LEMFÖRDER

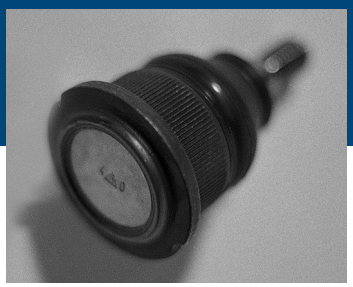
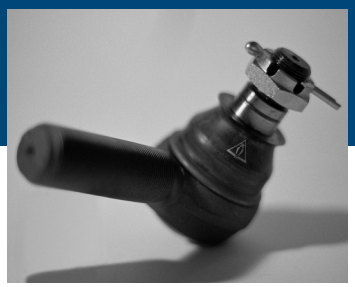

Pkw
PC

Lenkungs- und Fahrwerkteile
Steering and suspension parts

DE EN FR ES IT
PL RU EL ZH

N–Z

2012 | 2013

LEMFÖRDER is a brand of ZF

	DE	EN	FR	ES	IT
	Einbauort	**Installation point**	**Emplacement de montage**	**Lugar de montaje**	**Posizione di montaggio**
	Vorderachse	Front axle	Essieu avant	Eje delantero	Asse anteriore
	Hinterachse	Rear axle	Essieu arrière	Eje trasero	Asse posteriore
	Lenkung	Steering	Direction	Dirección	Sterzo
	Oben	Top	Supérieur	Arriba	Superiore
	Unten	Bottom	Inférieur	Abajo	Inferiore
	Beidseitig	Both sides	Des deux côtés	Ambos lados	Bilaterale
	Links	Left	Gauche	Izquierda	Sinistra
	Rechts	Right	Droite	Derecha	Destra
	Vorne	Front	Avant	Delante	Davanti
	Mitte	Center	Milieu	Centro	Centrale
	Hinten	Rear	Arrière	Detrás	Dietro
	Innen	Inside	Intérieur	Dentro	Interno
	Außen	Outside	Extérieur	Fuera	Esterno
	Getriebeseitig	Transmission side	Côté transmission	Lado caja de cambios	Lato trasmissione
	Fahrzeughinweise	**Vehicle information**	**Indications de véhicule**	**Indicaciones del vehículo**	**Indicazioni veicolo**
	Für Linkslenker	For left-hand drive vehicles	Pour conduite à gauche	Para volante a la izquierda	Per veicolo con guida a sinistra
	Für Rechtslenker	For right-hand drive vehicles	Pour conduite à droite	Para volante a la derecha	Per veicolo con guida a destra
	Schaltgetriebe	Manual transmission	Boîte de vitesses	Caja de cambios	Cambio manuale
	Automatikgetriebe	Automatic transmission	Transmission automatique	Transmisión automática	Cambio automatico
	Mit Klimaanlage	With air conditioner	Avec climatisation	Con aire acondicionado	Con impianto di climatizzazione
	Ohne Klimaanlage	Without air conditioner	Sans climatisation	Sin aire acondicionado	Senza impianto di climatizzazione
	Mit Servolenkung	With power steering	Avec direction assistée	Con dirección asistida	Con servosterzo
	Ohne Servolenkung	Without power steering	Sans direction assistée	Sin dirección asistida	Senza servosterzo
	Mit Niveauregulierung	With ride-height control	Avec régulation de niveau	Con regulación de nivel	Con regolazione di livello
HD	Verstärkte Radaufhängung	Reinforced control arm	Suspension de roue renforcée	Suspensión de ruedas reforzada	Sospensione rinforzata
	Spalte i	**Column i**	**Colonne i**	**Columna i**	**Colonna i**
02.2004->	Ab Baujahr	From construction year	À partir de l'année de fabrication	Desde año de construcción	A partire dall'anno di costruzione
->02.2004	Bis Baujahr	To construction year	Jusqu'à l'année de fabrication	Hasta año de construcción	Fino all'anno di costruzione
Chass. ...->	Ab Fahrgestellnummer	From chassis number	À partir du numéro de châssis	Desde número de chasis	A partire dal n° di telaio
->Chass. ...	Bis Fahrgestellnummer	To chassis number	Jusqu'au numéro de châssis	Hasta número de chasis	Fino al n° di telaio
Mot. ...->	Ab Motornummer	From engine number	À partir du numéro de moteur	Desde número de motor	A partire dal n° motore
Mot. ...	Motorcode	Engine code	Code moteur	Código de motor	Codice motore
Orga. ...->	Ab Organisationsnummer	From RP number	À partir du numéro d'organisation	Desde número de organización	A partire dal n° organizzazione
->Orga. ...	Bis Organisationsnummer	To RP number	Jusqu'au numéro d'organisation	Hasta número de organización	Fino al n° organizzazione
	Produkte in Stückliste	**Products in parts list**	**Produits dans la liste de pièces**	**Productos de la lista de piezas**	**Prodotti nella lista pezzi**
	Reparatursatz	Repair kit	Kit de réparation	Kit de reparación	Kit riparazione
	Winkelgelenk	Angle joint	Articulation angulaire	Articulación angular	Snodo angolare
	Produkthinweise	**Product information**	**Indications de produit**	**Indicaciones del producto**	**Indicazioni prodotto**
▲	Auslaufartikel	Article to be discontinued	Article de fin de série	Hasta agotar existencias	Articolo fuori produzione
HD	Verstärkte Ausführung	Heavy duty version	Modèle renforcé	Versión reforzada	Versione rinforzata
(x1) (x2) (x4)	Anzahl pro Achse	Number per axle	Nombre par essieu	Cantidad por eje	Numero per assale
●	Wahlweise	Alternatively	Au choix	Opcional	A scelta

ZF Friedrichshafen AG | ZF Services | Obere Weiden 12 | 97424 Schweinfurt | Germany | info.zf-services@zf.com | www.zf.com

PL	RU	EL	ZH	
Miejsce montażu	**Место установки**	**Θέση τοποθέτησης**	**安装位置**	
Przednia oś	Передний мост	Μπροστινός άξονας	**前桥**	
Tylna oś	Задний мост	Πίσω άξονας	**后桥**	
Układ kierowniczy	Рулевой механизм	Σύστημα διεύθυνσης	**转向**	
Góra	Вверху	Πάνω	**上部**	
Dół	Внизу	Κάτω	**下部**	
Obustronnie	С обеих сторон	Και από τις δύο πλευρες	**双面**	
Lewo	Слева	Αριστερά	**左侧**	
Prawo	Справа	Δεξιά	**右侧**	
Przód	Спереди	Μπροστά	**前部**	
Środek	В центре	Στη μέση	**中间**	
Tył	Сзади	Πίσω	**后部**	
Wewnątrz	Внутри	Εσωτερικά	**内部**	
Zewnątrz	Снаружи	Εξωτερικά	**外部**	
Po stronie skrzyni biegów	Со стороны коробки переключения передач	Από την πλευρά κιβωτίου ταχυτήτων	**变速箱侧**	
Informacje o pojeździe	**Указания по автомобилю**	**Υποδείξεις οχήματος**	**车辆说明**	
Do ruchu lewostronnego	Для автомобилей с левым расположением руля	Για αριστεροτίμονα	**用于左侧驾驶车辆**	LHD
Do ruchu prawostronnego	Для автомобилей с правым расположением руля	Για δεξιοτίμονα	**用于右侧驾驶车辆**	RHD
Mechaniczna skrzynia biegów	Механическая КПП	Μηχανικό κιβώτιο ταχυτήτων	**手动变速箱**	M
Automatyczna skrzynia biegów	Автоматическая коробка переключения передач	Αυτόματο κιβώτιο ταχυτήτων	**自动变速箱**	A
Z klimatyzacją	С кондиционером	Με κλιματιστικό	**带空调**	
Bez klimatyzacji	Без кондиционера	Χωρίς κλιματιστικό	**不带空调**	
Ze wspomaganiem układu kierowniczego	С усилителем рулевого управления	Με υδραυλικό τιμόνι	**带动力转向**	
Bez wspomagania układu kierowniczego	Без усилителя рулевого управления	Χωρίς υδραυλικό τιμόνι	**不带动力转向**	
Z regulacją poziomu	С регулировкой дорожного просвета	Με σύστημα οριζοντιώσεως	**带水平高度控制**	
Wzmocnione zawieszenie kół	Усиленная подвеска колес	Ενισχυμένη ανάρτηση τροχών	**强化型悬架**	HD
Kolumna i	**Столбец i**	**Στήλη i**	**I 栏**	
Od roku produkcji	Начиная с года изготовления	Από έτος κατασκευής	**从制造年份**	**02.2004->**
Do roku produkcji	До года изготовления	Μέχρι έτος κατασκευής	**至制造年份**	**->02.2004**
Od numeru nadwozia	Начиная с № шасси	Από αριθμό πλαισίου	**从底盘号码**	**Chass. ...->**
Do numeru nadwozia	До № шасси	Μέχρι αριθμό πλαισίου	**至底盘号码**	**->Chass. ...**
Od numeru silnika	Начиная с № двигателя	Από αριθμό κινητήρα	**从发动机号码**	**Mot. ...->**
Kod silnika	Код двигателя	Κωδικός κινητήρα	**发动机代码**	**Mot. ...**
Od numeru organizacyjnego	Начиная с орг. №	Από αριθμό οργάνωσης	**从组织号码**	**Orga. ...->**
Do numeru organizacyjnego	До орг. №	Μέχρι αριθμό οργάνωσης	**至组织号码**	**->Orga. ...**
Produkty na liście części	**Продукты в спецификации**	**Προϊόντα σε λίστα τεμαχίων**	**零件明细表中的产品**	
Zestaw naprawczy	Ремкомплект	Σετ επισκευής	**修理包**	R
Przegub kątowy	Угловой шарнир	Γωνιακός σύνδεσμος	**角度球铰链**	
Informacje o produkcie	**Указание к изделию**	**Υποδείξεις προϊόντος**	**产品说明**	
Artykuł już nieprodukowany	Снятое с производства изделие	Υπο κατάργηση	**停产部件**	▲
Wersja wzmocniona	Усиленное исполнение	Ενισχυμένος τύπος	**重载配置**	HD
Liczba na oś	Число на мост	Αριθμός ανά άξονα	**每桥数量**	(x1) (x2) (x4)
Do wyboru	На выбор	Κατ' επιλογή	**可选**	●

DE	Deutsch	V3
EN	English	V7
FR	Français	V11
ES	Español	V21
IT	Italiano	V31
PL	Polski	V41
RU	Русский	V51
EL	Ελληνικά	V61
ZH	中文	V71

ZF Friedrichshafen AG | ZF Services | Obere Weiden 12 | 97424 Schweinfurt | Germany | info.zf-services@zf.com | www.zf.com

Allgemeine Informationen

Sämtliche in diesem Katalog aufgeführten Produkte dürfen nur durch ausgebildetes Personal einer Kfz-Fachwerkstatt verbaut werden.

Lenkungs- und Fahrwerkkomponenten sind sicherheitsrelevante Teile, die in allen Situationen die Fahrsicherheit gewährleisten müssen.
An Konstruktion, Herstellung und Montage werden deshalb besonders hohe Ansprüche gestellt.

Um die einwandfreie Funktion unserer Produkte nach dem Einbau zu gewährleisten:

- Beachten Sie die Hinweise des Fahrzeugherstellers
- Verwenden Sie die korrekten Einstellwerte und das vorgeschriebene Spezialwerkzeug
- Ersetzen Sie Befestigungsteile immer durch Neuteile mit korrektem Maß und Festigkeitswert

Befestigungsteile (Schrauben, Muttern, etc.) sind sicherheitsrelevante Teile. Durch die Verwendung von falschen Befestigungsteilen kann es zu Schäden und zu schweren Unfällen kommen.
Bei vielen LEMFÖRDER Artikeln werden neue Befestigungselemente mitgeliefert.

Für Ihre Anforderungen benötigen wir die vollständige Bestellnummer, zum Beispiel:

Spurstange **29421 01**

In Zweifelsfällen geben Sie bitte auch Typenbezeichnung und Baujahr des Fahrzeugs an, für das der gewünschte Artikel bestimmt ist.

Alle Rechte vorbehalten. Vervielfältigungen oder die Mitbenutzung dieses Kataloges – auch auszugsweise – für die Erstellung eines Eigenkataloges sind ohne ausdrückliche Zustimmung unzulässig.

Ersatzteilnummern der Fahrzeughersteller dienen nur zu Vergleichszwecken. Eine Verwendung derartiger Angaben in Rechnungen an den Fahrzeugbesitzer ist nicht statthaft.

Die aktuellen allgemeinen Geschäftsbedingungen finden Sie unter www.zf.com/services/dokumente

www.zf.com/services/katalog

WebCat
Online Katalog

InCat
Elektronischer Katalog

PrintCat
Gedruckte Kataloge

Inhaltsverzeichnis

Index	U2
Symbole	U3
Allgemeine Informationen	V3
Spurstangen-Endstücke	V4
Axialgelenke	V4
Spurstangen	V5
Pendelstütze	V5
Radgelenk	V5
Katalogaufbau	V6
Arithmetische Liste	1140 - 1182
Vergleichsliste	1183 - 1195
Neuaufnahmen	1196 - 1200
Geänderte Bestellnummer	1200 - 1201

Spurstangen-Endstücke

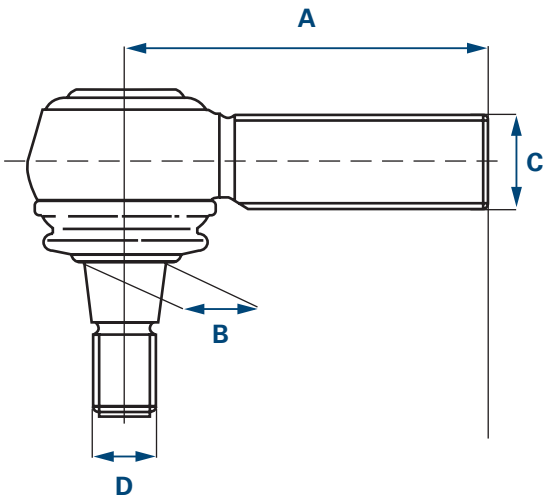

A Länge
B Ø Konus
C Gewindemaß 1
* Aussengewinde
D Gewindemaß 2
* Aussengewinde

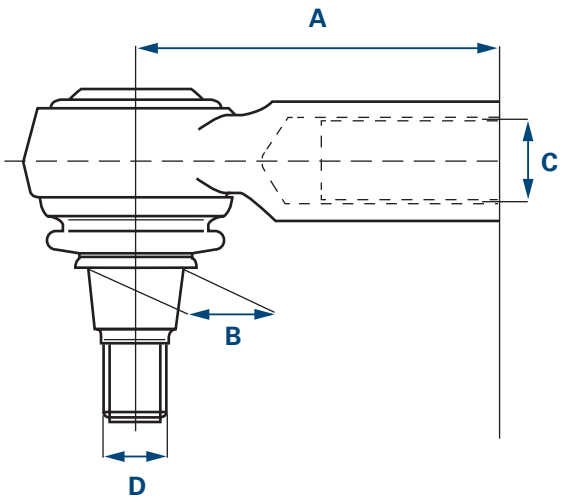

A Länge
B Ø Konus
C Gewindemaß 1
* Innengewinde
D Gewindemaß 2
* Aussengewinde

Axialgelenke

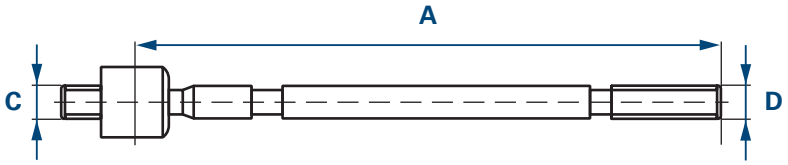

A Länge
C Gewindemaß 1
* Aussengewinde
D Gewindemaß 2
* Aussengewinde

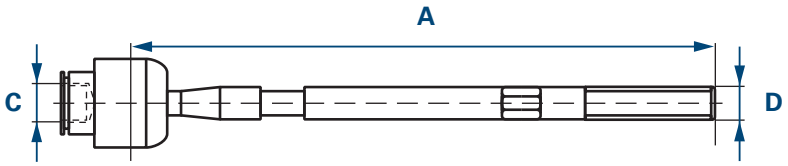

A Länge
C Gewindemaß 1
* Innengewinde
D Gewindemaß 2
* Aussengewinde

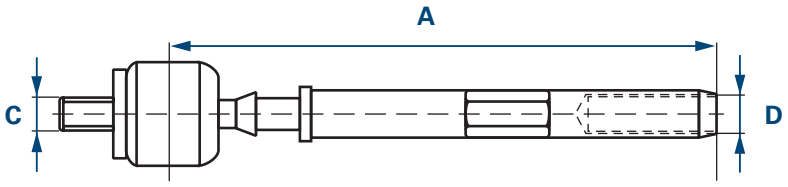

A Länge
C Gewindemaß 1
* Aussengewinde
D Gewindemaß 2
* Innengewinde

ZF Friedrichshafen AG | ZF Services | Obere Weiden 12 | 97424 Schweinfurt | Germany | info.zf-services@zf.com | www.zf.com

Spurstangen

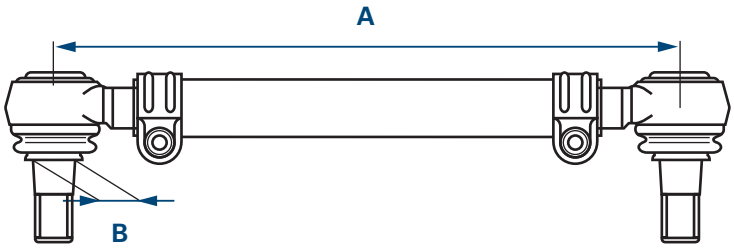

A Länge
B Ø Konus

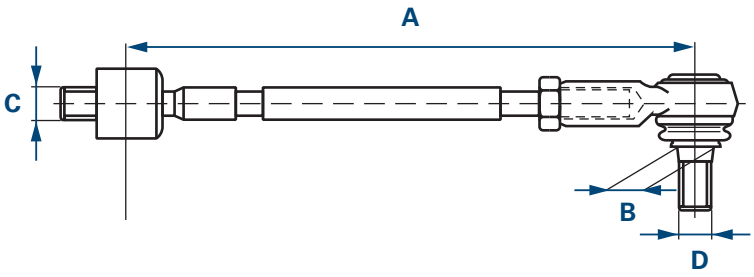

A Länge
B Ø Konus
C Gewindemaß 1
* Aussengewinde
D Gewindemaß 2
* Aussengewinde

Pendelstütze

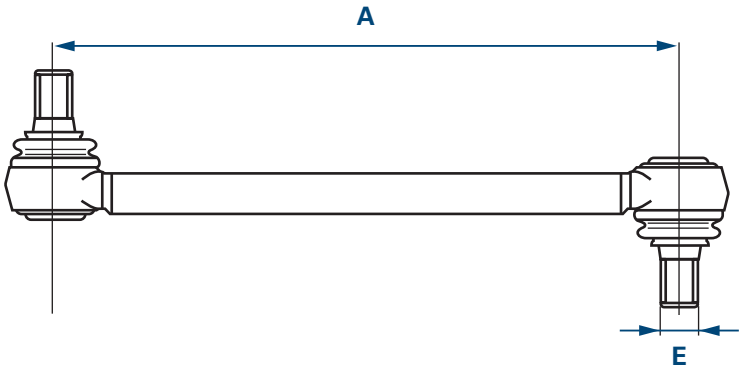

A Länge
E Gewindemaß

Radgelenk

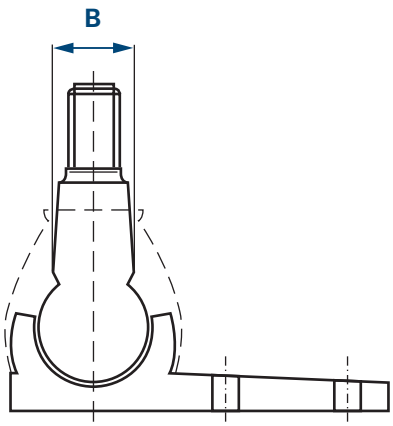

B Ø Konus

Katalogaufbau

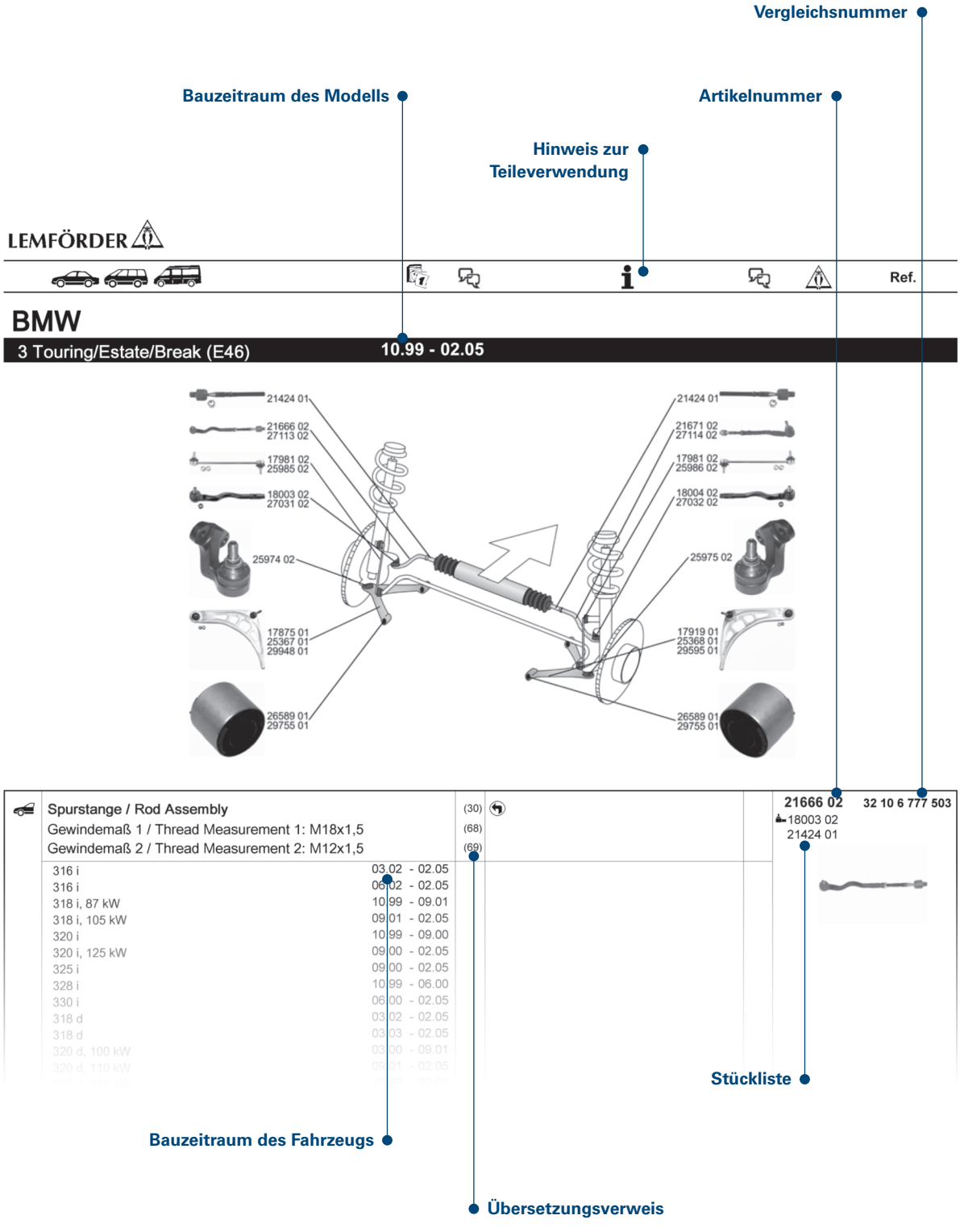

ZF Friedrichshafen AG | ZF Services | Obere Weiden 12 | 97424 Schweinfurt | Germany | info.zf-services@zf.com | www.zf.com

General Information

The products listed in this catalog must be installed at a workshop by qualified personnel only.

Steering and chassis components are safety-relevant parts, which must ensure driving safety in all situations. Therefore, design, manufacturing and assembly must meet the highest of demands.

In order to ensure the correct function of our products after assembly:

- Please observe the car manufacturer's instructions
- Use the correct settings and the prescribed special tools
- Always replace mounting parts by new parts with correct dimensions and strength value

Mounting parts (bolts, nuts, etc.) are safety-relevant parts. Using wrong mounting parts can cause damage and serious accidents. Many LEMFÖRDER are supplied with new mounting parts.

To fulfil your request, we need the complete order number, for example:

Tie rod **29421 01**

In case of doubt, please give the type designation and year of manufacture of the car for which the desired part is intended.

www.zf.com/services/catalog

WebCat
Online catalog

InCat
Electronic catalog

PrintCat
Printed catalogs

Contents

Index	U2
Symbols	U3
General Information	V7
Tie rod ends	V8
Axial joints	V8
Tie rods	V9
Stabilizer link	V9
Wheel joint	V9
Catalog structure	V10
Part number list	1140 - 1182
Cross reference list	1183 - 1195
New to range	1196 - 1200
Amended part numbers	1200 - 1201

All rights reserved. Duplications or joint use of this catalog – even excerpts – are not permitted to create a separate catalog without express permission.

Spare parts numbers from the automobile manufacturer are used only for comparison purposes. Use of such information in invoices or bills to the vehicle owner is not permissible.

Our current general terms and conditions of business can be found under www.zf.com/services/documents

Tie rod ends

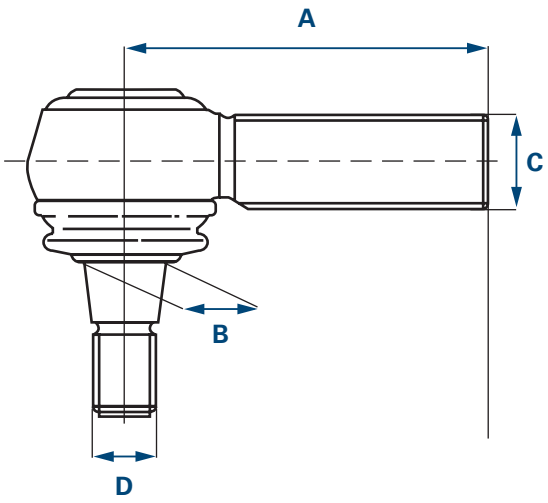

A Length
B Ø Cone
C Thread size 1
* Outer thread
D Thread size 2
* Outer thread

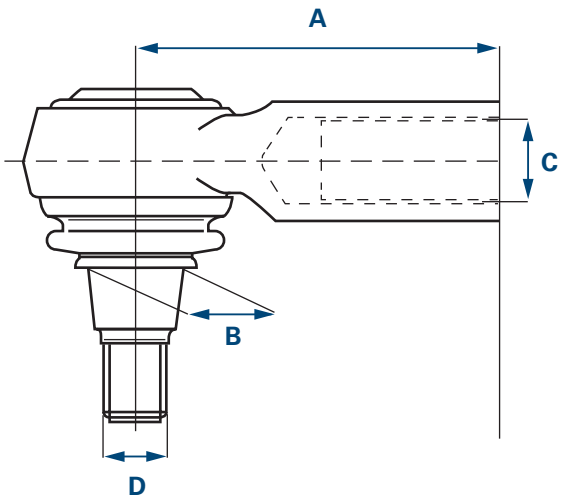

A Length
B Ø Cone
C Thread size 1
* Inner thread
D Thread size 2
* Outer thread

Axial joints

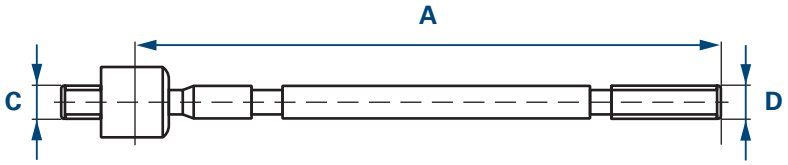

A Length
C Thread size 1
* Outer thread
D Thread size 2
* Outer thread

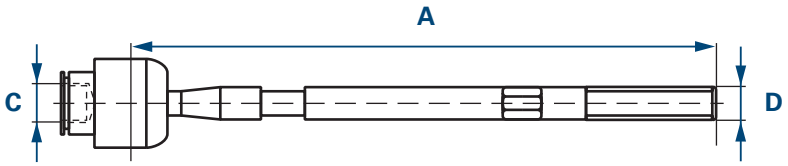

A Length
C Thread size 1
* Inner thread
D Thread size 2
* Outer thread

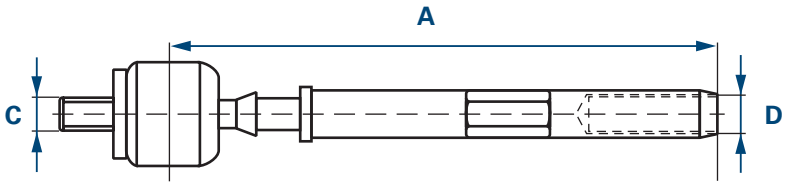

A Length
C Thread size 1
* Outer thread
D Thread size 2
* Inner thread

ZF Friedrichshafen AG | ZF Services | Obere Weiden 12 | 97424 Schweinfurt | Germany | info.zf-services@zf.com | www.zf.com

Tie rods

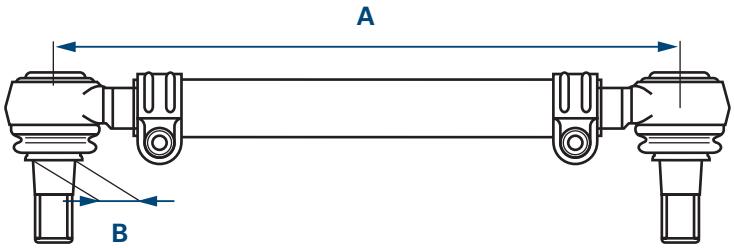

A Length
B Ø Cone

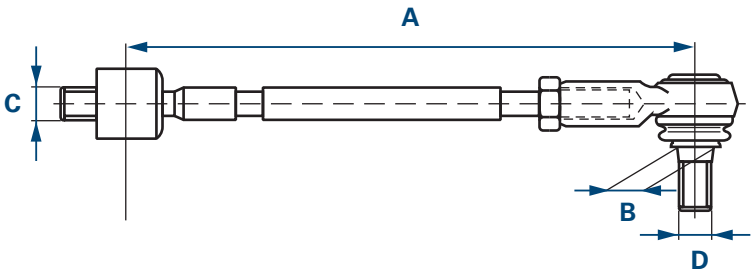

A Length
B Ø Cone
C Thread size 1
* Outer thread
D Thread size 2
* Outer thread

Stabilizer link

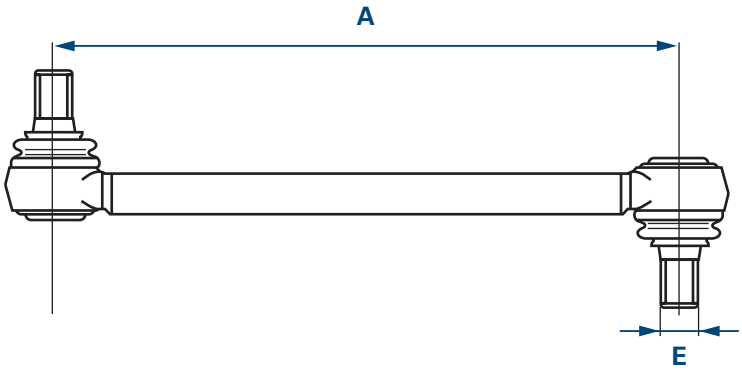

A Length
E Thread size

Wheel joint

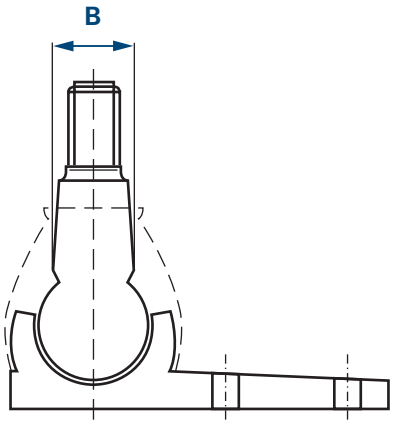

B Ø Cone

Catalog structure

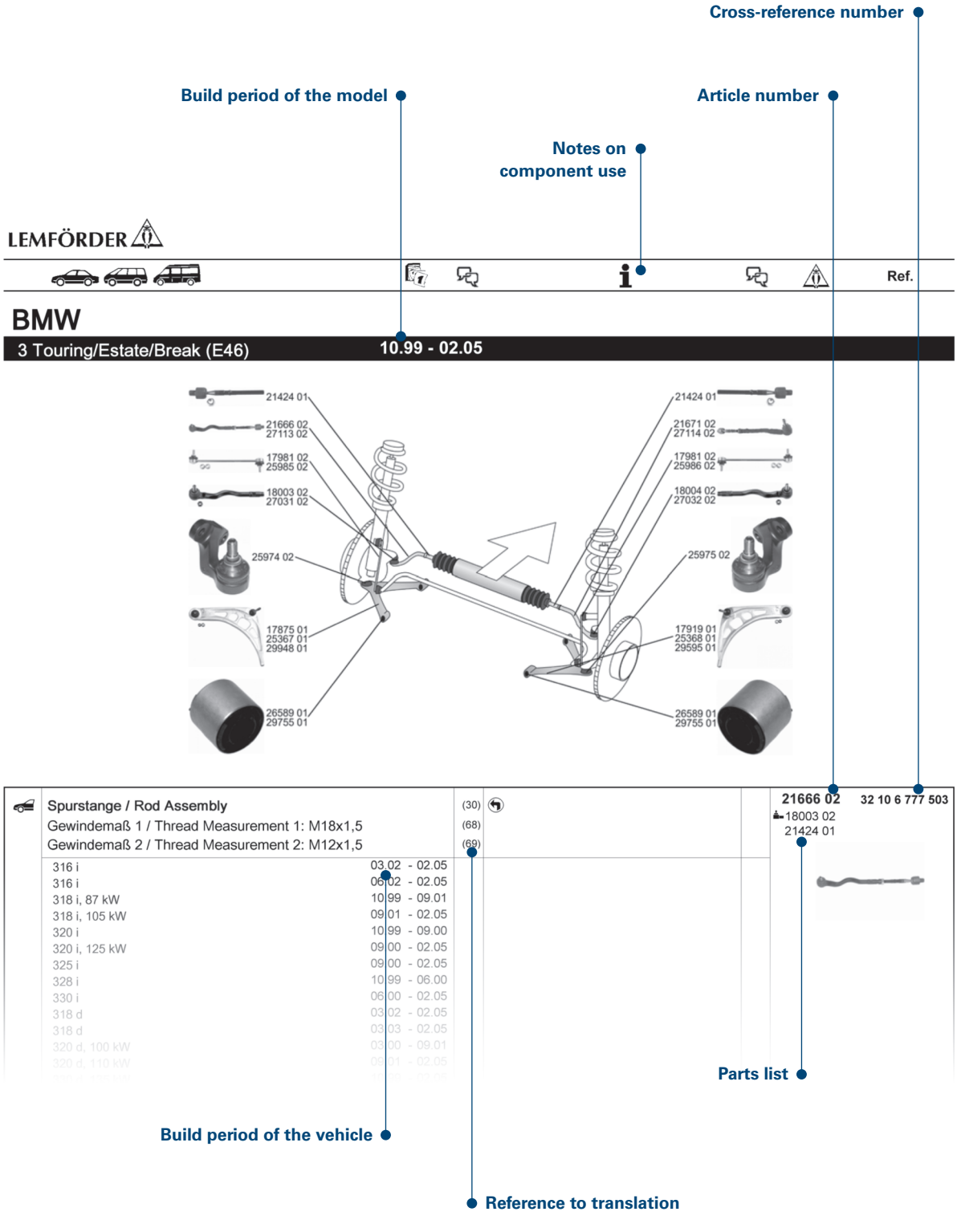

ZF Friedrichshafen AG | ZF Services | Obere Weiden 12 | 97424 Schweinfurt | Germany | info.zf-services@zf.com | www.zf.com

Information générale

Seul le personnel qualifié d'un atelier automobile agréé est habilité à installer l'ensemble des produits présentés dans ce catalogue.

Les composants de la direction et du châssis sont des pièces essentielles qui doivent assurer la sécurité de conduite dans toutes les situations. Leur construction, fabrication et montage doivent ainsi répondre à des exigences élevées.

Pour assurer un parfait fonctionnement de nos produits après le montage:

- Observez les instructions du fabricant du véhicule
- Utilisez les valeurs de réglage exactes et les outils spéciaux prescrits
- Remplacez toujours les pièces de fixation par des pièces neuves en respectant les dimensions et les valeurs de résistance appropriées

Les pièces de fixation (vis, écrous, etc.) sont essentielles à la sécurité. L'utilisation de pièces incorrectes peut conduire à des dommages et à de graves accidents. Les nouvelles pièces de fixation sont fournies avec de nombreux articles LEMFÖRDER.

Pour répondre à vos exigences, nous avons besoin de connaître le numéro de commande complet, par exemple:

Barre d'accouplement **29421 01**

En cas de doute, veuillez également indiquer le type et l'année de construction du véhicule auquel est destiné l'article souhaité.

Tous droits réservés. Toute duplication ou utilisation – même d'extraits – de ce catalogue pour créer un autre catalogue est illicite, sauf autorisation expresse de notre part.

Les numéros de pièces de rechange des constructeurs automobiles ne servent qu'à des fins de comparaison. Les données de ce type ne sont en aucun cas utilisées dans les factures destinées aux propriétaires de véhicules.

Vous trouverez les conditions générales de vente sous www.zf.com/services/documents

www.zf.com/services/catalog

WebCat
Catalogue en ligne

InCat
Catalogue électronique

PrintCat
Catalogues imprimés

Sommaire

Index	U2
Symboles	U3
Information générale	V11
Rotules de barre d'accouplement	V12
Rotules axiales	V12
Barres d'accouplement	V13
Supports pendulaires	V13
Rotule de suspension	V13
Structure du catalogue	V14
Traductions	V15 - V19
Liste arithmétique	1140 - 1182
Liste comparative	1183 - 1195
Enregistrements récents	1196 - 1200
Numéro de commande modifié	1200 - 1201

Rotules de barre d'accouplement

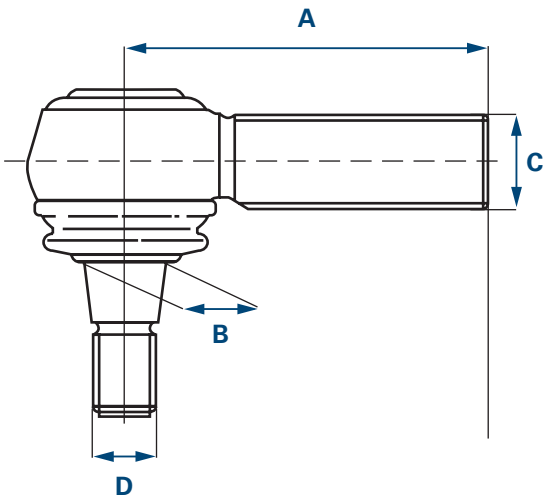

A Longueur
B Ø Cône
C Taille du filetage 1
* Filetage extérieur
D Taille du filetage 2
* Filetage extérieur

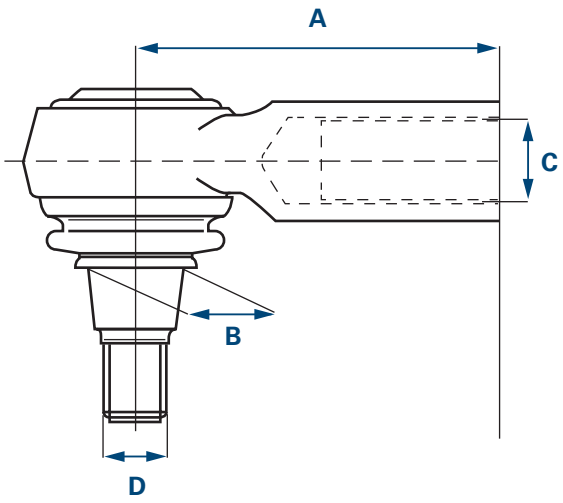

A Longueur
B Ø Cône
C Taille du filetage 1
* Filetage intérieur
D Taille du filetage 2
* Filetage extérieur

Rotules axiales

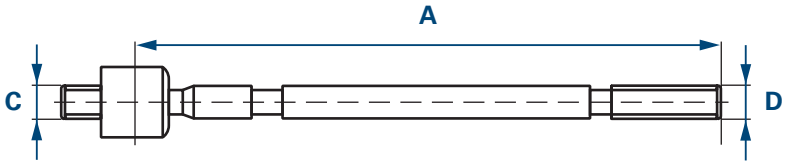

A Longueur
C Taille du filetage 1
* Filetage extérieur
D Taille du filetage 2
* Filetage extérieur

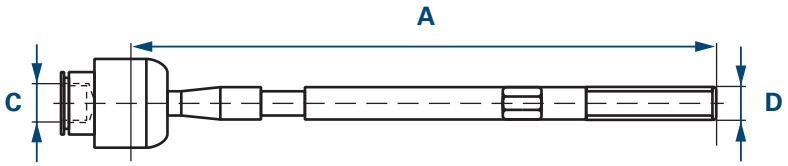

A Longueur
C Taille du filetage 1
* Filetage intérieur
D Taille du filetage 2
* Filetage extérieur

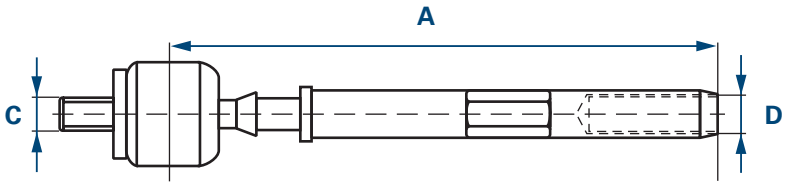

A Longueur
C Taille du filetage 1
* Filetage extérieur
D Taille du filetage 2
* Filetage intérieur

ZF Friedrichshafen AG | ZF Services | Obere Weiden 12 | 97424 Schweinfurt | Germany | info.zf-services@zf.com | www.zf.com

Barres d'accouplement

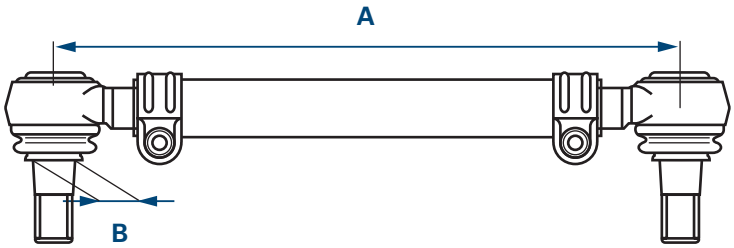

A Longueur
B Ø Cône

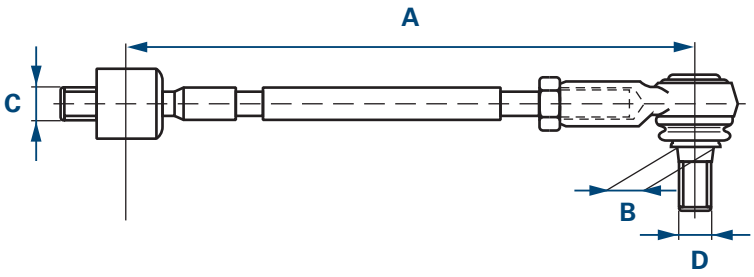

A Longueur
B Ø Cône
C Taille du filetage 1
* Filetage extérieur
D Taille du filetage 2
* Filetage extérieur

Supports pendulaires

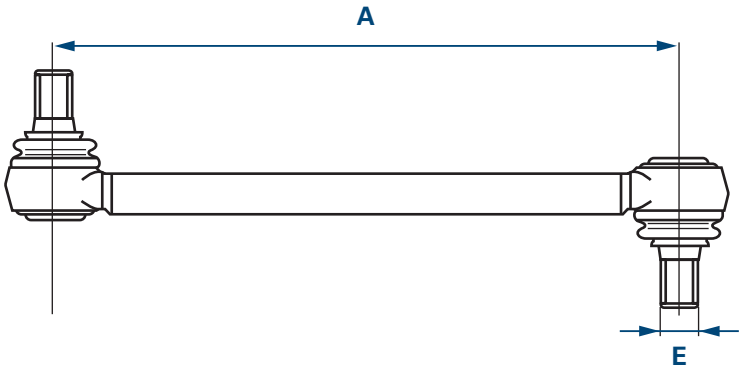

A Longueur
E Taille du filetage

Rotule de suspension

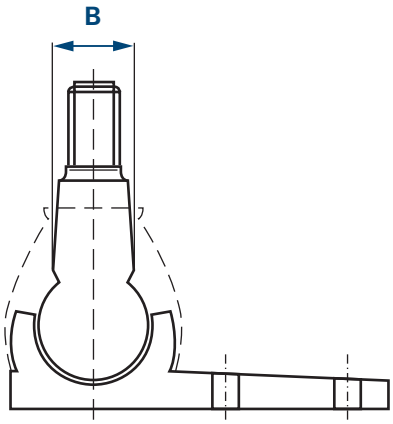

B Ø Cône

Structure du catalogue

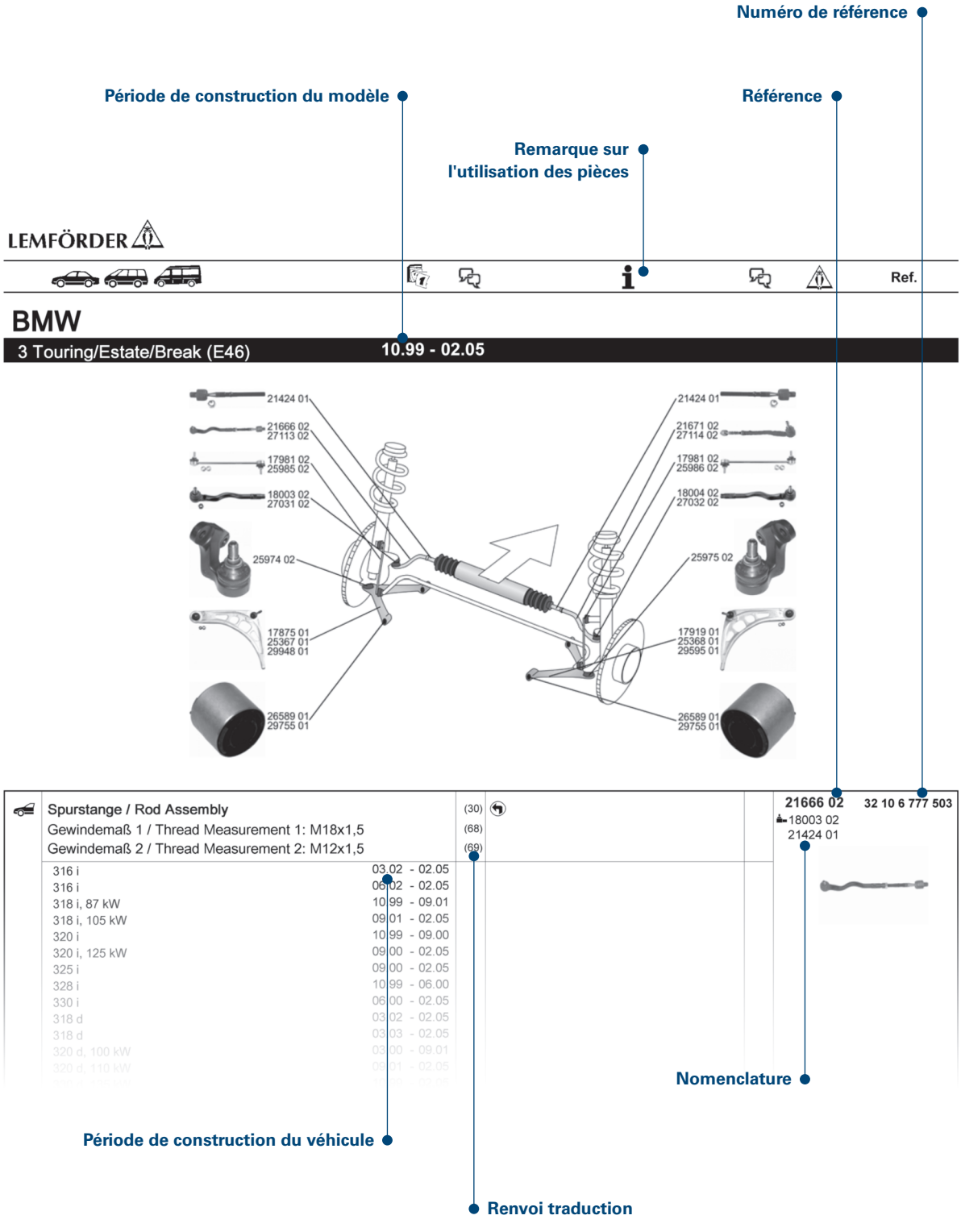

ZF Friedrichshafen AG | ZF Services | Obere Weiden 12 | 97424 Schweinfurt | Germany | info.zf-services@zf.com | www.zf.com

Traductions

(1)	Palier de corps d'essieu
(2)	Jeu de paliers de corps d'essieu
(3)	Palier de tirant d'essieu
(4)	Palier de traverse d'essieu
(5)	Rotule axiale, barre d'accouplement
(6)	Coussinet, bielle pendante
(7)	Soufflet, direction
(8)	Joint de cardan, arbre de direction
(9)	Œil de levier, barre d'accouplement
(10)	Coussinet de palier, stabilisateur
(11)	Support, bras de suspension
(12)	Support, boitier de roulement de roue
(13)	Support, barre d'accouplement
(14)	Silentbloc de barre stabilisatrice
(15)	Bras, suspension de roue
(16)	Tringlerie de direction
(17)	Palier du mécanisme de direction
(18)	Barre de commande de direction
(19)	Levier intermédiaire de direction
(20)	Kit de réparation, articulation axiale barre d'accouplement
(21)	Kit de réparation, jambe de force de guidage
(22)	Kit de réparation, bras de suspension
(23)	Kit de réparation, triangle de suspension
(24)	Kit de réparation, suspension de roue
(25)	Kit de réparation, rotule de suspension / rotule de guidage
(26)	Vis, réglage du parallélisme
(27)	Barre d'accouplement
(28)	Rotule de barre d'accouplement
(29)	Support de barre stabilisatrice
(30)	Tige / Renfort, suspension de roue
(31)	Tige / Renfort, stabilisateur
(32)	Rotule de suspension / rotule de guidage
(33)	Articulation angulaire, barre de poussée de direction
(34)	Remplacer les paliers hydrauliques par paire par des paliers conventionnels
(35)	1J-W.. P (Mosel) D (Bratislava) B (Bruxelles) W (Wolfsburg)
(36)	Type d'essieu
(37)	Charge d'essieu [kg]
(38)	Nombre par essieu
(39)	Diamètre extérieur [mm]
(40)	Filetage extérieur 1 [mm]
(41)	Filetage extérieur [mm]
(42)	Modèle
(43)	Ø alésage 1 / Ø alésage 2 [mm]
(44)	Ø alésage [mm]
(45)	Largeur [mm]
(46)	Épaisseur des disques de frein [mm]
(47)	Épaisseur [mm]
(48)	Bras de suspension triangulaire
(49)	Barre de pression

Traductions

(50)	Diamètre 1 [mm]
(51)	Diamètre 1 / Diamètre 2 [mm]
(52)	Diamètre 2 [mm]
(53)	Diamètre du stabilisateur [mm]
(54)	Diamètre [mm]
(55)	Nombre de trous jante
(56)	Dimension de la jante [pouces]
(57)	Diamètre du trou [mm]
(58)	Traction avant
(59)	Barre conductrice
(60)	Alternateur
(61)	Boîte automatique 3 rapports
(62)	Boîte automatique 5 rapports
(63)	Taille du filetage
(64)	Taille du filetage 1
(65)	Taille du filetage 2
(66)	Palier caoutchouc
(67)	Palier caoutchouc-métal
(68)	Propulsion arrière
(69)	Course [mm]
(70)	Palier hydraulique
(71)	Hauteur [mm]
(72)	Diamètre intérieur 1 [mm]
(73)	Diamètre intérieur 2 [mm]
(74)	Diamètre intérieur [mm]
(75)	Filetage intérieur [mm]
(76)	Numéro KBA (Allemagne)
(77)	Dimension du cône [mm]
(78)	Conicité
(79)	Barre d'accouplement
(80)	Joint de cardan
(81)	Écartement des trous 1 / Écartement des trous 2
(82)	Nombre de trous
(83)	Version d'exportation : Europe
(84)	Longueur [mm]
(85)	Longueur intérieur [mm]
(86)	Longueur hors tout [mm]
(87)	Longueur 1 / Longueur 2 [mm]
(88)	Bras oscillant longitudinal
(89)	Avec alésages de bride ovales
(90)	Avec alésages de bride ronds
(91)	Uniquement pour rotules axiales OE 381299 d'un diamètre de 18 mm
(92)	Uniquement en combinaison avec soufflet 357 422 831 B (ZF)
(93)	Charge utile [kg]
(94)	Barre Panhard
(95)	Barre oscillante
(96)	Bras oscillant transversal
(97)	Empattement [mm]
(98)	Dimensions des pneus

ZF Friedrichshafen AG | ZF Services | Obere Weiden 12 | 97424 Schweinfurt | Germany | info.zf-services@zf.com | www.zf.com

Traductions

(99) Ø tuyau [mm]
(100) Diamètre du tube au niveau du siège du soufflet 12,7 mm (direction TRW)
(101) Diamètre du tube au niveau du siège du soufflet 15 mm (direction ZF)
(102) Disques / Tambours
(103) Bras oblique
(104) Tringle de poussée
(105) Respecter la Service Information
(106) Bielle de carrossage
(107) Numéro d'essieu avant
(108) Barre d'attelage
(109) Côté fusée d'essieu
(110) Adaptateur fourni
(111) Nombre de pièces nécessaires
(112) Réglable / réajustable
(113) Électrique
(114) Électro-hydraulique
(115) Côté conducteur
(116) Pour
(117) Pour diamètre de disque de frein [mm]
(118) Pour véhicules avec cabine à suspension à 2 points
(119) Pour véhicules avec système ABC
(120) Pour véhicules avec système ABS
(121) Pour véhicules à boîte de vitesses automatique
(122) Pour véhicules avec suspension à lames
(123) Pour véhicules à double cabine
(124) Pour véhicules avec système ESP
(125) Pour véhicules avec cabine simple
(126) Pour véhicules avec châssis FlexRide
(127) Pour véhicules à toit élevé
(128) Pour véhicules avec train de roulement IDS
(129) Pour véhicules avec train de roulement confort
(130) Pour véhicules avec amortisseur de direction
(131) Pour véhicules avec limitation de l'angle de braquage
(132) Pour véhicules avec suspension pneumatique
(133) Pour véhicules avec système de contrôle de la pression des pneus
(134) Pour véhicules avec boîte de vitesses manuelle
(135) Pour véhicules avec suspension tout terrain
(136) Pour véhicules avec suspension hélicoïdale
(137) Pour véhicules avec train de roulement de sport
(138) Pour véhicules avec stabilisateur
(139) Pour véhicules avec train de roulement standard
(140) Pour véhicules avec projecteurs au xénon
(141) Pour véhicules avec barre de roulis active
(142) Pour véhicules avec réglage électronique de l'amortissage
(143) Pour véhicules à direction assistée électrique
(144) Pour véhicules avec direction électrohydraulique
(145) Pour véhicules avec garde au sol augmentée
(146) Pour véhicules à direction assistée en fonction de la vitesse
(147) Pour véhicules avec train de roulement surbaissé

Traductions

(148) Pour véhicules avec train de roulement renforcé
(149) Pour véhicules avec stabilisateur renforcé
(150) Pour véhicules avec frein renforcé
(151) Pour véhicules sans système ABC
(152) Pour véhicules sans système ABS
(153) Pour véhicules sans système ESP
(154) Pour véhicules sans châssis FlexRide
(155) Pour véhicules sans toit élevé
(156) Pour véhicules sans train de roulement IDS
(157) Pour véhicules sans amortisseur de direction
(158) Pour véhicules sans limitation de l'angle de braquage
(159) Pour véhicules sans suspension pneumatique
(160) Pour véhicules sans technologie M
(161) Pour véhicules sans réglage de niveau
(162) Pour véhicules sans système de contrôle de la pression des pneus
(163) Pour véhicules sans suspension tout terrain
(164) Pour véhicules sans train de roulement de sport
(165) Pour véhicules sans projecteurs au xénon
(166) Pour véhicules sans stabilisateur actif
(167) Pour véhicules sans réglage électronique de l'amortissage
(168) Pour véhicules sans direction électrohydraulique
(169) Pour véhicules sans stabilisateur renforcé
(170) Pour véhicules sans châssis renforcé
(171) Pour barre conductrice
(172) Pour mécanisme de direction ID
(173) Pour fabricant de mécanisme de direction
(174) Pour fabricant de système de direction
(175) Pour véhicules avec direction à droite / à gauche
(176) Pour bras de suspension longitudinal
(177) Pour numéro OE
(178) Pour numéro PR
(179) Pour barre oscillante
(180) Pour bras de suspension transversal
(181) Pour filetage à droite
(182) Pour bras oblique
(183) Pour tringle de poussée
(184) Pour barre d'accouplement d'un diamètre de 18 mm
(185) Pour barre d'accouplement d'un diamètre de 22 mm
(186) Pour bras de carrossage
(187) Pour rotule de guidage
(188) Pour rotule de guidage avec vis M12
(189) Pour barre de traction
(190) Pour charge utile augmentée
(191) Pour véhicules blindés
(192) Hydraulique
(193) Suspendue
(194) Latéral
(195) Charge maximale [kg]
(196) Avec matériel annexe

ZF Friedrichshafen AG | ZF Services | Obere Weiden 12 | 97424 Schweinfurt | Germany | info.zf-services@zf.com | www.zf.com

Traductions

(197) Avec tube de raccordement
(198) Avec matériel de fixation
(199) Avec coupelle
(200) Avec palier caoutchouc
(201) Avec filetage intérieur
(202) Avec jante alliage
(203) Avec amortisseur de direction
(204) Avec filetage à gauche
(205) Avec douilles d'assemblage
(206) Avec filetage à droite
(207) Avec collier
(208) Avec rotule de suspension / rotule de guidage
(209) Avec accessoires
(210) Pas pour
(211) Pas pour véhicules avec servodirection dépendant de la vitesse
(212) Pas pour dimensions de jantes [pouces]
(213) Pas pour fabricants de boîtiers de direction
(214) Pas pour la version nationale : Brésil
(215) Pas pour la version nationale : Canada
(216) Pas pour la version nationale : États-Unis
(217) Pas pour numéro PR
(218) Pas pour taxis
(219) Pas pour jante à base creuse
(220) Pas pour véhicules blindés
(221) Pas pour empattement rallongé
(222) Uniquement en connexion avec
(223) Remplacement possible uniquement par paires
(224) Sans matériel annexe
(225) Sans matériel de fixation
(226) Sans coussinet
(227) Sans restriction
(228) Sans palier caoutchouc
(229) Sans supports
(230) Sans rotule de suspension / rotule de guidage
(231) Sans accessoires
(232) Orange
(233) Côté roue
(234) À commander séparément
(235) Verticale
(236) Ajustable
(237) Poids total autorisé en charge [kg]
(238) Vers cylindre 1

Memo

Información general

Todos los productos presentados en este catálogo deben ser montados únicamente por personal técnico de un taller especializado.

Los componentes de los mecanismos de traslación y de dirección son elementos relevantes para la seguridad que deben garantizar la seguridad de la conducción en cualquier situación. En consecuencia el nivel de exigencia es especialmente elevado en su construcción, fabricación y montaje.
Para garantizar el funcionamiento perfecto de nuestros productos tras su instalación:

- Tenga en cuenta las indicaciones del fabricante del vehículo
- Utilice los valores de ajuste correctos y las herramientas especiales prescritas
- Sustituya siempre las piezas de sujeción por piezas nuevas con el valor de resistencia y la medida correctos

Las piezas de sujeción (tornillos, tuercas, etc.) son elementos relevantes para la seguridad.
Si se utilizan piezas de sujeción incorrectas pueden producirse daños o accidentes graves.
En muchos de los artículos LEMFÖRDER se suministran también elementos de sujeción nuevos.

Para poder tramitar su solicitud, precisamos el número de pedido completo, por ejemplo:

Barra de acoplamiento **29421 01**

Por favor, en caso de duda indique también la designación de tipo y el año de construcción del vehículo para el que está destinado el artículo deseado.

Todos los derechos reservados. Salvo autorización expresa, queda prohibida la copia o utilización compartida de este catálogo, o parte de él, para la creación de un catálogo propio.

Los números de las piezas de recambio del fabricante del vehículo sólo se indican para fines de comparación. No está permitido el uso de esta información en facturas al propietario del vehículo.

Puede consultar las condiciones generales de contratación en www.zf.com/services/documents

www.zf.com/services/catalog

WebCat
Catálogo online

InCat
Catálogo electrónico

PrintCat
Catálogos impresos

Índice

Index	U2
Símbolos	U3
Información general	V21
Rótulas de dirección	V22
Rótulas axiales	V22
Barras/Conjuntos de dirección	V23
Bieletas estabilizadoras	V23
Rótulas de suspensión	V23
Estructura del catálogo	V24
Traducciones	V25 - V29
Lista aritmética	1140 - 1182
Lista comparativa	1183 - 1195
Novedades	1196 - 1200
Número de pedido modificado	1200 - 1201

Rótulas de dirección

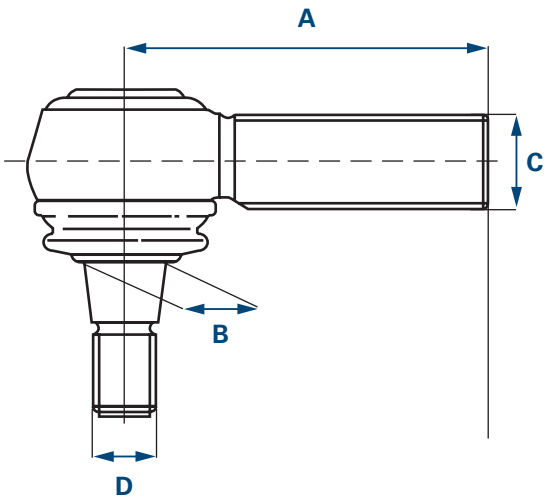

A Longitud
B Ø Cono
C Tamaño de rosca 1
* Rosca exterior
D Tamaño de rosca 2
* Rosca exterior

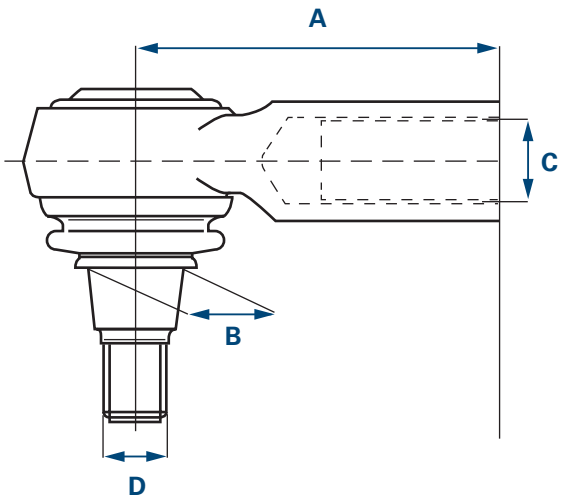

A Longitud
B Ø Cono
C Tamaño de rosca 1
* Rosca interior
D Tamaño de rosca 2
* Rosca exterior

Rótulas axiales

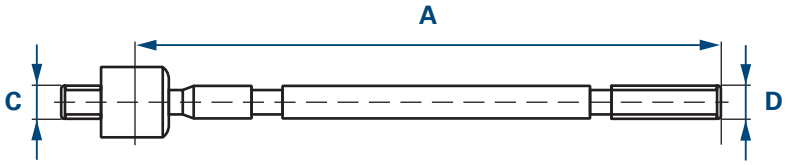

A Longitud
C Tamaño de rosca 1
* Rosca exterior
D Tamaño de rosca 2
* Rosca exterior

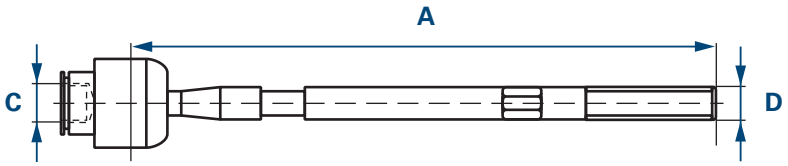

A Longitud
C Tamaño de rosca 1
* Rosca interior
D Tamaño de rosca 2
* Rosca exterior

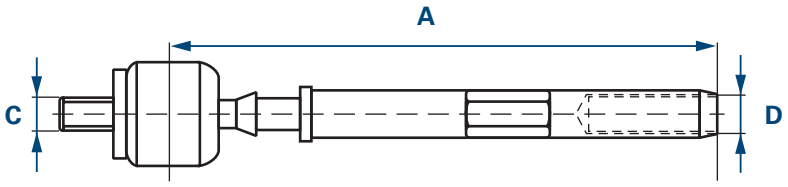

A Longitud
C Tamaño de rosca 1
* Rosca exterior
D Tamaño de rosca 2
* Rosca interior

ZF Friedrichshafen AG | ZF Services | Obere Weiden 12 | 97424 Schweinfurt | Germany | info.zf-services@zf.com | www.zf.com

Barras/Conjuntos de dirección

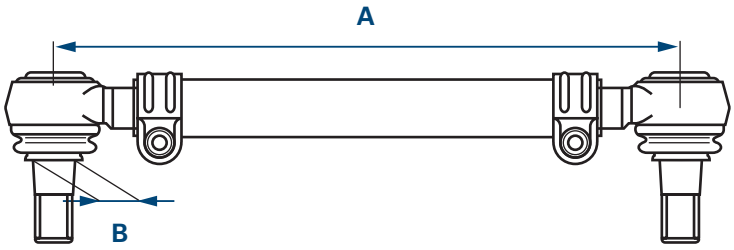

A Longitud
B Ø Cono

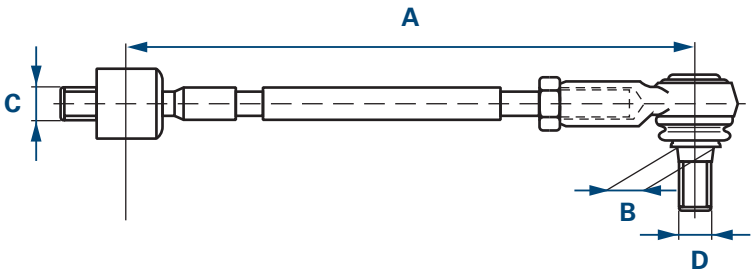

A Longitud
B Ø Cono
C Tamaño de rosca 1
* Rosca exterior
D Tamaño de rosca 2
* Rosca exterior

Bieletas estabilizadoras

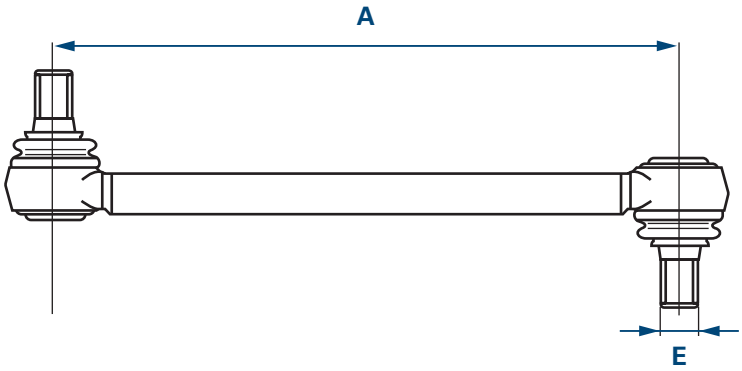

A Longitud
E Tamaño de rosca

Rótulas de suspensión

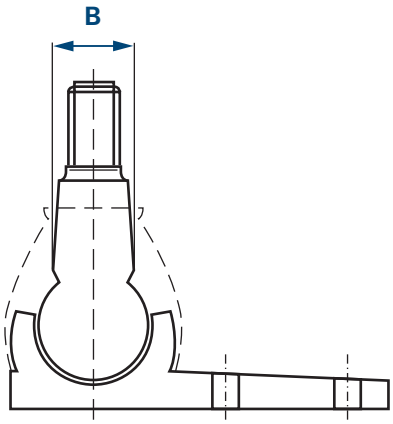

B Ø Cono

Estructura del catálogo

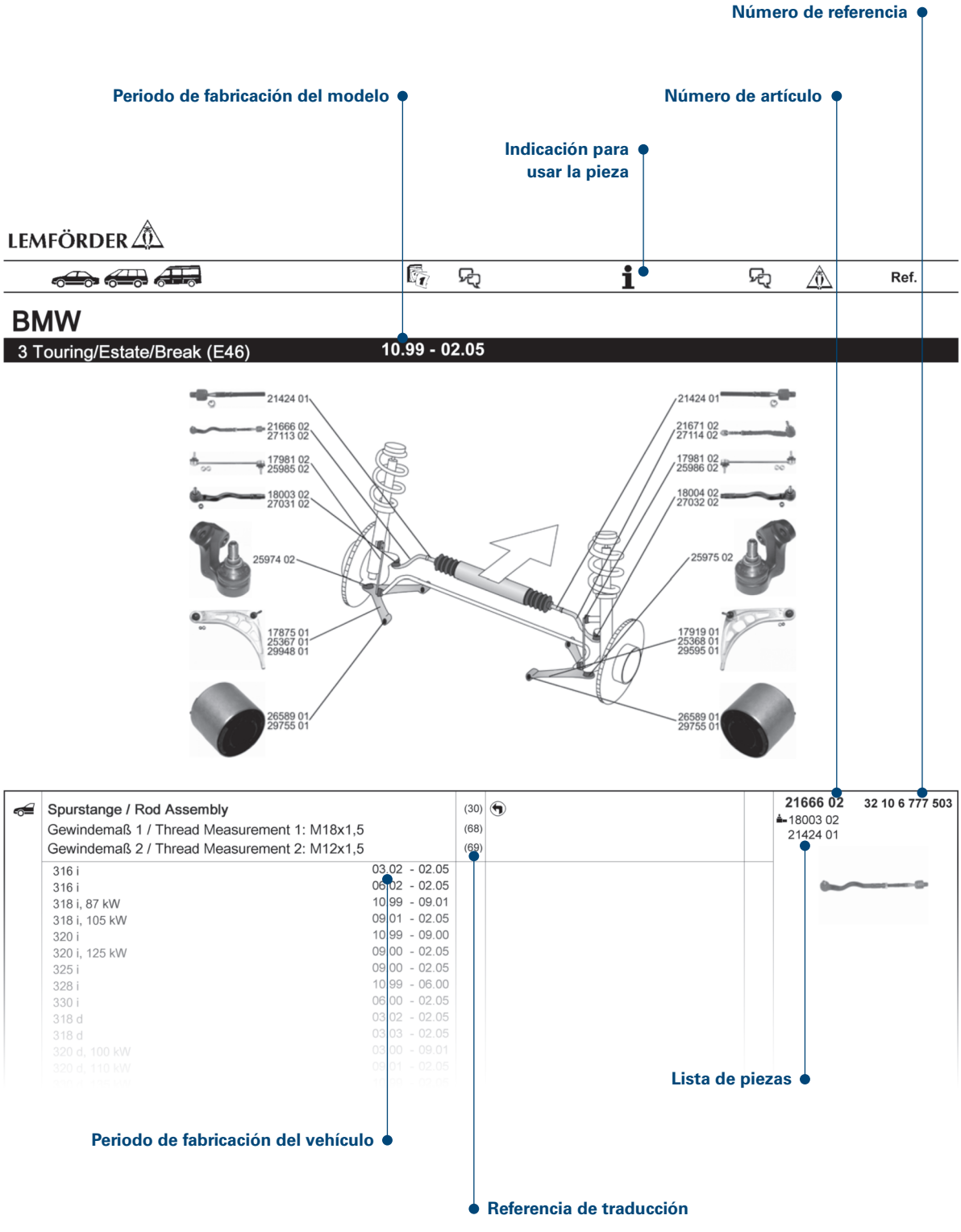

ZF Friedrichshafen AG | ZF Services | Obere Weiden 12 | 97424 Schweinfurt | Germany | info.zf-services@zf.com | www.zf.com

Traducciones

(1)	Cojinete del cuerpo del eje
(2)	Kit cojinete del cuerpo del eje
(3)	Soporte del puntal del eje
(4)	Cojinete soporte del eje
(5)	Rótula axial, barra de acoplamiento
(6)	Manguito, brazo columna de dirección
(7)	Fuelle, dirección
(8)	Articulación, árbol de dirección
(9)	Ojo de la palanca, barra de acoplamiento
(10)	Casquillo, estabilizador
(11)	Suspensión, barra oscilante
(12)	Suspensión, carcasa de rodamiento de rueda
(13)	Suspensión, barra de acoplamiento
(14)	Suspensión, barra de acoplamiento del estabilizador
(15)	Barra oscilante, suspensión de ruedas
(16)	Varillaje de dirección
(17)	Soporte del mecanismo de dirección
(18)	Barra de dirección
(19)	Palanca intermedia de dirección
(20)	Kit de reparación, rótula axial, barra de acoplamiento
(21)	Kit de reparación, travesaño de guía
(22)	Kit de reparación, barra oscilante
(23)	Kit de reparación, brazo transversal
(24)	Kit de reparación, suspensión de ruedas
(25)	Kit de reparación, rótula de suspensión / carga
(26)	Tornillo, alineamiento de la cabeza
(27)	Barra de acoplamiento
(28)	Cabeza de la barra de acoplamiento
(29)	Soporte del estabilizador
(30)	Barra /Travesaño, suspensión de ruedas
(31)	Barra /Travesaño, estabilizador
(32)	Rótula de suspensión / carga
(33)	Articulación angular, barra de empuje de la dirección
(34)	Sustituir los soportes hidráulicos (siempre por pares) por un soporte convencional
(35)	1J-W.. P (Mosel) D (Bratislava) B (Bruselas) W (Wolfsburgo)
(36)	Tipo de eje
(37)	Carga de eje [kg]
(38)	Cantidad por eje
(39)	Diámetro exterior [mm]
(40)	Rosca exterior 1 [mm]
(41)	Rosca exterior [mm]
(42)	Modelo de construcción
(43)	Ø orificio 1 / Ø orificio 2 [mm]
(44)	Ø orificio [mm]
(45)	Ancho [mm]
(46)	Grosor discos de freno [mm]
(47)	Grosor [mm]
(48)	Brazo oscilante triangular
(49)	Barra de compresión

Traducciones

(50) Diámetro 1 [mm]
(51) Diámetro 1 / Diámetro 2 [mm]
(52) Diámetro 2 [mm]
(53) Diámetro estabilizador [mm]
(54) Diámetro [mm]
(55) Número de perforaciones de las llantas
(56) Tamaño de llantas [pulg.]
(57) Diámetro agujero brida [mm]
(58) Tracción delantera
(59) Barra guía
(60) Alternador
(61) Caja de cambios automática de 3 marchas
(62) Caja de cambios automática de 5 marchas
(63) Tamaño de rosca
(64) Tamaño de rosca 1
(65) Tamaño de rosca 2
(66) Soporte de caucho
(67) Soporte de caucho-metal
(68) Tracción trasera
(69) Elevación [mm]
(70) Soporte hidráulico
(71) Altura [mm]
(72) Diámetro interior 1 [mm]
(73) Diámetro interior 2 [mm]
(74) Diámetro interior [mm]
(75) Rosca interior [mm]
(76) Número KBA
(77) Medida cónica [mm]
(78) Inclinación del cono
(79) Barra de acoplamiento
(80) Junta universal
(81) Distancia taladros 1 / Distancia taladros 2
(82) Número de perforaciones
(83) Modelo nacional: Europa
(84) Longitud [mm]
(85) Longitud interior [mm]
(86) Longitud total [mm]
(87) Longitud 1 / Longitud 2 [mm]
(88) Brazo oscilante longitudinal
(89) Con perforaciones de brida ovales
(90) Con perforaciones de brida redondas
(91) Solo para rótulas axiales OE 381299 con 18 mm de diámetro
(92) Solo en conexión con fuelle 357 422 831 B (ZF)
(93) Carga útil [kg]
(94) Barra Panhard
(95) Biela de suspensión
(96) Brazo transversal articulado
(97) Distancia entre ejes [mm]
(98) Dimensión de los neumáticos

ZF Friedrichshafen AG | ZF Services | Obere Weiden 12 | 97424 Schweinfurt | Germany | info.zf-services@zf.com | www.zf.com

Traducciones

(99) Tubo Ø [mm]
(100) Diámetro del tubo en el asiento para fuelle de 12,7 mm (dirección TRW)
(101) Diámetro del tubo en el asiento para fuelle de 15 mm (dirección ZF)
(102) Discos / Tambor
(103) Brazo oscilante oblicuo
(104) Barra de empuje
(105) Observar la información de servicio
(106) Barra para ángulo de inclinación
(107) Número del eje delantero
(108) Barra de tracción
(109) Lado del muñón del eje
(110) Adaptador incluido
(111) Número de piezas necesarias
(112) Ajustable / reajustable
(113) Eléctrico
(114) Electro-hidráulico
(115) Lado del conductor
(116) Para
(117) Para diámetro de los discos de freno [mm]
(118) Para vehículos con cabina con suspensión neumática de 2 puntos
(119) Para vehículos con ABC
(120) Para vehículos con ABS
(121) Para vehículos con transmisión automática
(122) Para vehículos con suspensión de ballesta
(123) Para vehículos con cabina doble
(124) Para vehículos con ESP
(125) Para vehículos con cabina simple
(126) Para vehículos con chasis FlexRide
(127) Para vehículos con techo alto
(128) Para vehículos con suspensión IDS
(129) Para vehículos con chasis confort
(130) Para vehículos con amortiguador de dirección
(131) Para vehículos con limitación del ángulo de dirección
(132) Para vehículos con suspensión neumática
(133) Para vehículos con sistema de control de presión de los neumáticos
(134) Para vehículos con caja de cambios manual
(135) Para vehículos con suspensión off-road
(136) Para vehículos con suspensión de muelle helicoidal
(137) Para vehículos con chasis deportivo
(138) Para vehículos con estabilizador
(139) Para vehículos con chasis estándar
(140) Para vehículos con luz xenón
(141) Para vehículos con regulación activa del estabilizador
(142) Para vehículos con suspensión electrónica
(143) Para vehículos con servodirección eléctrica
(144) Para vehículos con dirección electrohidráulica
(145) Para vehículos con altura libre aumentada
(146) Para vehículos con dirección asistida en función de la velocidad
(147) Para vehículos con chasis rebajado

Traducciones

(148) Para vehículos con chasis reforzado
(149) Para vehículos con estabilizador reforzado
(150) Para vehículos con frenos reforzados
(151) Para vehículos sin ABC
(152) Para vehículos sin ABS
(153) Para vehículos sin ESP
(154) Para vehículos sin chasis FlexRide
(155) Para vehículos sin techo alto
(156) Para vehículos sin chasis IDS
(157) Para vehículos sin amortiguador de dirección
(158) Para vehículos sin limitación del ángulo de dirección
(159) Para vehículos sin suspensión neumática
(160) Para vehículos sin suspensión M-Technik
(161) Para vehículos sin regulación de nivel
(162) Para vehículos sin sistema de control de presión de los neumáticos
(163) Para vehículos sin suspensión off-road
(164) Para vehículos sin chasis deportivo
(165) Para vehículos sin luz xenón
(166) Para vehículos sin estabilización activa
(167) Para vehículos sin suspensión electrónica
(168) Para vehículos sin dirección electrohidráulica
(169) Para vehículos sin estabilizador reforzado
(170) Para vehículos sin chasis reforzado
(171) Para barra guía
(172) Para el ID del mecanismo de dirección
(173) Para el fabricante del mecanismo de dirección
(174) Para el fabricante de la dirección
(175) Para vehículos con dirección a la izquierda / derecha
(176) Para brazo oscilante longitudinal
(177) Para número OE
(178) Para número PR
(179) Para varilla de péndulo
(180) Para brazo transversal
(181) Para rosca derecha
(182) Para brazo oscilante
(183) Para barra de empuje
(184) Para barra de acoplamiento de 18 mm de diámetro
(185) Para barra de acoplamiento de 22 mm de diámetro
(186) Para barra curvada
(187) Para rótula de suspensión
(188) Para rótula de suspensión con tornillo M12
(189) Para barra de tracción
(190) Para carga útil aumentada
(191) Para vehículos blindados
(192) Hidráulico
(193) Suspendido
(194) Longitudinal
(195) Carga máxima [kg]
(196) Con material de montaje

ZF Friedrichshafen AG | ZF Services | Obere Weiden 12 | 97424 Schweinfurt | Germany | info.zf-services@zf.com | www.zf.com

Traducciones

(197) Con tubo de Conexión
(198) Con material de fijación
(199) Con pletina de muelle
(200) Con cojinete de caucho
(201) Con rosca interior
(202) Con llanta de metal ligero
(203) Con amortiguador de dirección
(204) Con rosca izquierda
(205) Con casquillos de montaje
(206) Con rosca derecha
(207) Con abrazadera
(208) Con rótula de suspensión / carga
(209) Con accesorios
(210) No para
(211) No válido para vehículos con servodirección dependiente de la velocidad
(212) No para tamaño de llantas [pulg.]
(213) No válido para fabricantes de mecanismos de dirección
(214) No válido para modelo nacional: Brasil
(215) No válido para modelo nacional: Canadá
(216) No válido para modelo nacional: EE.UU.
(217) No para número PR
(218) No para taxis
(219) No para llanta de garganta
(220) No para vehículos blindados
(221) No para distancia entre ejes prolongada
(222) Sólo en conexión con
(223) Reemplazar sólo por pares
(224) Sin material de montaje
(225) Sin material de fijación
(226) Sin manguito
(227) Sin restricción
(228) Sin cojinete de caucho
(229) Sin soporte
(230) Sin rótula de suspensión / carga
(231) Sin accesorios
(232) Naranja
(233) Lado de la rueda
(234) Pedir por separado
(235) De pie
(236) Ajustable
(237) Peso total autorizado [kg]
(238) Al cilindro 1

Memo

Informazioni generali

Tutti i prodotti riportati in questo catalogo devono essere montati esclusivamente dal personale qualificato di un'officina specializzata.

I componenti dello sterzo e del telaio sono pezzi fondamentali che devono garantire la sicurezza del veicolo in ogni situazione. Per questo motivo i requisiti di costruzione, produzione e montaggio sono particolarmente severi.

Per garantire il funzionamento corretto dei nostri prodotti dopo l'installazione:

- Osservare le indicazioni del produttore del veicolo
- Utilizzare i valori di configurazione corretti e lo strumento speciale indicato
- Sostituire sempre i componenti di fissaggio con pezzi nuovi con dimensioni e valori di stabilità corretti

I componenti di fissaggio (viti, dadi, ecc.) sono fondamentali per la sicurezza. L'utilizzo di componenti di fissaggio errati può causare danni e gravi incidenti. Per molti articoli LEMFÖRDER vengono acclusi alla confezione nuovi elementi di fissaggio.

Per soddisfare le vostre richieste, abbiamo bisogno del numero di ordine completo, ad esempio:

Tirante trasversale **29421 01**

In caso di dubbio, indicate anche il modello e l'anno di costruzione del veicolo a cui è destinato l'articolo desiderato.

Tutti i diritti riservati. La riproduzione o l'utilizzo, anche parziale, di questo catalogo per la realizzazione di uno proprio non sono ammessi senza espressa autorizzazione.

I numeri dei pezzi di ricambio dei costruttori di vetture servono solo ai fini di un raffronto. Non è ammesso l'utilizzo di tali dati nelle fatture destinate ai proprietari di vetture.

Le condizioni commerciali generali aggiornate sono disponibili su Internet all'indirizzo www.zf.com/services/documents

www.zf.com/services/catalog

WebCat
Catalogo online

InCat
Catalogo elettronico

PrintCat
Cataloghi stampati

Indice

Index	U2
Simboli	U3
Informazioni generali	V31
Terminali delle barre di accoppiamento	V32
Giunti assiali	V32
Barre di accoppiamento	V33
Braccio oscillante	V33
Giunto orientabile	V33
Struttura del catalogo	V34
Traduzione	V35 - V39
Lista aritmetica	1140 - 1182
Lista di riscontro	1183 - 1195
Nuove acquisizioni	1196 - 1200
Numeri d'ordine modificati	1200 - 1201

Terminali delle barre di accoppiamento

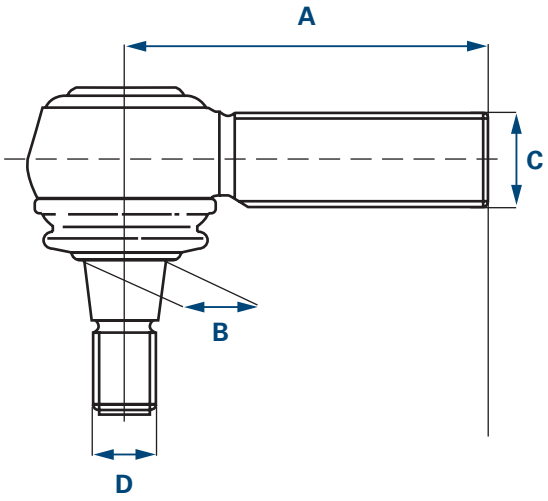

A Lunghezza
B Ø Cono
C Dimensioni filettatura 1
* Filettatura esterna
D Dimensioni filettatura 2
* Filettatura esterna

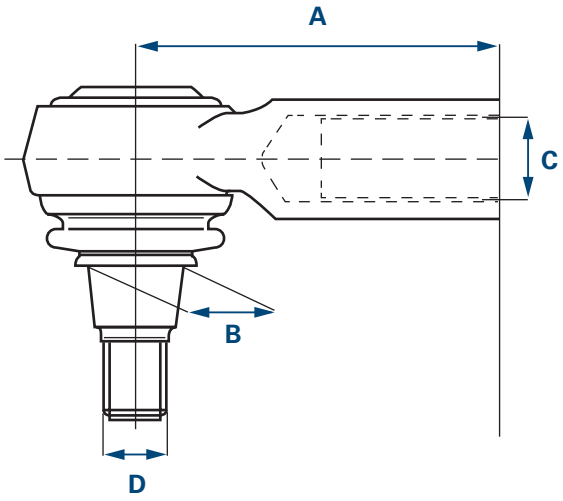

A Lunghezza
B Ø Cono
C Dimensioni filettatura 1
* Filettatura interna
D Dimensioni filettatura 2
* Filettatura esterna

Giunti assiali

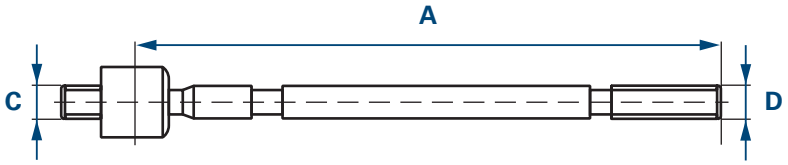

A Lunghezza
C Dimensioni filettatura 1
* Filettatura esterna
D Dimensioni filettatura 2
* Filettatura esterna

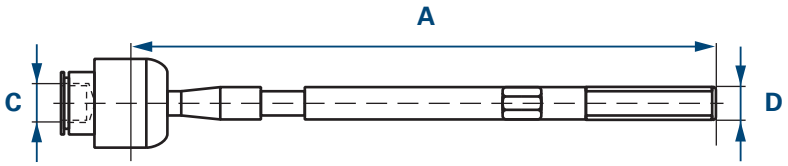

A Lunghezza
C Dimensioni filettatura 1
* Filettatura interna
D Dimensioni filettatura 2
* Filettatura esterna

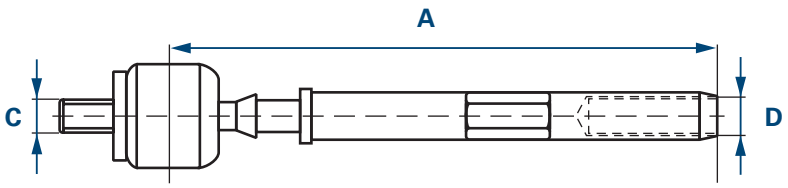

A Lunghezza
C Dimensioni filettatura 1
* Filettatura esterna
D Dimensioni filettatura 2
* Filettatura interna

ZF Friedrichshafen AG | ZF Services | Obere Weiden 12 | 97424 Schweinfurt | Germany | info.zf-services@zf.com | www.zf.com

Barre di accoppiamento

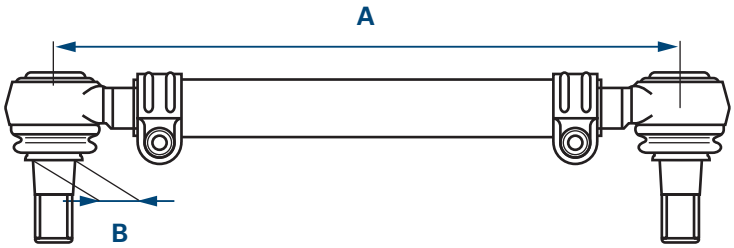

A Lunghezza
B Ø Cono

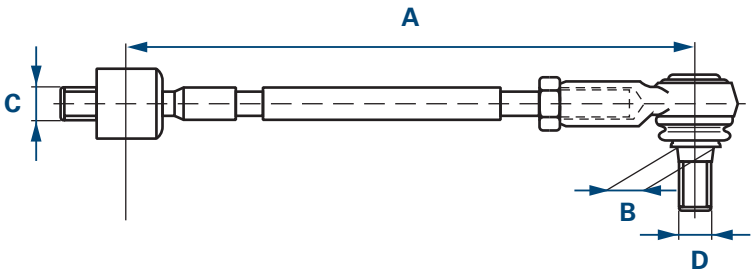

A Lunghezza
B Ø Cono
C Dimensioni filettatura 1
* Filettatura esterna
D Dimensioni filettatura 2
* Filettatura esterna

Braccio oscillante

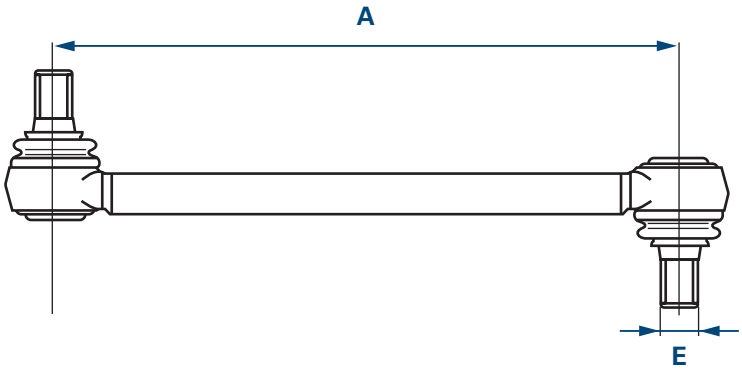

A Lunghezza
E Dimensioni filettatura

Giunto orientabile

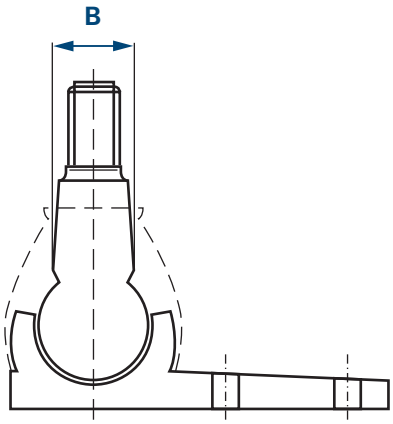

B Ø Cono

Struttura del catalogo

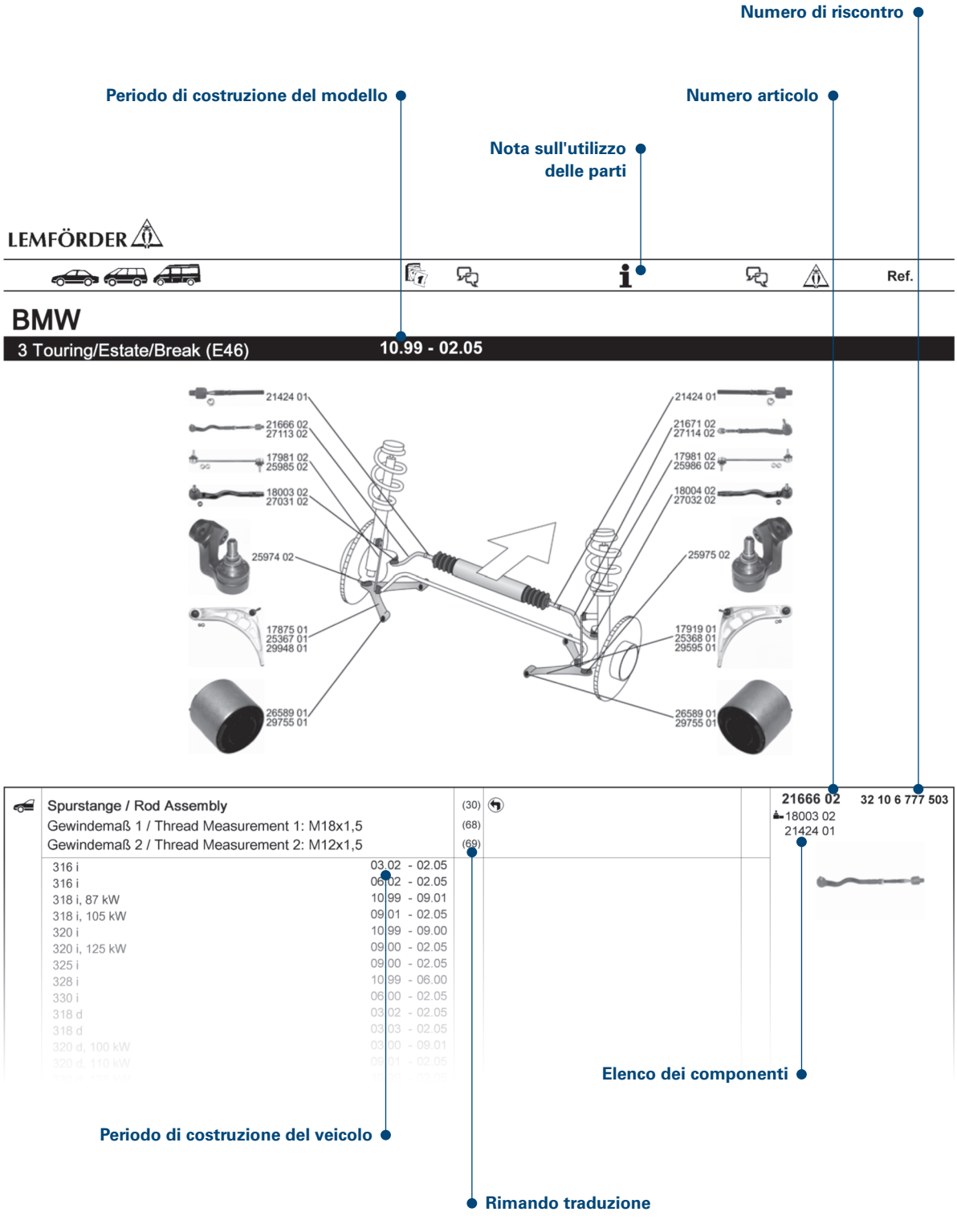

ZF Friedrichshafen AG | ZF Services | Obere Weiden 12 | 97424 Schweinfurt | Germany | info.zf-services@zf.com | www.zf.com

Traduzione

(1)	Supporto corpo assale
(2)	Gruppo supporto corpo assale
(3)	Supporto asta di reazione
(4)	Supporto elemento portante assale
(5)	Snodo assiale, tirante trasversale
(6)	Boccola, leva dello sterzo
(7)	Soffietto, sterzo
(8)	Snodo, albero braccio di comando sterzo
(9)	Occhio leva, tirante trasversale
(10)	Boccola supporto, stabilizzatore
(11)	Supporto braccio sospensione
(12)	Supporto portacuscinetto ruota
(13)	Supporto barra di accoppiamento
(14)	Supporto barra di accoppiamento dello stabilizzatore
(15)	Braccio oscillante, sospensione
(16)	Tiranteria sterzo
(17)	Supporto scatola sterzo
(18)	Tirante sterzo
(19)	Leva intermedia dello sterzo
(20)	Kit di riparazione, giunto assiale tirante trasversale
(21)	Kit riparazione, barra di guida
(22)	Kit riparazione, braccio sospensione
(23)	Kit riparazione, braccio trasversale
(24)	Kit riparazione, sospensione
(25)	Kit riparazione, snodo portante / di guida
(26)	Vite, regolazione convergenza
(27)	Tirante trasversale
(28)	Testa del tirante trasversale
(29)	Supporto stabilizzatore
(30)	Asta / Barra, sospensione
(31)	Asta / Barra, stabilizzatore
(32)	Snodo portante / di guida
(33)	Snodo angolare, tirante longitudinale comando sterzo
(34)	Sostituire i supporti idraulici a coppie con un cuscinetto convenzionale
(35)	1J-W.. P (Mosella) D (Bratislava) B (Bruxelles) W (Wolfsburg)
(36)	Versione assale
(37)	Carico per assale [kg]
(38)	Numero per assale
(39)	Diametro esterno [mm]
(40)	Filettatura esterna 1 [mm]
(41)	Filettatura esterna [mm]
(42)	Modello
(43)	Ø foro 1 / Ø foro 2 [mm]
(44)	Ø alesaggio [mm]
(45)	Larghezza [mm]
(46)	Spessore disco freno [mm]
(47)	Spessore [mm]
(48)	Triangolo oscillante
(49)	Barra di pressione

Traduzione

(50)	Diametro 1 [mm]
(51)	Diametro 1 / Diametro 2 [mm]
(52)	Diametro 2 [mm]
(53)	Diametro stabilizzatore (mm)
(54)	Diametro [mm]
(55)	Cerchio, numero di fori
(56)	Misura cerchioni [pollici]
(57)	Diametro foro flangia [mm]
(58)	Trazione anteriore
(59)	Asta di guida
(60)	Alternatore
(61)	Cambio automatico a 3 marce
(62)	Cambio automatico a 5 marce
(63)	Dimensioni filettatura
(64)	Dimensioni filettatura 1
(65)	Dimensioni filettatura 2
(66)	Cuscinetto in gomma
(67)	Supporto in metallo-gomma
(68)	Trazione posteriore
(69)	Corsa [mm]
(70)	Supporto idraulico
(71)	Altezza [mm]
(72)	Diametro interno 1 [mm]
(73)	Diametro interno 2 [mm]
(74)	Diametro interno [mm]
(75)	Filettatura interna [mm]
(76)	N° KBA (Mot. Civ.Ted.)
(77)	Calibro conico [mm]
(78)	Passo codolo conico
(79)	Asta di aggancio
(80)	Giunto cardanico
(81)	Distanza foro 1 / Distanza foro 2
(82)	N° fori
(83)	Modello p. paesi: Europa
(84)	Lunghezza [mm]
(85)	Lunghezza interna [mm]
(86)	Lunghezza totale [mm]
(87)	Lunghezza 1 / Lunghezza 2 [mm]
(88)	Braccio longitudinale
(89)	Con fori flangia ovali
(90)	Con fori flangia tondi
(91)	Solo per snodi assiali OE 381299 con Ø 18 mm
(92)	Solo in abbinamento a soffietto 357 422 831 B (ZF)
(93)	Carico utile [kg]
(94)	Barra Panhard
(95)	Asta del pendolo
(96)	Braccio trasversale
(97)	Passo ruote [mm]
(98)	Dimensioni pneumatici

ZF Friedrichshafen AG | ZF Services | Obere Weiden 12 | 97424 Schweinfurt | Germany | info.zf-services@zf.com | www.zf.com

Traduzione

(99) Ø tubo [mm]
(100) Diametro tubo sulla sede per il soffietto 12,7 mm (sterzo TRW)
(101) Diametro tubo sulla sede per il soffietto 15 mm (sterzo ZF)
(102) Dischi / Tamburo
(103) Braccio inclinato
(104) Asta di spinta
(105) Rispettare la Service Information
(106) Barra inclinata
(107) N° assale ant.
(108) Barra di trazione
(109) Lato fuso a snodo
(110) Adattatore accluso
(111) N° pezzi occorrenti
(112) Regolabile / spostabile
(113) Elettrico
(114) Elettro-idraulico
(115) Lato conducente
(116) Per
(117) Per diametro dischi freno [mm]
(118) Per veicoli con cabina con 2 punti di sospensione pneumatica
(119) Per veicoli con ABC
(120) Per veicoli con ABS
(121) Per veicoli con cambio automatico
(122) Per veicoli con sospensioni con molla a lamina
(123) Per veicoli con cabina doppia
(124) Per veicoli con ESP
(125) Per veicoli con cabina semplice
(126) Per veicoli con telaio FlexRide
(127) Per veicoli con tetto alto
(128) Per veicoli con autotelaio IDS
(129) Per veicoli con autotelaio comfort
(130) Per veicoli con smorzatore di sterzata
(131) Per veicoli con limitazione dell'angolo di sterzata
(132) Per veicoli con sospensioni pneumatiche
(133) Per veicoli con sist. controllo pressione pneumatici
(134) Per veicoli con cambio manuale
(135) Per veicoli con dotazione per strade dissestate
(136) Per veicoli con sospensioni con molla elicoidale
(137) Per veicoli con autotelaio sportivo
(138) Per veicoli con stabilizzatore
(139) Per veicoli con autotelaio standard
(140) Per veicoli con luci allo xeno
(141) Per veicoli con regolazione attiva della barra stabilizzatrice
(142) Per veicoli con regolazione elettr. ammortizzazione
(143) Per vetture con servosterzo elettrico
(144) Per veicoli con sterzo elettroidraulico
(145) Per veicoli con altezza da terra maggiorata
(146) Per veicoli con servosterzo in funzione della velocità
(147) Per veicoli con autotelaio abbassato

Traduzione

(148) Per veicoli con autotelaio rinforzato
(149) Per veicoli con stabilizzatore rinforzato
(150) Per veicoli con freno rinforzato
(151) Per veicoli senza ABC
(152) Per veicoli senza ABS
(153) Per veicoli senza ESP
(154) Per veicoli senza telaio FlexRide
(155) Per veicoli senza tetto alto
(156) Per veicoli senza autotelaio IDS
(157) Per veicoli senza smorzatore di sterzata
(158) Per veicoli senza limitazione dell'angolo di sterzata
(159) Per veicoli senza sospensioni pneumatiche
(160) Per veicoli senza M-Technik
(161) Per veicoli senza regolazione di livello
(162) Per veicoli senza sistema controllo pressione pneumatici
(163) Per veicoli senza versione per strade sconnesse
(164) Per veicoli senza assetto sportivo
(165) Per veicoli senza luci allo xeno
(166) Per veicoli senza controllo attivo dello stabilizzatore
(167) Per veicoli senza regolazione elettronica dell'ammortizzatore
(168) Per veicoli senza sterzo elettroidraulico
(169) Per veicoli senza stabilizzatore rinforzato
(170) Per veicoli senza autotelaio rinforzato
(171) Per asta di guida
(172) Per ID scatola comando sterzo
(173) Per produttori scatole comando sterzo
(174) Per produttori sterzi
(175) Per veicolo con guida a sinistra / a destra
(176) Per braccio longitudinale
(177) Per codice OE
(178) Per codice PR
(179) Per asta del pendolo
(180) Per braccio trasversale
(181) Per filetto destrorso
(182) Per braccio inclinato
(183) Per biella
(184) Per tirante trasversale Ø 18 mm
(185) Per tirante trasversale con diametro 22 mm
(186) Per braccio campanatura
(187) Per snodo portante
(188) Per snodo portante con vite M12
(189) Per barra di trazione
(190) Per portata utile maggiorata
(191) Per veicoli corazzati
(192) Idraulico
(193) Pendente
(194) Longitudinale
(195) Carico massimo [kg]
(196) Con materiale di montaggio

ZF Friedrichshafen AG | ZF Services | Obere Weiden 12 | 97424 Schweinfurt | Germany | info.zf-services@zf.com | www.zf.com

Traduzione

(197) Con tubo di allaccciamento
(198) Con materiale di fissaggio
(199) Con piattello di sostegno molla
(200) Con supporto in gomma
(201) Con filettatura interna
(202) Con cerchi in lega leggera
(203) Con smorzatore di sterzata
(204) Con filettatura sinistrorsa
(205) Con manicotti di montaggio
(206) Con filettatura destrorsa
(207) Con fascetta
(208) Con snodo portante / di guida
(209) Con accessori
(210) Non per
(211) Non per veicoli con servosterzo in funzione della velocità
(212) Non per misura cerchioni [pollici]
(213) Non per produttori di scatole sterzo
(214) Non per versione Paese: Brasile
(215) Non per versione Paese: Canada
(216) Non per versione Paese: USA
(217) Non per n° PR
(218) Non per taxi
(219) Non per cerchione a canale
(220) Non per veicoli corazzati
(221) Non per passo allungato
(222) Solo in combinazione con
(223) Sostituire solo in coppia
(224) Senza materiale di montaggio
(225) Senza materiale di fissaggio
(226) Senza boccola
(227) Senza limitazione
(228) Senza supporto in gomma
(229) Senza supporto
(230) Senza snodo portante / di guida
(231) Senza accessori
(232) Arancione
(233) Lato ruota
(234) Ordinare separatamente
(235) Ritto
(236) Regolabile
(237) Peso max consentito (kg)
(238) Al cilindro 1

Memo

Informacje ogólne

Wszelkie produkty, wskazane w niniejszym katalogu, mogą być montowane tylko przez wykwalifikowanych pracowników warsztatów samochodowych.

Elementy układu kierowniczego i podwozia odgrywają istotną rolę w zapewnianiu bezpieczeństwa jazdy bez względu na okoliczności. Dlatego w przypadku tych części stawiane są szczególnie wysokie wymagania dotyczące ich konstrukcji, wytwarzania i montażu.

Aby zapewnić bezproblemowe działanie naszych produktów po ich zainstalowaniu, należy:

- Przestrzegać zaleceń producenta pojazdu
- Stosować prawidłowe ustawienia parametrów i wymagane oprzyrządowanie specjalne
- Zastępować zużyte złącza wyłącznie nowymi częściami o prawidłowych wymiarach i stosować przy tym wymagane momenty sił

Złącza (śruby, nakrętki itp.) odgrywają istotną rolę w zapewnianiu bezpieczeństwa jazdy. Stosowanie nieprawidłowych złączy może prowadzić do uszkodzeń i poważnych wypadków. W przypadku wielu produktów firmy LEMFÖRDER nowe złącza są dołączane do głównej pozycji zamówienia.

W przypadku zamówień niezbędny jest pełny numer zamówieniowy, np.:

Drążek kierowniczy poprzeczny **29421 01**

W przypadku wątpliwości należy podawać również oznaczenie typu i rok produkcji samochodu, dla którego przeznaczony jest zamawiany artykuł.

Wszystkie prawa zastrzeżone. Powielanie oraz wykorzystywanie niniejszego katalogu – również we fragmentach – w celu wykonania własnego katalogu jest bez jednoznacznej zgody niedozwolone.

Numery części zamiennych producentów pojazdów służą jedynie do porównania. Wykorzystanie takich danych na fakturach dla właścicieli pojazdów jest niedozwolone.

Aktualne Ogólne warunki handlowe można znaleźć pod adresem www.zf.com/services/documents

www.zf.com/services/catalog

WebCat
Katalog online

InCat
Katalog elektroniczny

PrintCat
Katalog drukowany

Spis treści

Index	U2
Symbole	U6
Informacje ogólne	V41
Końcówki drążka poprzecznego	V42
Przeguby osiowe	V42
Drążki poprzeczne	V43
Stabilizator	V43
Przegub kołowy	V43
Struktura katalogu	V44
Tłumaczenia	V45 - V49
Lista z numerami	1140 - 1182
Lista porównawcza	1183 - 1195
Nowe produkty	1196 - 1200
Zmieniony numer części	1200 - 1201

Końcówki drążka poprzecznego

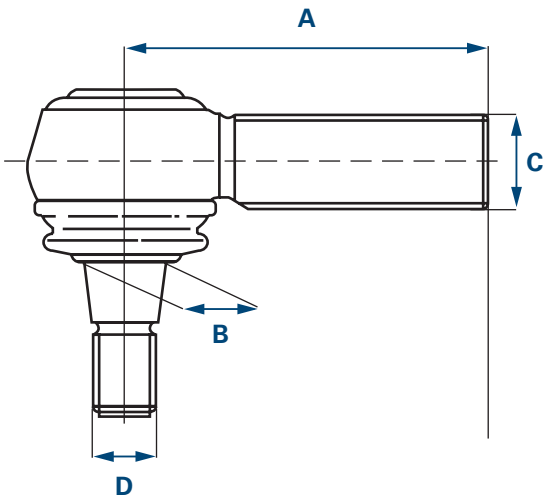

A Długość
B Ø Stożek
C Wymiar gwintu 1
* Gwint zewnętrzny
D Wymiar gwintu 2
* Gwint zewnętrzny

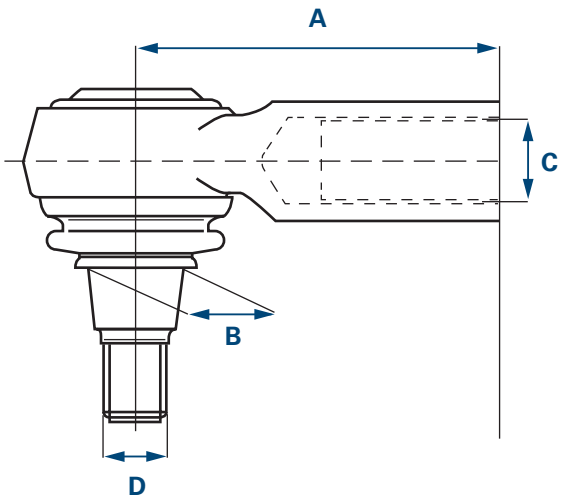

A Długość
B Ø Stożek
C Wymiar gwintu 1
* Gwint wewnętrzny
D Wymiar gwintu 2
* Gwint zewnętrzny

Przeguby osiowe

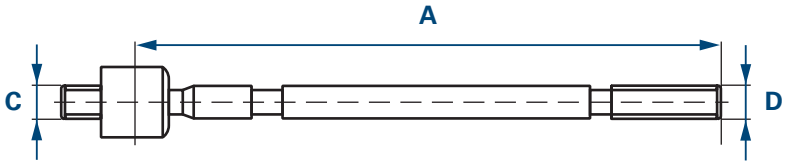

A Długość
C Wymiar gwintu 1
* Gwint zewnętrzny
D Wymiar gwintu 2
* Gwint zewnętrzny

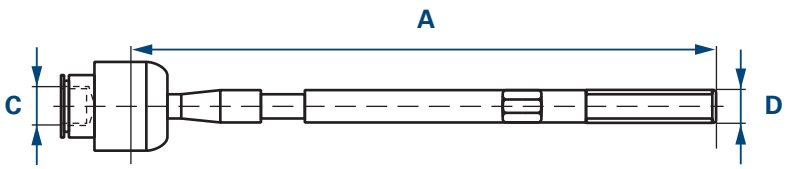

A Długość
C Wymiar gwintu 1
* Gwint wewnętrzny
D Wymiar gwintu 2
* Gwint zewnętrzny

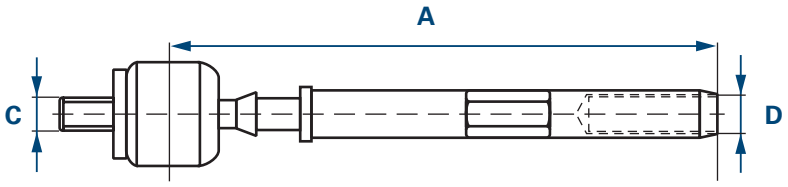

A Długość
C Wymiar gwintu 1
* Gwint zewnętrzny
D Wymiar gwintu 2
* Gwint wewnętrzny

ZF Friedrichshafen AG | ZF Services | Obere Weiden 12 | 97424 Schweinfurt | Germany | info.zf-services@zf.com | www.zf.com

Drążki poprzeczne

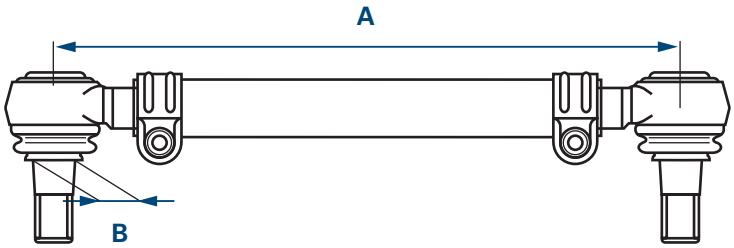

A Długość
B Ø Stożek

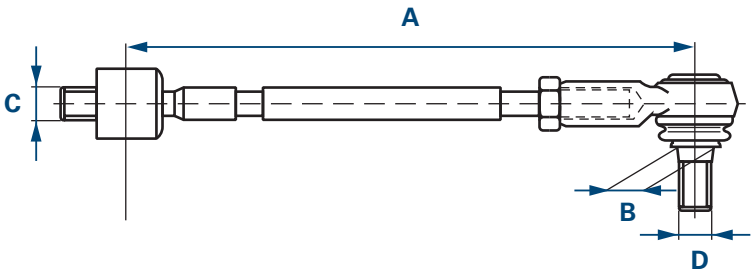

A Długość
B Ø Stożek
C Wymiar gwintu 1
* Gwint zewnętrzny
D Wymiar gwintu 2
* Gwint zewnętrzny

Stabilizator

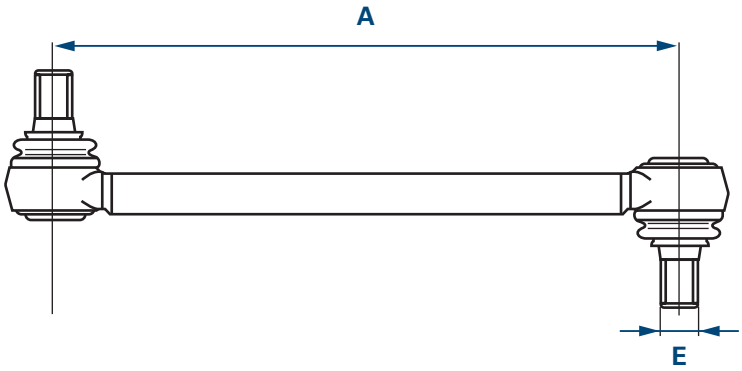

A Długość
E Wymiar gwintu

Przegub kołowy

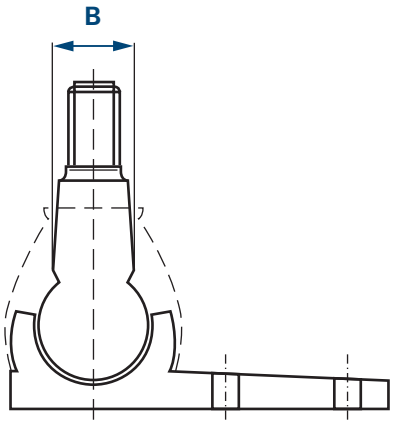

B Ø Stożek

Struktura katalogu

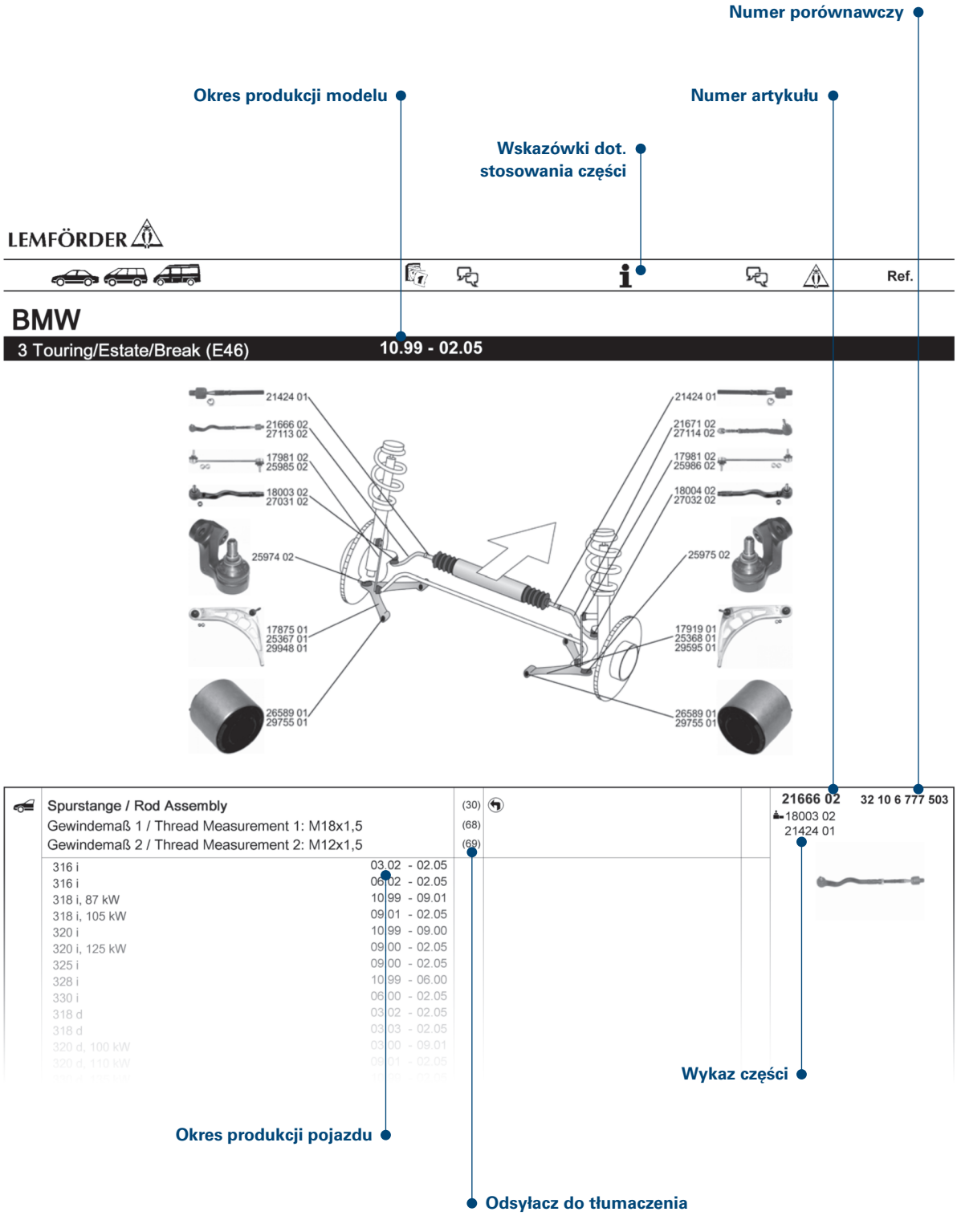

ZF Friedrichshafen AG | ZF Services | Obere Weiden 12 | 97424 Schweinfurt | Germany | info.zf-services@zf.com | www.zf.com

Tłumaczenia

(1)	Łożysko obudowy mostu napędowego
(2)	Zespół łożyskowy obudowy mostu napędowego
(3)	Łożysko słupka osi
(4)	Łożysko wspornika osi
(5)	Przegub osiowy, drążek kierowniczy poprzeczny
(6)	Tuleja, dźwignia kierownicy
(7)	Mieszek sprężysty, układ kierowniczy
(8)	Przegub, wałek kierowniczy
(9)	Oczko dźwigni, drążek kierowniczy poprzeczny
(10)	Tuleja łożyskowa, stabilizator
(11)	Łożyskowanie, wahacz
(12)	Łożyskowanie, obudowa łożysk kół
(13)	Łożyskowanie, drążek kierowniczy poprzeczny
(14)	Łożyskowanie, drążek sprzęgający stabilizatora
(15)	Wahacz, zawieszenie kół
(16)	Zespół drążków kierowniczych
(17)	Łożysko przekładni kierowniczej
(18)	Drążek kierowniczy
(19)	Dźwignia pośrednia zwrotnicy
(20)	Zestaw naprawczy, przegub osiowy drążka kierowniczego
(21)	Zestaw naprawczy, słupek prowadzący
(22)	Zestaw naprawczy, wahacz
(23)	Zestaw naprawczy, wahacz poprzeczny
(24)	Zestaw naprawczy, zawieszenie kół
(25)	Zestaw naprawczy, przegub nośny / prowadzący
(26)	Śruba, regulacja zbieżności
(27)	Drążek kierowniczy poprzeczny
(28)	Przegub drążka kierowniczego poprzecznego
(29)	Łożysko stabilizatora
(30)	Drążek / słupek, zawieszenie kół
(31)	Drążek / rozpórka, stabilizator
(32)	Przegub nośny / prowadzący
(33)	Przegub kątowy, drążek kierowniczy podłużny
(34)	Wymienić łożyska hydrauliczne parami na łożysko konwencjonalne
(35)	1J-W.. P (Mozela) D (Bratysława) B (Bruksela) W (Wolfsburg)
(36)	Rodzaj osi
(37)	Nacisk na oś [kg]
(38)	Liczba na oś
(39)	Średnica zewnętrzna [mm]
(40)	Gwint zewnętrzny 1 [mm]
(41)	Gwint zewnętrzny [mm]
(42)	Model
(43)	Ø otworu 1 / Ø otworu 2 [mm]
(44)	Ø otworu [mm]
(45)	Szerokość [mm]
(46)	Grubość tarczy hamulcowej [mm]
(47)	Grubość [mm]
(48)	Wahacz trójkątny
(49)	Drążek dociskowy

Tłumaczenia

(50) Średnica 1 [mm]
(51) Średnica 1 / Średnica 2 [mm]
(52) Średnica 2 [mm]
(53) Średnica stabilizatora [mm]
(54) Średnica [mm]
(55) Ilość otworów w feldze
(56) Wielkość obręczy [cale]
(57) Średnica otworu kołnierza [mm]
(58) Napęd przedni
(59) Drążek prowadzący
(60) Alternator
(61) Skrzynia automatyczna 3-biegowa
(62) Skrzynia automatyczna 5-biegowa
(63) Wymiar gwintu
(64) Wymiar gwintu 1
(65) Wymiar gwintu 2
(66) Łożysko gumowe
(67) Łożysko gumowo-metalowe
(68) Napęd na tylne koła
(69) Skok [mm]
(70) Łożysko hydrauliczne
(71) Wysokość [mm]
(72) Średnica wewnętrzna 1 [mm]
(73) Średnica wewnętrzna 2 [mm]
(74) Średnica wewnętrzna [mm]
(75) Gwint wewnętrzny [mm]
(76) Numer KBA
(77) Wymiar stożka [mm]
(78) Skok stożka
(79) Drążek skrętny łącznikowy
(80) Przegub krzyżowy
(81) Rozstaw otworów 1 / 2
(82) Liczba otworów
(83) Wersja krajowa: Europa
(84) Długość [mm]
(85) Długość wewnętrzna [mm]
(86) Długość całkowita [mm]
(87) Długość 1 / Długość 2 [mm]
(88) Wahacz wzdłużny
(89) Z owalnymi otworami kołnierzy
(90) Z okrągłymi otworami kołnierzy
(91) Tylko do przegubów osiowych OE 381299 o średnicy 18 mm
(92) Tylko w połączeniu z mieszkiem sprężystym 357 422 831 B (ZF)
(93) Masa użytkowa [kg]
(94) Drążek Panharda
(95) Drążek wahliwy
(96) Wahacz poprzeczny
(97) Rozstaw kół [mm]
(98) Wielkość opon

ZF Friedrichshafen AG | ZF Services | Obere Weiden 12 | 97424 Schweinfurt | Germany | info.zf-services@zf.com | www.zf.com

Tłumaczenia

(99) Rura o śr. [mm]
(100) Średnica rury na gnieździe mieszka sprężystego 12,7 mm (układ kierowniczy TRW)
(101) Średnica rury na gnieździe mieszka sprężystego 15 mm (układ kierowniczy ZF)
(102) Tarcze / Bęben
(103) Wahacz skośny
(104) Popychacz
(105) Przestrzegać informacji serwisowych
(106) Podpora ochronna
(107) Numer przedniej osi
(108) Cięgło
(109) Po stronie zwrotnicy
(110) Dołączony adapter
(111) Wymagana ilość
(112) Nastawny
(113) Elektryczny
(114) Elektryczno-hydrauliczny
(115) Po stronie kierowcy
(116) Do
(117) Do tarczy hamulcowej o średnicy [mm]
(118) Dla pojazdów z 2-punktową, amortyzowaną pneumatycznie kabiną kierowcy
(119) Do pojazdów z ABC
(120) Do pojazdów z ABS
(121) Do pojazdów z automatyczną skrzynią biegów
(122) Do pojazdów z resorami piórowymi
(123) Do pojazdów z podwójną kabiną
(124) Do pojazdów z ESP
(125) Do pojazdów z pojedynczą kabiną
(126) Dla pojazdów z układem jezdnym FlexRide
(127) Do pojazdów z podwyższonym dachem
(128) Do pojazdów z podwoziem IDS
(129) Do pojazdów z zawieszeniem komfortowym
(130) Do pojazdów z amortyzatorem układu kierowniczego
(131) Dla pojazdów z ograniczeniem kąta skrętu
(132) Do pojazdów z resorowaniem pneumatycznym
(133) Do pojazdów z systemem kontroli ciśnienia w oponach
(134) Do pojazdów z mechaniczną skrzynią biegów
(135) Do pojazdów z zawieszeniem terenowym
(136) Do pojazdów z zawieszeniem ze sprężynami śrubowymi
(137) Do pojazdów z podwoziem sportowym
(138) Do pojazdów ze stabilizatorem
(139) Do pojazdów z podwoziem standardowym
(140) Do pojazdów z oświetleniem ksenonowym
(141) Dla pojazdów z aktywną regulacją stabilizatorów
(142) Do pojazdów z elektr. regulacją amortyzatora
(143) Dla pojazdów z elektrycznym wspomaganiem układu kierowniczego
(144) Dla pojazdów z elektrohydraulicznym układem kierowniczym
(145) Do pojazdów ze zwiększonym prześwitem
(146) Do pojazdów z prędkościowym wspomaganiem układu kierowniczego
(147) Do pojazdów z obniżonym podwoziem

Tłumaczenia

(148) Do pojazdów ze wzmocnionym podwoziem
(149) Do pojazdów ze wzmocnionym stabilizatorem
(150) Do pojazdów ze wzmocnionym hamulcem
(151) Do pojazdów bez ABC
(152) Do pojazdów bez ABS
(153) Do pojazdów bez ESP
(154) Dla pojazdów bez układu jezdnego FlexRide
(155) Do pojazdów bez podwyższonego dachu
(156) Do pojazdów bez podwozia IDS
(157) Do pojazdów bez amortyzatora układu kierowniczego
(158) Dla pojazdów bez ograniczenia kąta skrętu
(159) Do pojazdów bez resorowania pneumatycznego
(160) Do pojazdów bez technologii M
(161) Do pojazdów bez regulacji poziomu
(162) Do pojazdów bez systemu kontroli ciśnienia w oponach
(163) Do pojazdów bez zawieszenia terenowego
(164) Do pojazdów bez podwozia sportowego
(165) Do pojazdów bez oświetlenia ksenonowego
(166) Do pojazdów bez aktywnego stabilizatora
(167) Do pojazdów bez elektr. regulacji amortyzatora
(168) Dla pojazdów bez elektrohydraulicznego układu kierowniczego
(169) Do pojazdów bez wzmocnionego stabilizatora
(170) Dla pojazdów bez wzmocnionego układu jezdnego
(171) Do drążka prowadzącego
(172) Do przekładni kierowniczej ID
(173) Dla producentów przekładni kierowniczych
(174) Dla producentów układów kierowniczych
(175) Do kierownicy po lewej / prawej stronie
(176) Do wahacza wzdłużnego
(177) Dla numeru OE
(178) Dla numeru PR
(179) Do drążka wahliwego
(180) Do wahacza poprzecznego
(181) Do gwintu prawoskrętnego
(182) Do wahacza ukośnego
(183) Do popychacza
(184) Do drążka kierowniczego poprzecznego o średnicy 18 mm
(185) Dla drążka kierowniczego o średnicy 22 mm
(186) Dla podpory
(187) Do przegubu nośnego
(188) Do przegubu nośnego ze śrubą M12
(189) Do cięgła
(190) Dla zwiększonej masy użytkowej
(191) Do pojazdów opancerzonych
(192) Hydrauliczny
(193) Wiszące
(194) Wzdłużnie
(195) Maksymalne obciążenie [kg]
(196) Z materiałami dodatkowymi

ZF Friedrichshafen AG | ZF Services | Obere Weiden 12 | 97424 Schweinfurt | Germany | info.zf-services@zf.com | www.zf.com

Tłumaczenia

(197) Ze złączką rurową
(198) Z materiałem mocującym
(199) Z miseczką sprężyny
(200) Z łożyskiem gumowym
(201) Z gwintem wewnętrznym
(202) Z obręczą koła ze stopu metali lekkich
(203) Z amortyzatorem układu kierowniczego
(204) Z gwintem lewoskrętnym
(205) Z tulejami montażowymi
(206) Z gwintem prawoskrętnym
(207) Z obejmą
(208) Przegub nośny / prowadzący
(209) Z dodatkami
(210) Nie do
(211) Nie dla pojazdów ze wspomaganiem układu kierowniczego zależnym od prędkości
(212) Nie do obręczy o wielkości [cale]
(213) Nie dla producenta przekładni kierowniczej
(214) Nie dla wersji krajowej: Brazylia
(215) Nie dla wersji krajowej: Kanada
(216) Nie dla wersji krajowej: USA
(217) Nie dla numeru PR
(218) Nie do taksówek
(219) Nie do obręczy o wgłębionym profilu
(220) Nie do pojazdów opancerzonych
(221) Nie dla rozszerzonego rozstawu kół
(222) Tylko w połączeniu z
(223) Wymiana tylko parami
(224) Bez materiałów dodatkowych
(225) Bez materiału mocującego
(226) Bez tulei
(227) Bez ograniczeń
(228) Bez łożyska gumowego
(229) Bez uchwytu
(230) Bez przegubu nośnego / prowadzącego
(231) Bez dodatków
(232) Pomarańczowy
(233) Strona koła
(234) Zamówić oddzielnie
(235) Stojące
(236) Regulowany
(237) Całkowita masa pojazdu [kg]
(238) Do cylindra 1

Memo

Общая информация

Все приведённые в данном каталоге изделия могут устанавливать только обученные механики СТОА.

Компоненты рулевого управления и ходовой части представляют собой критические узлы, которые обеспечивают безопасность вождения траспортного средства во всех ситуациях. Поэтому к конструкции, производству и монтажу данных узлов предъявляются особенно высокие требования.

Для обеспечения надежной работы наших изделий после монтажа необходимо:

- Выполняйте указания завода-производителя транспортного средства
- Используйте правильные регулируемые параметры и рекомендованный специальный инструмент
- Заменяйте крепежные детали только на новые с учетом надлежащих размеров и показателя прочности

Крепежные детали (винты, гайки и т.п.) относятся к деталям, которые влияют на безопасность. Использование неоригинальных крепежных деталей может привести к повреждениям и тяжелым травмам. Для многих изделий компании LEMFÖRDER поставляются новые крепежные элементы.

Для удовлетворения вашего запроса нам необходим полный номер для заказа, например:

Поперечная рулевая тяга **29421 01**

В случае сомнений также укажите обозначение типа и год выпуска транспортного средства, для которого предназначено заказываемое изделие.

Все права защищены. Перепечатка или использование данного каталога – в том числе и частичное – для составления собственного каталога без письменного согласия не разрешается.

Номера запасных частей автопроизводителей служат лишь для сравнения. Использование подобных данных в счетах для владельцев автомобилей неправомерно.

Общие условия сделки в последней редакции см. на www.zf.com/services/documents

www.zf.com/services/catalog

WebCat
Онлайн-каталог

InCat
Электронный каталог

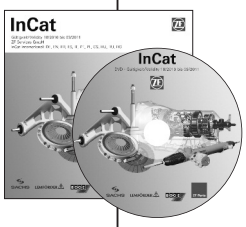

PrintCat
Печатные каталоги

Оглавление

Index	U2
Символы	U6
Общая информация	V51
Поперечные рулевые тяги - наконечники	V52
Карданные шарниры	V52
Поперечные рулевые тяги	V53
Люлька	V53
Вращающийся шарнир	V53
Строение каталога	V54
Переводы	V55 - V59
Арифметический список	1140 - 1182
Сравнительная таблица	1183 - 1195
Новинки	1196 - 1200
Измененный номер для заказа	1200 - 1201

Поперечные рулевые тяги - наконечники

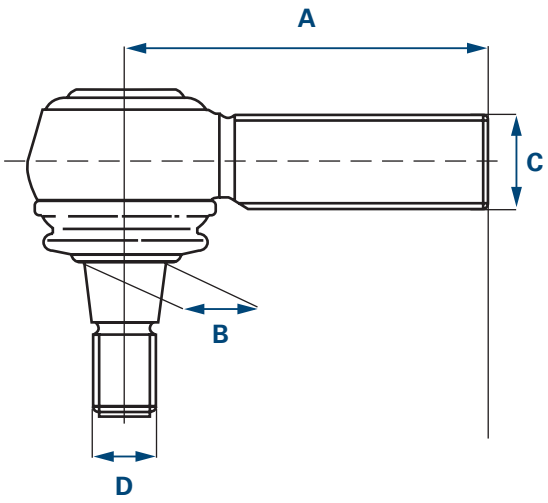

A Длина
B Ø Конус
C Размер резьбы 1
* Наружная резьба
D Размер резьбы 2
* Наружная резьба

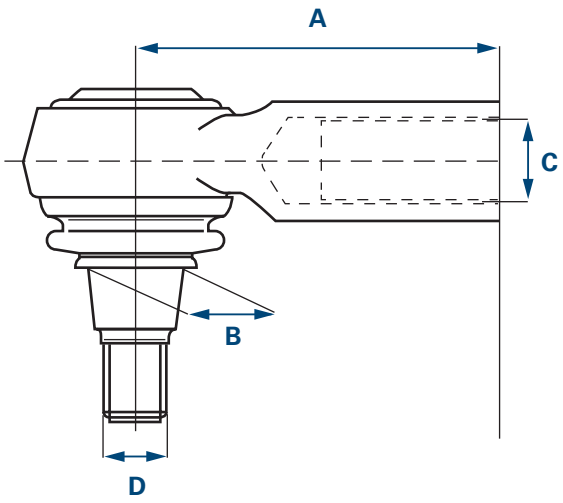

A Длина
B Ø Конус
C Размер резьбы 1
* Внутренняя резьба
D Размер резьбы 2
* Наружная резьба

Карданные шарниры

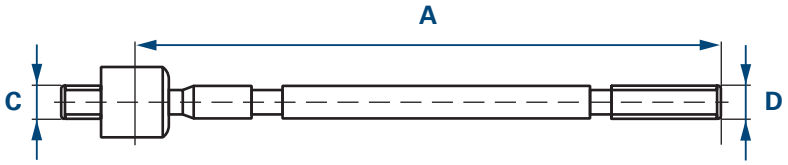

A Длина
C Размер резьбы 1
* Наружная резьба
D Размер резьбы 2
* Наружная резьба

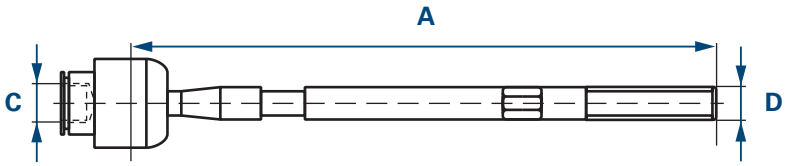

A Длина
C Размер резьбы 1
* Внутренняя резьба
D Размер резьбы 2
* Наружная резьба

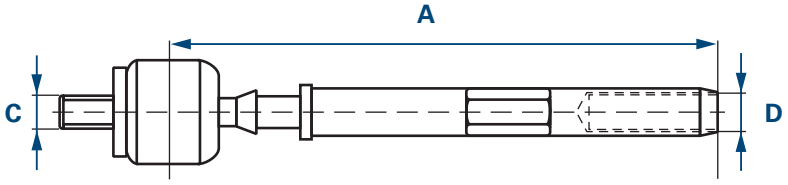

A Длина
C Размер резьбы 1
* Наружная резьба
D Размер резьбы 2
* Внутренняя резьба

ZF Friedrichshafen AG | ZF Services | Obere Weiden 12 | 97424 Schweinfurt | Germany | info.zf-services@zf.com | www.zf.com

Поперечные рулевые тяги

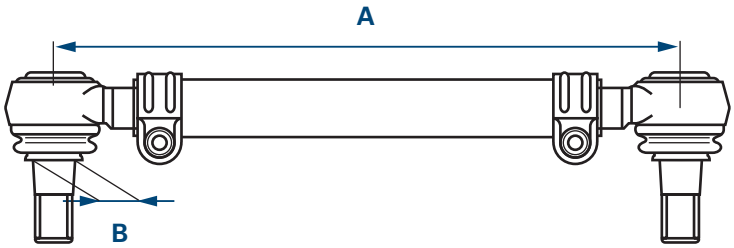

A Длина
B Ø Конус

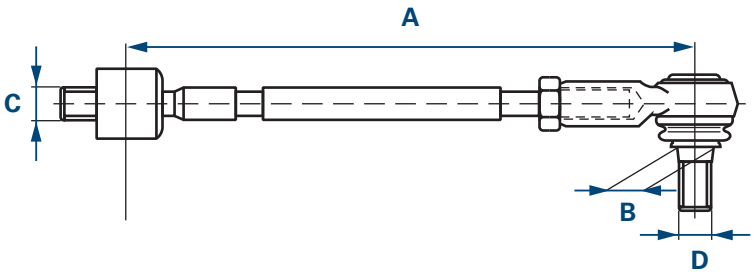

A Длина
B Ø Конус
C Размер резьбы 1
* Наружная резьба
D Размер резьбы 2
* Наружная резьба

Люлька

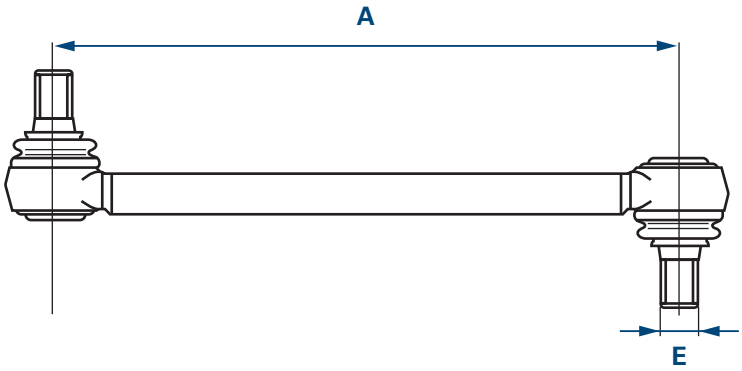

A Длина
E Размер резьбы

Вращающийся шарнир

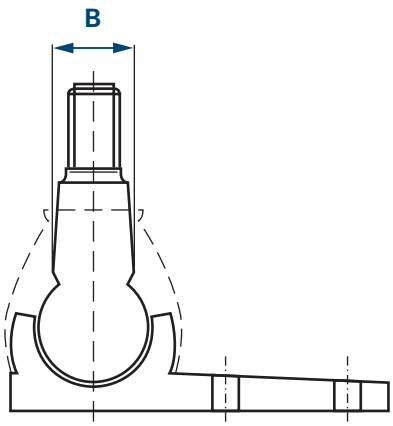

B Ø Конус

Строение каталога

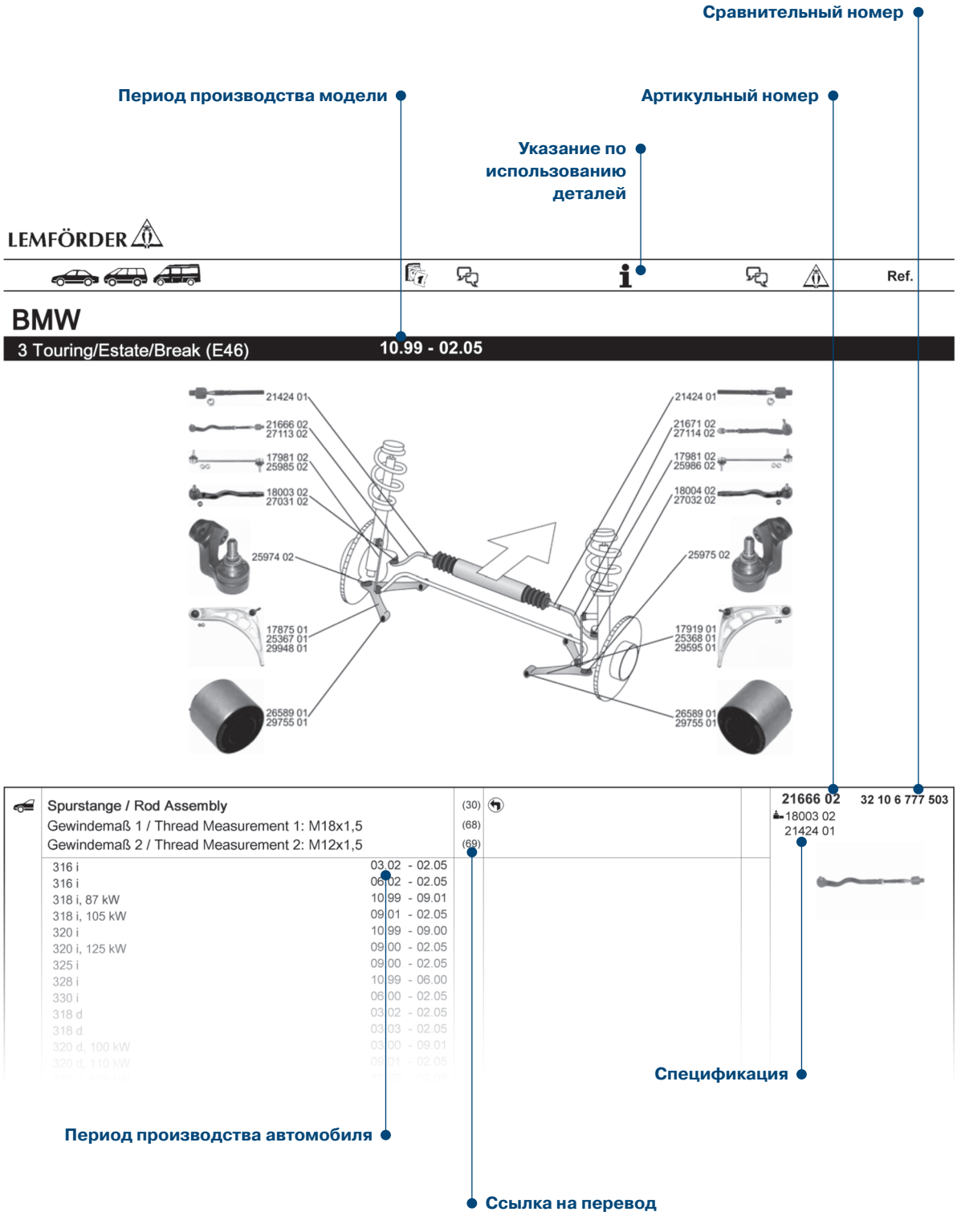

ZF Friedrichshafen AG | ZF Services | Obere Weiden 12 | 97424 Schweinfurt | Germany | info.zf-services@zf.com | www.zf.com

Переводы

(1)	Опора балки моста
(2)	Комплект опор балки моста
(3)	Опора стойки моста
(4)	Опора несущей балки моста
(5)	Осевой шарнир, рулевая тяга
(6)	Втулка, рычаг поворотного кулака
(7)	Сильфон, рулевой механизм
(8)	Шарнир, вал сошки рулевого управления
(9)	Ушко рычага, рулевая тяга
(10)	Втулка подшипника, стабилизатор
(11)	Опора, рычаг подвески колеса
(12)	Опора, корпус подшипника ступицы колеса
(13)	Опора, рулевая тяга
(14)	Опора, соединительная тяга стабилизатора
(15)	Рычаг подвески колеса, подвеска колеса
(16)	Рулевые тяги
(17)	Опора рулевого механизма
(18)	Продольная рулевая тяга
(19)	Промежуточный рычаг рулевого привода
(20)	Ремонтный комплект, осевой шарнир поперечной рулевой тяги
(21)	Ремкомплект, направляющая растяжка
(22)	Ремкомплект, рычаг подвески колеса
(23)	Ремкомплект, поперечный рычаг
(24)	Ремкомплект, подвеска колеса
(25)	Ремкомплект, шаровая оопора / шарнир поворотного рычага
(26)	Винт, установка управляемых колёс
(27)	Поперечная рулевая тяга
(28)	Головка рулевой тяги
(29)	Опора стабилизатора
(30)	Штанга / растяжка, подвеска колеса
(31)	Штанга / растяжка, стабилизатор
(32)	Шаровая оопора / шарнир поворотного рычага
(33)	Угловой шарнир, продольная рулевая тяга
(34)	Заменить гидроопоры попарно на обычные опоры
(35)	1J-W.. P (Мозель) D (Братислава) B (Брюссель) W (Вольфсбург)
(36)	Исполнение моста
(37)	Осевая нагрузка [кг]
(38)	Число на мост
(39)	Наружный диаметр [мм]
(40)	Наружная резьба 1 [мм]
(41)	Наружная резьба [мм]
(42)	Модель
(43)	Ø отверстия 1 / Ø отверстия 2 [мм]
(44)	Ø отверстия [мм]
(45)	Ширина [мм]
(46)	Толщина диска тормозного механизма [мм]
(47)	Толщина [мм]
(48)	Треуг. рычаг подвески
(49)	Нажимная штанга
(50)	Диаметр 1 [мм]

Переводы

(51) Диаметр 1 / Диаметр 2 [мм]
(52) Диаметр 2 [мм]
(53) Диаметр стабилизатора [мм]
(54) Диаметр [мм]
(55) Количество отверстий в ободе
(56) Размер колесного диска [дюйм]
(57) Диаметр отверстия фланца [мм]
(58) Передний привод
(59) Направляющая штанга
(60) Генератор
(61) 3-ступ. АКПП
(62) 5-ступ. АКПП
(63) Размер резьбы
(64) Размер резьбы 1
(65) Размер резьбы 2
(66) Резиновая опора
(67) Резинометаллическая опора
(68) Привод на задние колеса
(69) Ход [мм]
(70) Гидравлическая опора
(71) Высота [мм]
(72) Внутренний диаметр 1 [мм]
(73) Внутренний диаметр 2 [мм]
(74) Внутренний диаметр [мм]
(75) Внутренняя резьба [мм]
(76) Номер ФАВ (KBA)
(77) Размер конуса [мм]
(78) Уклон конуса
(79) Соединительная штанга
(80) Карданный шарнир
(81) Расстояние между отверстиями 1 / Расстояние между отверстиями 2
(82) Количество отверстий
(83) Экспортное исполнение: Европа
(84) Длина [мм]
(85) Длина внутр. [мм]
(86) Габаритная длина [мм]
(87) Длина 1 / Длина 2 [мм]
(88) Продольный рычаг
(89) С овальными отверстиями фланца
(90) С круглыми отверстиями фланца
(91) Только для осевых шарниров OE 381299 с диаметром 18 мм
(92) Только в комбинации с сильфоном 357 422 831 B (ZF)
(93) Полезная нагрузка [кг]
(94) Стержень Panhard
(95) Маятниковая тяга
(96) Поперечный рычаг
(97) Колесная база [мм]
(98) Размер шин
(99) Ø трубы [мм]
(100) Диаметр трубы в месте посадки сильфона 12,7 мм (рулевой механизм TRW)

ZF Friedrichshafen AG | ZF Services | Obere Weiden 12 | 97424 Schweinfurt | Germany | info.zf-services@zf.com | www.zf.com

Переводы

(101) Диаметр трубы в месте посадки сильфона 15 мм (рулевой механизм ZF)
(102) Диски / барабан
(103) Диагональный рычаг независимой подвески
(104) Толкающая штанга
(105) Действуйте согласно сервисной информации
(106) Стойка регулировки развала
(107) Номер переднего моста
(108) Тяга
(109) На стороне осевой шейки
(110) Прилагаемый адаптер
(111) Необходимое количество, шт
(112) Регулируемый / настраиваемый
(113) Электрический
(114) Электрогидравлический
(115) Со стороны водителя
(116) Для
(117) Для диаметра диска тормозного механизма [мм]
(118) Для автомобилей с 2-точечной пневмоподвеской кабины
(119) Для автомобилей с ABC
(120) Для автомобилей с ABS
(121) Для автомобилей с автоматической коробкой переключения передач
(122) Для автомобилей с листовыми рессорами
(123) Для автомобилей со сдвоенной кабиной
(124) Для автомобилей с ESP
(125) Для автомобилей с одинарной кабиной
(126) Для автомобилей с шасси FlexRide
(127) Для автомобилей с высокой крышей
(128) Для автомобилей с ходовой частью IDS
(129) Для автомобилей с комфортной ходовой частью
(130) Для автомобилей с демпфером рулевого управления
(131) Для автомобилей с ограничением угла поворота рулевого колеса
(132) Для автомобилей с пневмоподвеской
(133) Для автомобилей с системой контроля давления воздуха в шинах
(134) Для автомобилей с механической КПП
(135) Для автомобилей во внедорожном исполнении
(136) Для автомобилей с подвеской на витых пружинах
(137) Для автомобилей со спортивной ходовой частью
(138) Для автомобилей со стабилизатором
(139) Для автомобилей со стандартной ходовой частью
(140) Для автомобилей с ксеноновыми фарами
(141) Для автомобилей с активными стабилизаторами
(142) Для автомобилей с электр. регулировкой амортизаторов
(143) Для автомобилей с электроусилителем руля
(144) Для автомобилей с электрогидравлическим рулевым управлением
(145) Для автомобилей с увеличенным клиренсом
(146) Для автомобилей с зависящим от скорости усилителем рулевого управления
(147) Для автомобилей с пониженной ходовой частью
(148) Для автомобилей с усиленной ходовой частью
(149) Для автомобилей с усиленным стабилизатором
(150) Для автомобилей с усиленной тормозной системой

Переводы

(151) Для автомобилей без ABC
(152) Для автомобилей без ABS
(153) Для автомобилей без ESP
(154) Для автомобилей без шасси FlexRide
(155) Для автомобилей без высокой крыши
(156) Для автомобилей без ходовой части IDS
(157) Для автомобилей без демпфера рулевого управления
(158) Для автомобилей без ограничения угла поворота рулевого колеса
(159) Для автомобилей без пневмоподвески
(160) Для автомобилей без M-техники
(161) Для автомобилей без системы регулирования дорожного просвета
(162) Для автомобилей без системы контроля давления воздуха в шинах
(163) Для автомобилей без внедорожного исполнения
(164) Для автомобилей без спортивной ходовой части
(165) Для автомобилей без ксеноновых фар
(166) Для автомобилей без активных стабилизаторов
(167) Для автомобилей без электр. регулировки амортизаторов
(168) Для автомобилей без электрогидравлического рулевого управления
(169) Для автомобилей без усиленного стабилизатора
(170) Для автомобилей без усиленного шасси
(171) Для направляющей штанги
(172) Для ид. № рулевого механизма
(173) Для изготовителя рулевого механизма
(174) Для изготовителя рулевого механизма
(175) Для автомобилей с левым / правым расположением руля
(176) Для продольного рычага
(177) Для оригинального номера детали
(178) Для номера PR
(179) Для маятниковой тяги
(180) Для поперечного рычага
(181) Для правой резьбы
(182) Для диагонального рычага независимой подвески
(183) Для толкающей штанги
(184) Для рулевой тяги с диаметром 18 мм
(185) Для рулевой тяги с диаметром 22 мм
(186) Для стоек подвески
(187) Для шаровой опоры
(188) Для шаровой опоры с винтом M12
(189) Для тяги
(190) Для повышенной полезной нагрузки
(191) Для бронированных автомобилей
(192) Гидравлический
(193) Висящий
(194) Продольно
(195) Максимальная нагрузка [кг]
(196) С дополнительным материалом
(197) С соединительной трубой
(198) С крепежным материалом
(199) С тарелкой пружины
(200) С резиновой опорой

ZF Friedrichshafen AG | ZF Services | Obere Weiden 12 | 97424 Schweinfurt | Germany | info.zf-services@zf.com | www.zf.com

Переводы

(201) С внутренней резьбой
(202) С ободом из легкого сплава
(203) С демпфером рулевого управления
(204) С левой резьбой
(205) С монтажными гильзами
(206) С правой резьбой
(207) С хомутом
(208) С шаровой оопорой / шарниром поворотного рычага
(209) С принадлежностями
(210) Не для
(211) Не для автомобилей с усилителем рулевого управления с регулировкой работы в зависимости от скорости движения
(212) Не для размера колесного диска [дюймы]
(213) Не для производителей рулевых механизмов
(214) Не для экспортного исполнения: Бразилия
(215) Не для экспортного исполнения: Канада
(216) Не для экспортного исполнения: США
(217) Не для номера PR
(218) Не для такси
(219) Не для глубокого обода
(220) Не для бронированных автомобилей
(221) Не для удлиненной колесной базы
(222) Только в сочетании с
(223) Заменять только попарно
(224) Без дополнительного материала
(225) Без крепежного материала
(226) Без втулки
(227) Без ограничения
(228) Без резиновой опоры
(229) Без держателя
(230) Без шаровой оопоры / шарнира поворотного рычага
(231) Без принадлежностей
(232) Оранжевый
(233) Со стороны колеса
(234) Заказать отдельно
(235) Вертикально
(236) С регулировкой
(237) Допустимый общий вес (в кг)
(238) К цилиндру 1

Memo

Γενικές πληροφορίες

www.zf.com/services/catalog

WebCat
Online κατάλογος

InCat
Ηλεκτρονικός κατάλογος

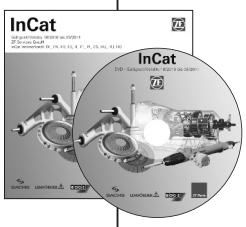

PrintCat
Έντυποι κατάλογοι

Όλα τα αναφερόμενα σε αυτό τον κατάλογο προϊόντα επιτρέπεται να τοποθετηθούν μόνο από εκπαιδευμένο προσωπικό ενός συνεργείου αυτοκινήτων.

Τα εξαρτήματα διεύθυνσης και πλαισίου αποτελούν στοιχεία ασφαλείας τα οποία πρέπει να παρέχουν σε κάθε περίπτωση ασφάλεια κατά την οδήγηση.
Κατά το σχεδιασμό, την κατασκευή και τη συναρμολόγηση θα πρέπει, επομένως, να τίθενται ιδιαίτερα υψηλές απαιτήσεις.

Για να διασφαλίζεται η απρόσκοπτη λειτουργία των προϊόντων μας μετά την τοποθέτηση:

- Τηρείτε τις υποδείξεις του κατασκευαστή του οχήματος
- Χρησιμοποιείτε τις σωστές τιμές ρύθμισης και τα προκαθορισμένα ειδικά εργαλεία
- Αντικαθιστάτε πάντα τα εξαρτήματα στερέωσης με νέα εξαρτήματα που έχουν σωστές διαστάσεις και ιδιότητες μηχανικής αντοχής

Τα εξαρτήματα στερέωσης (βίδες, παξιμάδια κ.λπ.) αποτελούν στοιχεία ασφαλείας. Η χρήση λανθασμένων εξαρτημάτων στερέωσης μπορεί να επιφέρει ζημιές και σοβαρά ατυχήματα. Πολλά είδη της LEMFÖRDER συνοδεύονται από νέα στοιχεία στερέωσης.

Για τις απαιτήσεις σας χρειαζόμαστε τον πλήρη αριθμό παραγγελίας, για παράδειγμα:

Μπάρα μετατροχίου **29421 01**

Σε περίπτωση αμφιβολιών, θα πρέπει να αναφέρετε και την περιγραφή τύπου και την ημερομηνία κατασκευής του οχήματος, στο οποίο θα χρησιμοποιηθεί το είδος που θα Παραγγείλετε.

Με την επιφύλαξη παντός δικαιώματος.
Οι αναπαραγωγές ή η σύγχρηση αυτού του καταλόγου – επίσης και αποσπασματικά – για τη δημιουργία ενός δικού σας καταλόγου απαγορεύονται χωρίς κατηγορηματική συγκατάθεση.

Ο αριθμοί των ανταλλακτικών εξαρτημάτων των κατασκευαστών των οχημάτων χρησιμεύουν μόνο για λόγους σύγκρισης. Η χρήση τέτοιων στοιχείων σε λογαριασμούς στον ιδιοκτήτη του οχήματος δεν είναι έγκυρη.

Τους τρέχοντες γενικούς όρους συναλλαγής θα τους βρείτε στη διεύθυνση www.zf.com/services/documents

Περιεχόμενα

Index U2
Σύμβολα U6

Γενικές πληροφορίες V61
Απολήξεις κατευθυντήριων ράβδων V62
Αξονικές αρθρώσεις V62
Κατευθυντήριες ράβδοι V63
Αιωρούμενο στήριγμα V63
Άρθρωση τροχών V63
Δομή καταλόγου V64
Μεταφράσεις V65 - V69

Αριθμητικός κατάλογος 1140 - 1182
Συγκριτικός κατάλογος 1183 - 1195
Νέες καταχωρίσεις 1196 - 1200
Αλλαγμένος αριθμός παραγγελίας 1200 - 1201

Απολήξεις κατευθυντήριων ράβδων

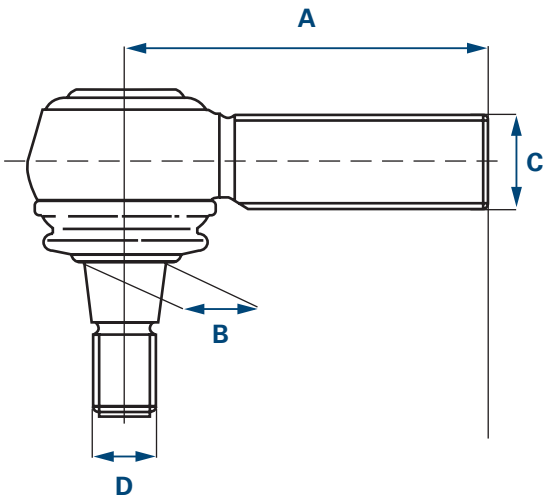

A Μήκος
B Ø Κώνος
C Μέγεθος σπειρώματος 1
* Εξωτερικό σπείρωμα
D Μέγεθος σπειρώματος 2
* Εξωτερικό σπείρωμα

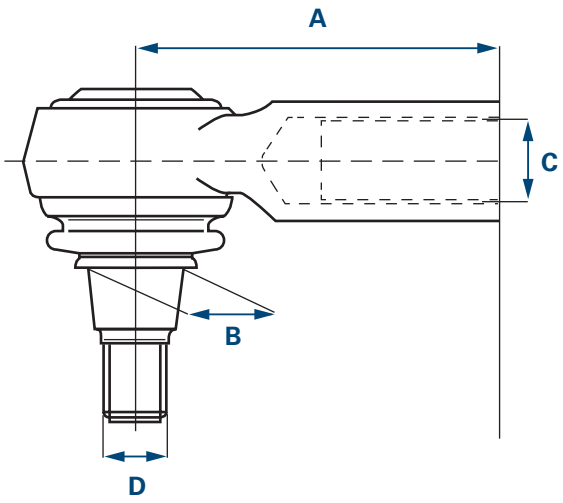

A Μήκος
B Ø Κώνος
C Μέγεθος σπειρώματος 1
* Εσωτερικό σπείρωμα
D Μέγεθος σπειρώματος 2
* Εξωτερικό σπείρωμα

Αξονικές αρθρώσεις

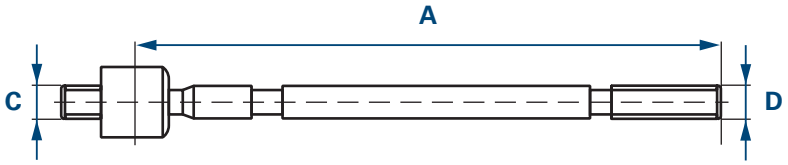

A Μήκος
C Μέγεθος σπειρώματος 1
* Εξωτερικό σπείρωμα
D Μέγεθος σπειρώματος 2
* Εξωτερικό σπείρωμα

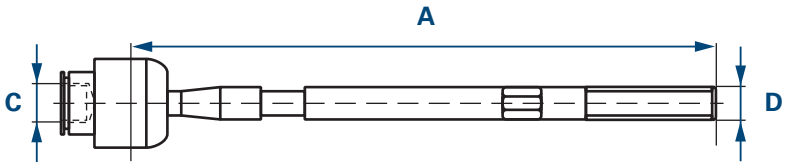

A Μήκος
C Μέγεθος σπειρώματος 1
* Εσωτερικό σπείρωμα
D Μέγεθος σπειρώματος 2
* Εξωτερικό σπείρωμα

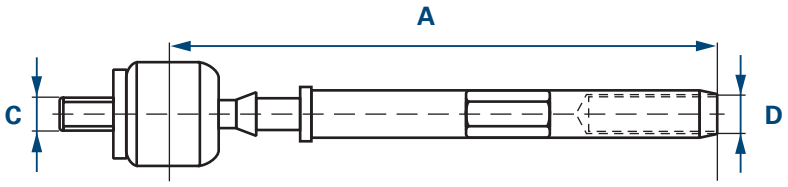

A Μήκος
C Μέγεθος σπειρώματος 1
* Εξωτερικό σπείρωμα
D Μέγεθος σπειρώματος 2
* Εσωτερικό σπείρωμα

ZF Friedrichshafen AG | ZF Services | Obere Weiden 12 | 97424 Schweinfurt | Germany | info.zf-services@zf.com | www.zf.com

Κατευθυντήριες ράβδοι

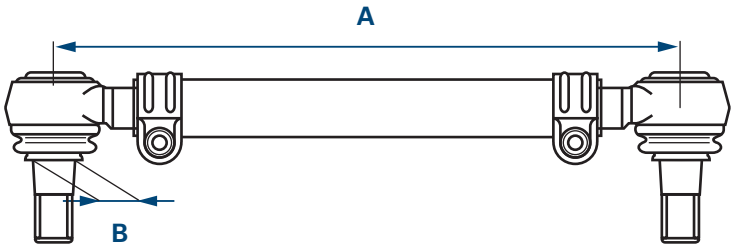

A Μήκος
B Ø Κώνος

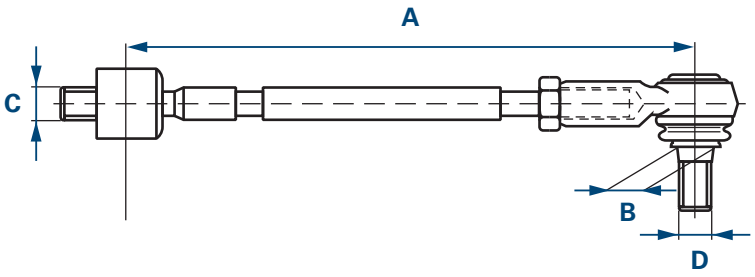

A Μήκος
B Ø Κώνος
C Μέγεθος σπειρώματος 1
* Εξωτερικό σπείρωμα
D Μέγεθος σπειρώματος 2
* Εξωτερικό σπείρωμα

Αιωρούμενο στήριγμα

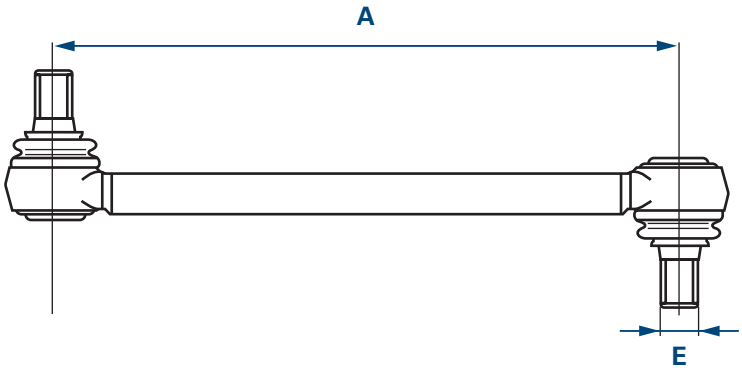

A Μήκος
E Μέγεθος σπειρώματος

Άρθρωση τροχών

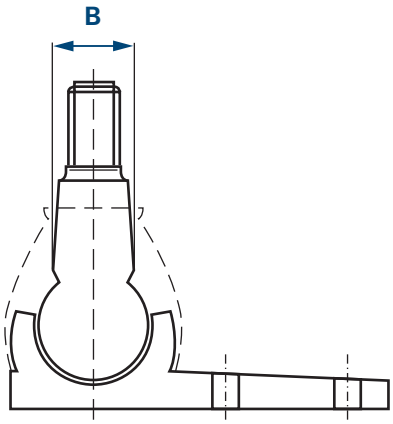

B Ø Κώνος

Δομή καταλόγου

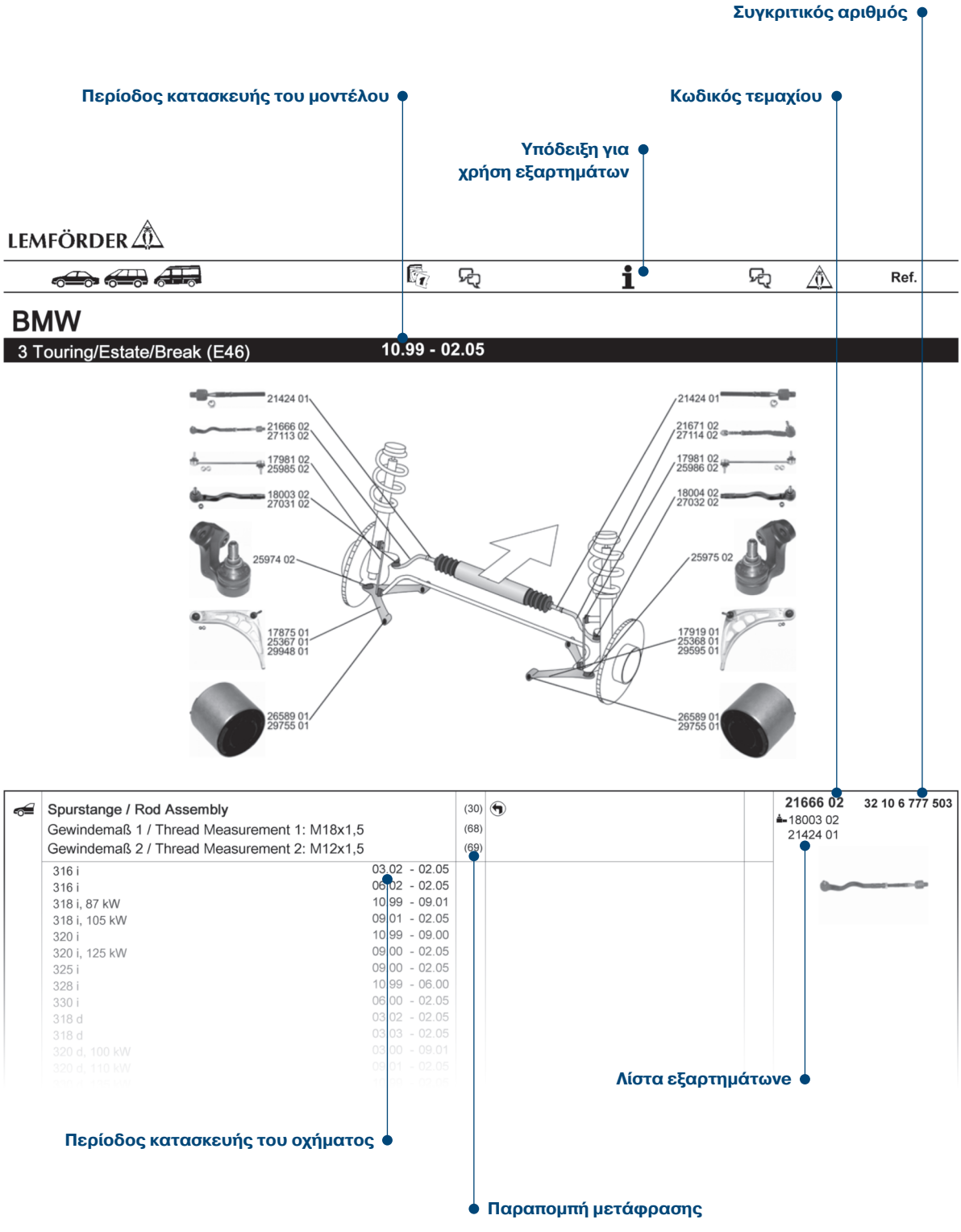

ZF Friedrichshafen AG | ZF Services | Obere Weiden 12 | 97424 Schweinfurt | Germany | info.zf-services@zf.com | www.zf.com

Μεταφράσεις

(1)	Έδρανο πλήμνης άξονα
(2)	Σετ εδράνων πλήμνης άξονα
(3)	Έδρανο συνδετικής μπάρας
(4)	Έδρανο φορέα άξονα
(5)	Αξονική άρθρωση, μπάρα μετατροχίου
(6)	Δακτύλιος, βραχίονας κολόνας τιμονιού
(7)	Φυσούνα, σύστημα διεύθυνσης
(8)	Άρθρωση, άξονας διεύθυνσης
(9)	Δακτυλιοειδής κεφαλή μοχλοβραχίονα, μπάρα μετατροχίου
(10)	Χιτώνιο εδράνου, σταθεροποιητής
(11)	Έδραση, βραχίονας
(12)	Έδραση, κέλυφος ρουλεμάν τροχού
(13)	Έδραση, μπάρα μετατροχίου
(14)	Έδραση, μπάρα ζεύξης σταθεροποιητή
(15)	Βραχίονας, ανάρτηση τροχών
(16)	Σύστημα μοχλών του συστήματος διεύθυνσης
(17)	Βάση μηχανισμού διευθυνσης
(18)	Μπάρα διεύθυνσης
(19)	Ενδιάμεσος βραχίονας ελέγχου
(20)	Σετ επισκευής, αξονική άρθρωση ακρόμπαρου
(21)	Σετ επισκευής, δοκίδα οδήγησης
(22)	Σετ επισκευής, βραχίονας
(23)	Σετ επισκευής, εγκάρσιος βραχίονας
(24)	Σετ επισκευής, ανάρτηση τροχών
(25)	Σετ επισκευής, σφαιρικός σύνδεσμος
(26)	Βίδα, ρύθμιση μετατροχίου
(27)	Μπάρα μετατροχίου
(28)	Κεφαλή μπάρας μετατροχίου
(29)	Έδρανο σταθεροποιητή
(30)	Μπάρα / δοκίδα, ανάρτηση τροχού
(31)	Μπάρα / δοκίδα, σταθεροποιητής
(32)	Σφαιρικός σύνδεσμος
(33)	Γωνιακός σύνδεσμος, ακρόμπαρο
(34)	Αντικαταστήστε την υδραυλική έδραση κατά ζεύγη με συμβατικά έδρανα
(35)	1J-W.. P (Mosel) D (Bratislava) B (Brüssel) W (Wolfsburg)
(36)	Μοντέλο άξονα
(37)	Φορτίο άξονα [kg]
(38)	Αριθμός ανά άξονα
(39)	Εξωτερική διάμετρος [mm]
(40)	Εξωτερικό σπείρωμα 1 [mm]
(41)	Εξωτερικό σπείρωμα [mm]
(42)	Μοντέλο, τύπος
(43)	Ø οπής 1 / Ø οπής 2 [mm]
(44)	Ø οπής [mm]
(45)	Πλάτος [mm]
(46)	Πάχος δίσκου φρένου [mm]
(47)	Πάχος [mm]
(48)	τριγωνικός βραχίονας
(49)	Ράβδος πίεσης

Μεταφράσεις

(50) Διάμετρος 1 [mm]
(51) Διάμετρος 1 / Διάμετρος 2 [mm]
(52) Διάμετρος 2 [mm]
(53) Διάμετρος αντιστρεπτικής [mm]
(54) Διάμετρος [mm]
(55) Αριθμός οπών ζάντας
(56) Διαστάσεις ζάντας ["]
(57) Διάμετρος οπής φλάντζας [mm]
(58) Μπροστινή κίνηση
(59) Ράβδος-οδηγός
(60) Δυναμό
(61) Αυτόματο κιβώτιο 3 ταχυτήτων
(62) Αυτόματο κιβώτιο 5 ταχυτήτων
(63) Μέγεθος σπειρώματος
(64) Μέγεθος σπειρώματος 1
(65) Μέγεθος σπειρώματος 2
(66) Λαστιχένιο έδρανο
(67) Σινεμπλόκ
(68) Πίσω κίνηση
(69) Διαδρομή [mm]
(70) Υδραυλική βάση
(71) Ύψος [mm]
(72) Εσωτερική διάμετρος 1 [mm]
(73) Εσωτερική διάμετρος 2 [mm]
(74) Εσωτερική διάμετρος [mm]
(75) Εσωτερικό σπείρωμα [mm]
(76) Αριθμός KBA
(77) Διάσταση κώνου [mm]
(78) Βήμα κώνου
(79) Ράβδος ζεύξης
(80) Σταυρωτή άρθρωση
(81) Απόσταση οπής 1 / Απόσταση οπής 2
(82) Αριθμός οπών
(83) Έκδοση χώρας: Ευρώπη
(84) Μήκος [mm]
(85) Μήκος εσωτερικά [mm]
(86) Μήκος ολικό [mm]
(87) Μήκος 1 / Μήκος2 [mm]
(88) Διαμήκης βραχίονας
(89) Με οβάλ διατρήσεις φλάντζας
(90) Με στρογγυλές διατρήσεις φλάντζας
(91) Μόνο για αξονικές αρθρώσεις OE 381299 με διάμετρο 18 mm
(92) Μόνο σε συνδυασμό με φυσούνα 357 422 831 B (ZF)
(93) Ωφέλιμο φορτίο [kg]
(94) Ράβδος πανάρ
(95) Ράβδος ανάρτησης
(96) Εγκάρσιος βραχίονας
(97) Μεταξόνιο [mm]
(98) Διαστάσεις ελαστικών

ZF Friedrichshafen AG | ZF Services | Obere Weiden 12 | 97424 Schweinfurt | Germany | info.zf-services@zf.com | www.zf.com

Μεταφράσεις

(99) Σωλήνας Ø [mm]
(100) Διάμετρος σωλήνα στην έδρα για φυσούνα 12,7 mm (σύστημα διεύθυνσης TRW)
(101) Διάμετρος σωλήνα στην έδρα για φυσούνα 15 mm (σύστημα διεύθυνσης ZF)
(102) Δίσκοι / ταμπούρα
(103) Λοξός βραχίονας
(104) Ράβδος ώθησης
(105) Προσέξτε τις Πληροφορίες Σέρβις
(106) Άξονας κάμπερ
(107) Αριθμός μπροστινού άξονα
(108) Ράβδος έλξης
(109) Πλευρά βασιλικού πείρου
(110) Συνημμένος προσαρμογέας
(111) Απαιτούμενος αριθμός τεμαχίων
(112) Ρυθμιζόμενο
(113) Ηλεκτρικά
(114) Ηλεκτροϋδραυλικά
(115) Πλευρά οδηγού
(116) Για
(117) Για διάμετρο δίσκων φρένου [mm]
(118) Για αυτοκίνητα με καμπίνα του οδηγού με ανάρτηση πεπιεσμένου αέρα 2 σημείων
(119) Για οχήματα με ABC
(120) Για οχήματα με ABS
(121) Για αυτοκίνητα με αυτόματο κιβώτιο ταχυτήτων
(122) Για οχήματα με ανάρτηση ελασμάτων
(123) Για οχήματα με διπλή καμπίνα
(124) Για οχήματα με ESP
(125) Για οχήματα με απλή καμπίνα
(126) Για αυτοκίνητα με σύστημα ανάρτησης FlexRide
(127) Για οχήματα με υπερυψωμένη οροφή
(128) Για οχήματα με σύστημα ανάρτησης IDS
(129) Για οχήματα με άνετο πλαίσιο αναρτήσεων
(130) Για οχήματα με αποσβεστήρα διεύθυνσης
(131) Για αυτοκίνητα με περιορισμό της γωνίας διεύθυνσης
(132) Για οχήματα με ανάρτηση αέρα
(133) Για οχήματα με σύστημα ελέγχου πίεσης ελαστικών
(134) Για οχήματα με μηχανικό κιβώτιο ταχυτήτων
(135) Για οχήματα με ανάρτηση άσχημων οδοστρωμάτων
(136) Για οχήματα με ελικοειδή ελατήρια
(137) Για οχήματα με σπορ ανάρτηση
(138) Για οχήματα με σταθεροποιητή
(139) Για οχήματα με στάνταρ σύστημα ανάρτησης
(140) Για οχήματα με λαμπτήρες ξένου
(141) Για αυτοκίνητα με ενεργοποιημένο σύστημα σταθεροποίησης
(142) Για οχήματα με ηλεκτρική ρύθμιση απόσβεσης
(143) Για αυτοκίνητα με ηλεκτρικό σερβομηχανισμό διεύθυνσης
(144) Για αυτοκίνητα με ηλεκτροϋδραυλικό σύστημα διεύθυνσης
(145) Για οχήματα με αυξημένη απόσταση από το έδαφος
(146) Για αυτοκίνητα με σερβομηχανισμό διεύθυνσης ανάλογα με την ταχύτητα
(147) Για οχήματα με χαμηλωμένη ανάρτηση

Μεταφράσεις

(148) Για οχήματα με ενισχυμένη ανάρτηση
(149) Για οχήματα με ενισχυμένη αντιστρεπτική
(150) Για οχήματα με ενισχυμένα φρένα
(151) Για οχήματα χωρίς ABC
(152) Για οχήματα χωρίς ABS
(153) Για οχήματα χωρίς ESP
(154) Για αυτοκίνητα χωρίς σύστημα ανάρτησης FlexRide
(155) Για οχήματα χωρίς υπερυψωμένη οροφή
(156) Για οχήματα χωρίς σύστημα ανάρτησης IDS
(157) Για οχήματα χωρίς αποσβεστήρα διεύθυνσης
(158) Για αυτοκίνητα χωρίς περιορισμό της γωνίας διεύθυνσης
(159) Για οχήματα χωρίς ανάρτηση αέρα
(160) Για οχήματα χωρίς τεχνολογία M
(161) Για οχήματα χωρίς ρύθμιση απόστασης από το έδαφος
(162) Για οχήματα χωρίς σύστημα ελέγχου πίεσης ελαστικών
(163) Για οχήματα χωρίς ανάρτηση άσχημων οδοστρωμάτων
(164) Για οχήματα χωρίς σπορ ανάρτηση
(165) Για οχήματα χωρίς λαμπτήρες ξένου
(166) Για οχήματα χωρίς ενεργή ρύθμιση αντιστρεπτικής δοκού
(167) Για οχήματα χωρίς ηλεκτρική ρύθμιση απόσβεσης
(168) Για αυτοκίνητα χωρίς ηλεκτροϋδραυλικό σύστημα διεύθυνσης
(169) Για οχήματα χωρίς ενισχυμένο σταθεροποιητή
(170) Για αυτοκίνητα χωρίς ενισχυμένο σύστημα ανάρτησης
(171) Για ράβδο-οδηγό
(172) Για ID γρανάζι διεύθυνσης
(173) Για κατασκευαστή γραναζιού διεύθυνσης
(174) Για κατασκευαστή συστήματος διεύθυνσης
(175) Για αριστερότίμονα / δεξιοτίμονα
(176) Για διαμήκη βραχίονα
(177) Για κωδικό γνήσιου ανταλλακτικού
(178) Για αριθμό παραγωγής
(179) Για ράβδο ανάρτησης
(180) Για εγκάρσιο βραχίονα
(181) Για δεξιό σπείρωμα
(182) Για λοξό βραχίονα
(183) Για ράβδο ώθησης
(184) Για μπάρα μετατροχίου με διάμετρο 18 mm
(185) Για μπάρα μετατροχίου με διάμετρο 22 mm
(186) Για βραχίονα οδήγησης (κάμπερ)
(187) Για άρθρωση ανάρτησης
(188) Για άρθρωση ανάρτησης με βίδα M12
(189) Για ράβδο έλξης
(190) Για αυξημένο ωφέλιμο φορτίο
(191) Για θωρακισμένα οχήματα
(192) Υδραυλικά
(193) Κρεμαστά
(194) Κατά μήκος
(195) Μέγιστο φορτίο [kg]
(196) Με υλικό τοποθέτησης

ZF Friedrichshafen AG | ZF Services | Obere Weiden 12 | 97424 Schweinfurt | Germany | info.zf-services@zf.com | www.zf.com

Μεταφράσεις

(197) Με σωλήνα σύνδεσης
(198) Με υλικό στρερέωσης
(199) Με πιατάκι ελατηρίου
(200) Με λαστιχένιο έδρανο
(201) Με εσωτερικό σπείρωμα
(202) Με ζάντα ελαφρού μετάλλου
(203) Με αποσβεστήρα διεύθυνσης
(204) Με αριστερόστροφο σπείρωμα
(205) Με χιτώνια τοποθέτησης
(206) Με δεξιόστροφο σπείρωμα
(207) Με περιλαίμιο
(208) Με σφαιρικό σύνδεσμο
(209) Με αξεσουάρ
(210) Όχι για
(211) Όχι για αυτοκίνητα με σερβομηχανισμό διεύθυνσης ανάλογα με την ταχύτητα
(212) Όχι για διαστάσεις ζάντας [in]
(213) Όχι για τον κατασκευαστή του μηχανισμού διεύθυνσης
(214) Όχι για έκδοση χώρας: Βραζιλία
(215) Όχι για έκδοση χώρας: Καναδάς
(216) Όχι για έκδοση χώρας: USA
(217) Όχι για αριθμό παραγωγής
(218) Όχι για ταξί
(219) Όχι για ζάντες με εμβάθυνση
(220) Όχι για θωρακισμένα οχήματα
(221) Όχι για επιμηκυμένο μεταξόνιο
(222) Μόνο σε συνδυασμό με
(223) Αντικατάσταση μόνο κατά ζεύγη
(224) Χωρίς υλικά τοποθέτησης
(225) Χωρίς υλικό στρερέωσης
(226) Χωρίς δαχτύλιο
(227) Χωρίς περιορισμό
(228) Χωρίς λαστιχένιο έδρανο
(229) Χωρίς στήριγμα
(230) Χωρίς σφαιρικό σύνδεσμο
(231) Χωρίς αξεσουάρ
(232) Πορτοκαλί
(233) Από την πλευρά του τροχού
(234) Παραγγείλετε ξεχωριστά
(235) Σε όρθια θέση
(236) Ρυθμιζόμενο
(237) Επιτρεπόμ. μικτό βάρος [kg]
(238) Στον κύλινδρο 1

Memo

概况

本目录中列出的所有产品只允许由汽车专业维修厂受过培训的人员安装。

转向和底盘部件是确保各种路况下行驶安全的重要部件。因此，其构造、生产和安装要求极高。

为了保证我们产品在安装后的正常功能：
- 请遵守汽车生产商的提示
- 请使用正确的调校值和规定的专用工具
- 请始终使用尺寸以及固定值都正确的新部件替换固定件

固定件（螺栓、螺母等等）是安全相关的部件。如若使用错误的固定件，则会导致损坏以及严重的事故。LEMFÖRDER 商品将随附新的固定元件。

为满足您的需求，请提供完整的订购号，例如：

控制臂衬套 **29421 01**

如您无法确定产品号码，请通过查询车辆的型号和生产年份等信息，找到正确的替换零件。

www.zf.com/services/catalog

WebCat
在线目录

InCat
电子目录

PrintCat
印刷目录

目录

Index	U2
符号	U6
概况	V71
转向横拉杆端头	V72
轴向接头	V72
转向横拉杆	V73
稳定连接杆	V73
球铰链	V73
目录结构	V74
译文	V75 - V79
产品号码表	1140 - 1182
号码参照表	1183 - 1195
产品增补表	1196 - 1200
更新索引表	1200 - 1201

保留一切相关权利。未经书面许可，不得在自有产品目录中全部或部分复制或共用本目录。

汽车制造商的备件号仅用于对比。不得将这类数据用于为车主结算。

现行的交易条款可登录 www.zf.com/services/documents 查询。

转向横拉杆端头

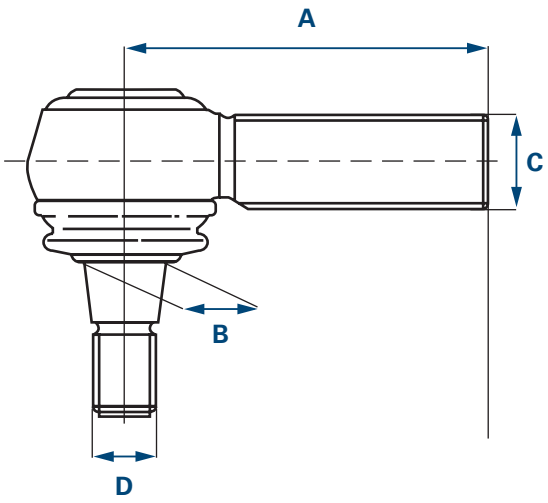

A 长度
B Ø 锥体
C 螺纹规格 1
* 外螺纹
D 螺纹规格 2
* 外螺纹

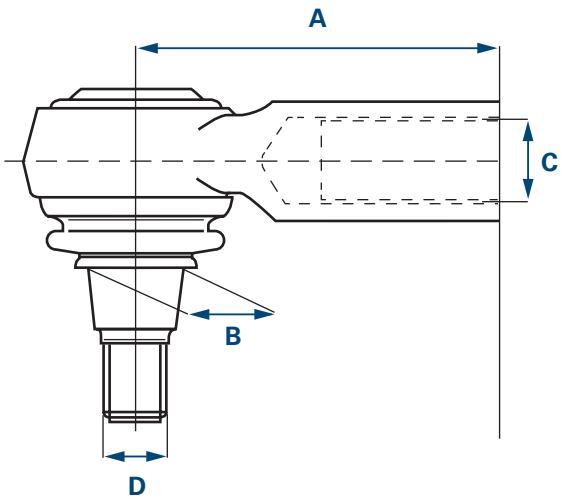

A 长度
B Ø 锥体
C 螺纹规格 1
* 内螺纹
D 螺纹规格 2
* 外螺纹

轴向接头

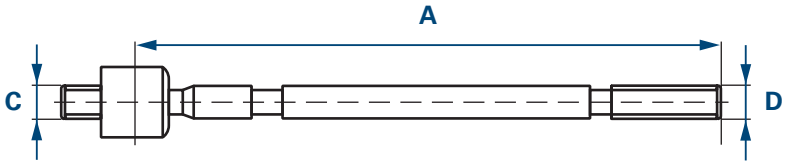

A 长度
C 螺纹规格 1
* 外螺纹
D 螺纹规格 2
* 外螺纹

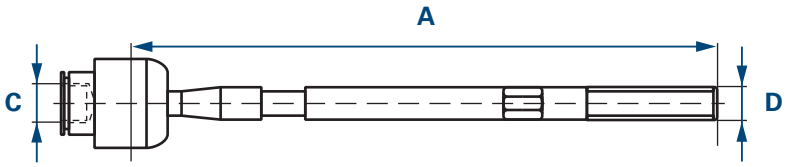

A 长度
C 螺纹规格 1
* 内螺纹
D 螺纹规格 2
* 外螺纹

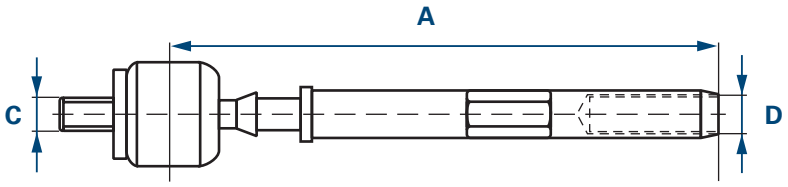

A 长度
C 螺纹规格 1
* 外螺纹
D 螺纹规格 2
* 内螺纹

ZF Friedrichshafen AG | ZF Services | Obere Weiden 12 | 97424 Schweinfurt | Germany | info.zf-services@zf.com | www.zf.com

转向横拉杆

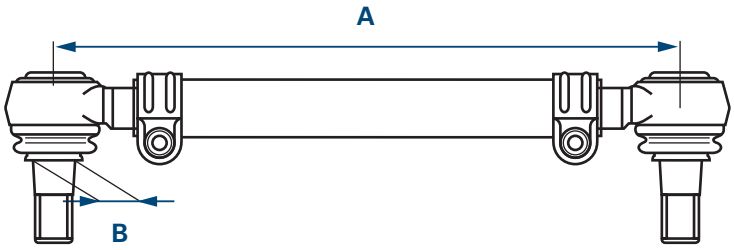

A 长度
B Ø 锥体

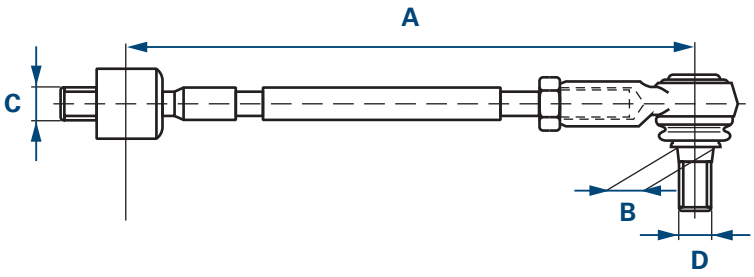

A 长度
B Ø 锥体
C 螺纹规格 1
* 外螺纹
D 螺纹规格 2
* 外螺纹

稳定连接杆

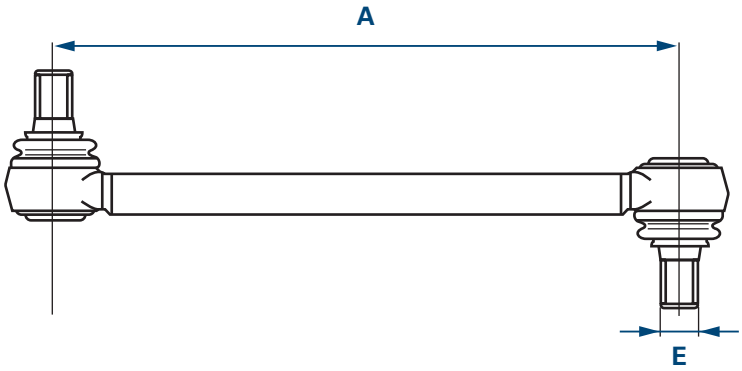

A 长度
E 螺纹规格

球铰链

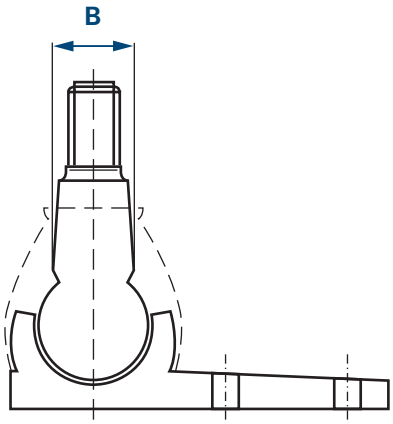

B Ø 锥体

目录结构

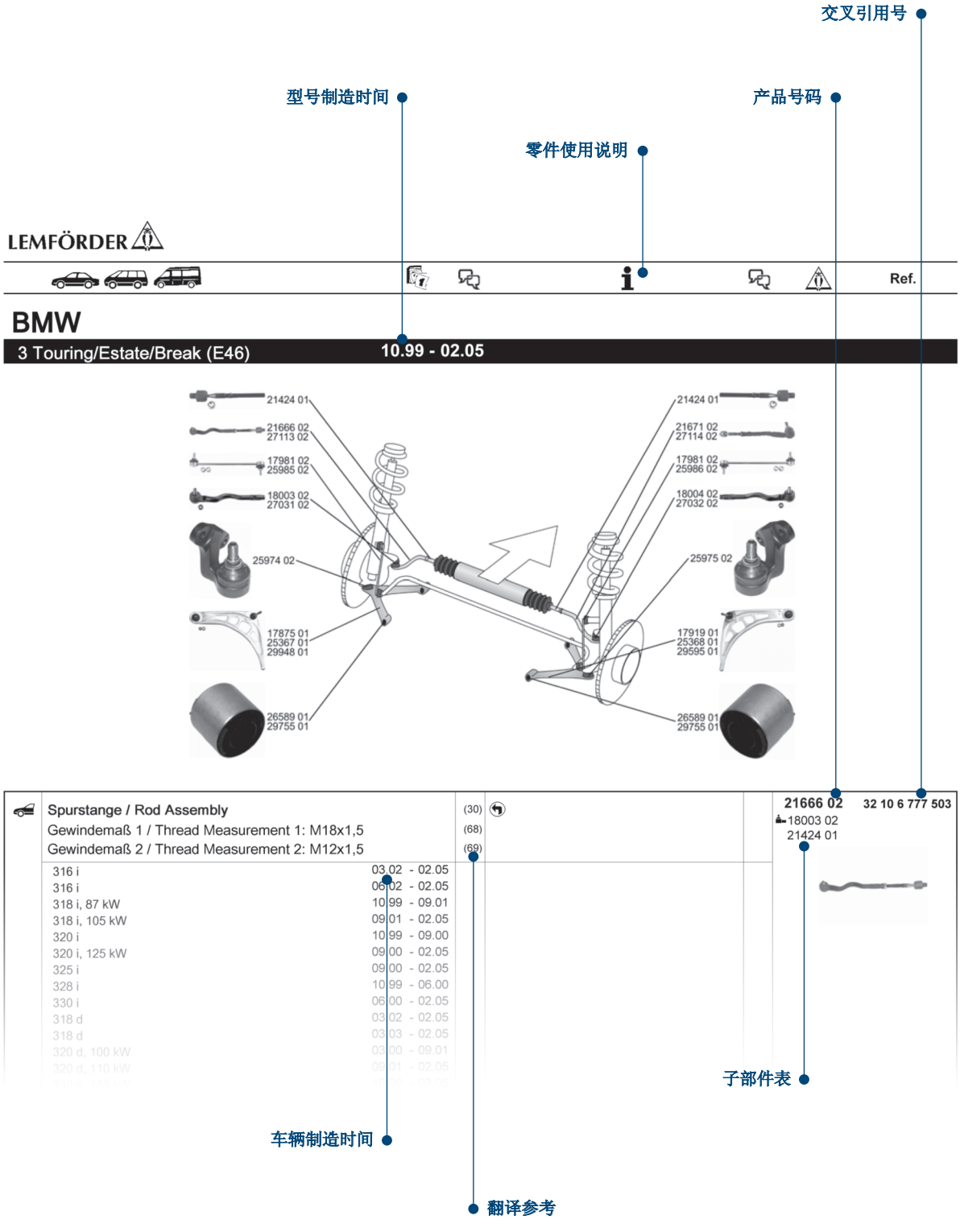

ZF Friedrichshafen AG | ZF Services | Obere Weiden 12 | 97424 Schweinfurt | Germany | info.zf-services@zf.com | www.zf.com

译文

(1) 车桥支座
(2) 车桥支座套件
(3) 主销轴承
(4) 车轴托架支座
(5) 轴向万向节，转向横拉杆
(6) 衬套，转向摇臂
(7) 波纹管，转向系
(8) 万向节，转向轴
(9) 轴承套，转向横拉杆
(10) 轴承套，稳定杆
(11) 支座，转向控制臂
(12) 支座，车轮轴承壳体
(13) 支座，转向横拉杆
(14) 支座，稳定杆
(15) 控制臂，车轮悬挂
(16) 转向杆系
(17) 转向机构支承
(18) 转向杆
(19) 转向随动臂
(20) 修理包，转向横拉杆轴向万向节
(21) 修理包，导向杆
(22) 修理包，转向轮
(23) 修理包，横向控制臂
(24) 修理包，车轮悬挂
(25) 修理包，支撑接头 / 导向接头
(26) 螺栓，前束调节
(27) 转向横拉杆
(28) 转向横拉杆头
(29) 稳定杆轴承
(30) 拉杆 / 支柱，车轮悬挂
(31) 拉杆 / 支柱，稳定杆
(32) 支撑接头 / 导向接头
(33) 角度铰链，拉杆
(34) 使用常规轴承支承成对替换液压轴承支承
(35) 1J-W.. P (Mosel) D (Bratislava) B (Brüssel) W (Wolfsburg)
(36) 车桥型号
(37) 车轴载荷 [kg]
(38) 每桥数量
(39) 外直径 [毫米]
(40) 外螺纹 1 [毫米]
(41) 外螺纹[毫米]
(42) 车型
(43) 孔径 1 / 孔径 2 [mm]
(44) 孔径Ø[毫米]
(45) 宽度[毫米]
(46) 制动盘厚度 [mm]
(47) 厚度/强度[毫米]
(48) 叉形控制臂
(49) 压杆

译文

(50) 直径 1 [mm]
(51) 直径 1 / 2 [mm]
(52) 直径 2 [mm]
(53) 稳定杆直径[毫米]
(54) 直径 [mm]
(55) 轮辋孔数
(56) 轮辋规格[英寸]
(57) 法兰孔直径 [mm]
(58) 前轮驱动
(59) 导向杆
(60) 发电机
(61) 3 档自动变速箱
(62) 5 档自动变速箱
(63) 螺纹规格
(64) 螺纹尺寸 1
(65) 螺纹尺寸 2
(66) 橡胶轴承
(67) 金属橡胶支承
(68) 后轮驱动
(69) 冲程 [mm]
(70) 液压支承
(71) 高度[毫米]
(72) 内径 1 [mm]
(73) 内径 2 [mm]
(74) 内径 [mm]
(75) 内螺纹[毫米]
(76) KBA 编号
(77) 锥体规格[毫米]
(78) 锥体坡度
(79) 联结杆
(80) 十字万向节
(81) 孔间距1/孔间距2
(82) 孔数
(83) 国家规格：欧洲
(84) 长度[毫米]
(85) 内长 [mm]
(86) 全长 [mm]
(87) 长度 1/长度 2 [mm]
(88) 纵向控制臂
(89) 带椭圆法兰孔
(90) 带圆形法兰孔
(91) 仅适用于直径 18 mm 的轴向万向节 OE 381299
(92) 仅连接波纹管 357 422 831 B□ZF□
(93) 有效载荷[公斤]
(94) 横拉杆
(95) 摆动杆
(96) 横向控制臂
(97) 轴距[毫米]
(98) 轮胎规格

ZF Friedrichshafen AG | ZF Services | Obere Weiden 12 | 97424 Schweinfurt | Germany | info.zf-services@zf.com | www.zf.com

译文

(99) 管径Ø[毫米]
(100) 用于 12.7 mm 波纹管的底座上的管径（TRW 转向系）
(101) 用于 15 mm 波纹管的底座上的管径（ZF 转向系）
(102) 盘式 / 鼓式
(103) 斜摆臂
(104) 推力杆
(105) 注意服务信息
(106) 拱型连接杆
(107) 前轴编号
(108) 拉杆
(109) 转向节侧
(110) 附加适配器
(111) 所需零件数量
(112) 可调节 / 重复调节
(113) 电动
(114) 电动液压
(115) 驾驶员一侧
(116) 用于
(117) 用于制动盘直径 [mm]
(118) 适用于带 2 点空气减震驾驶室的车辆
(119) 用于配备 ABC（主动车身控制系统）的车辆
(120) 用于配备 ABS（制动防抱死系统）的车辆
(121) 用于带自动变速箱的车辆
(122) 适用于带钢板弹簧的车辆
(123) 用于带双排座驾驶室的车辆
(124) 用于配备 ESP（电子稳定控制系统）的车辆
(125) 用于带单排座驾驶室的车辆
(126) 适用于带 FlexRide 的车辆
(127) 用于车顶加高的车辆
(128) 适用于带 IDS 底盘的车辆
(129) 用于配备舒适型悬架的车辆
(130) 适用于带转向减震器的车辆
(131) 适用于带转向角限制装置的车辆
(132) 用于配备气动悬挂的车辆
(133) 用于配备胎压控制系统的车辆
(134) 用于配备手动变速箱的车辆
(135) 用于配备越野型悬架的车辆
(136) 用于配备螺旋弹簧悬架的车辆
(137) 用于配备运动型悬架的车辆
(138) 用于配备稳定器的车辆
(139) 用于配备标准底盘的车辆
(140) 适用于带氙气灯的车辆
(141) 适用于带主动稳定控制系统的车辆
(142) 用于配备电控悬架的车辆
(143) 用于带电动动力转向的车辆
(144) 适用于带电动液压转向系统的车辆
(145) 用于已增大离地距离的车辆
(146) 用于带车速感应式动力转向的车辆
(147) 用于已降低底盘的车辆

译文

(148) 用于配备强化型悬架的车辆
(149) 用于配备强化型稳定器的车辆
(150) 适用于带加强型制动器的车辆
(151) 用于无ABC(主动车身控制系统)的车辆
(152) 用于无ABS(制动防抱死系统)的车辆
(153) 用于无ESP（电子稳定控制系统）的车辆
(154) 适用于不带 FlexRide 的车辆
(155) 用于无加高车顶的车辆
(156) 适用于不带 IDS 底盘的车辆
(157) 适用于不带转向减震器的车辆
(158) 适用于不带转向角限制装置的车辆
(159) 用于无启动悬架的车辆
(160) 用于无M技术的车辆
(161) 用于无高度调节系统的车辆
(162) 用于无胎压控制系统的车辆
(163) 用于无越野配置的车辆
(164) 用于无运动悬架的车辆
(165) 适用于不带氙气灯的车辆
(166) 用于无主动稳定调整系统的车辆
(167) 用于无电控悬挂的车辆
(168) 适用于不带电动液压转向系统的车辆
(169) 用于不带加强型稳定杆的车辆
(170) 适用于不带加强型底盘的车辆
(171) 用于导向杆
(172) 适用于转向器识别号
(173) 适用于转向器制造商
(174) 适用于转向系制造商
(175) 用于左侧驾驶车辆/右侧驾驶车辆
(176) 用于纵向控制臂
(177) 用于原厂号码
(178) 用于标准配置号码
(179) 适用于摆动杆
(180) 用于横向控制臂
(181) 适用于右旋螺纹
(182) 用于斜摆臂
(183) 用于推力杆
(184) 适用于直径 18 mm 的转向横拉杆
(185) 适用于直径 22 mm 的转向横拉杆
(186) 适用于车轮外倾支撑
(187) 适用于支撑接头
(188) 适用于带 M12 螺栓的支撑接头
(189) 用于连接杆
(190) 用于增高有效负载
(191) 用于装甲车
(192) 液压
(193) 悬挂的
(194) 纵向
(195) 最大负荷 [kg]
(196) 带附加材料

ZF Friedrichshafen AG | ZF Services | Obere Weiden 12 | 97424 Schweinfurt | Germany | info.zf-services@zf.com | www.zf.com

译文

(197) 带连接管
(198) 带固定材料
(199) 带弹簧盖
(200) 带橡胶轴承
(201) 带内螺纹
(202) 带轻金属轮辋
(203) 带转向减震器
(204) 带左螺纹
(205) 带安装套筒
(206) 带右螺纹
(207) 带卡箍
(208) 带支撑接头 / 导向接头
(209) 带附件
(210) 不适用于
(211) 用于带车速感应式动力转向的车辆
(212) 不适用于轮辋尺寸[英寸]
(213) 不适用于转向器制造商
(214) 不适用于国家规格：巴西
(215) 不适用于国家规格：加拿大
(216) 不用于国家规格：美国
(217) 不适用于 PR 编号
(218) 不适用于出粗车
(219) 不适用于深槽轮辋
(220) 不适用于装甲车辆
(221) 不适用于加长轴距的车辆
(222) 仅连接与
(223) 必须成对更换
(224) 无附加材料
(225) 不带固定材料
(226) 无衬套
(227) 不带限制装置
(228) 不带橡胶轴承
(229) 无支架
(230) 不带支撑接头 / 导向接头
(231) 无附件
(232) 橙色
(233) 轮侧
(234) 单独订购
(235) 立式
(236) 可调
(237) 核准总重[公斤]
(238) 至气缸 1

Memo

TOYOTA

AVENSIS (_T22_) 09.97 - 02.03

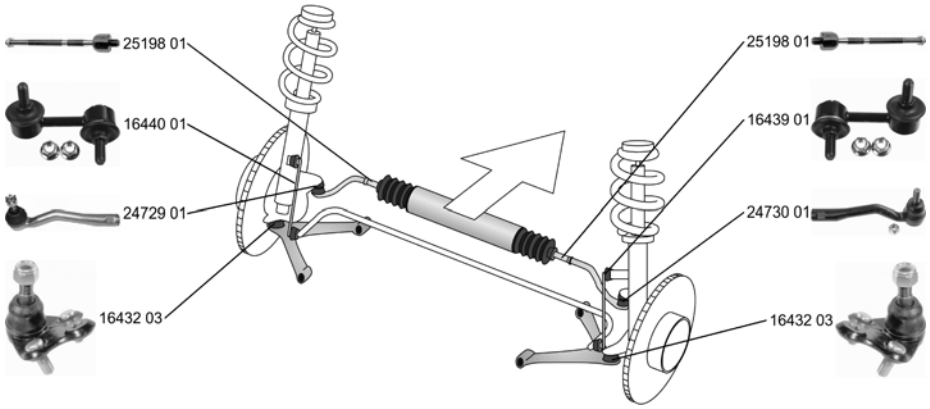

Spurstangenkopf / Tie Rod End mit Rechtsgewinde / with right-hand thread Innengewinde [mm] / Inner Thread [mm]: M14x1,5 ALL TYPES	(28) (206) (75)			**24729 01** 45047-29125
Spurstangenkopf / Tie Rod End mit Rechtsgewinde / with right-hand thread Innengewinde [mm] / Inner Thread [mm]: M14x1,5 Gewindemaß / Thread Size: M14x1,5 ALL TYPES	(28) (206) (75) (63)			**24730 01** 45046-29365
Axialgelenk, Spurstange / Tie Rod Axle Joint ALL TYPES	(5)			**25198 01** 45503-05020
Trag-/Führungsgelenk / Ball Joint 2.0 (ST220_) 09.97 - 10.00	(32)	Generator / alternator	(60)	**15715 02** 43330-29326
Trag-/Führungsgelenk / Ball Joint Konusmaß [mm] / Cone Size [mm]: 15 ALL TYPES ausser/except for : 1.9 D 09.02 - 02.03 2.0 D 10.97 - 05.98	(32) (77)			**16432 03** 43330-29375
Stange/Strebe, Stabilisator / Link Stabiliser Pendelstange / Suspension Rod Querlenker / Control Arm ALL TYPES	(31) (95) (96)			**16439 01** 48820-05012
Stange/Strebe, Stabilisator / Link Stabiliser Pendelstange / Suspension Rod ALL TYPES	(31) (95)			**16440 01** 48810-05012

TOYOTA

AVENSIS Liftback/Hatchback/avec hayon (_T22_) 09.97 - 02.03

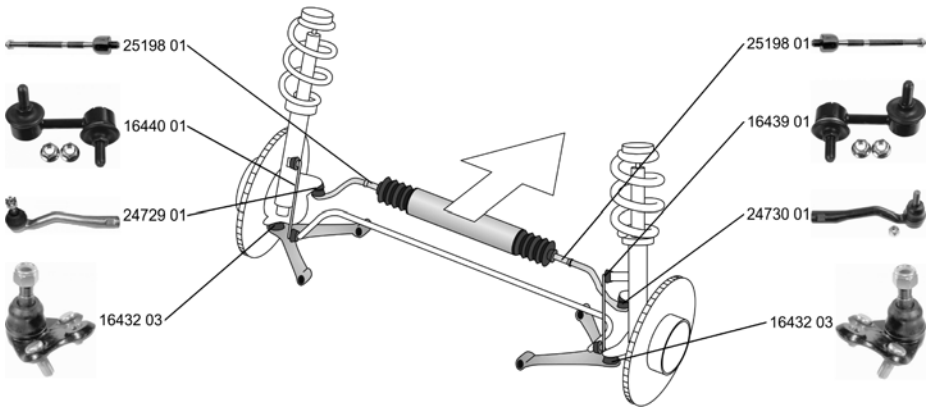

Spurstangenkopf / Tie Rod End mit Rechtsgewinde / with right-hand thread Innengewinde [mm] / Inner Thread [mm]: M14x1,5 ALL TYPES	(28) (206) (75)			**24729 01** 45047-29125
Spurstangenkopf / Tie Rod End mit Rechtsgewinde / with right-hand thread Innengewinde [mm] / Inner Thread [mm]: M14x1,5 Gewindemaß / Thread Size: M14x1,5 ALL TYPES	(28) (206) (75) (63)			**24730 01** 45046-29365
Axialgelenk, Spurstange / Tie Rod Axle Joint ALL TYPES	(5)			**25198 01** 45503-05020
Trag-/Führungsgelenk / Ball Joint Konusmaß [mm] / Cone Size [mm]: 15 ALL TYPES	(32) (77)			**16432 03** 43330-29375
Stange/Strebe, Stabilisator / Link Stabiliser Pendelstange / Suspension Rod Querlenker / Control Arm ALL TYPES	(31) (95) (96)			**16439 01** 48820-05012
Stange/Strebe, Stabilisator / Link Stabiliser Pendelstange / Suspension Rod ALL TYPES	(31) (95)			**16440 01** 48810-05012

TOYOTA

AVENSIS Station Wagon/Estate/Break (_T22_) 09.97 - 02.03

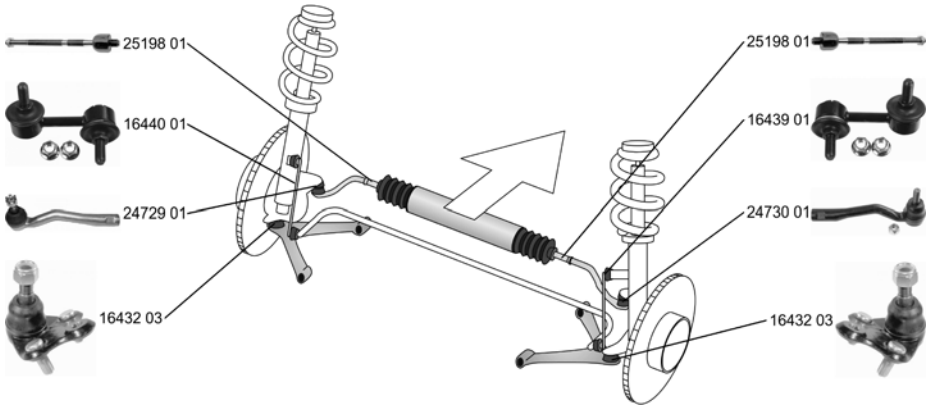

Spurstangenkopf / Tie Rod End mit Rechtsgewinde / with right-hand thread Innengewinde [mm] / Inner Thread [mm]: M14x1,5 ALL TYPES	(28) (206) (75)			**24729 01** 45047-29125
Spurstangenkopf / Tie Rod End mit Rechtsgewinde / with right-hand thread Innengewinde [mm] / Inner Thread [mm]: M14x1,5 Gewindemaß / Thread Size: M14x1,5 ALL TYPES	(28) (206) (75) (63)			**24730 01** 45046-29365
Axialgelenk, Spurstange / Tie Rod Axle Joint ALL TYPES	(5)			**25198 01** 45503-05020
Trag-/Führungsgelenk / Ball Joint 2.0 (ST220_) 09.97 - 10.00	(32)	Generator / alternator	(60)	**15715 02** 43330-29326
Trag-/Führungsgelenk / Ball Joint Konusmaß [mm] / Cone Size [mm]: 15 ALL TYPES	(32) (77)			**16432 03** 43330-29375
Stange/Strebe, Stabilisator / Link Stabiliser Pendelstange / Suspension Rod Querlenker / Control Arm ALL TYPES	(31) (95) (96)			**16439 01** 48820-05012
Stange/Strebe, Stabilisator / Link Stabiliser Pendelstange / Suspension Rod ALL TYPES	(31) (95)			**16440 01** 48810-05012

TOYOTA

AVENSIS VERSO (AC_) 08.01 -

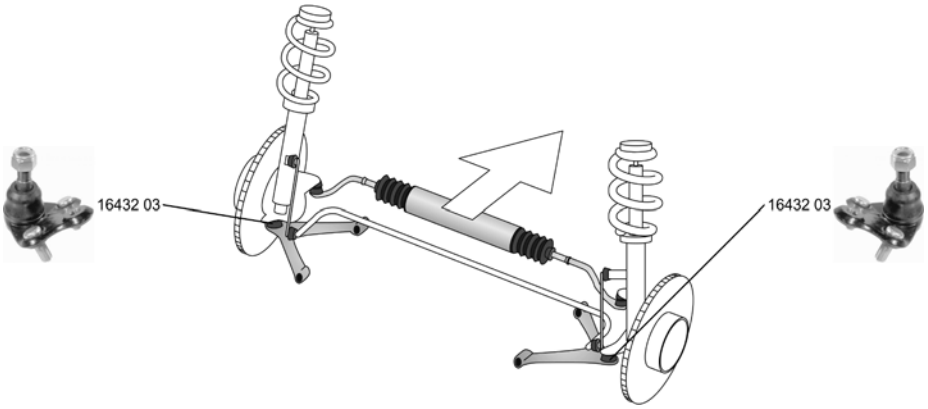

Trag-/Führungsgelenk / Ball Joint Konusmaß [mm] / Cone Size [mm]: 15		(32) (77)			**16432 03** 43330-29375
2.0 VVT-i 2.0 D-4D	08.01 - 08.01 -				

AVENSIS (T25) 04.03 -

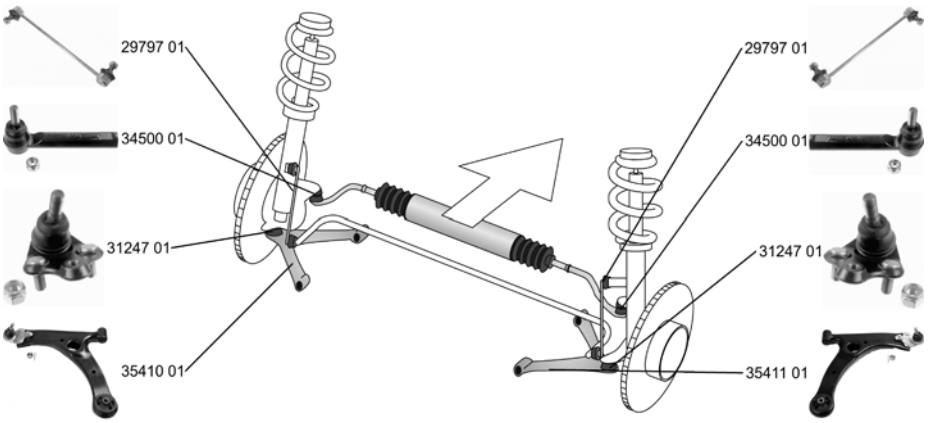

Spurstangenkopf / Tie Rod End Aussengewinde [mm] / Outer Thread [mm]: M12x1,25 Innengewinde [mm] / Inner Thread [mm]: M16x1,5		(28) (41) (75)			**34500 01** 45046-29425
ALL TYPES					
Faltenbalg, Lenkung / Bellow, steering Innendurchmesser 1 [mm] / Inner Diameter 1 [mm]: 16,5 Innendurchmesser 2 [mm] / Inner Diameter 2 [mm]: 54,5		(7) (72) (73)			**35246 01** 45535-09030
ALL TYPES					
Lenker, Radaufhängung / Track Control Arm Querlenker / Control Arm		(15) (96)			**35410 01** 48069-05070
ALL TYPES					
Lenker, Radaufhängung / Track Control Arm Querlenker / Control Arm		(15) (96)			**35411 01** 48068-05070
ALL TYPES					

ZF Friedrichshafen AG | ZF Services | Obere Weiden 12 | 97424 Schweinfurt | Germany | info.zf-services@zf.com | www.zf.com

TOYOTA

AVENSIS (T25) 04.03 -

	Trag-/Führungsgelenk / Ball Joint ALL TYPES	(32)			31247 01 43330-09210
	Stange/Strebe, Stabilisator / Link Stabiliser Pendelstange / Suspension Rod ALL TYPES	(31) (95)			29797 01 48820-47010
	Stange/Strebe, Stabilisator / Link Stabiliser Pendelstange / Suspension Rod Aussengewinde [mm] / Outer Thread [mm]: M10x1,25 ALL TYPES	(31) (95) (41)			34675 01 48840-21010
	Stange/Strebe, Stabilisator / Link Stabiliser Pendelstange / Suspension Rod Aussengewinde [mm] / Outer Thread [mm]: M10x1,25 ALL TYPES	(31) (95) (41)			34676 01 48830-21020

AVENSIS Combi/Estate/Break (T25) 03.04 -

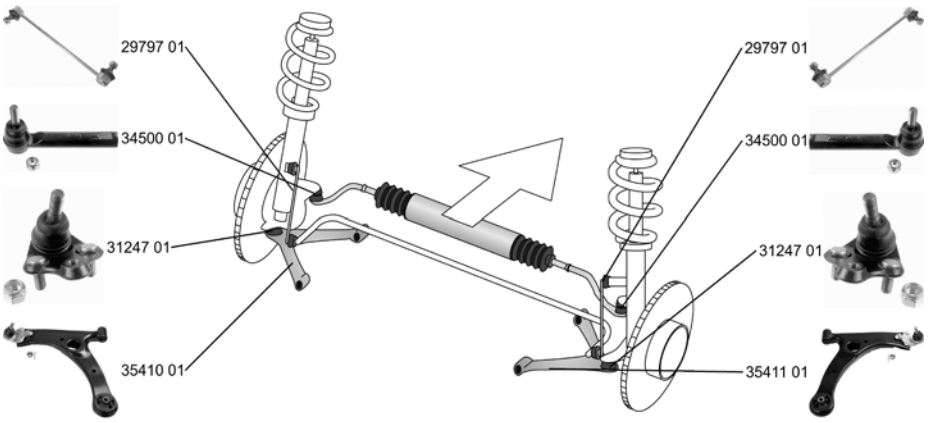

	Spurstangenkopf / Tie Rod End Aussengewinde [mm] / Outer Thread [mm]: M12x1,25 Innengewinde [mm] / Inner Thread [mm]: M16x1,5 ALL TYPES	(28) (41) (75)			34500 01 45046-29425
	Faltenbalg, Lenkung / Bellow, steering Innendurchmesser 1 [mm] / Inner Diameter 1 [mm]: 16,5 Innendurchmesser 2 [mm] / Inner Diameter 2 [mm]: 54,5 ALL TYPES	(7) (72) (73)			35246 01 45535-09030
	Lenker, Radaufhängung / Track Control Arm Querlenker / Control Arm ALL TYPES	(15) (96)			35410 01 48069-05070
	Lenker, Radaufhängung / Track Control Arm Querlenker / Control Arm ALL TYPES	(15) (96)			35411 01 48068-05070

TOYOTA

AVENSIS Combi/Estate/Break (T25) 03.04 -

	Trag-/Führungsgelenk / Ball Joint ALL TYPES	(32)			**31247 01** 43330-09210
	Stange/Strebe, Stabilisator / Link Stabiliser Pendelstange / Suspension Rod ALL TYPES	(31) (95)			**29797 01** 48820-47010
	Stange/Strebe, Stabilisator / Link Stabiliser Pendelstange / Suspension Rod Aussengewinde [mm] / Outer Thread [mm]: M10x1,25 ALL TYPES	(31) (95) (41)			**34675 01** 48840-21010
	Stange/Strebe, Stabilisator / Link Stabiliser Pendelstange / Suspension Rod Aussengewinde [mm] / Outer Thread [mm]: M10x1,25 ALL TYPES	(31) (95) (41)			**34676 01** 48830-21020

AVENSIS Stufenheck/Saloon/avec coffre (T25) 03.04 -

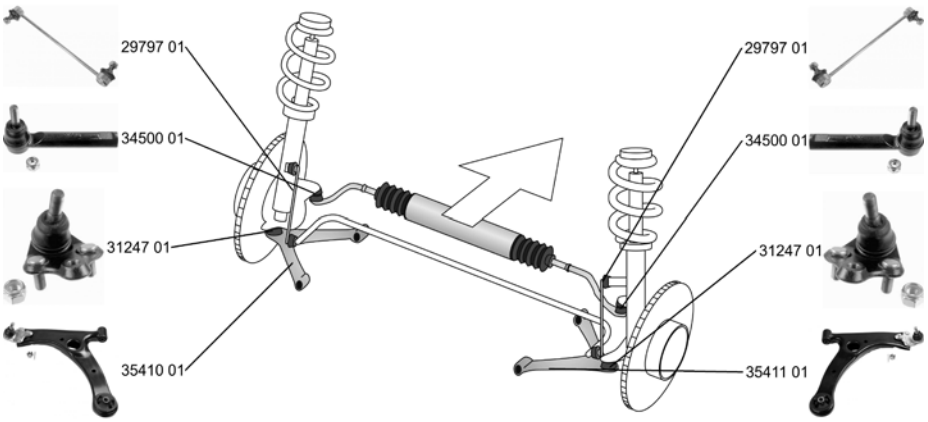

	Spurstangenkopf / Tie Rod End Aussengewinde [mm] / Outer Thread [mm]: M12x1,25 Innengewinde [mm] / Inner Thread [mm]: M16x1,5 ALL TYPES	(28) (41) (75)			**34500 01** 45046-29425
	Faltenbalg, Lenkung / Bellow, steering Innendurchmesser 1 [mm] / Inner Diameter 1 [mm]: 16,5 Innendurchmesser 2 [mm] / Inner Diameter 2 [mm]: 54,5 ALL TYPES	(7) (72) (73)			**35246 01** 45535-09030
	Lenker, Radaufhängung / Track Control Arm Querlenker / Control Arm ALL TYPES	(15) (96)			**35410 01** 48069-05070
	Lenker, Radaufhängung / Track Control Arm Querlenker / Control Arm ALL TYPES	(15) (96)			**35411 01** 48068-05070

ZF Friedrichshafen AG | ZF Services | Obere Weiden 12 | 97424 Schweinfurt | Germany | info.zf-services@zf.com | www.zf.com

TOYOTA

AVENSIS Stufenheck/Saloon/avec coffre (T25) 03.04 -

Trag-/Führungsgelenk / Ball Joint ALL TYPES	(32)			**31247 01**	**43330-09210**
Stange/Strebe, Stabilisator / Link Stabiliser Pendelstange / Suspension Rod ALL TYPES	(31) (95)			**29797 01**	**48820-47010**
Stange/Strebe, Stabilisator / Link Stabiliser Pendelstange / Suspension Rod Aussengewinde [mm] / Outer Thread [mm]: M10x1,25 ALL TYPES	(31) (95) (41)			**34675 01**	**48840-21010**
Stange/Strebe, Stabilisator / Link Stabiliser Pendelstange / Suspension Rod Aussengewinde [mm] / Outer Thread [mm]: M10x1,25 ALL TYPES	(31) (95) (41)			**34676 01**	**48830-21020**

AVENSIS Stufenheck (T27) 02.09 -

Stange/Strebe, Stabilisator / Link Stabiliser Pendelstange / Suspension Rod Aussengewinde [mm] / Outer Thread [mm]: M12x1,25 ALL TYPES	(31) (95) (41)			**35003 01**	**48820-42030**

AVENSIS Station Wagon (T27) 02.09 -

Stange/Strebe, Stabilisator / Link Stabiliser Pendelstange / Suspension Rod Aussengewinde [mm] / Outer Thread [mm]: M12x1,25 ALL TYPES	(31) (95) (41)			**35003 01**	**48820-42030**

AURIS 10.06 -

Spurstangenkopf / Tie Rod End Aussengewinde [mm] / Outer Thread [mm]: M12x1,25 Innengewinde [mm] / Inner Thread [mm]: M15x1,5 1.4 VVTi 03.07 - 1.6 VVTi 03.07 - 1.4 D-4D 03.07 - 2.0 D-4D 03.07 - 2.2 D 03.07 -	(28) (41) (75)			**34992 01**	**45047-09270**
Spurstangenkopf / Tie Rod End Aussengewinde [mm] / Outer Thread [mm]: M12x1,25 Innengewinde [mm] / Inner Thread [mm]: M15x1,5 1.4 VVTi 03.07 - 1.6 VVTi 03.07 - 1.4 D-4D 03.07 - 2.0 D-4D 03.07 - 2.2 D 03.07 -	(28) (41) (75)			**34993 01**	**45046-09570**
Stange/Strebe, Stabilisator / Link Stabiliser Pendelstange / Suspension Rod Aussengewinde [mm] / Outer Thread [mm]: M12x1,25 1.4 VVTi 03.07 - 1.6 VVTi 03.07 - 1.4 D-4D 03.07 - 2.0 D-4D 03.07 - 2.2 D 03.07 -	(31) (95) (41)			**35003 01**	**48820-42030**

TOYOTA

AYGO (B10) 07.05 -

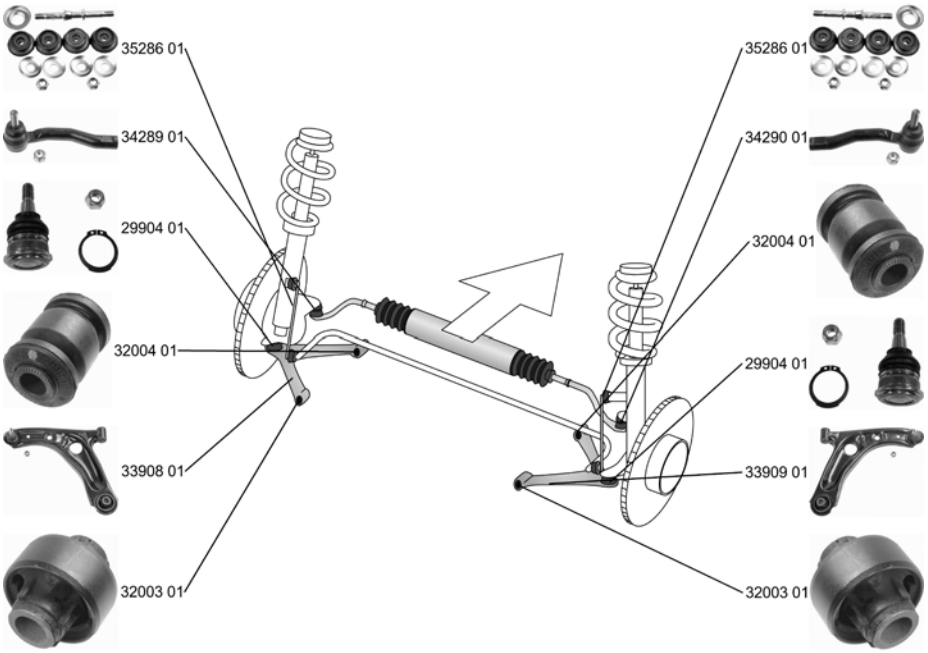

Spurstangenkopf / Tie Rod End Innengewinde [mm] / Inner Thread [mm]: M12x1,25 Aussengewinde [mm] / Outer Thread [mm]: M12x1,25 Konusmaß [mm] / Cone Size [mm]: 15 1.4 HDi (WNB10) 07.05 - 1.0 (KGB10) 07.05 -	(28) (75) (41) (77)			**34289 01** 45047-09125
Spurstangenkopf / Tie Rod End Innengewinde [mm] / Inner Thread [mm]: M12x1,25 Aussengewinde [mm] / Outer Thread [mm]: M12x125 Konusmaß [mm] / Cone Size [mm]: 15 1.4 HDi (WNB10) 07.05 - 1.0 (KGB10) 07.05 -	(28) (75) (41) (77)			**34290 01** 45046-09295
Lenker, Radaufhängung / Track Control Arm Querlenker / Control Arm 1.4 HDi (WNB10) 07.05 - 1.0 (KGB10) 07.05 -	(15) (96)			**33908 01** 48069-0H010 29904 01
Lenker, Radaufhängung / Track Control Arm Querlenker / Control Arm 1.4 HDi (WNB10) 07.05 - 1.0 (KGB10) 07.05 -	(15) (96)			**33909 01** 48068-0H010 29904 01
Trag-/Führungsgelenk / Ball Joint 1.4 HDi (WNB10) 07.05 - 1.0 (KGB10) 07.05 -	(32)			**29904 01** 48068-59035 48069-59035
Lagerung, Lenker / Control Arm-/Trailing Arm Bush für Querlenker / For control arm 1.4 HDi (WNB10) 07.05 - 1.0 (KGB10) 07.05 -	(11) (180)			**32003 01** 48654-0H010

AYGO (B10) 07.05 -

	Lagerung, Lenker / Control Arm-/Trailing Arm Bush für Querlenker / For control arm 1.4 HDi (WNB10) 07.05 - 1.0 (KGB10) 07.05 -	(11) (180)			**32004 01** **48655-0H010**
	Stange/Strebe, Stabilisator / Link Stabiliser Pendelstange / Suspension Rod Aussengewinde [mm] / Outer Thread [mm]: M8x1,25 mit Gummilager / with rubber mounting 1.4 HDi (WNB10) 07.05 - 1.0 (KGB10) 07.05 -	(31) (95) (41) (200)			**35286 01** **48819-70010**

CAMRY (_V1_) 06.91 - 09.97

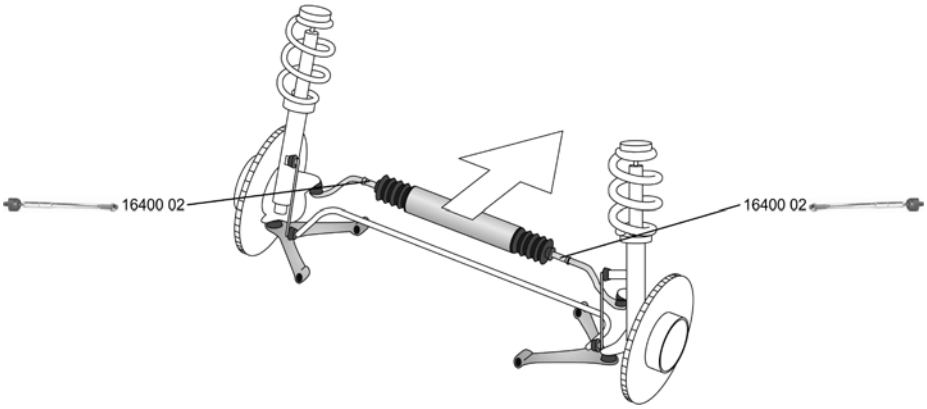

	Axialgelenk, Spurstange / Tie Rod Axle Joint 2.2 (SXV10) 06.91 - 08.96 3.0 (VCV10) 06.91 - 08.96	(5)			**16400 02** **45503-39135**

CAMRY Station Wagon/Estate/Break (_V10) 06.91 - 06.97

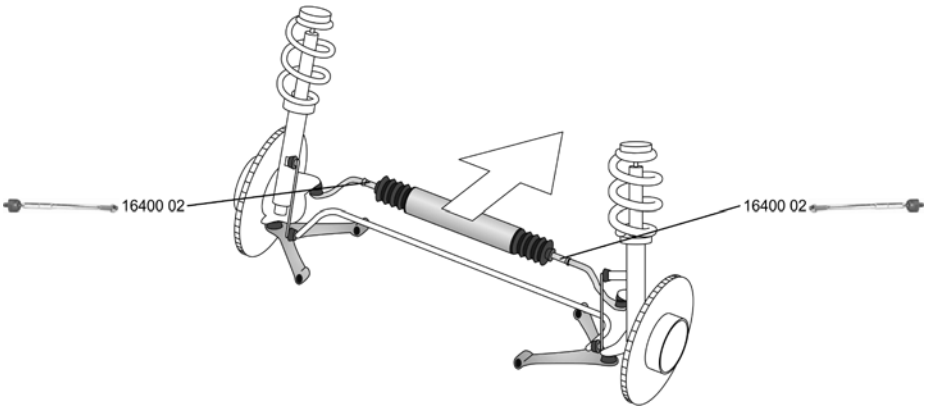

	Axialgelenk, Spurstange / Tie Rod Axle Joint 2.2 (SXV10) 03.92 - 07.96 3.0 (VCV10) 03.92 - 07.96	(5)			**16400 02** **45503-39135**

TOYOTA

CAMRY (_V20) 08.96 - 11.01

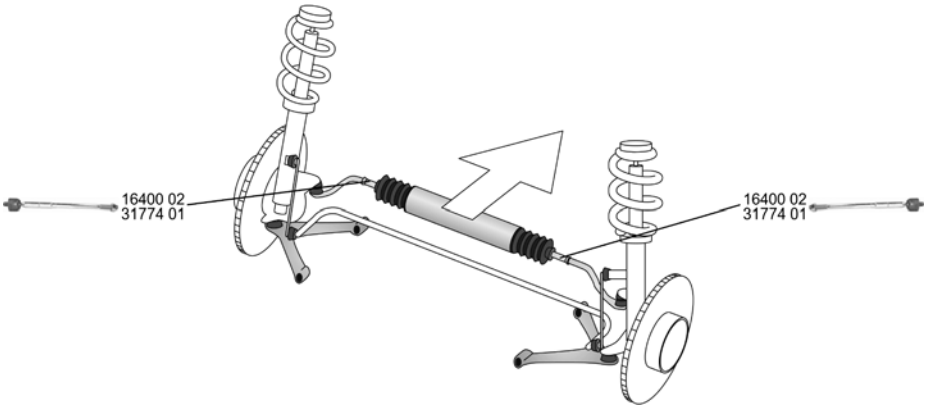

Axialgelenk, Spurstange / Tie Rod Axle Joint		(5)		**16400 02**	**45503-39135**
3.0 24V (MCV20_)	08.96 - 11.01		05.1998->		
2.2 (SXV20_)	08.96 - 11.01				
3.0 (VDV10)	08.96 - 07.01				
Axialgelenk, Spurstange / Tie Rod Axle Joint Aussengewinde [mm] / Outer Thread [mm]: M15x1,5 Gewindemaß / Thread Size: M14x1,5		(5) (41) (63)		**31774 01**	**45503-39225**
3.0 V6	08.96 - 11.01				
Faltenbalg, Lenkung / Bellow, steering Innendurchmesser 1 [mm] / Inner Diameter 1 [mm]: 14 Innendurchmesser 2 [mm] / Inner Diameter 2 [mm]: 48		(7) (72) (73)		**30230 01**	**45535-12100**
3.0 (VDV10)	08.96 - 07.01				
3.0 24V (MCV20_)	08.96 - 11.01				
Stange/Strebe, Stabilisator / Link Stabiliser Pendelstange / Suspension Rod		(31) (95)		**30738 01**	**48830-48010**
3.0 V6	08.96 - 11.01				

CAMRY (_V30) 08.01 -

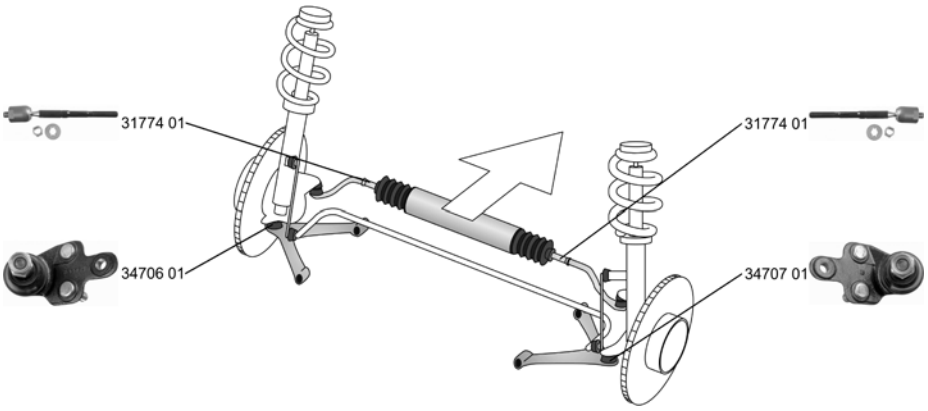

Axialgelenk, Spurstange / Tie Rod Axle Joint Aussengewinde [mm] / Outer Thread [mm]: M15x1,5 Gewindemaß / Thread Size: M14x1,5		(5) (41) (63)		**31774 01**	**45503-39225**
2.4 VVT-i	11.01 -				
3.0 V6	11.01 -				
Trag-/Führungsgelenk / Ball Joint		(32)		**34706 01**	**43340-29175**
2.0 VVTI	08.01 -				
2.4 VVT-i	11.01 -				
3.0 V6	11.01 -				

ZF Friedrichshafen AG | ZF Services | Obere Weiden 12 | 97424 Schweinfurt | Germany | info.zf-services@zf.com | www.zf.com

TOYOTA

CAMRY (_V30) 08.01 -

Trag-/Führungsgelenk / Ball Joint		(32)			**34707 01**	**43330-29405**
2.0 VVTI	08.01 -					
2.4 VVT-i	11.01 -					
3.0 V6	11.01 -					
Stabilisatorlager / Anti-roll Bar Bush Kit		(29) (44)	(x2)		**34062 01**	**48815-26250**
Bohrung-Ø [mm] / Bore Ø [mm]: 24						
2.0 VVTI	08.01 -		->12.2006			
2.4 VVT-i	11.01 -		für / for:SE	(116)		
3.0 V6	11.01 -					
3.3 VVTi	08.02 - 12.05					
Stange/Strebe, Stabilisator / Link Stabiliser		(31) (95)			**30738 01**	**48830-48010**
Pendelstange / Suspension Rod						
2.0 VVTI	08.01 -					
2.4 VVT-i	11.01 -					
3.0 V6	11.01 -					

CAMRY Stufenheck (_V40) 01.06 -

Stabilisatorlager / Anti-roll Bar Bush Kit		(29) (44)	(x2)		**34062 01**	**48815-26250**
Bohrung-Ø [mm] / Bore Ø [mm]: 24						
2.4 VVTi Hybrid	01.06 -		für / for:LE	(116)		
2.4 VVTi LE, 116 kW	01.06 -		für / for:XLE	(116)		
			01.2007 - 12.2008			

CARINA E (_T19_) 04.92 - 09.97

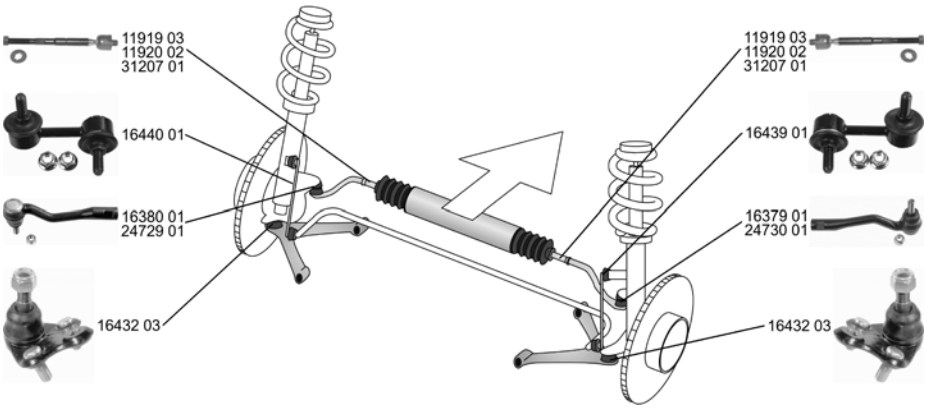

Spurstangenkopf / Tie Rod End		(28) (75) (206)			**16379 01**	**45046-29335**
Innengewinde [mm] / Inner Thread [mm]: M15x1,5						
mit Rechtsgewinde / with right-hand thread						
1.6 (AT190), 73 kW	12.93 - 09.97					
1.6 16V	10.95 - 09.97					
1.6 GLI (AT190)	04.92 - 09.97					
1.6 (AT190), 85 kW	12.93 - 09.97					
1.8 (AT191)	01.95 - 09.97					
2.0 i (ST191)	12.93 - 09.97					
2.0 GLI (ST191)	04.92 - 09.97					
2.0 GTi (ST191)	04.92 - 02.94					
2.0 GTi 16V (ST191_)	03.94 - 09.97					
2.0 D (CT190)	04.92 - 01.96					
2.0 TD (CT190)	01.96 - 09.97					
1.8 GL	10.94 - 09.97					

TOYOTA

CARINA E (_T19_) 04.92 - 09.97

Spurstangenkopf / Tie Rod End

Innengewinde [mm] / Inner Thread [mm]: M15x1,5
mit Rechtsgewinde / with right-hand thread

(28) (75) (206)

16380 01 — 45047-29075

1.6 (AT190), 73 kW	12.93 - 09.97
1.6 16V	10.95 - 09.97
1.6 GLI (AT190)	04.92 - 09.97
1.6 (AT190), 85 kW	12.93 - 09.97
1.8 (AT191)	01.95 - 09.97
2.0 i (ST191)	12.93 - 09.97
2.0 GLI (ST191)	04.92 - 09.97
2.0 GTi (ST191)	04.92 - 02.94
2.0 GTi 16V (ST191_)	03.94 - 09.97
2.0 D (CT190)	04.92 - 01.96
2.0 TD (CT190)	01.96 - 09.97
1.8 GL	10.94 - 09.97

Spurstangenkopf / Tie Rod End

mit Rechtsgewinde / with right-hand thread
Innengewinde [mm] / Inner Thread [mm]: M14x1,5

(28) (206) (75)

24729 01 — 45047-29125

1.6 (AT190), 73 kW	12.93 - 09.97
1.6 16V	10.95 - 09.97
1.6 GLI (AT190)	04.92 - 09.97
1.6 (AT190), 85 kW	12.93 - 09.97
1.8 (AT191)	01.95 - 09.97
2.0 i (ST191)	12.93 - 09.97
2.0 GLI (ST191)	04.92 - 09.97
2.0 GTi (ST191)	04.92 - 02.94
2.0 GTi 16V (ST191_)	03.94 - 09.97
2.0 D (CT190)	04.92 - 01.96
2.0 TD (CT190)	01.96 - 09.97
1.8 GL	10.94 - 09.97

Spurstangenkopf / Tie Rod End

mit Rechtsgewinde / with right-hand thread
Innengewinde [mm] / Inner Thread [mm]: M14x1,5
Gewindemaß / Thread Size: M14x1,5

(28) (206) (75) (63)

24730 01 — 45046-29365

1.6 (AT190), 73 kW	12.93 - 09.97
1.6 16V	10.95 - 09.97
1.6 GLI (AT190)	04.92 - 09.97
1.6 (AT190), 85 kW	12.93 - 09.97
1.8 (AT191)	01.95 - 09.97
2.0 i (ST191)	12.93 - 09.97
2.0 GLI (ST191)	04.92 - 09.97
2.0 GTi (ST191)	04.92 - 02.94
2.0 GTi 16V (ST191_)	03.94 - 09.97
2.0 D (CT190)	04.92 - 01.96
2.0 TD (CT190)	01.96 - 09.97
1.8 GL	10.94 - 09.97

Axialgelenk, Spurstange / Tie Rod Axle Joint

Länge über Alles [mm] / Overall Length [mm]: 256
Gewindemaß 2 / Thread Measurement 2: M15x1,5

(5) (86) (65)

11919 03 — 45503-29615

1.6 (AT190), 73 kW	12.93 - 09.97
1.6 16V	10.95 - 09.97
1.6 GLI (AT190)	04.92 - 09.97
1.6 (AT190), 85 kW	12.93 - 09.97
1.8 (AT191)	01.95 - 09.97
2.0 i (ST191)	12.93 - 09.97
2.0 GLI (ST191)	04.92 - 09.97
2.0 GTi (ST191)	04.92 - 02.94
2.0 GTi 16V (ST191_)	03.94 - 09.97
2.0 D (CT190)	04.92 - 01.96
2.0 TD (CT190)	01.96 - 09.97
1.8 GL	10.94 - 09.97

Axialgelenk, Spurstange / Tie Rod Axle Joint

für Lenkgetriebe-ID / For steering gear ID: JP
Länge über Alles [mm] / Overall Length [mm]: 266
Gewindemaß 1 / Thread Measurement 1: M14x1,5
Gewindemaß 2 / Thread Measurement 2: M15x1,5

(5) (172) (86) (64) (65)

11920 02 — 45503-29475

ALL TYPES ausser/except for :	
1.8 GL	10.94 - 09.97

ZF Friedrichshafen AG | ZF Services | Obere Weiden 12 | 97424 Schweinfurt | Germany | info.zf-services@zf.com | www.zf.com

CARINA E (_T19_) 04.92 - 09.97

Axialgelenk, Spurstange / Tie Rod Axle Joint für Lenkgetriebe-ID / For steering gear ID: ZF Länge über Alles [mm] / Overall Length [mm]: 240 Gewindemaß 1 / Thread Measurement 1: M14x1,5 Gewindemaß 2 / Thread Measurement 2: M14x1,5		(5) (172) (86) (64) (65)			31207 01 	45503-05010
1.6 (AT190), 73 kW	12.93 - 09.97		12.1994->			
1.6 (AT190), 85 kW	12.93 - 09.97					
2.0 i (ST191)	12.93 - 09.97					
2.0 GLI (ST191)	04.92 - 09.97					
2.0 GTi 16V (ST191_)	03.94 - 09.97					
2.0 D (CT190)	04.92 - 01.96					
1.6 16V	10.95 - 09.97					
1.8 (AT191)	01.95 - 09.97					
2.0 GTi (ST191)	04.92 - 02.94					
2.0 TD (CT190)	01.96 - 09.97					
1.8 GL	10.94 - 09.97		RHD			
Faltenbalg, Lenkung / Bellow, steering Innendurchmesser 1 [mm] / Inner Diameter 1 [mm]: 13 Innendurchmesser 2 [mm] / Inner Diameter 2 [mm]: 55		(7) (72) (73)			30227 01 	45535-05010
ALL TYPES			für / for:Toyota	(116)		
Faltenbalg, Lenkung / Bellow, steering Innendurchmesser 1 [mm] / Inner Diameter 1 [mm]: 14 Innendurchmesser 2 [mm] / Inner Diameter 2 [mm]: 48		(7) (72) (73)			30230 01 	45535-12100
ALL TYPES						
Faltenbalg, Lenkung / Bellow, steering Innendurchmesser 1 [mm] / Inner Diameter 1 [mm]: 14 Innendurchmesser 2 [mm] / Inner Diameter 2 [mm]: 44		(7) (72) (73)			30240 01 	45535-20080
ALL TYPES			für / for:Nastech	(116)		
Trag-/Führungsgelenk / Ball Joint Konusmaß [mm] / Cone Size [mm]: 15		(32) (77)			16432 03 	43330-29375
1.6 (AT190), 73 kW	12.93 - 09.97					
1.6 16V	10.95 - 09.97					
1.6 GLI (AT190)	04.92 - 09.97					
1.6 (AT190), 85 kW	12.93 - 09.97					
1.8 (AT191)	01.95 - 09.97					
2.0 i (ST191)	12.93 - 09.97					
2.0 GLI (ST191)	04.92 - 09.97					
2.0 GTi (ST191)	04.92 - 02.94					
2.0 GTi 16V (ST191_)	03.94 - 09.97					
2.0 D (CT190)	04.92 - 01.96					
2.0 TD (CT190)	01.96 - 09.97					
1.8 GL	10.94 - 09.97		für Fahrzeuge mit ABS / For vehicles with ABS	(120)		
Stange/Strebe, Stabilisator / Link Stabiliser Pendelstange / Suspension Rod Querlenker / Control Arm		(31) (95) (96)			16439 01 	48820-05012
1.6 (AT190), 73 kW	12.93 - 09.97					
1.6 16V	10.95 - 09.97					
1.6 GLI (AT190)	04.92 - 09.97					
1.6 (AT190), 85 kW	12.93 - 09.97					
1.8 (AT191)	01.95 - 09.97					
2.0 i (ST191)	12.93 - 09.97					
2.0 GLI (ST191)	04.92 - 09.97					
2.0 GTi (ST191)	04.92 - 02.94					
2.0 GTi 16V (ST191_)	03.94 - 09.97					
2.0 D (CT190)	04.92 - 01.96					
2.0 TD (CT190)	01.96 - 09.97					
1.8 GL	10.94 - 09.97		->12.1994			

TOYOTA

CARINA E (_T19_) 04.92 - 09.97

Stange/Strebe, Stabilisator / Link Stabiliser Pendelstange / Suspension Rod			(31) (95)			**16440 01** **48810-05012**
1.6 (AT190), 73 kW	12.93 - 09.97					
1.6 16V	10.95 - 09.97					
1.6 GLI (AT190)	04.92 - 09.97					
1.6 (AT190), 85 kW	12.93 - 09.97					
1.8 (AT191)	01.95 - 09.97					
2.0 i (ST191)	12.93 - 09.97					
2.0 GLI (ST191)	04.92 - 09.97					
2.0 GTi (ST191)	04.92 - 02.94					
2.0 GTi 16V (ST191_)	03.94 - 09.97					
2.0 D (CT190)	04.92 - 01.96					
2.0 TD (CT190)	01.96 - 09.97					
1.8 GL	10.94 - 09.97			->12.1994		

CARINA E 01.93 - 09.97
Sportswagon/Estate/Break (_T19_)

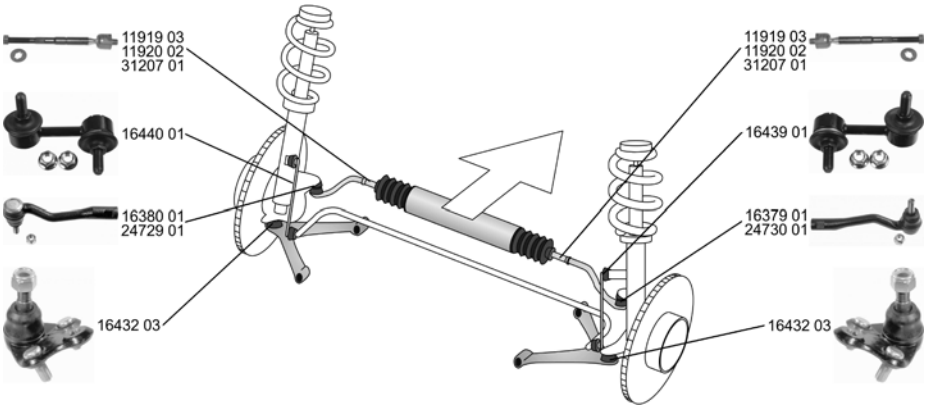

Spurstangenkopf / Tie Rod End Innengewinde [mm] / Inner Thread [mm]: M15x1,5 mit Rechtsgewinde / with right-hand thread			(28) (75) (206)			**16379 01** **45046-29335**
1.6 i (AT190_)	02.95 - 09.97					
1.6 GLI (AT190_)	01.93 - 09.97					
1.8 i (AT191_)	02.95 - 09.97					
2.0 i (ST191_)	05.95 - 09.97					
2.0 GLI (ST191_)	01.93 - 09.97					
2.0 D (CT190_)	01.93 - 01.96					
2.0 TD (CT190_)	01.96 - 09.97					
1.8 GL	10.94 - 09.97					
Spurstangenkopf / Tie Rod End Innengewinde [mm] / Inner Thread [mm]: M15x1,5 mit Rechtsgewinde / with right-hand thread			(28) (75) (206)			**16380 01** **45047-29075**
1.6 i (AT190_)	02.95 - 09.97					
1.6 GLI (AT190_)	01.93 - 09.97					
1.8 i (AT191_)	02.95 - 09.97					
2.0 i (ST191_)	05.95 - 09.97					
2.0 GLI (ST191_)	01.93 - 09.97					
2.0 D (CT190_)	01.93 - 01.96					
2.0 TD (CT190_)	01.96 - 09.97					
1.8 GL	10.94 - 09.97					
Spurstangenkopf / Tie Rod End mit Rechtsgewinde / with right-hand thread Innengewinde [mm] / Inner Thread [mm]: M14x1,5			(28) (206) (75)			**24729 01** **45047-29125**
1.6 i (AT190_)	02.95 - 09.97					
1.6 GLI (AT190_)	01.93 - 09.97					
1.6	04.92 - 09.97					
1.8 i (AT191_)	02.95 - 09.97					
2.0 i (ST191_)	05.95 - 09.97					
2.0 GLI (ST191_)	01.93 - 09.97					
2.0 D (CT190_)	01.93 - 01.96					
2.0 TD (CT190_)	01.96 - 09.97					
1.8 GL	10.94 - 09.97					

ZF Friedrichshafen AG | ZF Services | Obere Weiden 12 | 97424 Schweinfurt | Germany | info.zf-services@zf.com | www.zf.com

CARINA E 01.93 - 09.97
Sportswagon/Estate/Break (_T19_)

Spurstangenkopf / Tie Rod End
mit Rechtsgewinde / with right-hand thread
Innengewinde [mm] / Inner Thread [mm]: M14x1,5
Gewindemaß / Thread Size: M14x1,5

(28) (206) (75) (63)

24730 01 — 45046-29365

1.6 i (AT190_)	02.95 - 09.97		
1.6 GLI (AT190_)	01.93 - 09.97		
1.6	04.92 - 09.97		
1.8 i (AT191_)	02.95 - 09.97		
2.0 i (ST191_)	05.95 - 09.97		
2.0 GLI (ST191_)	01.93 - 09.97		
2.0 D (CT190_)	01.93 - 01.96		
2.0 TD (CT190_)	01.96 - 09.97		
1.8 GL	10.94 - 09.97		

Axialgelenk, Spurstange / Tie Rod Axle Joint
Länge über Alles [mm] / Overall Length [mm]: 256
Gewindemaß 2 / Thread Measurement 2: M15x1,5

(5) (86) (65)

11919 03 — 45503-29615

1.6 i (AT190_)	02.95 - 09.97		
1.6 GLI (AT190_)	01.93 - 09.97		
1.8 i (AT191_)	02.95 - 09.97		
2.0 i (ST191_)	05.95 - 09.97		
2.0 GLI (ST191_)	01.93 - 09.97		
2.0 D (CT190_)	01.93 - 01.96		
2.0 TD (CT190_)	01.96 - 09.97		
1.6	04.92 - 09.97	LHD	
1.8 GL	10.94 - 09.97	LHD	

Axialgelenk, Spurstange / Tie Rod Axle Joint
für Lenkgetriebe-ID / For steering gear ID: JP
Länge über Alles [mm] / Overall Length [mm]: 266
Gewindemaß 1 / Thread Measurement 1: M14x1,5
Gewindemaß 2 / Thread Measurement 2: M15x1,5

(5) (172) (86) (64) (65)

11920 02 — 45503-29475

ALL TYPES ausser/except for :			
1.6	04.92 - 09.97		
1.8 GL	10.94 - 09.97		

Axialgelenk, Spurstange / Tie Rod Axle Joint
für Lenkgetriebe-ID / For steering gear ID: ZF
Länge über Alles [mm] / Overall Length [mm]: 240
Gewindemaß 1 / Thread Measurement 1: M14x1,5
Gewindemaß 2 / Thread Measurement 2: M14x1,5

(5) (172) (86) (64) (65)

31207 01 — 45503-05010

1.6 GLI (AT190_)	01.93 - 09.97	12.1994->	
2.0 GLI (ST191_)	01.93 - 09.97	12.1994->	
2.0 D (CT190_)	01.93 - 01.96	12.1994->	
1.6 i (AT190_)	02.95 - 09.97		
1.8 i (AT191_)	02.95 - 09.97		
2.0 i (ST191_)	05.95 - 09.97		
2.0 TD (CT190_)	01.96 - 09.97		
1.6	04.92 - 09.97	RHD	
1.8 GL	10.94 - 09.97	RHD	

Faltenbalg, Lenkung / Bellow, steering
Innendurchmesser 1 [mm] / Inner Diameter 1 [mm]: 13
Innendurchmesser 2 [mm] / Inner Diameter 2 [mm]: 55

(7) (72) (73)

30227 01 — 45535-05010

1.6 i (AT190_)	02.95 - 09.97	für / for:Toyota	(116)
1.6 GLI (AT190_)	01.93 - 09.97	für / for:Toyota	(116)
1.8 i (AT191_)	02.95 - 09.97	für / for:Toyota	(116)
2.0 i (ST191_)	05.95 - 09.97	für / for:Toyota	(116)
2.0 GLI (ST191_)	01.93 - 09.97	für / for:Toyota	(116)
2.0 D (CT190_)	01.93 - 01.96	für / for:Toyota	(116)
2.0 TD (CT190_)	01.96 - 09.97	für / for:Toyota	(116)
1.6	04.92 - 09.97	RHD ->10.1995	
1.8 GL	10.94 - 09.97	RHD ->10.1995	

Faltenbalg, Lenkung / Bellow, steering
Innendurchmesser 1 [mm] / Inner Diameter 1 [mm]: 14
Innendurchmesser 2 [mm] / Inner Diameter 2 [mm]: 48

(7) (72) (73)

30230 01 — 45535-12100

1.6 i (AT190_)	02.95 - 09.97		
1.6 GLI (AT190_)	01.93 - 09.97		
1.8 i (AT191_)	02.95 - 09.97		
2.0 i (ST191_)	05.95 - 09.97		
2.0 GLI (ST191_)	01.93 - 09.97		
2.0 D (CT190_)	01.93 - 01.96		
2.0 TD (CT190_)	01.96 - 09.97		
1.8 GL	10.94 - 09.97		

TOYOTA

CARINA E 01.93 - 09.97
Sportswagon/Estate/Break (_T19_)

Faltenbalg, Lenkung / Bellow, steering

Innendurchmesser 1 [mm] / Inner Diameter 1 [mm]: 14
Innendurchmesser 2 [mm] / Inner Diameter 2 [mm]: 44

(7) (72) (73)

30240 01 — 45535-20080

1.6 i (AT190_)	02.95 - 09.97		für / for:Nastech	(116)
1.6 GLI (AT190_)	01.93 - 09.97			
1.8 i (AT191_)	02.95 - 09.97			
2.0 i (ST191_)	05.95 - 09.97			
2.0 GLI (ST191_)	01.93 - 09.97			
2.0 D (CT190_)	01.93 - 01.96			
2.0 TD (CT190_)	01.96 - 09.97			
1.6	04.92 - 09.97		LHD	
1.8 GL	10.94 - 09.97			

Trag-/Führungsgelenk / Ball Joint

Konusmaß [mm] / Cone Size [mm]: 15

(32) (77)

16432 03 — 43330-29375

1.6 i (AT190_)	02.95 - 09.97			
1.6 GLI (AT190_)	01.93 - 09.97			
1.8 i (AT191_)	02.95 - 09.97			
2.0 i (ST191_)	05.95 - 09.97			
2.0 GLI (ST191_)	01.93 - 09.97			
2.0 D (CT190_)	01.93 - 01.96			
2.0 TD (CT190_)	01.96 - 09.97			
1.6	04.92 - 09.97		für Fahrzeuge mit ABS / For vehicles with ABS	(120)
1.8 GL	10.94 - 09.97			

Stange/Strebe, Stabilisator / Link Stabiliser

Pendelstange / Suspension Rod
Querlenker / Control Arm

(31) (95) (96)

16439 01 — 48820-05012

1.6 i (AT190_)	02.95 - 09.97			
1.6 GLI (AT190_)	01.93 - 09.97			
1.8 i (AT191_)	02.95 - 09.97			
2.0 i (ST191_)	05.95 - 09.97			
2.0 GLI (ST191_)	01.93 - 09.97			
2.0 D (CT190_)	01.93 - 01.96			
2.0 TD (CT190_)	01.96 - 09.97			
1.6	04.92 - 09.97		->12.1994	
1.8 GL	10.94 - 09.97			

Stange/Strebe, Stabilisator / Link Stabiliser

Pendelstange / Suspension Rod

(31) (95)

16440 01 — 48810-05012

1.6 i (AT190_)	02.95 - 09.97			
1.6 GLI (AT190_)	01.93 - 09.97			
1.8 i (AT191_)	02.95 - 09.97			
2.0 i (ST191_)	05.95 - 09.97			
2.0 GLI (ST191_)	01.93 - 09.97			
2.0 D (CT190_)	01.93 - 01.96			
2.0 TD (CT190_)	01.96 - 09.97			
1.6	04.92 - 09.97		->12.1994	
1.8 GL	10.94 - 09.97			

ZF Friedrichshafen AG | ZF Services | Obere Weiden 12 | 97424 Schweinfurt | Germany | info.zf-services@zf.com | www.zf.com

CARINA E Stufenheck/Saloon/avec coffre (_T19_) 04.92 - 09.97

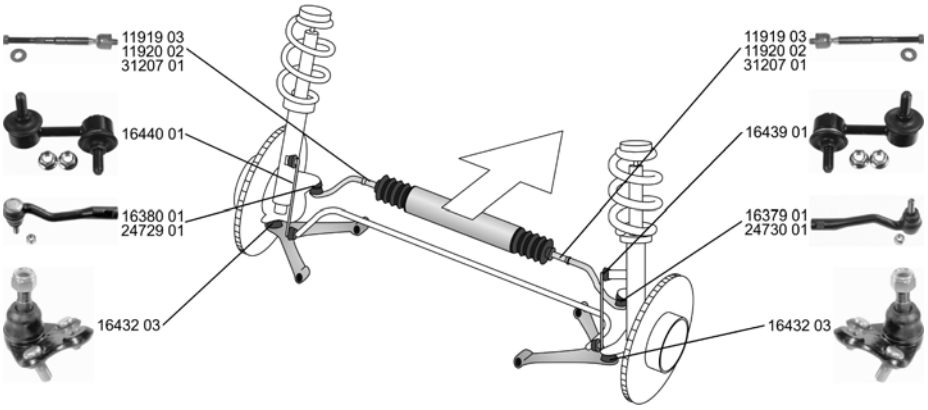

Spurstangenkopf / Tie Rod End

Innengewinde [mm] / Inner Thread [mm]: M15x1,5
mit Rechtsgewinde / with right-hand thread

(28) (75) (206)

16379 01 45046-29335

1.6 (AT190), 73 kW	01.95 - 09.97
1.6 (AT190), 78 kW	10.95 - 09.97
1.6 (AT190)	01.93 - 09.97
1.6 16V (AT190_)	12.94 - 09.97
1.8 i 16V (AT191)	01.95 - 09.97
2.0 i (ST191)	12.92 - 09.97
2.0 (ST191)	01.93 - 09.97
2.0 GTi (ST191_)	04.92 - 02.94
2.0 GTi 16V (ST191_)	03.94 - 09.97
2.0 D (CT190)	08.92 - 01.96
2.0 TD (CT190_)	01.96 - 09.97
1.8 GL	10.94 - 09.97

Spurstangenkopf / Tie Rod End

Innengewinde [mm] / Inner Thread [mm]: M15x1,5
mit Rechtsgewinde / with right-hand thread

(28) (75) (206)

16380 01 45047-29075

1.6 (AT190), 73 kW	01.95 - 09.97
1.6 (AT190), 78 kW	10.95 - 09.97
1.6 (AT190)	01.93 - 09.97
1.6 16V (AT190_)	12.94 - 09.97
1.8 i 16V (AT191)	01.95 - 09.97
2.0 i (ST191)	12.92 - 09.97
2.0 (ST191)	01.93 - 09.97
2.0 GTi (ST191_)	04.92 - 02.94
2.0 GTi 16V (ST191_)	03.94 - 09.97
2.0 D (CT190)	08.92 - 01.96
2.0 TD (CT190_)	01.96 - 09.97
1.8 GL	10.94 - 09.97

Spurstangenkopf / Tie Rod End

mit Rechtsgewinde / with right-hand thread
Innengewinde [mm] / Inner Thread [mm]: M14x1,5

(28) (206) (75)

24729 01 45047-29125

1.6 (AT190), 73 kW	01.95 - 09.97
1.6 (AT190), 78 kW	10.95 - 09.97
1.6 (AT190)	01.93 - 09.97
1.6 16V (AT190_)	12.94 - 09.97
1.8 i 16V (AT191)	01.95 - 09.97
2.0 i (ST191)	12.92 - 09.97
2.0 (ST191)	01.93 - 09.97
2.0 GTi 16V (ST191_)	03.94 - 09.97
2.0 D (CT190)	08.92 - 01.96
2.0 TD (CT190_)	01.96 - 09.97
1.8 GL	10.94 - 09.97

TOYOTA

CARINA E Stufenheck/Saloon/avec coffre (_T19_) 04.92 - 09.97

Spurstangenkopf / Tie Rod End

mit Rechtsgewinde / with right-hand thread
Innengewinde [mm] / Inner Thread [mm]: M14x1,5
Gewindemaß / Thread Size: M14x1,5

(28) (206) (75) (63)

24730 01 **45046-29365**

1.6 (AT190), 73 kW	01.95 - 09.97		
1.6 (AT190), 78 kW	10.95 - 09.97		
1.6 (AT190)	01.93 - 09.97		
1.6 16V (AT190_)	12.94 - 09.97		
1.8 i 16V (AT191)	01.95 - 09.97		
2.0 i (ST191)	12.92 - 09.97		
2.0 (ST191)	01.93 - 09.97		
2.0 GTi 16V (ST191_)	03.94 - 09.97		
2.0 D (CT190)	08.92 - 01.96		
2.0 TD (CT190_)	01.96 - 09.97		
1.8 GL	10.94 - 09.97		

Axialgelenk, Spurstange / Tie Rod Axle Joint

Länge über Alles [mm] / Overall Length [mm]: 256
Gewindemaß 2 / Thread Measurement 2: M15x1,5

(5) (86) (65)

11919 03 **45503-29615**

1.6 (AT190), 73 kW	01.95 - 09.97		
1.6 (AT190), 78 kW	10.95 - 09.97		
1.6 (AT190)	01.93 - 09.97		
1.6 16V (AT190_)	12.94 - 09.97		
1.8 i 16V (AT191)	01.95 - 09.97		
2.0 i (ST191)	12.92 - 09.97		
2.0 (ST191)	01.93 - 09.97		
2.0 GTi 16V (ST191_)	03.94 - 09.97		
2.0 D (CT190)	08.92 - 01.96		
2.0 TD (CT190_)	01.96 - 09.97		
1.8 GL	10.94 - 09.97		LHD

Axialgelenk, Spurstange / Tie Rod Axle Joint

für Lenkgetriebe-ID / For steering gear ID: JP
Länge über Alles [mm] / Overall Length [mm]: 266
Gewindemaß 1 / Thread Measurement 1: M14x1,5
Gewindemaß 2 / Thread Measurement 2: M15x1,5

(5) (172) (86) (64) (65)

11920 02 **45503-29475**

1.6 (AT190), 73 kW	01.95 - 09.97		
1.6 (AT190), 78 kW	10.95 - 09.97		
1.6 (AT190)	01.93 - 09.97		
1.6 16V (AT190_)	12.94 - 09.97		
1.8 i 16V (AT191)	01.95 - 09.97		
2.0 i (ST191)	12.92 - 09.97		
2.0 (ST191)	01.93 - 09.97		
2.0 GTi 16V (ST191_)	03.94 - 09.97		
2.0 D (CT190)	08.92 - 01.96		
2.0 TD (CT190_)	01.96 - 09.97		

Axialgelenk, Spurstange / Tie Rod Axle Joint

für Lenkgetriebe-ID / For steering gear ID: ZF
Länge über Alles [mm] / Overall Length [mm]: 240
Gewindemaß 1 / Thread Measurement 1: M14x1,5
Gewindemaß 2 / Thread Measurement 2: M14x1,5

(5) (172) (86) (64) (65)

31207 01 **45503-05010**

2.0 i (ST191)	12.92 - 09.97		12.1994->
2.0 (ST191)	01.93 - 09.97		
2.0 GTi 16V (ST191_)	03.94 - 09.97		
2.0 D (CT190)	08.92 - 01.96		
1.6 (AT190), 73 kW	01.95 - 09.97		
1.6 (AT190), 78 kW	10.95 - 09.97		
1.6 16V (AT190_)	12.94 - 09.97		
1.8 i 16V (AT191)	01.95 - 09.97		
2.0 GTi (ST191_)	04.92 - 02.94		
2.0 TD (CT190_)	01.96 - 09.97		
1.8 GL	10.94 - 09.97		RHD

ZF Friedrichshafen AG | ZF Services | Obere Weiden 12 | 97424 Schweinfurt | Germany | info.zf-services@zf.com | www.zf.com

CARINA E Stufenheck/Saloon/avec coffre (_T19_) 04.92 - 09.97

Faltenbalg, Lenkung / Bellow, steering

Innendurchmesser 1 [mm] / Inner Diameter 1 [mm]: 13
Innendurchmesser 2 [mm] / Inner Diameter 2 [mm]: 55

(7) (72) (73)

1.6 (AT190), 73 kW	01.95 - 09.97	für / for:Toyota	(116)
1.6 (AT190), 78 kW	10.95 - 09.97		
1.6 (AT190)	01.93 - 09.97		
1.6 16V (AT190_)	12.94 - 09.97		
1.8 i 16V (AT191)	01.95 - 09.97		
2.0 i (ST191)	12.92 - 09.97		
2.0 (ST191)	01.93 - 09.97		
2.0 GTi (ST191_)	04.92 - 02.94		
2.0 D (CT190)	08.92 - 01.96		
2.0 TD (CT190_)	01.96 - 09.97		

30227 01 45535-05010

Faltenbalg, Lenkung / Bellow, steering

Innendurchmesser 1 [mm] / Inner Diameter 1 [mm]: 14
Innendurchmesser 2 [mm] / Inner Diameter 2 [mm]: 48

(7) (72) (73)

ALL TYPES ausser/except for :	
1.5 SG	04.92 - 09.97
1.8	04.92 - 09.97
1.8 GL	10.94 - 09.97

30230 01 45535-12100

Faltenbalg, Lenkung / Bellow, steering

Innendurchmesser 1 [mm] / Inner Diameter 1 [mm]: 14
Innendurchmesser 2 [mm] / Inner Diameter 2 [mm]: 44

(7) (72) (73)

1.6 (AT190), 73 kW	01.95 - 09.97	für / for:Nastech	(116)
1.6 (AT190), 78 kW	10.95 - 09.97		
1.6 (AT190)	01.93 - 09.97		
1.6 16V (AT190_)	12.94 - 09.97		
1.8 i 16V (AT191)	01.95 - 09.97		
2.0 i (ST191)	12.92 - 09.97		
2.0 (ST191)	01.93 - 09.97		
2.0 GTi (ST191_)	04.92 - 02.94		
2.0 GTi 16V (ST191_)	03.94 - 09.97		
2.0 D (CT190)	08.92 - 01.96		
2.0 TD (CT190_)	01.96 - 09.97		
1.8 GL	10.94 - 09.97	LHD	

30240 01 45535-20080

Trag-/Führungsgelenk / Ball Joint

Konusmaß [mm] / Cone Size [mm]: 15

(32) (77)

ALL TYPES

16432 03 43330-29375

Stange/Strebe, Stabilisator / Link Stabiliser

Pendelstange / Suspension Rod
Querlenker / Control Arm

(31) (95) (96)

1.6 (AT190), 73 kW	01.95 - 09.97	
1.6 (AT190), 78 kW	10.95 - 09.97	
1.6 (AT190)	01.93 - 09.97	
1.6 16V (AT190_)	12.94 - 09.97	
1.8 i 16V (AT191)	01.95 - 09.97	
2.0 i (ST191)	12.92 - 09.97	
2.0 (ST191)	01.93 - 09.97	
2.0 GTi 16V (ST191_)	03.94 - 09.97	
2.0 D (CT190)	08.92 - 01.96	
2.0 TD (CT190_)	01.96 - 09.97	
1.8 GL	10.94 - 09.97	->12.1994

16439 01 48820-05012

Stange/Strebe, Stabilisator / Link Stabiliser

Pendelstange / Suspension Rod

(31) (95)

1.6 (AT190), 73 kW	01.95 - 09.97	
1.6 (AT190), 78 kW	10.95 - 09.97	
1.6 (AT190)	01.93 - 09.97	
1.6 16V (AT190_)	12.94 - 09.97	
1.8 i 16V (AT191)	01.95 - 09.97	
2.0 i (ST191)	12.92 - 09.97	
2.0 (ST191)	01.93 - 09.97	
2.0 GTi 16V (ST191_)	03.94 - 09.97	
2.0 D (CT190)	08.92 - 01.96	
2.0 TD (CT190_)	01.96 - 09.97	
1.8 GL	10.94 - 09.97	->12.1994

16440 01 48810-05012

TOYOTA

CELICA (_T20_) 11.93 - 11.99

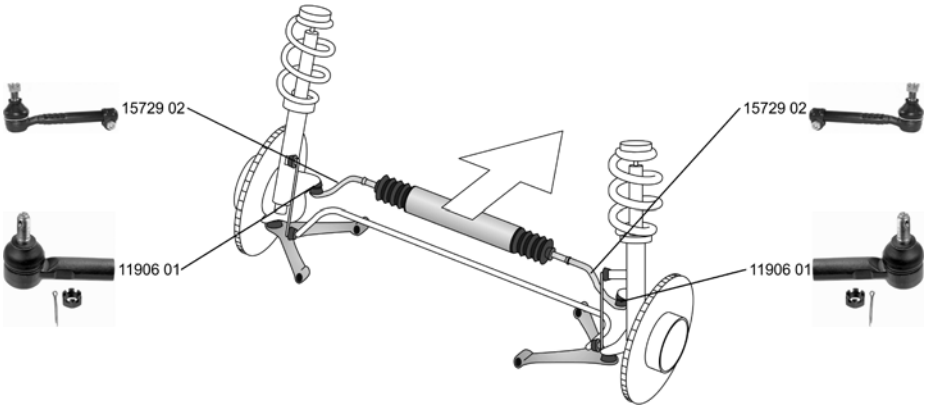

Spurstange / Rod Assembly		(27)			**15729 02** 45460-29225
1.8 i 16V (AT200/ST)	11.93 - 11.99				
2.0 i 16V	04.96 - 11.99				
2.0 i 16V (ST202/GT)	11.93 - 11.99				
2.0 i Turbo 4WD (ST205)	02.94 - 11.99				
Spurstangenkopf / Tie Rod End		(28) (206) (63) (75)			**11906 01** 45046-29305
mit Rechtsgewinde / with right-hand thread					
Gewindemaß / Thread Size: M14x1,5					
Innengewinde [mm] / Inner Thread [mm]: M14x1,5					
1.8 i 16V (AT200/ST)	11.93 - 11.99				
2.0 i 16V	04.96 - 11.99				
2.0 i 16V (ST202/GT)	11.93 - 11.99				
2.0 i Turbo 4WD (ST205)	02.94 - 11.99				
Trag-/Führungsgelenk / Ball Joint		(32)			**15715 02** 43330-29326
2.0 i 16V	04.96 - 11.99		Generator / alternator	(60)	

CELICA Cabrio/Convertible (_T20_) 11.93 - 11.99

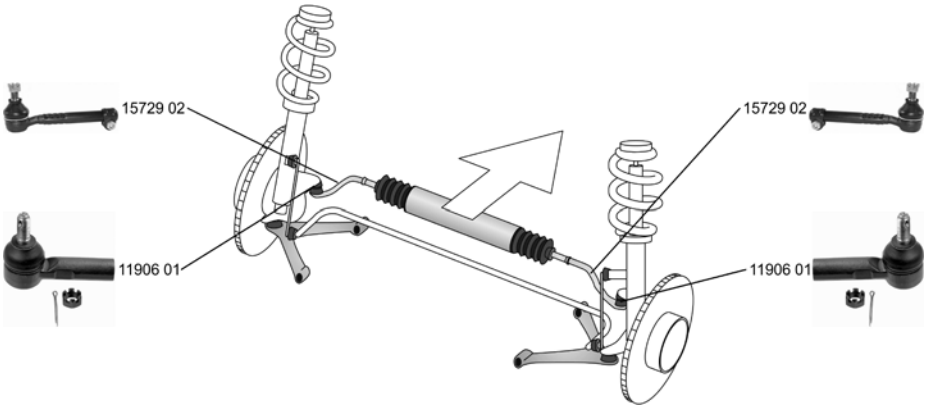

Spurstange / Rod Assembly		(27)			**15729 02** 45460-29225
2.0 i 16V	04.96 - 11.99				
Spurstangenkopf / Tie Rod End		(28) (206) (63) (75)			**11906 01** 45046-29305
mit Rechtsgewinde / with right-hand thread					
Gewindemaß / Thread Size: M14x1,5					
Innengewinde [mm] / Inner Thread [mm]: M14x1,5					
2.0 i 16V	04.96 - 11.99				

ZF Friedrichshafen AG | ZF Services | Obere Weiden 12 | 97424 Schweinfurt | Germany | info.zf-services@zf.com | www.zf.com

CELICA Cabrio/Convertible (_T20_) 11.93 - 11.99

	Trag-/Führungsgelenk / Ball Joint 2.0 i 16V 04.96 - 11.99	(32)	Generator / alternator	(60)	**15715 02** 43330-29326	

CELICA (ZZT23_) 11.99 -

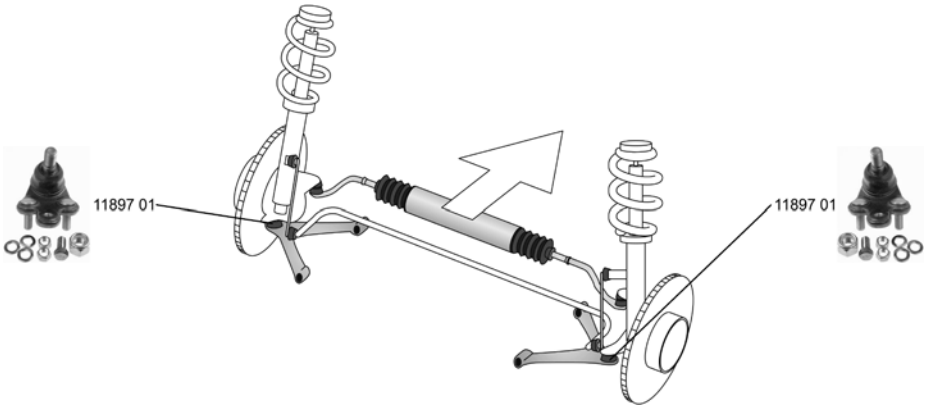

	Trag-/Führungsgelenk / Ball Joint Konusmaß [mm] / Cone Size [mm]: 15,9 ALL TYPES	(32) (77)			**11897 01** 43330-29205	
	Stange/Strebe, Stabilisator / Link Stabiliser Pendelstange / Suspension Rod Aussengewinde [mm] / Outer Thread [mm]: M10x1,25 ALL TYPES	(31) (95) (41)			**34495 01** 48820-24010	

COROLLA (_E10_) 05.92 - 11.99

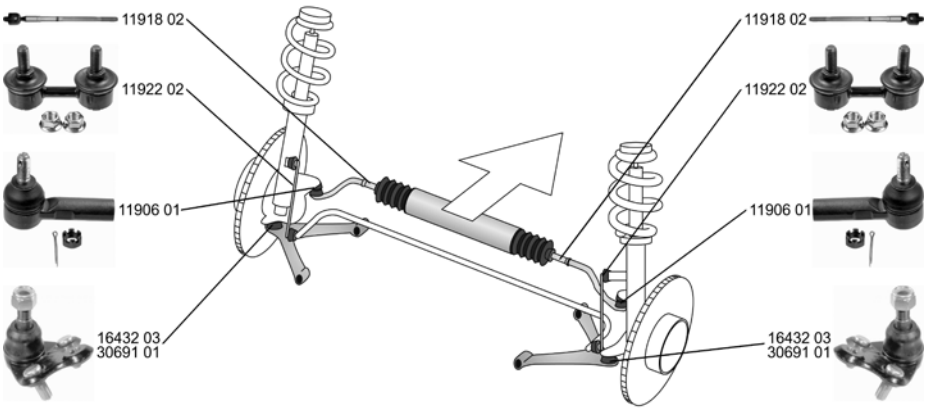

	Spurstangenkopf / Tie Rod End mit Rechtsgewinde / with right-hand thread Gewindemaß / Thread Size: M14x1,5 Innengewinde [mm] / Inner Thread [mm]: M14x1,5 1.3 12V (EE100_) 07.92 - 04.97 1.3 XLI (EE101_) 09.95 - 04.97 1.3 XLI 16V (EE101) 07.92 - 09.95 1.6 Si (AE101_) 09.95 - 04.97 2.0 D (CE100_) 07.92 - 04.97	(28) (206) (63) (75)			**11906 01** 45046-29305	

TOYOTA

COROLLA (_E10_) 05.92 - 11.99

Axialgelenk, Spurstange / Tie Rod Axle Joint		(5)		**11918 02**	**45503-29385**
1.3 12V (EE100_)	07.92 - 04.97				
1.3 XLI (EE101_)	09.95 - 04.97				
1.3 XLI 16V (EE101)	07.92 - 09.95				
1.6 Si (AE101_)	09.95 - 04.97				
2.0 D (CE100_)	07.92 - 04.97				
Faltenbalg, Lenkung / Bellow, steering Innendurchmesser 1 [mm] / Inner Diameter 1 [mm]: 14 Innendurchmesser 2 [mm] / Inner Diameter 2 [mm]: 48		(7) (72) (73)		**30226 01**	**45535-12060**
1.3 12V (EE100_)	07.92 - 04.97				
1.3 XLI (EE101_)	09.95 - 04.97				
1.3 XLI 16V (EE101)	07.92 - 09.95				
1.6 Si (AE101_)	09.95 - 04.97				
2.0 D (CE100_)	07.92 - 04.97				
Faltenbalg, Lenkung / Bellow, steering Innendurchmesser 1 [mm] / Inner Diameter 1 [mm]: 14 Innendurchmesser 2 [mm] / Inner Diameter 2 [mm]: 48		(7) (72) (73)		**30230 01**	**45535-12100**
1.3 12V (EE100_)	07.92 - 04.97				
1.3 XLI (EE101_)	09.95 - 04.97				
1.3 XLI 16V (EE101)	07.92 - 09.95				
Trag-/Führungsgelenk / Ball Joint Konusmaß [mm] / Cone Size [mm]: 15		(32) (77)		**16432 03**	**43330-29375**
1.3 XLI 16V (EE101)	07.92 - 09.95				
1.3 12V (EE100_)	07.92 - 04.97		->05.1995		
2.0 D (CE100_)	07.92 - 04.97				
Trag-/Führungsgelenk / Ball Joint Gewindemaß / Thread Size: M14x1,5		(32) (63)		**30691 01**	**43330-19115**
1.3 XLI (EE101_)	09.95 - 04.97				
1.6 Si (AE101_)	09.95 - 04.97				
1.3 12V (EE100_)	07.92 - 04.97		05.1995->		
2.0 D (CE100_)	07.92 - 04.97				
Stange/Strebe, Stabilisator / Link Stabiliser Pendelstange / Suspension Rod		(31) (95)		**11922 02**	**48820-33010**
1.3 XLI (EE101_)	09.95 - 04.97				
1.3 XLI 16V (EE101)	07.92 - 09.95				
1.6 Si (AE101_)	09.95 - 04.97				
2.0 D (CE100_)	07.92 - 04.97				
Stange/Strebe, Stabilisator / Link Stabiliser Pendelstange / Suspension Rod ohne Zubehör / Without accessories		(31) (95) (231)		**14945 03**	**48830-20010**
1.3 XLI (EE101_)	09.95 - 04.97				
1.6 Si (AE101_)	09.95 - 04.97				
2.0 D (CE100_)	07.92 - 04.97				

COROLLA Compact (_E10_) 05.92 - 11.99

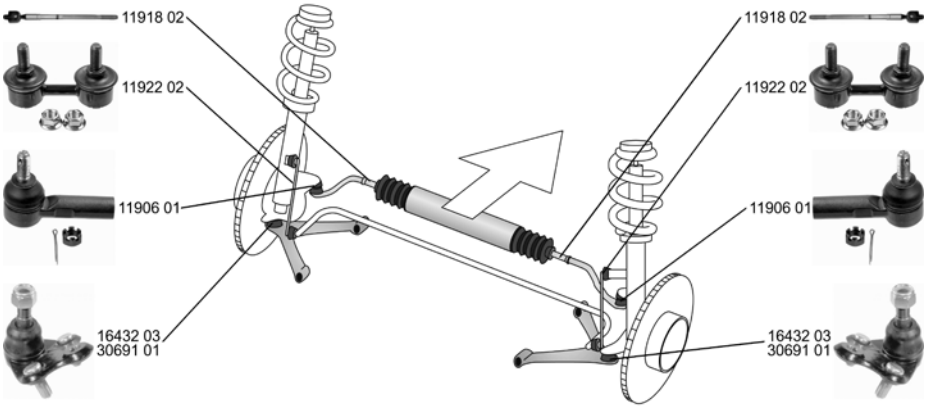

Spurstangenkopf / Tie Rod End mit Rechtsgewinde / with right-hand thread Gewindemaß / Thread Size: M14x1,5 Innengewinde [mm] / Inner Thread [mm]: M14x1,5		(28) (206) (63) (75)			**11906 01** 45046-29305
ALL TYPES ausser/except for :					
1.6 i (AE101)	09.94 - 11.99				
Axialgelenk, Spurstange / Tie Rod Axle Joint		(5)			**11918 02** 45503-29385
ALL TYPES ausser/except for :					
1.6 i (AE101)	09.94 - 11.99				
Faltenbalg, Lenkung / Bellow, steering Innendurchmesser 1 [mm] / Inner Diameter 1 [mm]: 14 Innendurchmesser 2 [mm] / Inner Diameter 2 [mm]: 48		(7) (72) (73)			**30226 01** 45535-12060
1.3 12V (EE100_)	07.92 - 05.95				
1.3 XLI (EE101_)	09.95 - 04.97				
1.3 XLI 16V (EE101)	07.92 - 09.95				
1.6 Si (AE101_)	07.92 - 04.97				
2.0 D (CE100_)	07.92 - 04.97				
Faltenbalg, Lenkung / Bellow, steering Innendurchmesser 1 [mm] / Inner Diameter 1 [mm]: 14 Innendurchmesser 2 [mm] / Inner Diameter 2 [mm]: 48		(7) (72) (73)			**30230 01** 45535-12100
1.3 12V (EE100_)	07.92 - 05.95				
1.3 XLI (EE101_)	09.95 - 04.97				
1.3 XLI 16V (EE101)	07.92 - 09.95				
1.8 GT (AE102_)	11.92 - 05.95				
Trag-/Führungsgelenk / Ball Joint Konusmaß [mm] / Cone Size [mm]: 15		(32) (77)			**16432 03** 43330-29375
1.3 12V (EE100_)	07.92 - 05.95				
1.3 XLI (EE101_)	09.95 - 04.97				
1.3 XLI 16V (EE101)	07.92 - 09.95				
1.8 GT (AE102_)	11.92 - 05.95				
1.6 Si (AE101_)	07.92 - 04.97		->05.1995		
Trag-/Führungsgelenk / Ball Joint Gewindemaß / Thread Size: M14x1,5		(32) (63)			**30691 01** 43330-19115
1.6 Si (AE101_)	07.92 - 04.97		05.1995->		
2.0 D (CE100_)	07.92 - 04.97				
Stange/Strebe, Stabilisator / Link Stabiliser Pendelstange / Suspension Rod		(31) (95)			**11922 02** 48820-33010
1.3 XLI (EE101_)	09.95 - 04.97				
1.3 XLI 16V (EE101)	07.92 - 09.95				
1.6 Si (AE101_)	07.92 - 04.97				
2.0 D (CE100_)	07.92 - 04.97				

TOYOTA

COROLLA Compact (_E10_) 05.92 - 11.99

Stange/Strebe, Stabilisator / Link Stabiliser Pendelstange / Suspension Rod ohne Zubehör / Without accessories		(31) (95) (231)			**14945 03** 48830-20010
1.3 12V (EE100_)	07.92 - 05.95				
1.8 GT (AE102_)	11.92 - 05.95				
1.8 GTi 4x4	05.92 - 07.95				
2.0 D (CE100_)	07.92 - 04.97				

COROLLA Liftback/Hatchback/avec hayon (_E10_) 05.92 - 04.97

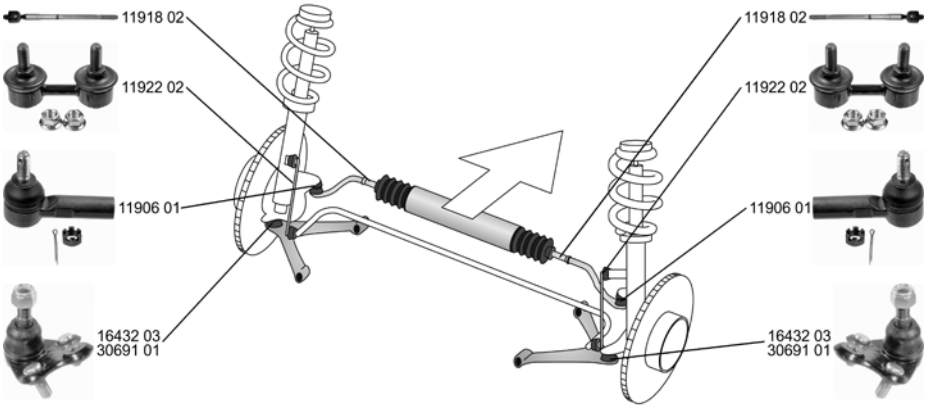

Spurstangenkopf / Tie Rod End mit Rechtsgewinde / with right-hand thread Gewindemaß / Thread Size: M14x1,5 Innengewinde [mm] / Inner Thread [mm]: M14x1,5		(28) (206) (63) (75)			**11906 01** 45046-29305
ALL TYPES					
Axialgelenk, Spurstange / Tie Rod Axle Joint		(5)			**11918 02** 45503-29385
1.3 XLI (EE101_)	07.92 - 04.97				
1.6 GLI (AE101_)	07.92 - 04.97				
2.0 D (CE100_)	07.92 - 04.97				
Faltenbalg, Lenkung / Bellow, steering Innendurchmesser 1 [mm] / Inner Diameter 1 [mm]: 14 Innendurchmesser 2 [mm] / Inner Diameter 2 [mm]: 48		(7) (72) (73)			**30226 01** 45535-12060
1.3 12V (EE100_)	07.92 - 05.95				
1.3 XLI (EE101_)	07.92 - 04.97				
1.6 GLI (AE101_)	07.92 - 04.97				
2.0 D (CE100_)	07.92 - 04.97				
Faltenbalg, Lenkung / Bellow, steering Innendurchmesser 1 [mm] / Inner Diameter 1 [mm]: 14 Innendurchmesser 2 [mm] / Inner Diameter 2 [mm]: 48		(7) (72) (73)			**30230 01** 45535-12100
1.3 12V (EE100_)	07.92 - 05.95				
1.3 XLI (EE101_)	07.92 - 04.97				
1.8 GT (AE102_)	11.92 - 05.95				
Trag-/Führungsgelenk / Ball Joint Konusmaß [mm] / Cone Size [mm]: 15		(32) (77)			**16432 03** 43330-29375
1.3 12V (EE100_)	07.92 - 05.95				
1.3 XLI (EE101_)	07.92 - 04.97				
Trag-/Führungsgelenk / Ball Joint Gewindemaß / Thread Size: M14x1,5		(32) (63)			**30691 01** 43330-19115
1.6 GLI (AE101_)	07.92 - 04.97				
2.0 D (CE100_)	07.92 - 04.97				

COROLLA Liftback/Hatchback/avec hayon (_E10_) 05.92 - 04.97

Stange/Strebe, Stabilisator / Link Stabiliser Pendelstange / Suspension Rod		(31) (95)			**11922 02**	**48820-33010**
1.3 XLI (EE101_)	07.92 - 04.97					
1.6 GLI (AE101_)	07.92 - 04.97					
2.0 D (CE100_)	07.92 - 04.97					

Stange/Strebe, Stabilisator / Link Stabiliser Pendelstange / Suspension Rod ohne Zubehör / Without accessories		(31) (95) (231)			**14945 03**	**48830-20010**
1.3 12V (EE100_)	07.92 - 05.95					
1.8 GT (AE102_)	11.92 - 05.95					
1.8 GTi 4x4	05.92 - 07.95					
2.0 D (CE100_)	07.92 - 04.97					

COROLLA Wagon/Station Wagon/Estate/Break (_E10_) 07.92 - 04.97

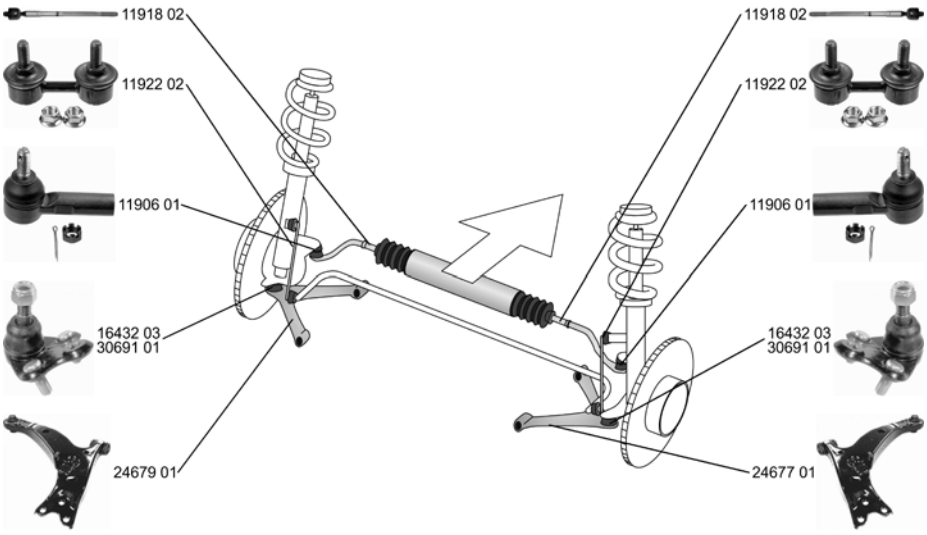

Spurstangenkopf / Tie Rod End mit Rechtsgewinde / with right-hand thread Gewindemaß / Thread Size: M14x1,5 Innengewinde [mm] / Inner Thread [mm]: M14x1,5		(28) (206) (63) (75)			**11906 01**	**45046-29305**
1.3 12V (EE100_)	07.92 - 05.95					
1.3 XLI (EE101_)	09.95 - 04.97					
1.3 XLI 16V (EE101_)	07.92 - 09.95					
1.6 Si (AE101_)	07.92 - 04.97					
1.8 16V 4WD (AE103_)	09.95 - 04.97					
2.0 D (CE100_)	07.92 - 04.97					
Axialgelenk, Spurstange / Tie Rod Axle Joint		(5)			**11918 02**	**45503-29385**
1.3 12V (EE100_)	07.92 - 05.95					
1.3 XLI (EE101_)	09.95 - 04.97					
1.3 XLI 16V (EE101_)	07.92 - 09.95					
1.6 Si (AE101_)	07.92 - 04.97					
1.8 16V 4WD (AE103_)	09.95 - 04.97					
2.0 D (CE100_)	07.92 - 04.97					
Faltenbalg, Lenkung / Bellow, steering Innendurchmesser 1 [mm] / Inner Diameter 1 [mm]: 14 Innendurchmesser 2 [mm] / Inner Diameter 2 [mm]: 48		(7) (72) (73)			**30226 01**	**45535-12060**
1.3 12V (EE100_)	07.92 - 05.95					
1.3 XLI (EE101_)	09.95 - 04.97					
1.3 XLI 16V (EE101_)	07.92 - 09.95					
1.6 Si (AE101_)	07.92 - 04.97					
2.0 D (CE100_)	07.92 - 04.97					

TOYOTA

COROLLA Wagon/Station Wagon/Estate/Break (_E10_) 07.92 - 04.97

Faltenbalg, Lenkung / Bellow, steering

Innendurchmesser 1 [mm] / Inner Diameter 1 [mm]: 14
Innendurchmesser 2 [mm] / Inner Diameter 2 [mm]: 48

(7) (72) (73)

30230 01 — 45535-12100

1.3 XLI 16V (EE101_)	07.92 - 09.95	
1.3 12V (EE100_)	07.92 - 05.95	
1.3 XLI (EE101_)	09.95 - 04.97	
1.8 16V 4WD (AE103_)	09.95 - 04.97	

Lenker, Radaufhängung / Track Control Arm

Querlenker / Control Arm

(15) (96)

24677 01 — 48068-12160

1.3 XLI (EE101_)	09.95 - 04.97
1.8 16V 4WD (AE103_)	09.95 - 04.97

Lenker, Radaufhängung / Track Control Arm

Querlenker / Control Arm

(15) (96)

24679 01 — 48069-12160

1.3 XLI (EE101_)	09.95 - 04.97
1.8 16V 4WD (AE103_)	09.95 - 04.97

Trag-/Führungsgelenk / Ball Joint

Konusmaß [mm] / Cone Size [mm]: 15

(32) (77)

16432 03 — 43330-29375

1.3 12V (EE100_)	07.92 - 05.95	
1.3 XLI 16V (EE101_)	07.92 - 09.95	
1.6 Si (AE101_)	07.92 - 04.97	->05.1995

Trag-/Führungsgelenk / Ball Joint

Gewindemaß / Thread Size: M14x1,5

(32) (63)

30691 01 — 43330-19115

1.3 XLI (EE101_)	09.95 - 04.97	
1.8 16V 4WD (AE103_)	09.95 - 04.97	
2.0 D (CE100_)	07.92 - 04.97	
1.6 Si (AE101_)	07.92 - 04.97	05.1995->

Stange/Strebe, Stabilisator / Link Stabiliser

Pendelstange / Suspension Rod

(31) (95)

11922 02 — 48820-33010

1.3 XLI (EE101_)	09.95 - 04.97
1.3 XLI 16V (EE101_)	07.92 - 09.95
1.6 Si (AE101_)	07.92 - 04.97
1.8 16V 4WD (AE103_)	09.95 - 04.97
2.0 D (CE100_)	07.92 - 04.97

Stange/Strebe, Stabilisator / Link Stabiliser

Pendelstange / Suspension Rod
ohne Zubehör / Without accessories

(31) (95) (231)

14945 03 — 48830-20010

1.3 XLI (EE101_)	09.95 - 04.97
1.6 Si (AE101_)	07.92 - 04.97
2.0 D (CE100_)	07.92 - 04.97

TOYOTA

COROLLA (_E11_) 04.97 - 01.02

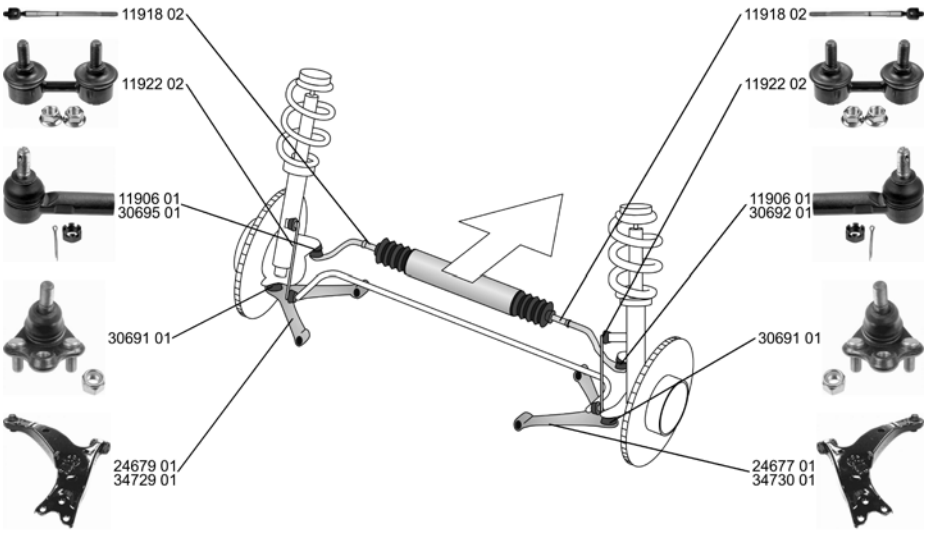

Spurstangenkopf / Tie Rod End

mit Rechtsgewinde / with right-hand thread
Gewindemaß / Thread Size: M14x1,5
Innengewinde [mm] / Inner Thread [mm]: M14x1,5

(28) (206) (63) (75)

1.3	05.97 - 10.01
1.4 (EE111_)	04.97 - 02.00
1.4 16V (ZZE111_)	02.00 - 01.02
1.6 Aut. (AE111_)	04.97 - 02.00
1.6 (AE111_)	04.97 - 02.00
1.6 16V (ZZE112_)	02.00 - 01.02
1.9 D (WZE110_)	02.00 - 01.02
2.0 D (CE110_)	04.97 - 02.00

11906 01 **45046-29305**

Spurstangenkopf / Tie Rod End

Gewindemaß / Thread Size: M12x1,25
Innengewinde [mm] / Inner Thread [mm]: M14x1,5

(28) (63) (75)

1.4 D4d	06.04 -
2.0 D-4D, 66 kW	09.00 - 01.02
2.0 D4d	06.04 -

30692 01 **45046-19265**

Spurstangenkopf / Tie Rod End

Gewindemaß / Thread Size: M12x1,25
Innengewinde [mm] / Inner Thread [mm]: M14x1,5

(28) (63) (75)

1.4 D4d	06.04 -
2.0 D-4D, 66 kW	09.00 - 01.02
2.0 D4d	06.04 -

30695 01 **45047-19115**

Axialgelenk, Spurstange / Tie Rod Axle Joint

(5)

1.4 (EE111_)	04.97 - 02.00
1.4 16V (ZZE111_)	02.00 - 01.02
1.6 Aut. (AE111_)	04.97 - 02.00
1.6 (AE111_)	04.97 - 02.00
1.6 16V (ZZE112_)	02.00 - 01.02
1.9 D (WZE110_)	02.00 - 01.02
2.0 D (CE110_)	04.97 - 02.00
1.3	05.97 - 10.01

11918 02 **45503-29385**

Faltenbalg, Lenkung / Bellow, steering

Innendurchmesser 1 [mm] / Inner Diameter 1 [mm]: 14
Innendurchmesser 2 [mm] / Inner Diameter 2 [mm]: 48

(7) (72) (73)

1.3	05.97 - 10.01
1.4 (EE111_)	04.97 - 02.00
1.4 16V (ZZE111_)	02.00 - 01.02
1.6 Aut. (AE111_)	04.97 - 02.00
1.6 (AE111_)	04.97 - 02.00
1.6 16V (ZZE112_)	02.00 - 01.02
1.9 D (WZE110_)	02.00 - 01.02
2.0 D (CE110_)	04.97 - 02.00
2.0 D-4D, 66 kW	09.00 - 01.02

30230 01 **45535-12100**

TOYOTA

COROLLA (_E11_) 04.97 - 01.02

Lenker, Radaufhängung / Track Control Arm
Querlenker / Control Arm

(15) (96)

24677 01 — 48068-12160

1.3	05.97 - 10.01
1.4 (EE111_)	04.97 - 02.00
1.4 16V (ZZE111_)	02.00 - 01.02
1.6 Aut. (AE111_)	04.97 - 02.00
1.6 (AE111_)	04.97 - 02.00
1.6 16V (ZZE112_)	02.00 - 01.02
1.9 D (WZE110_)	02.00 - 01.02
2.0 D (CE110_)	04.97 - 02.00

Lenker, Radaufhängung / Track Control Arm
Querlenker / Control Arm

(15) (96)

24679 01 — 48069-12160

1.3	05.97 - 10.01
1.4 (EE111_)	04.97 - 02.00
1.4 16V (ZZE111_)	02.00 - 01.02
1.6 Aut. (AE111_)	04.97 - 02.00
1.6 (AE111_)	04.97 - 02.00
1.6 16V (ZZE112_)	02.00 - 01.02
1.9 D (WZE110_)	02.00 - 01.02
2.0 D (CE110_)	04.97 - 02.00

Lenker, Radaufhängung / Track Control Arm
Querlenker / Control Arm

(15) (96)

34729 01 — 48069-02020

1.4 D4d	06.04 -
2.0 D4d	06.04 -

Lenker, Radaufhängung / Track Control Arm
Querlenker / Control Arm

(15) (96)

34730 01 — 48068-02020

1.4 D4d	06.04 -
2.0 D4d	06.04 -

Trag-/Führungsgelenk / Ball Joint
Gewindemaß / Thread Size: M14x1,5

(32) (63)

30691 01 — 43330-19115

1.3	05.97 - 10.01
1.4 (EE111_)	04.97 - 02.00
1.4 16V (ZZE111_)	02.00 - 01.02
1.6 Aut. (AE111_)	04.97 - 02.00
1.6 (AE111_)	04.97 - 02.00
1.6 16V (ZZE112_)	02.00 - 01.02
1.4 D4d	06.04 -
1.9 D (WZE110_)	02.00 - 01.02
2.0 D (CE110_)	04.97 - 02.00
2.0 D4d	06.04 -

Stange/Strebe, Stabilisator / Link Stabiliser
Pendelstange / Suspension Rod

(31) (95)

11922 02 — 48820-33010

1.3	05.97 - 10.01
1.4 (EE111_)	04.97 - 02.00
1.4 16V (ZZE111_)	02.00 - 01.02
1.6 Aut. (AE111_)	04.97 - 02.00
1.6 (AE111_)	04.97 - 02.00
1.6 16V (ZZE112_)	02.00 - 01.02
1.9 D (WZE110_)	02.00 - 01.02
2.0 D (CE110_)	04.97 - 02.00

Stange/Strebe, Stabilisator / Link Stabiliser
Pendelstange / Suspension Rod
ohne Zubehör / Without accessories

(31) (95) (231)

14945 03 — 48830-20010

1.4 (EE111_)	04.97 - 02.00
1.4 16V (ZZE111_)	02.00 - 01.02
1.6 Aut. (AE111_)	04.97 - 02.00
1.6 (AE111_)	04.97 - 02.00
1.6 16V (ZZE112_)	02.00 - 01.02
1.9 D (WZE110_)	02.00 - 01.02
2.0 D (CE110_)	04.97 - 02.00

COROLLA Compact (_E11_) 04.97 - 01.02

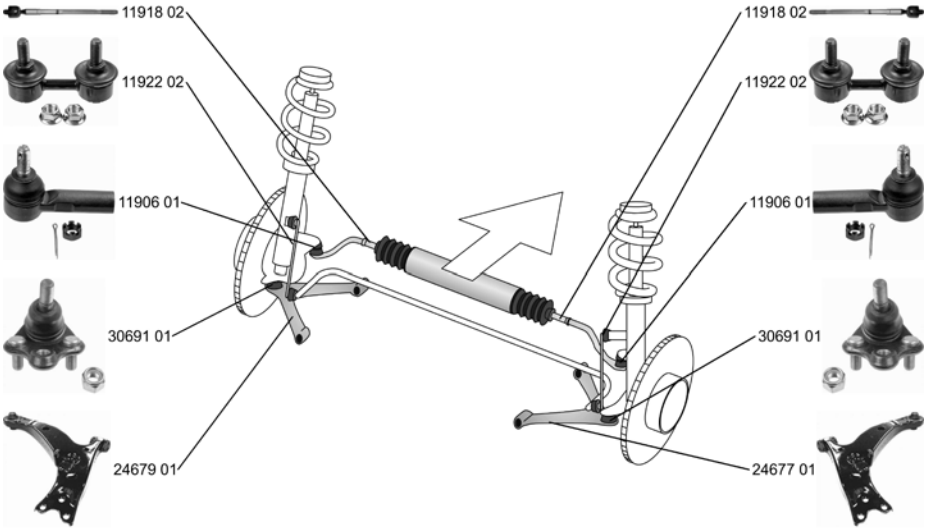

Spurstangenkopf / Tie Rod End mit Rechtsgewinde / with right-hand thread Gewindemaß / Thread Size: M14x1,5 Innengewinde [mm] / Inner Thread [mm]: M14x1,5	(28) (206) (63) (75)			**11906 01** 45046-29305
ALL TYPES ausser/except for :				
1.5 09.99 - 10.01 2.0 D-4D, 81 kW 08.00 - 10.01 2.2 TD 04.98 - 10.01				
Axialgelenk, Spurstange / Tie Rod Axle Joint	(5)			**11918 02** 45503-29385
1.4 (EE111_) 04.97 - 02.00 1.4 (ZZE111_) 02.00 - 01.02 1.6 Aut. (AE111_) 04.97 - 02.00 1.6 (AE111_) 04.97 - 02.00 1.6 (ZZE112_) 02.00 - 01.02 1.9 D (WZE110_) 02.00 - 01.02 2.0 D (CE110_) 04.97 - 02.00				
Faltenbalg, Lenkung / Bellow, steering Innendurchmesser 1 [mm] / Inner Diameter 1 [mm]: 14 Innendurchmesser 2 [mm] / Inner Diameter 2 [mm]: 48	(7) (72) (73)			**30230 01** 45535-12100
ALL TYPES				
Lenker, Radaufhängung / Track Control Arm Querlenker / Control Arm	(15) (96)			**24677 01** 48068-12160
ALL TYPES				
Lenker, Radaufhängung / Track Control Arm Querlenker / Control Arm	(15) (96)			**24679 01** 48069-12160
ALL TYPES				
Trag-/Führungsgelenk / Ball Joint Gewindemaß / Thread Size: M14x1,5	(32) (63)			**30691 01** 43330-19115
ALL TYPES				

TOYOTA

COROLLA Compact (_E11_) 04.97 - 01.02

Stange/Strebe, Stabilisator / Link Stabiliser Pendelstange / Suspension Rod		(31) (95)			**11922 02** **48820-33010**
ALL TYPES ausser/except for :					
1.5	09.99 - 10.01				
2.0 D-4D, 81 kW	08.00 - 10.01				
2.2 TD	04.98 - 10.01				

Stange/Strebe, Stabilisator / Link Stabiliser Pendelstange / Suspension Rod ohne Zubehör / Without accessories		(31) (95) (231)			**14945 03** **48830-20010**
ALL TYPES ausser/except for :					
1.5	09.99 - 10.01				
2.0 D-4D, 81 kW	08.00 - 10.01				
2.2 TD	04.98 - 10.01				

COROLLA Liftback/Hatchback/avec hayon (_E11_) 04.97 - 01.02

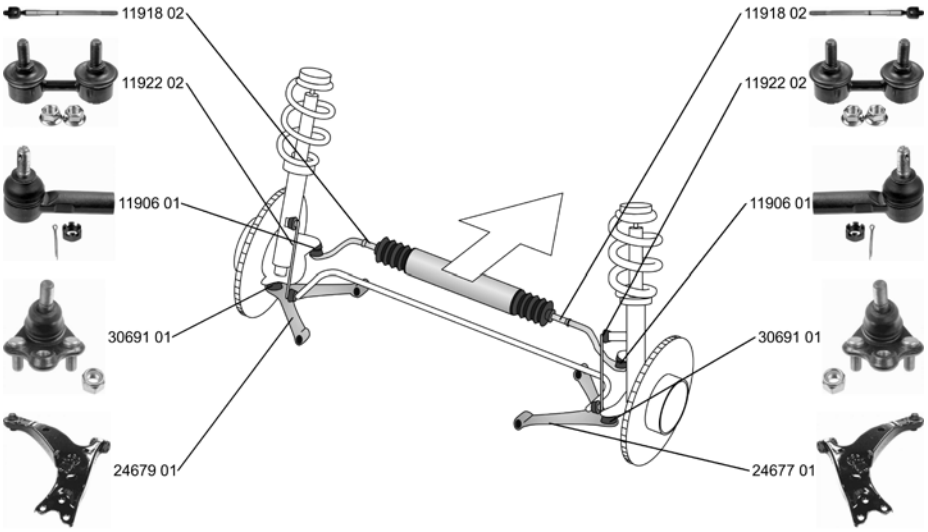

Spurstangenkopf / Tie Rod End mit Rechtsgewinde / with right-hand thread Gewindemaß / Thread Size: M14x1,5 Innengewinde [mm] / Inner Thread [mm]: M14x1,5		(28) (206) (63) (75)			**11906 01** **45046-29305**
ALL TYPES					

Axialgelenk, Spurstange / Tie Rod Axle Joint		(5)			**11918 02** **45503-29385**
1.4 (EE111_)	04.97 - 02.00				
1.4 (ZZE111_)	02.00 - 01.02				
1.6 Aut. (AE111_)	04.97 - 02.00				
1.6 (AE111_)	04.97 - 02.00				
1.6 (ZZE112_)	02.00 - 01.02				
1.9 D (WZE110_)	02.00 - 01.02				
2.0 D (CE110)	04.97 - 02.00				
1.8 (AE112)	09.98 - 11.01				
2.0 D-4D	09.00 - 01.02				

Faltenbalg, Lenkung / Bellow, steering Innendurchmesser 1 [mm] / Inner Diameter 1 [mm]: 14 Innendurchmesser 2 [mm] / Inner Diameter 2 [mm]: 48		(7) (72) (73)			**30230 01** **45535-12100**
ALL TYPES					

Lenker, Radaufhängung / Track Control Arm Querlenker / Control Arm		(15) (96)			**24677 01** **48068-12160**
ALL TYPES					

ZF Friedrichshafen AG | ZF Services | Obere Weiden 12 | 97424 Schweinfurt | Germany | info.zf-services@zf.com | www.zf.com

COROLLA Liftback/Hatchback/avec hayon (_E11_) 04.97 - 01.02

Lenker, Radaufhängung / Track Control Arm Querlenker / Control Arm ALL TYPES	(15) (96)			**24679 01** 48069-12160
Trag-/Führungsgelenk / Ball Joint Gewindemaß / Thread Size: M14x1,5 ALL TYPES	(32) (63)			**30691 01** 43330-19115
Stange/Strebe, Stabilisator / Link Stabiliser Pendelstange / Suspension Rod ALL TYPES	(31) (95)			**11922 02** 48820-33010

Stange/Strebe, Stabilisator / Link Stabiliser Pendelstange / Suspension Rod ohne Zubehör / Without accessories ALL TYPES ausser/except for : 1.8 (AE112) 09.98 - 11.01	(31) (95) (231)			**14945 03** 48830-20010

COROLLA Wagon/Estate/Break (__E11_) 04.97 - 01.02

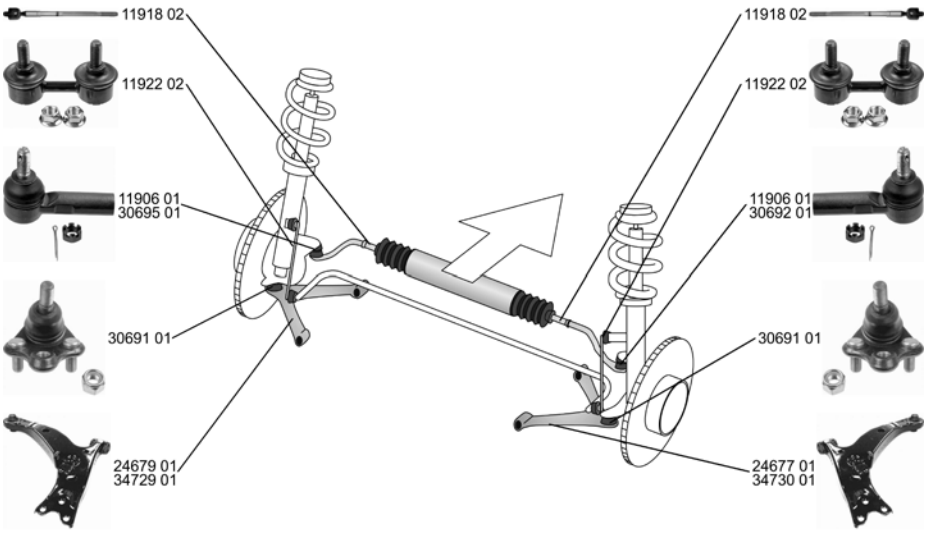

Spurstangenkopf / Tie Rod End mit Rechtsgewinde / with right-hand thread Gewindemaß / Thread Size: M14x1,5 Innengewinde [mm] / Inner Thread [mm]: M14x1,5 1.4 (EE111_) 04.97 - 02.00 1.4 16V (ZZE111_) 02.00 - 01.02 1.6 Aut. (AE111_) 04.97 - 02.00 1.6 (AE111_) 04.97 - 02.00 1.6 16V (ZZE112_) 02.00 - 01.02 1.8 AWD (AE115_) 04.97 - 01.02 1.8 10.97 - 10.01 1.9 D (WZE110_) 02.00 - 01.02 2.0 D (CE110_) 04.97 - 02.00 2.0 D-4D 09.00 - 01.02	(28) (206) (63) (75)			**11906 01** 45046-29305

TOYOTA

COROLLA Wagon/Estate/Break (__E11_) 04.97 - 01.02

Spurstangenkopf / Tie Rod End

Gewindemaß / Thread Size: M12x1,25
Innengewinde [mm] / Inner Thread [mm]: M14x1,5

(28) (63) (75)

1.4 D4d	06.04 -
2.0 D4d	06.04 -

30692 01 45046-19265

Spurstangenkopf / Tie Rod End

Gewindemaß / Thread Size: M12x1,25
Innengewinde [mm] / Inner Thread [mm]: M14x1,5

(28) (63) (75)

1.4 D4d	06.04 -
2.0 D4d	06.04 -

30695 01 45047-19115

Axialgelenk, Spurstange / Tie Rod Axle Joint

(5)

1.4 (EE111_)	04.97 - 02.00
1.4 16V (ZZE111_)	02.00 - 01.02
1.6 Aut. (AE111_)	04.97 - 02.00
1.6 (AE111_)	04.97 - 02.00
1.6 16V (ZZE112_)	02.00 - 01.02
1.8 AWD (AE115_)	04.97 - 01.02
1.9 D (WZE110_)	02.00 - 01.02
2.0 D (CE110_)	04.97 - 02.00
1.8	10.97 - 10.01

11918 02 45503-29385

Faltenbalg, Lenkung / Bellow, steering

Innendurchmesser 1 [mm] / Inner Diameter 1 [mm]: 14
Innendurchmesser 2 [mm] / Inner Diameter 2 [mm]: 48

(7) (72) (73)

1.4 (EE111_)	04.97 - 02.00
1.4 16V (ZZE111_)	02.00 - 01.02
1.6 Aut. (AE111_)	04.97 - 02.00
1.6 (AE111_)	04.97 - 02.00
1.6 16V (ZZE112_)	02.00 - 01.02
1.8 AWD (AE115_)	04.97 - 01.02
1.8	10.97 - 10.01
1.9 D (WZE110_)	02.00 - 01.02
2.0 D (CE110_)	04.97 - 02.00
2.0 D-4D	09.00 - 01.02

30230 01 45535-12100

Faltenbalg, Lenkung / Bellow, steering

Innendurchmesser 1 [mm] / Inner Diameter 1 [mm]: 15
Innendurchmesser 2 [mm] / Inner Diameter 2 [mm]: 49

(7) (72) (73)

2.0 D4d	06.04 -

34403 01 45535-09040

Lenker, Radaufhängung / Track Control Arm

Querlenker / Control Arm

(15) (96)

1.4 (EE111_)	04.97 - 02.00
1.4 16V (ZZE111_)	02.00 - 01.02
1.6 Aut. (AE111_)	04.97 - 02.00
1.6 (AE111_)	04.97 - 02.00
1.6 16V (ZZE112_)	02.00 - 01.02
1.8 AWD (AE115_)	04.97 - 01.02
1.8	10.97 - 10.01
1.9 D (WZE110_)	02.00 - 01.02
2.0 D (CE110_)	04.97 - 02.00
2.0 D-4D	09.00 - 01.02

24677 01 48068-12160

Lenker, Radaufhängung / Track Control Arm

Querlenker / Control Arm

(15) (96)

1.4 (EE111_)	04.97 - 02.00
1.4 16V (ZZE111_)	02.00 - 01.02
1.6 Aut. (AE111_)	04.97 - 02.00
1.6 (AE111_)	04.97 - 02.00
1.6 16V (ZZE112_)	02.00 - 01.02
1.8 AWD (AE115_)	04.97 - 01.02
1.8	10.97 - 10.01
1.9 D (WZE110_)	02.00 - 01.02
2.0 D (CE110_)	04.97 - 02.00
2.0 D-4D	09.00 - 01.02

24679 01 48069-12160

Lenker, Radaufhängung / Track Control Arm

Querlenker / Control Arm

(15) (96)

1.4 D4d	06.04 -
2.0 D4d	06.04 -

34729 01 48069-02020

COROLLA Wagon/Estate/Break (__E11_) 04.97 - 01.02

Lenker, Radaufhängung / Track Control Arm
Querlenker / Control Arm

(15) (96)

1.4 D4d	06.04 -
2.0 D4d	06.04 -

34730 01 — 48068-02020

Trag-/Führungsgelenk / Ball Joint
Gewindemaß / Thread Size: M14x1,5

(32) (63)

ALL TYPES ausser/except for :	
1.8 Allrad	05.97 - 08.01
2.0 D4d GS	08.00 - 10.01

30691 01 — 43330-19115

Stange/Strebe, Stabilisator / Link Stabiliser
Pendelstange / Suspension Rod

(31) (95)

1.4 (EE111_)	04.97 - 02.00
1.4 16V (ZZE111_)	02.00 - 01.02
1.6 Aut. (AE111_)	04.97 - 02.00
1.6 (AE111_)	04.97 - 02.00
1.6 16V (ZZE112_)	02.00 - 01.02
1.8 AWD (AE115_)	04.97 - 01.02
1.8	10.97 - 10.01
1.9 D (WZE110_)	02.00 - 01.02
2.0 D (CE110_)	04.97 - 02.00
2.0 D-4D	09.00 - 01.02

11922 02 — 48820-33010

Stange/Strebe, Stabilisator / Link Stabiliser
Pendelstange / Suspension Rod
ohne Zubehör / Without accessories

(31) (95) (231)

1.4 (EE111_)	04.97 - 02.00
1.4 16V (ZZE111_)	02.00 - 01.02
1.6 Aut. (AE111_)	04.97 - 02.00
1.6 (AE111_)	04.97 - 02.00
1.6 16V (ZZE112_)	02.00 - 01.02
1.9 D (WZE110_)	02.00 - 01.02
2.0 D (CE110_)	04.97 - 02.00
2.0 D-4D	09.00 - 01.02

14945 03 — 48830-20010

COROLLA (_E12U_, _E12J_) 11.01 -

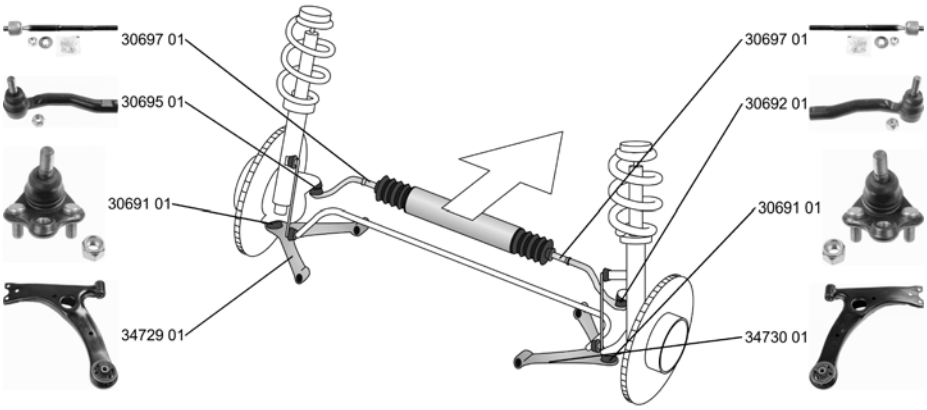

Spurstangenkopf / Tie Rod End
Gewindemaß / Thread Size: M12x1,25
Innengewinde [mm] / Inner Thread [mm]: M14x1,5

(28) (63) (75)

1.4 VVT-i	01.02 -
1.6 VVT-i	01.02 -
1.8 VVTL-i TS, 141 kW	01.02 -
1.8 VVTL-i TS, 165 kW	02.05 -
1.4 D	07.04 -
2.0 D-4D, 66 kW	01.02 -
2.0 D-4D, 81 kW	01.02 -
2.0 D-4D, 85 kW	05.03 -
1.8 VVTL-i TS	10.05 - .

30692 01 — 45046-19265

TOYOTA

COROLLA (_E12U_ , _E12J_) 11.01 -

Spurstangenkopf / Tie Rod End

Gewindemaß / Thread Size: M12x1,25
Innengewinde [mm] / Inner Thread [mm]: M14x1,5

(28) (63) (75)

30695 01 — 45047-19115

1.4 VVT-i	01.02 -			
1.6 VVT-i	01.02 -			
1.8 VVTL-i TS, 141 kW	01.02 -			
1.8 VVTL-i TS, 165 kW	02.05 -			
1.4 D	07.04 -			
2.0 D-4D, 66 kW	01.02 -			
2.0 D-4D, 81 kW	01.02 -			
2.0 D-4D, 85 kW	05.03 -			
1.8 VVTL-i TS	10.05 - .			

Axialgelenk, Spurstange / Tie Rod Axle Joint

Gewindemaß / Thread Size: M14x1,5

(5) (63)

30697 01 — 45503-19255

1.4 VVT-i	01.02 -			
1.6 VVT-i	01.02 -			
1.8 VVTL-i TS, 141 kW	01.02 -			

Faltenbalg, Lenkung / Bellow, steering

Innendurchmesser 1 [mm] / Inner Diameter 1 [mm]: 15
Innendurchmesser 2 [mm] / Inner Diameter 2 [mm]: 49

(7) (72) (73)

34403 01 — 45535-09040

1.4 VVT-i	01.02 -			
1.6 VVT-i	01.02 -			
2.0 D-4D, 66 kW	01.02 -			
2.0 D-4D, 81 kW	01.02 -			

Lenker, Radaufhängung / Track Control Arm

Querlenker / Control Arm

(15) (96)

34729 01 — 48069-02020

1.4 VVT-i	01.02 -			
1.6 VVT-i	01.02 -			
1.8 VVTL-i TS, 141 kW	01.02 -			
1.4 D	07.04 -			
2.0 D-4D, 66 kW	01.02 -			
2.0 D-4D, 81 kW	01.02 -			
2.0 D-4D, 85 kW	05.03 -			

Lenker, Radaufhängung / Track Control Arm

Querlenker / Control Arm

(15) (96)

34730 01 — 48068-02020

1.4 VVT-i	01.02 -			
1.6 VVT-i	01.02 -			
1.8 VVTL-i TS, 141 kW	01.02 -			
1.4 D	07.04 -			
2.0 D-4D, 66 kW	01.02 -			
2.0 D-4D, 81 kW	01.02 -			
2.0 D-4D, 85 kW	05.03 -			

Trag-/Führungsgelenk / Ball Joint

Gewindemaß / Thread Size: M14x1,5

(32) (63)

30691 01 — 43330-19115

1.4 VVT-i	01.02 -			
1.6 VVT-i	01.02 -			
1.8 VVTL-i TS, 141 kW	01.02 -			
1.8 VVTL-i TS, 165 kW	02.05 -			
1.4 D	07.04 -			
2.0 D-4D, 66 kW	01.02 -			
2.0 D-4D, 81 kW	01.02 -			
2.0 D-4D, 85 kW	05.03 -			
1.8 VVTL-i TS	10.05 - .			

Stabilisatorlager / Anti-roll Bar Bush Kit

Bohrung-Ø [mm] / Bore Ø [mm]: 24

(29) (44) (x2)

34062 01 — 48815-26250

1.4 VVT-i	01.02 -		->12.2004	
1.6 VVT-i	01.02 -			
1.8 VVTL-i TS, 141 kW	01.02 -			
1.4 D	07.04 -			
2.0 D-4D, 85 kW	05.03 -			
1.4 VVT-i	01.02 -		01.2005 - 12.2006	
1.6 VVT-i	01.02 -		für / for:XRS	(116)
1.8 VVTL-i TS, 141 kW	01.02 -			
1.4 D	07.04 -			
2.0 D-4D, 85 kW	05.03 -			
1.8	06.04 -		01.2003 - 12.2004	
1.8 VVTL-i TS, 165 kW	02.05 -			
2.0 D-4D, 81 kW	01.02 -			
1.8	06.04 -		01.2005 - 12.2006	
1.8 VVTL-i TS, 165 kW	02.05 -		für / for:XRS	(116)
2.0 D-4D, 81 kW	01.02 -			

ZF Friedrichshafen AG | ZF Services | Obere Weiden 12 | 97424 Schweinfurt | Germany | info.zf-services@zf.com | www.zf.com

COROLLA Combi/Estate/Break (_E12J_) 12.01 -

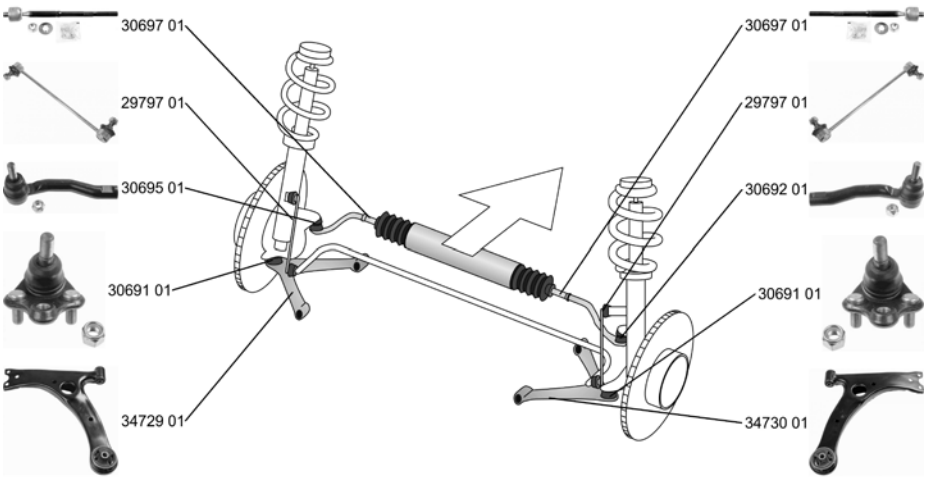

Spurstangenkopf / Tie Rod End Gewindemaß / Thread Size: M12x1,25 Innengewinde [mm] / Inner Thread [mm]: M14x1,5 ALL TYPES		(28) (63) (75)			**30692 01** 45046-19265
Spurstangenkopf / Tie Rod End Gewindemaß / Thread Size: M12x1,25 Innengewinde [mm] / Inner Thread [mm]: M14x1,5 ALL TYPES		(28) (63) (75)			**30695 01** 45047-19115
Axialgelenk, Spurstange / Tie Rod Axle Joint Gewindemaß / Thread Size: M14x1,5 ALL TYPES ausser/except for :		(5) (63)			**30697 01** 45503-19255
1.4 D	07.04 -				
2.0 D-4D, 85 kW	04.04 -				
Faltenbalg, Lenkung / Bellow, steering Innendurchmesser 1 [mm] / Inner Diameter 1 [mm]: 15 Innendurchmesser 2 [mm] / Inner Diameter 2 [mm]: 49		(7) (72) (73)			**34403 01** 45535-09040
1.4 VVT-i	01.02 -		08.2002->		
1.6 VVT-i	01.02 -				
2.0 D-4D, 85 kW	04.04 -				
Faltenbalg, Lenkung / Bellow, steering Innendurchmesser 1 [mm] / Inner Diameter 1 [mm]: 14 Innendurchmesser 2 [mm] / Inner Diameter 2 [mm]: 51		(7) (72) (73)			**34405 01** 45535-52060
1.4 VVT-i	01.02 -		->07.2002		
2.0 D-4D, 66 kW	01.02 -				
Lenker, Radaufhängung / Track Control Arm Querlenker / Control Arm ALL TYPES		(15) (96)			**34729 01** 48069-02020
Lenker, Radaufhängung / Track Control Arm Querlenker / Control Arm ALL TYPES		(15) (96)			**34730 01** 48068-02020
Trag-/Führungsgelenk / Ball Joint Gewindemaß / Thread Size: M14x1,5 ALL TYPES		(32) (63)			**30691 01** 43330-19115

TOYOTA

COROLLA Combi/Estate/Break (_E12J_) 12.01 -

Stange/Strebe, Stabilisator / Link Stabiliser Pendelstange / Suspension Rod		(31) (95)			**29797 01** 48820-47010
ALL TYPES ausser/except for :					
1.4 D	07.04 -				
2.0 D-4D, 85 kW	04.04 -				
Stabilisatorlager / Anti-roll Bar Bush Kit Bohrung-Ø [mm] / Bore Ø [mm]: 24		(29) (44)	(x2)		**34062 01** 48815-26250
1.4 VVT-i	01.02 -		01.2003 - 12.2004		
1.6 VVT-i	01.02 -				
2.0 D-4D, 66 kW	01.02 -				
1.4 VVT-i	01.02 -		01.2005 - 12.2006		
1.6 VVT-i	01.02 -		für / for:XRS	(116)	
2.0 D-4D, 66 kW	01.02 -				
1.8	06.04 -		->12.2004		
1.4 D	07.04 -				
2.0 D-4D, 85 kW	04.04 -				
1.8	06.04 -		01.2005 - 12.2006		
1.4 D	07.04 -		für / for:XRS	(116)	
2.0 D-4D, 85 kW	04.04 -				

COROLLA Stufenheck/Saloon/avec coffre (_E12_) 12.01 -

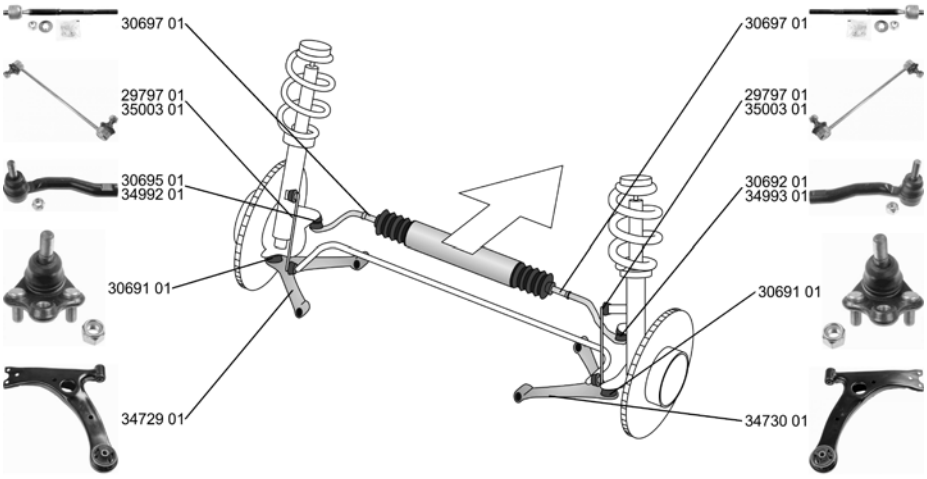

Spurstangenkopf / Tie Rod End Gewindemaß / Thread Size: M12x1,25 Innengewinde [mm] / Inner Thread [mm]: M14x1,5		(28) (63) (75)			**30692 01** 45046-19265
1.4 VVT-i	08.02 -				
1.6 VVT-i	08.02 -				
1.4 D	07.04 -				
2.0 D-4D	08.02 -				
2.0 D4d	06.04 -				
Spurstangenkopf / Tie Rod End Gewindemaß / Thread Size: M12x1,25 Innengewinde [mm] / Inner Thread [mm]: M14x1,5		(28) (63) (75)			**30695 01** 45047-19115
1.4 VVT-i	08.02 -				
1.6 VVT-i	08.02 -				
1.4 D	07.04 -				
2.0 D-4D	08.02 -				
2.0 D4d	06.04 -				
Spurstangenkopf / Tie Rod End Aussengewinde [mm] / Outer Thread [mm]: M12x1,25 Innengewinde [mm] / Inner Thread [mm]: M15x1,5		(28) (41) (75)			**34992 01** 45047-09270
1.6	11.06 -				
Spurstangenkopf / Tie Rod End Aussengewinde [mm] / Outer Thread [mm]: M12x1,25 Innengewinde [mm] / Inner Thread [mm]: M15x1,5		(28) (41) (75)			**34993 01** 45046-09570
1.6	11.06 -				

COROLLA Stufenheck/Saloon/avec coffre (_E12_) 12.01 -

Axialgelenk, Spurstange / Tie Rod Axle Joint Gewindemaß / Thread Size: M14x1,5		(5) (63)	⇹		**30697 01** **45503-19255**
1.4 VVT-i	08.02 -				
1.6 VVT-i	08.02 -				
Faltenbalg, Lenkung / Bellow, steering Innendurchmesser 1 [mm] / Inner Diameter 1 [mm]: 15 Innendurchmesser 2 [mm] / Inner Diameter 2 [mm]: 49		(7) (72) (73)	⇹		**34403 01** **45535-09040**
1.4 VVT-i	08.02 -				
1.6 VVT-i	08.02 -				
2.0 D-4D	08.02 -				
Lenker, Radaufhängung / Track Control Arm Querlenker / Control Arm		(15) (96)	▽↰		**34729 01** **48069-02020**
1.4 VVT-i	08.02 -				
1.6 VVT-i	08.02 -				
1.4 D	07.04 -				
2.0 D-4D	08.02 -				
2.0 D4d	06.04 -				
Lenker, Radaufhängung / Track Control Arm Querlenker / Control Arm		(15) (96)	▽↱		**34730 01** **48068-02020**
1.4 VVT-i	08.02 -				
1.6 VVT-i	08.02 -				
1.4 D	07.04 -				
2.0 D-4D	08.02 -				
2.0 D4d	06.04 -				
Trag-/Führungsgelenk / Ball Joint Gewindemaß / Thread Size: M14x1,5		(32) (63)	▽⇹		**30691 01** **43330-19115**
1.4 VVT-i	08.02 -				
1.6 VVT-i	08.02 -				
1.4 D	07.04 -				
2.0 D-4D	08.02 -				
2.0 D4d	06.04 -				
Stange/Strebe, Stabilisator / Link Stabiliser Pendelstange / Suspension Rod		(31) (95)	⇹		**29797 01** **48820-47010**
1.4 VVT-i	08.02 -				
1.6 VVT-i	08.02 -				
Stange/Strebe, Stabilisator / Link Stabiliser Pendelstange / Suspension Rod Aussengewinde [mm] / Outer Thread [mm]: M12x1,25		(31) (95) (41)	⇹		**35003 01** **48820-42030**
1.6	11.06 -				
Stabilisatorlager / Anti-roll Bar Bush Kit Bohrung-Ø [mm] / Bore Ø [mm]: 24		(29) (44)	(x2)		**34062 01** **48815-26250**
1.4 VVT-i	08.02 -			01.2003 - 12.2004	
1.6 VVT-i	08.02 -				
2.0 D-4D	08.02 -				
1.4 VVT-i	08.02 -			01.2005 - 12.2006	
1.6 VVT-i	08.02 -			für / for:XRS	(116)
2.0 D-4D	08.02 -				
1.5, 80 kW	06.04 -			->12.2004	
1.8, 96 kW	06.04 -				
1.8, 100 kW	06.04 -				
1.4 D	07.04 -				
2.0 D4d	06.04 -				
1.5, 80 kW	06.04 -			01.2005 - 12.2006	
1.8, 96 kW	06.04 -			für / for:XRS	(116)
1.8, 100 kW	06.04 -				
1.4 D	07.04 -				
2.0 D4d	06.04 -				

TOYOTA

COROLLA Verso (_E12J_) 09.01 - 05.04

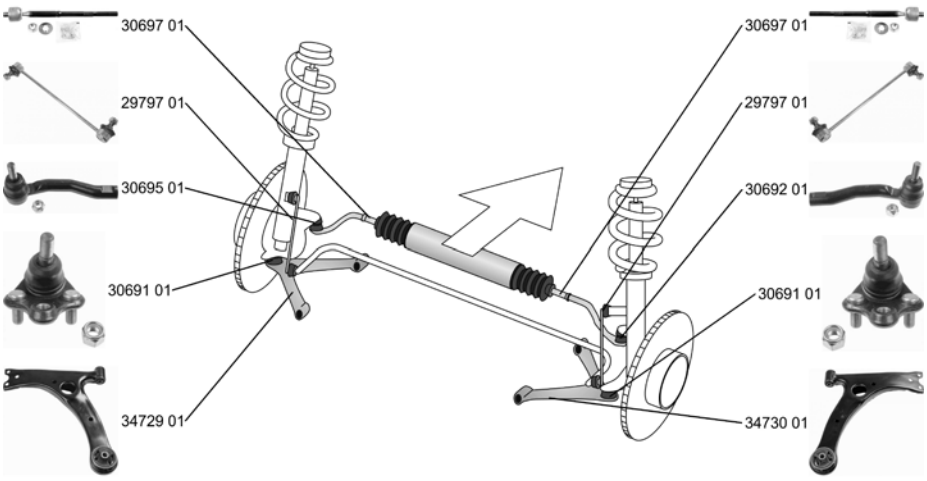

Spurstangenkopf / Tie Rod End Gewindemaß / Thread Size: M12x1,25 Innengewinde [mm] / Inner Thread [mm]: M14x1,5		(28) (63) (75)			**30692 01** **45046-19265**
1.4 VVT-i	01.02 - 05.04				
1.8 VVT-i	01.02 - 05.04				
2.0 D-4D	01.02 - 05.04				
Spurstangenkopf / Tie Rod End Gewindemaß / Thread Size: M12x1,25 Innengewinde [mm] / Inner Thread [mm]: M14x1,5		(28) (63) (75)			**30695 01** **45047-19115**
1.4 VVT-i	01.02 - 05.04				
1.8 VVT-i	01.02 - 05.04				
2.0 D-4D	01.02 - 05.04				
Axialgelenk, Spurstange / Tie Rod Axle Joint Gewindemaß / Thread Size: M14x1,5		(5) (63)			**30697 01** **45503-19255**
1.4 VVT-i	01.02 - 05.04				
1.6 VVT-i	01.02 - 05.04				
1.8 VVT-i	01.02 - 05.04				
2.0 D-4D	01.02 - 05.04				
Faltenbalg, Lenkung / Bellow, steering Innendurchmesser 1 [mm] / Inner Diameter 1 [mm]: 15 Innendurchmesser 2 [mm] / Inner Diameter 2 [mm]: 49		(7) (72) (73)			**34403 01** **45535-09040**
1.4 VVT-i	01.02 - 05.04		08.2002->		
Faltenbalg, Lenkung / Bellow, steering Innendurchmesser 1 [mm] / Inner Diameter 1 [mm]: 14 Innendurchmesser 2 [mm] / Inner Diameter 2 [mm]: 51		(7) (72) (73)			**34405 01** **45535-52060**
1.4 VVT-i	01.02 - 05.04		->08.2002		
Faltenbalg, Lenkung / Bellow, steering Innendurchmesser 1 [mm] / Inner Diameter 1 [mm]: 15 Innendurchmesser 2 [mm] / Inner Diameter 2 [mm]: 50		(7) (72) (73)			**35243 01** **45535-13010**
1.8 VVT-i	01.02 - 05.04				
2.0 D-4D	01.02 - 05.04				
Faltenbalg, Lenkung / Bellow, steering Innendurchmesser 1 [mm] / Inner Diameter 1 [mm]: 16,5 Innendurchmesser 2 [mm] / Inner Diameter 2 [mm]: 54,5		(7) (72) (73)			**35246 01** **45535-09030**
1.6 VVT-i	01.02 - 05.04				

ZF Friedrichshafen AG | ZF Services | Obere Weiden 12 | 97424 Schweinfurt | Germany | info.zf-services@zf.com | www.zf.com

COROLLA Verso (_E12J_) 09.01 - 05.04

Lenker, Radaufhängung / Track Control Arm Querlenker / Control Arm		(15) (96)			34729 01 48069-02020
1.4 VVT-i	01.02 - 05.04				
1.8 VVT-i	01.02 - 05.04				
2.0 D-4D	01.02 - 05.04				
Lenker, Radaufhängung / Track Control Arm Querlenker / Control Arm		(15) (96)			34730 01 48068-02020
1.4 VVT-i	01.02 - 05.04				
1.8 VVT-i	01.02 - 05.04				
2.0 D-4D	01.02 - 05.04				
Trag-/Führungsgelenk / Ball Joint Gewindemaß / Thread Size: M14x1,5		(32) (63)			30691 01 43330-19115
1.4 VVT-i	01.02 - 05.04				
1.6 VVT-i	01.02 - 05.04				
Stange/Strebe, Stabilisator / Link Stabiliser Pendelstange / Suspension Rod		(31) (95)			29797 01 48820-47010
1.4 VVT-i	01.02 - 05.04				
1.6 VVT-i	01.02 - 05.04				
1.8 VVT-i	01.02 - 05.04				
2.0 D-4D	01.02 - 05.04				
Stabilisatorlager / Anti-roll Bar Bush Kit Bohrung-Ø [mm] / Bore Ø [mm]: 24		(29) (44)	(x2)		34062 01 48815-26250
ALL TYPES ausser/except for :					
1.8	03.04 -				
1.8 VVTi Allrad	10.01 - 02.04				

COROLLA Verso (ZER_, ZZE_) 03.04 -

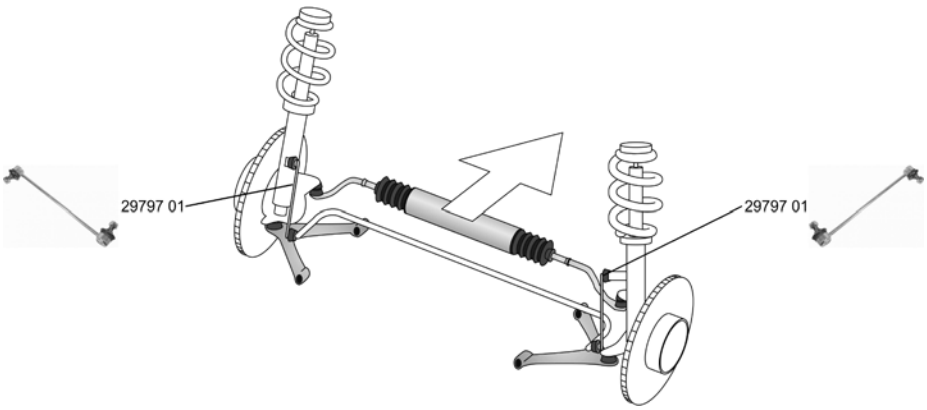

Faltenbalg, Lenkung / Bellow, steering Innendurchmesser 1 [mm] / Inner Diameter 1 [mm]: 16,5 Innendurchmesser 2 [mm] / Inner Diameter 2 [mm]: 54,5		(7) (72) (73)			35246 01 45535-09030
1.6	04.04 -				
1.8, 95 kW	04.04 -				
2.0 D-4D	04.04 -				
2.2 D-4D, 100 kW	10.05 -				
2.2 D-4D, 130 kW	10.05 -				
Stange/Strebe, Stabilisator / Link Stabiliser Pendelstange / Suspension Rod		(31) (95)			29797 01 48820-47010
1.6	04.04 -				
1.8, 95 kW	04.04 -				
2.0 D-4D	04.04 -				
2.2 D-4D, 100 kW	10.05 -				
2.2 D-4D, 130 kW	10.05 -				

TOYOTA

COROLLA Verso (ZER_, ZZE_) 03.04 -

Stabilisatorlager / Anti-roll Bar Bush Kit Bohrung-Ø [mm] / Bore Ø [mm]: 24		(29) (44)	(x2)		**34062 01** **48815-26250**
ALL TYPES ausser/except for : 1.8, 92 kW	03.04 -		->12.2004		
ALL TYPES ausser/except for : 1.8, 92 kW	03.04 -		01.2005 - 12.2006 für / for:XRS	(116)	

COROLLA Stufenheck (E15) 01.07 -

Spurstangenkopf / Tie Rod End Aussengewinde [mm] / Outer Thread [mm]: M12x1,25 Innengewinde [mm] / Inner Thread [mm]: M15x1,5		(28) (41) (75)			**34992 01** **45047-09270**
ALL TYPES					
Spurstangenkopf / Tie Rod End Aussengewinde [mm] / Outer Thread [mm]: M12x1,25 Innengewinde [mm] / Inner Thread [mm]: M15x1,5		(28) (41) (75)			**34993 01** **45046-09570**
ALL TYPES					
Stange/Strebe, Stabilisator / Link Stabiliser Pendelstange / Suspension Rod Aussengewinde [mm] / Outer Thread [mm]: M12x1,25		(31) (95) (41)			**35003 01** **48820-42030**
1.6 Dual VVTi 1.4 D-4D 2.0 D-4D	01.07 - 01.09 - 01.07 -				

CORONA Liftback 02.92 - 09.97

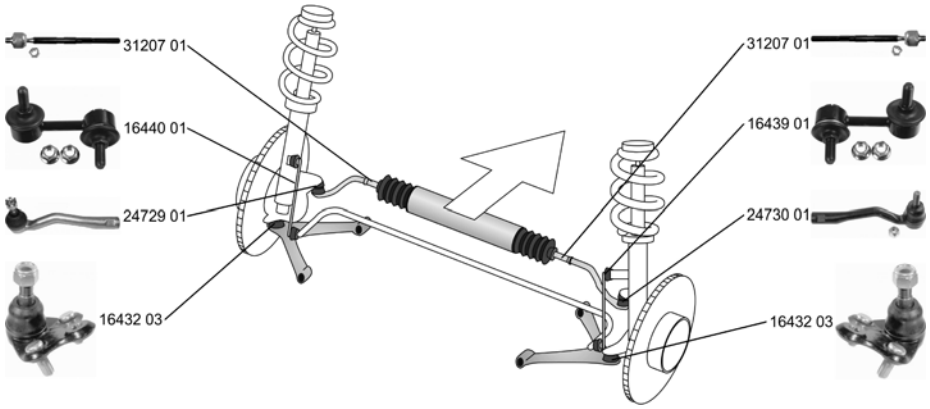

Spurstangenkopf / Tie Rod End mit Rechtsgewinde / with right-hand thread Innengewinde [mm] / Inner Thread [mm]: M14x1,5		(28) (206) (75)			**24729 01** **45047-29125**
1.8 2.0	02.92 - 09.97 02.92 - 09.97				
Spurstangenkopf / Tie Rod End mit Rechtsgewinde / with right-hand thread Innengewinde [mm] / Inner Thread [mm]: M14x1,5 Gewindemaß / Thread Size: M14x1,5		(28) (206) (75) (63)			**24730 01** **45046-29365**
1.8 2.0	02.92 - 09.97 02.92 - 09.97				
Axialgelenk, Spurstange / Tie Rod Axle Joint für Lenkgetriebe-ID / For steering gear ID: ZF Länge über Alles [mm] / Overall Length [mm]: 240 Gewindemaß 1 / Thread Measurement 1: M14x1,5 Gewindemaß 2 / Thread Measurement 2: M14x1,5		(5) (172) (86) (64) (65)			**31207 01** **45503-05010**
1.8 2.0	02.92 - 09.97 02.92 - 09.97				
Trag-/Führungsgelenk / Ball Joint Konusmaß [mm] / Cone Size [mm]: 15		(32) (77)			**16432 03** **43330-29375**
1.8 2.0	02.92 - 09.97 02.92 - 09.97				

CORONA Liftback 02.92 - 09.97

Stange/Strebe, Stabilisator / Link Stabiliser Pendelstange / Suspension Rod Querlenker / Control Arm 1.8 02.92 - 09.97 2.0 02.92 - 09.97	(31) (95) (96)	->12.1994		**16439 01** 48820-05012	
Stange/Strebe, Stabilisator / Link Stabiliser Pendelstange / Suspension Rod 1.8 02.92 - 09.97 2.0 02.92 - 09.97	(31) (95)	->12.1994		**16440 01** 48810-05012	

CORONA Stufenheck 02.92 - 09.97

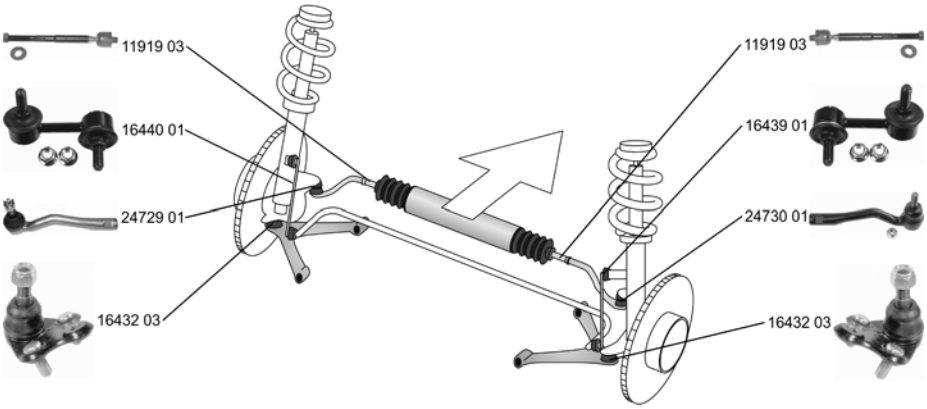

Spurstangenkopf / Tie Rod End mit Rechtsgewinde / with right-hand thread Innengewinde [mm] / Inner Thread [mm]: M14x1,5 2.0, 93 kW 02.92 - 09.97	(28) (206) (75)			**24729 01** 45047-29125	
Spurstangenkopf / Tie Rod End mit Rechtsgewinde / with right-hand thread Innengewinde [mm] / Inner Thread [mm]: M14x1,5 Gewindemaß / Thread Size: M14x1,5 2.0, 93 kW 02.92 - 09.97	(28) (206) (75) (63)			**24730 01** 45046-29365	
Axialgelenk, Spurstange / Tie Rod Axle Joint Länge über Alles [mm] / Overall Length [mm]: 256 Gewindemaß 2 / Thread Measurement 2: M15x1,5 2.0, 93 kW 02.92 - 09.97	(5) (86) (65)			**11919 03** 45503-29615	
Faltenbalg, Lenkung / Bellow, steering Innendurchmesser 1 [mm] / Inner Diameter 1 [mm]: 14 Innendurchmesser 2 [mm] / Inner Diameter 2 [mm]: 44 2.0, 93 kW 02.92 - 09.97	(7) (72) (73)			**30240 01** 45535-20080	
Trag-/Führungsgelenk / Ball Joint Konusmaß [mm] / Cone Size [mm]: 15 2.0, 93 kW 02.92 - 09.97	(32) (77)			**16432 03** 43330-29375	
Stange/Strebe, Stabilisator / Link Stabiliser Pendelstange / Suspension Rod Querlenker / Control Arm 2.0, 93 kW 02.92 - 09.97	(31) (95) (96)	->12.1994		**16439 01** 48820-05012	

TOYOTA

CORONA Stufenheck 02.92 - 09.97

Stange/Strebe, Stabilisator / Link Stabiliser Pendelstange / Suspension Rod		(31) (95)			**16440 01** **48810-05012**
2.0, 93 kW	02.92 - 09.97		->12.1994		

HIACE IV Kasten/Box/Furgón/Van (_H1_, _H2_) 08.95 -

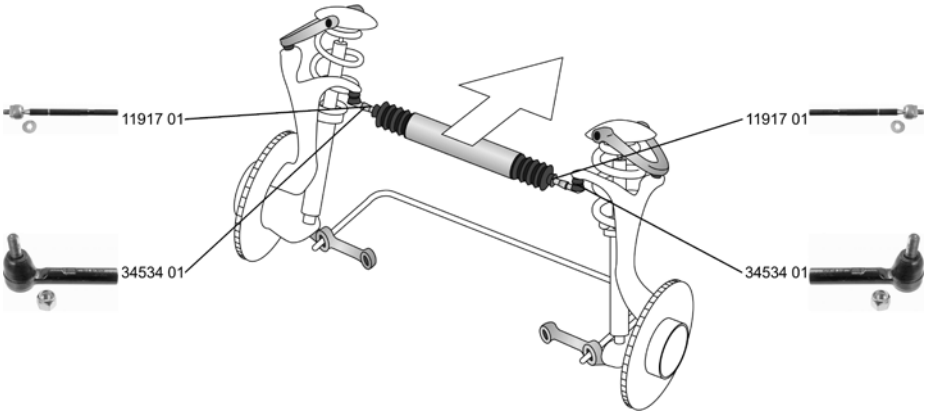

Spurstangenkopf / Tie Rod End Aussengewinde [mm] / Outer Thread [mm]: M14x1,5 Innengewinde [mm] / Inner Thread [mm]: M15x1,5		(28) (41) (75)			**34534 01** **45046-29325**
ALL TYPES					
Axialgelenk, Spurstange / Tie Rod Axle Joint ohne Zubehör / Without accessories		(5) (231)			**11917 01** **45503-29255**
2.4 (RCH12_, RCH22_)	08.95 - 04.98				
2.4 D (LXH12_, LXH22_)	08.95 -				
2.4 TD (LXH12_, LXH22_)	08.95 -				
Stange/Strebe, Stabilisator / Link Stabiliser Pendelstange / Suspension Rod Aussengewinde [mm] / Outer Thread [mm]: M12x1,25		(31) (95) (41)			**34493 01** **48810-26020**
2.4 (RCH12_, RCH22_)	08.95 - 04.98		08.1999->		
2.7 (RCH13_, RCH23_)	04.98 -				
2.4 D	09.95 - 08.01				
2.4 D (LXH12_, LXH22_)	08.95 -				
2.4 TD (LXH12_, LXH22_)	08.95 -				
2.4 TD 4WD (LXH18_, LXH28_)	08.95 -				
2.5 D-4D, 65 kW	11.01 -				
2.5 D-4D, 75 kW	11.01 -				
Stange/Strebe, Stabilisator / Link Stabiliser Pendelstange / Suspension Rod Aussengewinde [mm] / Outer Thread [mm]: M12x1,25		(31) (95) (41)			**34494 01** **48820-26020**
2.4 (RCH12_, RCH22_)	08.95 - 04.98		08.1999->		
2.7 (RCH13_, RCH23_)	04.98 -				
2.4 D	09.95 - 08.01				
2.4 D (LXH12_, LXH22_)	08.95 -				
2.4 TD (LXH12_, LXH22_)	08.95 -				
2.4 TD 4WD (LXH18_, LXH28_)	08.95 -				
2.5 D-4D, 65 kW	11.01 -				
2.5 D-4D, 75 kW	11.01 -				

HIACE IV Wagon/Bus/Familial (_H1_, _H2_) 08.95 - 08.06

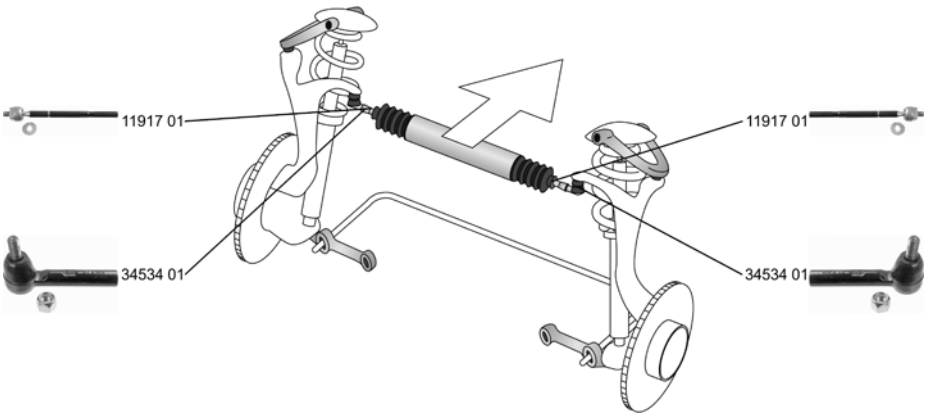

Spurstangenkopf / Tie Rod End Aussengewinde [mm] / Outer Thread [mm]: M14x1,5 Innengewinde [mm] / Inner Thread [mm]: M15x1,5		(28) (41) (75)			**34534 01** 45046-29325
ALL TYPES					
Axialgelenk, Spurstange / Tie Rod Axle Joint ohne Zubehör / Without accessories		(5) (231)			**11917 01** 45503-29255
2.4 (RCH12_, RCH22_)	08.95 - 04.98				
2.4 D, 58 kW	08.95 -				
2.4 TD (LXH12_, LXH22_)	08.95 -				
Stange/Strebe, Stabilisator / Link Stabiliser Pendelstange / Suspension Rod Aussengewinde [mm] / Outer Thread [mm]: M12x1,25		(31) (95) (41)			**34493 01** 48810-26020
2.4 D, 55 kW	07.99 -				
2.4 D	08.95 - .				
2.4 TD (LXH12_, LXH22_)	08.95 -				
2.5 D-4D, 65 kW	11.01 -				
2.5 D-4D, 75 kW	11.01 -				
2.7 (RCH13_, RCH23_)	04.98 - 11.01		08.1999->		
2.7	11.01 -				
Stange/Strebe, Stabilisator / Link Stabiliser Pendelstange / Suspension Rod Aussengewinde [mm] / Outer Thread [mm]: M12x1,25		(31) (95) (41)			**34494 01** 48820-26020
2.4 D, 55 kW	07.99 -				
2.4 D	08.95 - .				
2.4 TD (LXH12_, LXH22_)	08.95 -				
2.5 D-4D, 65 kW	11.01 -				
2.5 D-4D, 75 kW	11.01 -				
2.7 (RCH13_, RCH23_)	04.98 - 11.01		08.1999->		
2.7	11.01 -				

HIACE IV Wagon (H100) 08.95 - 09.06

Spurstangenkopf / Tie Rod End Aussengewinde [mm] / Outer Thread [mm]: M14x1,5 Innengewinde [mm] / Inner Thread [mm]: M15x1,5		(28) (41) (75)			**34534 01** 45046-29325
2.0, 74 kW	08.95 - 04.98				
2.5 D-4D 4x4	08.01 - 08.06				

HIACE IV Kasten (H100) 08.95 - 08.06

Spurstangenkopf / Tie Rod End Aussengewinde [mm] / Outer Thread [mm]: M14x1,5 Innengewinde [mm] / Inner Thread [mm]: M15x1,5		(28) (41) (75)			**34534 01** 45046-29325
2.5 D-4D 4x4	08.01 - 08.06				

TOYOTA

HIACE IV Kasten (H100) 08.95 - 08.06

Stange/Strebe, Stabilisator / Link Stabiliser Pendelstange / Suspension Rod Aussengewinde [mm] / Outer Thread [mm]: M12x1,25 2.5 D-4D 4x4 08.01 - 08.06	(31) (95) (41)			34493 01	48810-26020
Stange/Strebe, Stabilisator / Link Stabiliser Pendelstange / Suspension Rod Aussengewinde [mm] / Outer Thread [mm]: M12x1,25 2.5 D-4D 4x4 08.01 - 08.06	(31) (95) (41)			34494 01	48820-26020

HIACE V Kasten (H200) 01.05 -

Spurstangenkopf / Tie Rod End Aussengewinde [mm] / Outer Thread [mm]: M14x1,5 Innengewinde [mm] / Inner Thread [mm]: M15x1,5 2.5 D-4D 09.06 -	(28) (41) (75)			34534 01	45046-29325
Stange/Strebe, Stabilisator / Link Stabiliser Pendelstange / Suspension Rod Aussengewinde [mm] / Outer Thread [mm]: M12x1,25 2.5 D-4D 09.06 -	(31) (95) (41)			34493 01	48810-26020
Stange/Strebe, Stabilisator / Link Stabiliser Pendelstange / Suspension Rod Aussengewinde [mm] / Outer Thread [mm]: M12x1,25 2.5 D-4D 09.06 -	(31) (95) (41)			34494 01	48820-26020

HIACE V Kasten 09.06 -

Spurstangenkopf / Tie Rod End Aussengewinde [mm] / Outer Thread [mm]: M14x1,5 Innengewinde [mm] / Inner Thread [mm]: M15x1,5 2.5 D-4D 4x4 09.06 -	(28) (41) (75)			34534 01	45046-29325
Stange/Strebe, Stabilisator / Link Stabiliser Pendelstange / Suspension Rod Aussengewinde [mm] / Outer Thread [mm]: M12x1,25 2.5 D-4D, 86 kW 09.06 -	(31) (95) (41)			34493 01	48810-26020
Stange/Strebe, Stabilisator / Link Stabiliser Pendelstange / Suspension Rod Aussengewinde [mm] / Outer Thread [mm]: M12x1,25 2.5 D-4D, 86 kW 09.06 -	(31) (95) (41)			34494 01	48820-26020

HIACE V Wagon 08.06 -

Spurstangenkopf / Tie Rod End Aussengewinde [mm] / Outer Thread [mm]: M14x1,5 Innengewinde [mm] / Inner Thread [mm]: M15x1,5 2.5 D-4D, 70 kW 08.06 -	(28) (41) (75)			34534 01	45046-29325

HIACE V Wagon 08.06 -

	Stange/Strebe, Stabilisator / Link Stabiliser Pendelstange / Suspension Rod Aussengewinde [mm] / Outer Thread [mm]: M12x1,25	(31) (95) (41)			**34493 01** **48810-26020**
	2.5 D-4D 08.06 - . 2.5 D-4D, 86 kW 08.06 -				
	Stange/Strebe, Stabilisator / Link Stabiliser Pendelstange / Suspension Rod Aussengewinde [mm] / Outer Thread [mm]: M12x1,25	(31) (95) (41)			**34494 01** **48820-26020**
	2.5 D-4D 08.06 - . 2.5 D-4D, 86 kW 08.06 -				

HILUX Pickup (_N_) 01.84 - 07.05

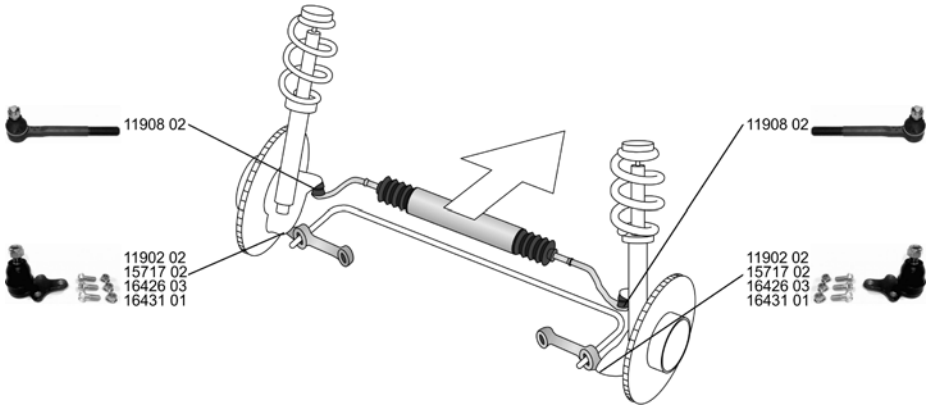

	Spurstangenkopf / Tie Rod End mit Rechtsgewinde / with right-hand thread Gewindemaß / Thread Size: M17x1,5 Aussengewinde [mm] / Outer Thread [mm]: M17x1,5	(28) (206) (63) (41)			**11908 02** **45406-39155**
	1.8 (YN85_, YN90_) 08.88 - 07.94 2.0, 65 kW 01.84 - 12.86 2.4 i 4WD, 84 kW, 2366 ccm 06.89 - 2.4 i 4WD, 84 kW, 2355 ccm 06.89 - 2.4 i 4WD, 103 kW 08.97 - 2.4 D, 55 kW 07.98 - 01.02 2.4 D, 58 kW 03.95 - 2.4 D 4WD, 58 kW 01.94 - 2.4 D, 59 kW 01.92 - 2.4 D, 61 kW 08.88 - 2.4 TD 4WD 08.98 - 01.02				
	Trag-/Führungsgelenk / Ball Joint Konusmaß [mm] / Cone Size [mm]: 18,2	(32) (77)			**11902 02** **43330-39295**
	1.8 (YN85_, YN90_) 08.88 - 07.94 2.0, 65 kW 01.84 - 12.86 2.4 D, 58 kW 03.95 - 2.4 D, 59 kW 01.92 - 2.4 D, 61 kW 08.88 -				
	Trag-/Führungsgelenk / Ball Joint Konusmaß [mm] / Cone Size [mm]: 17,1	(32) (77)			**15717 02** **43360-39085**
	2.2 4WD (YN106_, YN110_) 01.87 - 12.89 2.4 i 4WD, 84 kW, 2355 ccm 06.89 - 2.4 i 4WD, 103 kW 08.97 - 2.4 D 4WD, 58 kW 01.94 - 2.4 D 4WD, 61 kW 08.88 - 2.4 TD 4WD 08.98 - 01.02 2.5 D-4D 4WD 11.01 -				
	Trag-/Führungsgelenk / Ball Joint	(32)			**16426 03** **43350-39115**
	1.8 (YN85_, YN90_) 08.88 - 07.94 2.0, 65 kW 01.84 - 12.86 2.4 D, 55 kW 07.98 - 01.02 2.4 D, 58 kW 03.95 - 2.4 D, 59 kW 01.92 - 2.4 D, 61 kW 08.88 -				

TOYOTA

HILUX Pickup (_N_) 01.84 - 07.05

	Trag-/Führungsgelenk / Ball Joint		(32)			16431 01 43330-39265
	2.4 i 4WD	06.89 - .				
	2.4 i 4WD, 84 kW, 2355 ccm	06.89 -				
	2.4 i 4WD, 103 kW	08.97 -				
	2.4 D 4WD, 58 kW	01.94 -				
	2.4 TD 4WD	08.98 - 01.02				
	2.5 D-4D 4WD	11.01 -				
	2.2 4WD (YN106_, YN110_)	01.87 - 12.89		04.1989->		
	2.4 D 4WD, 61 kW	08.88 -				

LAND CRUISER (_J7_) 03.84 -

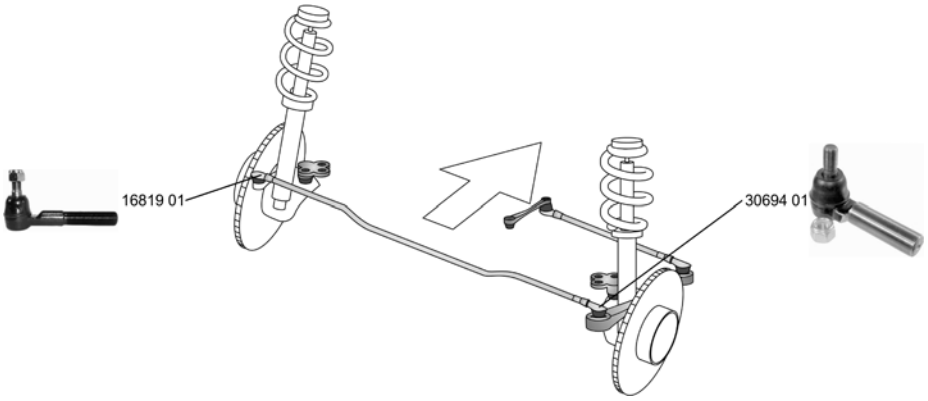

	Spurstangenkopf / Tie Rod End mit Rechtsgewinde / with right-hand thread Aussengewinde [mm] / Outer Thread [mm]: M21x1,5		(28) (206) (41)			16819 01 45045-69065
	2.4 (RJ70_, RJ73_)	11.84 - 05.93		LHD RHD ->05.1989		
	2.4 (RJ70_, RJ73_), 81 kW	11.84 - 05.93				
	2.4 (RJ70_V, RJ73_V)	12.88 - 12.96				
	2.4 TD (LJ70_, LJ73_)	10.85 - 05.90				
	Spurstangenkopf / Tie Rod End mit Linksgewinde / With left-hand thread Aussengewinde [mm] / Outer Thread [mm]: M23x1,5 Gewindemaß / Thread Size: M14x1,5		(28) (204) (41) (63)			30694 01 45046-69135
	2.4 (RJ70_, RJ73_)	11.84 - 05.93		->01.1990		
	2.4 (RJ70_, RJ73_), 81 kW	11.84 - 05.93				
	2.4 (RJ70_V, RJ73_V)	12.88 - 12.96				
	2.4 TD (LJ70_, LJ73_)	10.85 - 05.90				
	4.2 TD (HZJ7__V)	01.90 -				
	Faltenbalg, Lenkung / Bellow, steering Innendurchmesser 1 [mm] / Inner Diameter 1 [mm]: 20 Innendurchmesser 2 [mm] / Inner Diameter 2 [mm]: 55		(7) (72) (73)			30236 01 45535-60010
	3.0 TD (KZJ70_, KZJ73_, KZJ77_)	05.93 - 05.96				

LAND CRUISER 80 (_J8_) 01.90 - 02.98

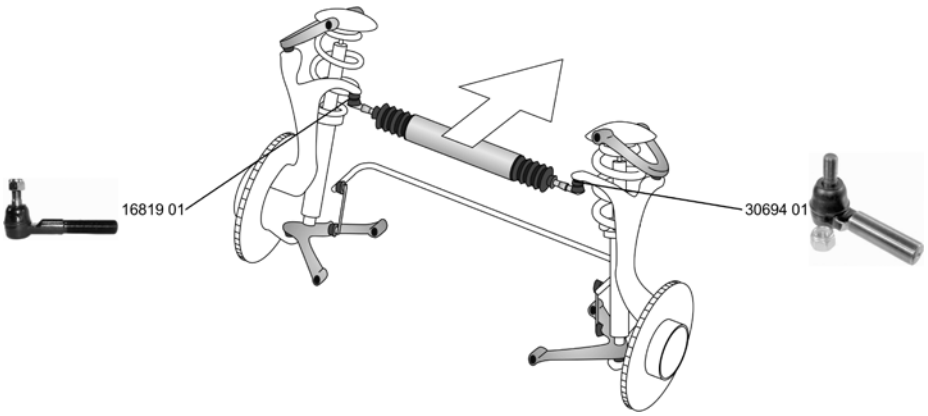

Spurstangenkopf / Tie Rod End mit Rechtsgewinde / with right-hand thread Aussengewinde [mm] / Outer Thread [mm]: M21x1,5		(28) (206) (41)			**16819 01** 45045-69065
4.0 (FJ80_)	01.90 - 08.92		LHD RHD		
4.5 24V (FZJ80_)	08.92 - 12.97				
4.2 D (HZJ80_)	01.90 - 12.97				
4.2 TD (HDJ80), 118 kW	10.92 - 12.97				
4.2 TD (HDJ80)	01.90 - 12.97				
4.2 TD 24V (HDJ80_)	03.95 - 12.97				
Spurstangenkopf / Tie Rod End mit Linksgewinde / With left-hand thread Aussengewinde [mm] / Outer Thread [mm]: M23x1,5 Gewindemaß / Thread Size: M14x1,5		(28) (204) (41) (63)			**30694 01** 45046-69135
4.0 (FJ80_)	01.90 - 08.92				
4.5 24V (FZJ80_)	08.92 - 12.97				
4.2 D (HZJ80_)	01.90 - 12.97				
4.2 TD (HDJ80), 118 kW	10.92 - 12.97				
4.2 TD (HDJ80)	01.90 - 12.97				
4.2 TD 24V (HDJ80_)	03.95 - 12.97				
Faltenbalg, Lenkung / Bellow, steering Innendurchmesser 1 [mm] / Inner Diameter 1 [mm]: 20 Innendurchmesser 2 [mm] / Inner Diameter 2 [mm]: 55		(7) (72) (73)			**30236 01** 45535-60010
4.5 24V (FZJ80_)	08.92 - 12.97				
4.2 TD (HDJ80), 118 kW	10.92 - 12.97				
4.2 TD (HDJ80)	01.90 - 12.97				
4.2 TD 24V (HDJ80_)	03.95 - 12.97				

LAND CRUISER 90 (_J9_) 04.95 -

Faltenbalg, Lenkung / Bellow, steering Innendurchmesser 1 [mm] / Inner Diameter 1 [mm]: 20 Innendurchmesser 2 [mm] / Inner Diameter 2 [mm]: 55		(7) (72) (73)			**30236 01** 45535-60010
3.4 i 24V (VZJ90_, VZJ95_)	04.96 -				
3.0 TD (KZJ90_, KZJ95_)	04.96 -				
3.0 D-4D	10.00 -				

TOYOTA

LAND CRUISER 100 (_J10_) 01.98 -

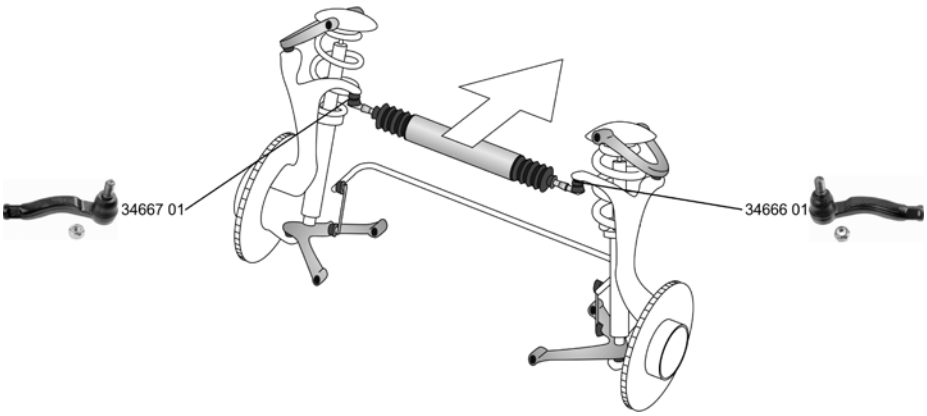

Spurstangenkopf / Tie Rod End Aussengewinde [mm] / Outer Thread [mm]: M16x1,5 Innengewinde [mm] / Inner Thread [mm]: M20x1,5		(28) (41) (75)			**34666 01**	**45046-69205**
4.7 (UZJ100_)	01.98 -		09.2002->			
4.2 TD (HDJ100_)	01.98 -					
4.2 TDi 24V	01.98 - 07.03					
4.7	02.02 -					
Spurstangenkopf / Tie Rod End Aussengewinde [mm] / Outer Thread [mm]: M16x1,5 Aussengewinde [mm] / Outer Thread [mm]: M20x1,5		(28) (41) (41)			**34667 01**	**45047-69115**
4.7 (UZJ100_)	01.98 -		09.2002->			
4.2 TD (HDJ100_)	01.98 -					
4.2 TDi 24V	01.98 - 07.03					
4.7	02.02 -					
Faltenbalg, Lenkung / Bellow, steering Innendurchmesser 1 [mm] / Inner Diameter 1 [mm]: 20 Innendurchmesser 2 [mm] / Inner Diameter 2 [mm]: 55		(7) (72) (73)			**30236 01**	**45535-60010**
4.7 (UZJ100_)	01.98 -					
4.7	02.02 -					
4.2 TD (HDJ100_)	01.98 -					
4.2 TDi 24V	01.98 - 07.03					

Stabilisatorlager / Anti-roll Bar Bush Kit Bohrung-Ø [mm] / Bore Ø [mm]: 24		(29) (44)	(x2)		**34062 01**	**48815-26250**
4.7 (UZJ100_)	01.98 -		->12.2006			
4.7	02.02 -					
4.2 TD (HDJ100_)	01.98 -					
4.2 TDi 24V	01.98 - 07.03					

MR 2 II (_W2_) 12.89 - 05.00

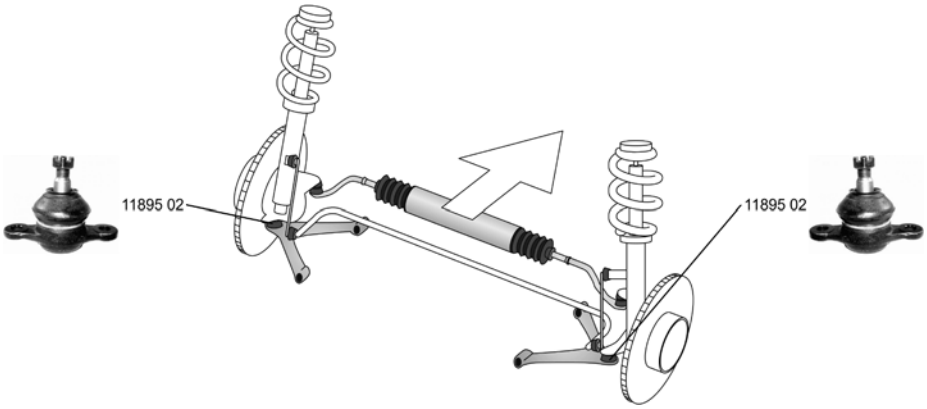

Trag-/Führungsgelenk / Ball Joint Konusmaß [mm] / Cone Size [mm]: 14,3		(32) (77)			**11895 02** 43330-19025
2.0	12.89 - 08.92				
2.0 16V (SW20)	12.89 - 05.00				
2.0 16V, 125 kW	12.89 - 05.00				
2.0 16V, 129 kW	12.89 - 05.00				

MR 2 III (_W3_) 04.00 -

Faltenbalg, Lenkung / Bellow, steering Innendurchmesser 1 [mm] / Inner Diameter 1 [mm]: 12 Innendurchmesser 2 [mm] / Inner Diameter 2 [mm]: 51		(7) (72) (73)			**34406 01** 45535-52010
ALL TYPES					

PASEO Coupe (EL54) 08.95 - 12.99

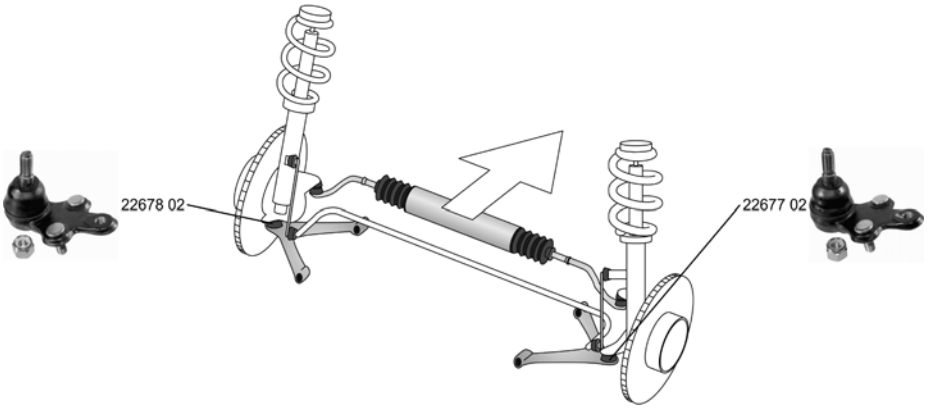

Faltenbalg, Lenkung / Bellow, steering		(7)			**30920 01** 45535-16030
1.5 16V	08.95 - 07.99		RHD		
Trag-/Führungsgelenk / Ball Joint		(32)			**22677 02** 43330-19085
1.5 16V	08.95 - 07.99		KBA-Nummer / KBA Number (Germany):5013319 KBA-Nummer / KBA Number (Germany):5013357	(76) (76)	

TOYOTA

PASEO Coupe (EL54) 08.95 - 12.99

	Trag-/Führungsgelenk / Ball Joint 1.5 16V 08.95 - 07.99	(32)		KBA-Nummer / KBA Number (Germany):5013319 KBA-Nummer / KBA Number (Germany):5013357	(76) (76)	**22678 02** **43340-19025**

PASEO Cabrio/Convertible (EL54) 10.96 - 03.99

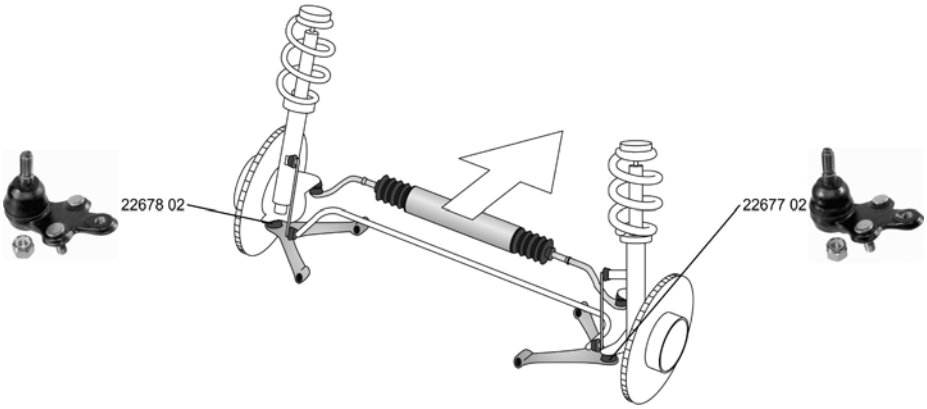

	Faltenbalg, Lenkung / Bellow, steering ALL TYPES	(7)	RHD			**30920 01** **45535-16030**
	Trag-/Führungsgelenk / Ball Joint ALL TYPES	(32)		KBA-Nummer / KBA Number (Germany):5013319 KBA-Nummer / KBA Number (Germany):5013357	(76) (76)	**22677 02** **43330-19085**
	Trag-/Führungsgelenk / Ball Joint ALL TYPES	(32)		KBA-Nummer / KBA Number (Germany):5013319 KBA-Nummer / KBA Number (Germany):5013357	(76) (76)	**22678 02** **43340-19025**

PICNIC (_XM10) 05.96 - 12.01

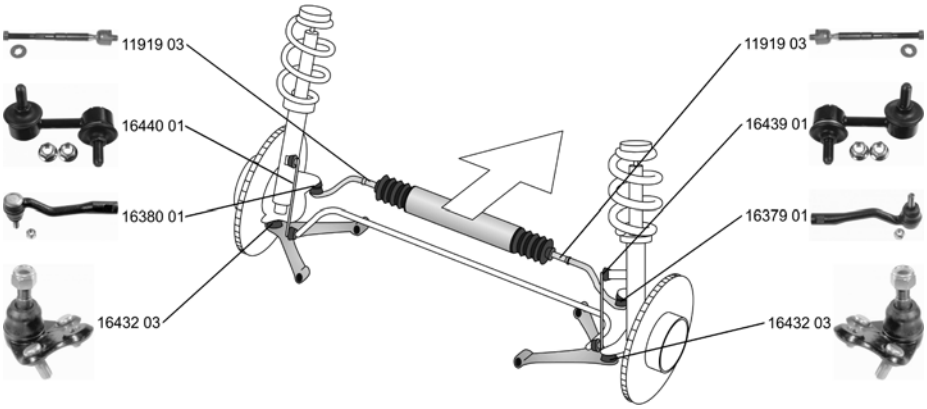

	Spurstangenkopf / Tie Rod End Innengewinde [mm] / Inner Thread [mm]: M15x1,5 mit Rechtsgewinde / with right-hand thread ALL TYPES	(28) (75) (206)				**16379 01** **45046-29335**

PICNIC (_XM10) 05.96 - 12.01

Spurstangenkopf / Tie Rod End Innengewinde [mm] / Inner Thread [mm]: M15x1,5 mit Rechtsgewinde / with right-hand thread ALL TYPES		(28) (75) (206)			16380 01 45047-29075
Axialgelenk, Spurstange / Tie Rod Axle Joint Länge über Alles [mm] / Overall Length [mm]: 256 Gewindemaß 2 / Thread Measurement 2: M15x1,5 2.0	01.01 - 12.01	(5) (86) (65)	für / for:Toyota	(116)	11919 03 45503-29615
Trag-/Führungsgelenk / Ball Joint Konusmaß [mm] / Cone Size [mm]: 15 2.0	01.01 - 12.01	(32) (77)			16432 03 43330-29375
Stange/Strebe, Stabilisator / Link Stabiliser Pendelstange / Suspension Rod Querlenker / Control Arm 2.0	01.01 - 12.01	(31) (95) (96)			16439 01 48820-05012
Stange/Strebe, Stabilisator / Link Stabiliser Pendelstange / Suspension Rod 2.0	01.01 - 12.01	(31) (95)			16440 01 48810-05012

PREVIA (ACR3_) 06.00 -

Trag-/Führungsgelenk / Ball Joint 2.4 16V 2.0 D-4D	08.00 - 03.01 -	(32)			34706 01 43340-29175
Trag-/Führungsgelenk / Ball Joint 2.4 16V 2.0 D-4D	08.00 - 03.01 -	(32)			34707 01 43330-29405

PRIUS Stufenheck (NHW11_) 05.00 - 01.04

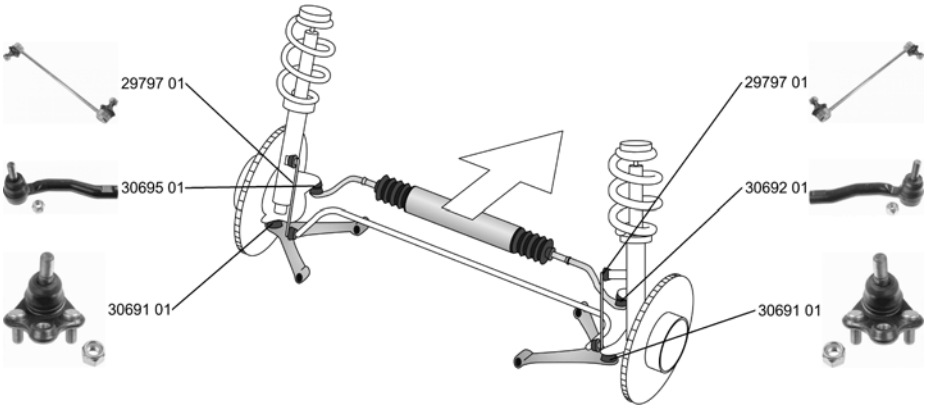

Spurstangenkopf / Tie Rod End Gewindemaß / Thread Size: M12x1,25 Innengewinde [mm] / Inner Thread [mm]: M14x1,5 ALL TYPES		(28) (63) (75)			30692 01 45046-19265

TOYOTA

PRIUS Stufenheck (NHW11_) 05.00 - 01.04

	Spurstangenkopf / Tie Rod End Gewindemaß / Thread Size: M12x1,25 Innengewinde [mm] / Inner Thread [mm]: M14x1,5 ALL TYPES	(28) (63) (75)			**30695 01** **45047-19115**
	Trag-/Führungsgelenk / Ball Joint Gewindemaß / Thread Size: M14x1,5 ALL TYPES	(32) (63)			**30691 01** **43330-19115**
	Stange/Strebe, Stabilisator / Link Stabiliser Pendelstange / Suspension Rod ALL TYPES	(31) (95)			**29797 01** **48820-47010**

PRIUS Liftback 08.03 -

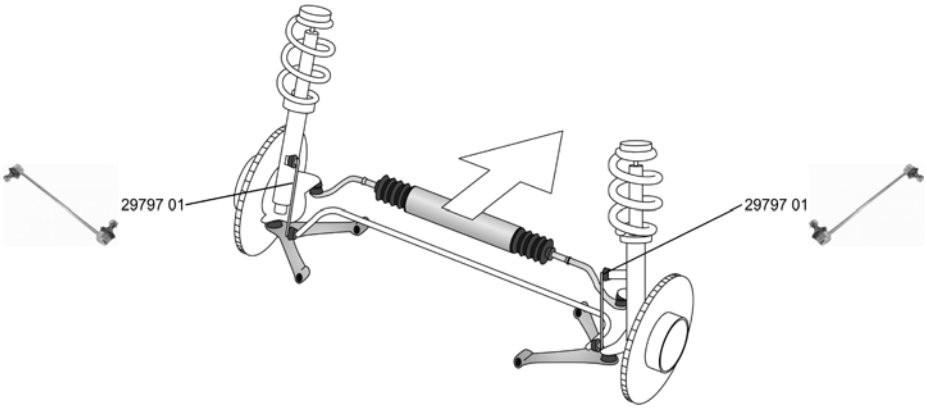

	Faltenbalg, Lenkung / Bellow, steering Innendurchmesser 1 [mm] / Inner Diameter 1 [mm]: 14 Innendurchmesser 2 [mm] / Inner Diameter 2 [mm]: 51 ALL TYPES	(7) (72) (73)			**34405 01** **45535-52060**
	Stange/Strebe, Stabilisator / Link Stabiliser Pendelstange / Suspension Rod ALL TYPES	(31) (95)			**29797 01** **48820-47010**

RAV 4 I (SXA1_) 01.94 - 09.00

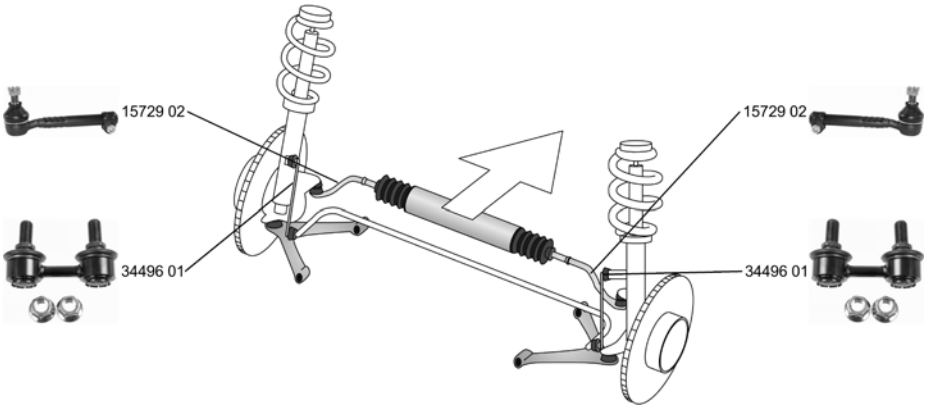

	Spurstange / Rod Assembly 2.0 16V 06.94 - 06.00	(27)			**15729 02** 45460-29225
	Faltenbalg, Lenkung / Bellow, steering Innendurchmesser 1 [mm] / Inner Diameter 1 [mm]: 14 Innendurchmesser 2 [mm] / Inner Diameter 2 [mm]: 48 2.0 16V 06.94 - 06.00	(7) (72) (73)			**30230 01** 45535-12100
	Trag-/Führungsgelenk / Ball Joint 2.0 16V 06.94 - 06.00	(32)			**15715 02** 43330-29326
	Stange/Strebe, Stabilisator / Link Stabiliser Pendelstange / Suspension Rod Aussengewinde [mm] / Outer Thread [mm]: M12x1,25 2.0 16V 06.94 - 06.00	(31) (95) (41)			**34496 01** 48820-42010

RAV 4 I Cabrio/open off-road vehicle/carrosserie ouverte (SXA1_) 12.97 - 06.00

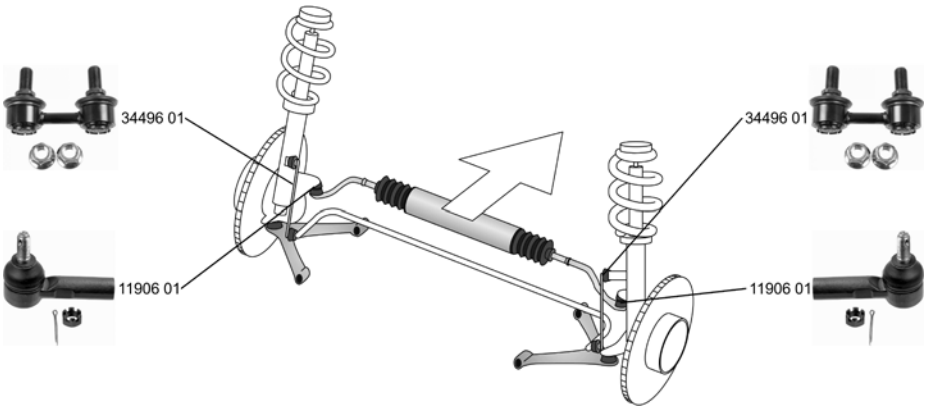

	Spurstangenkopf / Tie Rod End mit Rechtsgewinde / with right-hand thread Gewindemaß / Thread Size: M14x1,5 Innengewinde [mm] / Inner Thread [mm]: M14x1,5 ALL TYPES	(28) (206) (63) (75)			**11906 01** 45046-29305

TOYOTA

RAV 4 I Cabrio/open off-road vehicle/carrosserie ouverte (SXA1_) 12.97 - 06.00

	Faltenbalg, Lenkung / Bellow, steering Innendurchmesser 1 [mm] / Inner Diameter 1 [mm]: 14 Innendurchmesser 2 [mm] / Inner Diameter 2 [mm]: 48 ALL TYPES		(7) (72) (73)			**30230 01** **45535-12100**
	Stange/Strebe, Stabilisator / Link Stabiliser Pendelstange / Suspension Rod Aussengewinde [mm] / Outer Thread [mm]: M12x1,25 ALL TYPES		(31) (95) (41)			**34496 01** **48820-42010**

RAV 4 II (XA2) 06.00 - 01.06

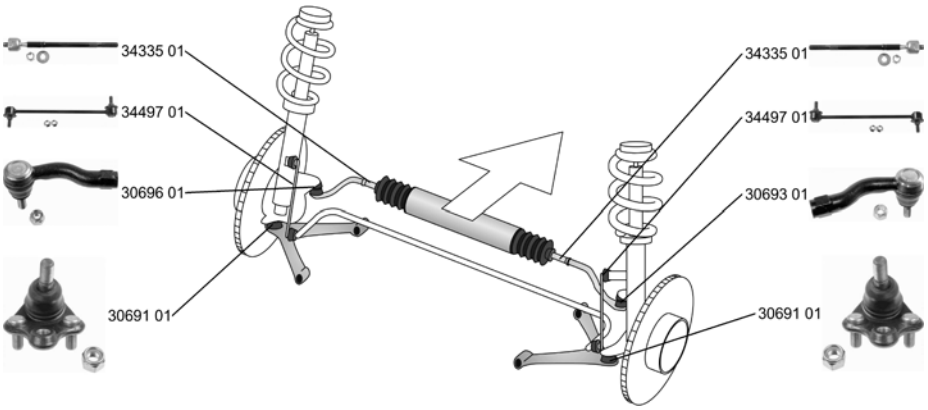

	Spurstangenkopf / Tie Rod End Gewindemaß / Thread Size: M12x1,25 Innengewinde [mm] / Inner Thread [mm]: M15x1,5		(28) (63) (75)			**30693 01** **45046-49095**
	1.8 VVTi 2.0 VVTi 4WD 2.4 VVTi 4x4 2.0 D-4D 4WD	02.01 - 06.00 - 08.03 - 10.05 09.01 -				
	Spurstangenkopf / Tie Rod End Gewindemaß / Thread Size: M12x1,25 Innengewinde [mm] / Inner Thread [mm]: M15x1,5		(28) (63) (75)			**30696 01** **45047-49025**
	1.8 VVTi 2.0 VVTi 4WD 2.4 VVTi 4x4 2.0 D-4D 4WD	02.01 - 06.00 - 08.03 - 10.05 09.01 -				
	Axialgelenk, Spurstange / Tie Rod Axle Joint Aussengewinde 1 [mm] / Outer Thread 1 [mm]: M14x1,5 getriebes. Aussengewinde [mm] / Outer Thread [mm]: M15x1,5		(5) (40) (41)			**34335 01** **45503-49055**
	1.8 VVTi 2.0 VVTi 4WD 2.0 D-4D 4WD	02.01 - 06.00 - 09.01 -			->06.2003	
	Faltenbalg, Lenkung / Bellow, steering Innendurchmesser 1 [mm] / Inner Diameter 1 [mm]: 14 Innendurchmesser 2 [mm] / Inner Diameter 2 [mm]: 48		(7) (72) (73)			**30230 01** **45535-12100**
	1.8 VVTi 2.0 VVTi 4WD 2.0 D-4D 4WD	02.01 - 06.00 - 09.01 -			->06.2003	
	Faltenbalg, Lenkung / Bellow, steering Innendurchmesser 1 [mm] / Inner Diameter 1 [mm]: 15 Innendurchmesser 2 [mm] / Inner Diameter 2 [mm]: 50		(7) (72) (73)			**35243 01** **45535-13010**
	1.8 VVTi 2.0 VVTi 4WD 2.0 D-4D 4WD	02.01 - 06.00 - 09.01 -			07.2003->	

RAV 4 II (XA2) 06.00 - 01.06

Trag-/Führungsgelenk / Ball Joint Gewindemaß / Thread Size: M14x1,5		(32) (63)			**30691 01** 43330-19115
1.8 VVTi	02.01 -				
2.0 VVTi 4WD	06.00 -				
2.4 VVTi 4x4	08.03 - 10.05				
2.0 D-4D 4WD	09.01 -				
Stange/Strebe, Stabilisator / Link Stabiliser Pendelstange / Suspension Rod Aussengewinde [mm] / Outer Thread [mm]: M10x1,25		(31) (95) (41)			**34497 01** 48820-42020
1.8 VVTi	02.01 -				
2.0 VVTi 4WD	06.00 -				
2.4 VVTi 4x4	08.03 - 10.05				
2.0 D-4D 4WD	09.01 -				

Stange/Strebe, Stabilisator / Link Stabiliser Pendelstange / Suspension Rod Aussengewinde [mm] / Outer Thread [mm]: M10x1,25		(31) (95) (41)			**35296 01** 48840-42010
1.8 VVTi	02.01 -				
2.0 VVTi 4WD	06.00 -				
2.0 D-4D 4WD	09.01 -				
Stange/Strebe, Stabilisator / Link Stabiliser Pendelstange / Suspension Rod Aussengewinde [mm] / Outer Thread [mm]: M10x1,25		(31) (95) (41)			**35297 01** 48830-42010
1.8 VVTi	02.01 -				
2.0 VVTi 4WD	06.00 -				
2.0 D-4D 4WD	09.01 -				

RAV 4 III (ACA_, ACE_, ALA_) 11.05 -

Stange/Strebe, Stabilisator / Link Stabiliser Pendelstange / Suspension Rod Aussengewinde [mm] / Outer Thread [mm]: M12x1,25		(31) (95) (41)			**35003 01** 48820-42030
2.0 VVT-i	03.06 -				
2.2 D-4D, 100 kW	03.06 -				
2.2 D-CAT	03.06 -				

STARLET (_P8_) 12.89 - 03.96

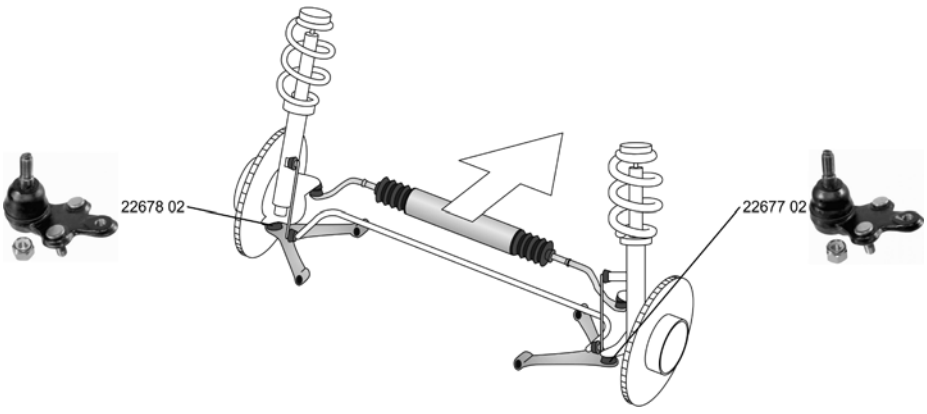

Faltenbalg, Lenkung / Bellow, steering		(7)			**30920 01** 45535-16030
1.0 (EP80_)	12.89 - 12.92				
1.3 12V (EP81_)	12.89 - 12.92				
1.3 12V (EP81) KAT	12.89 - 03.96				
Trag-/Führungsgelenk / Ball Joint		(32)			**22677 02** 43330-19085
ALL TYPES					

TOYOTA

STARLET (_P8_) 12.89 - 03.96

	Trag-/Führungsgelenk / Ball Joint ALL TYPES	(32)			**22678 02** 43340-19025

STARLET (EP91) 04.96 - 10.99

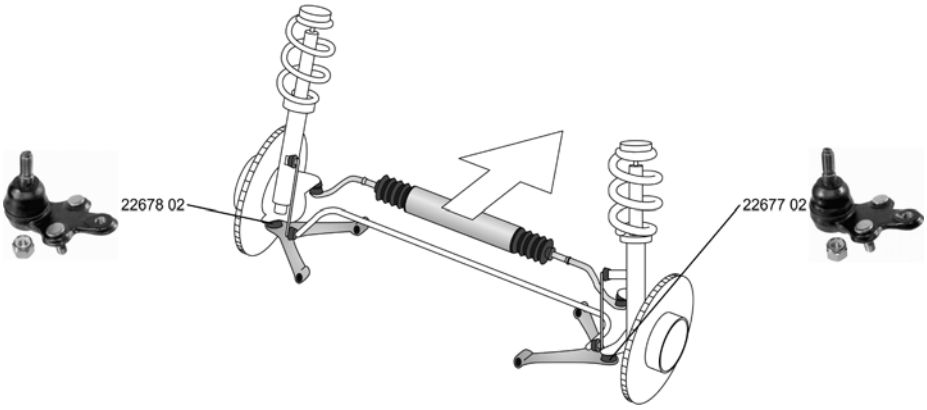

	Faltenbalg, Lenkung / Bellow, steering ALL TYPES	(7)	RHD		**30920 01** 45535-16030
	Trag-/Führungsgelenk / Ball Joint ALL TYPES	(32)			**22677 02** 43330-19085
	Trag-/Führungsgelenk / Ball Joint ALL TYPES	(32)			**22678 02** 43340-19025

SUPRA (JZA70, JZA80) 08.90 - 08.98

	Stange/Strebe, Stabilisator / Link Stabiliser Pendelstange / Suspension Rod Aussengewinde [mm] / Outer Thread [mm]: M10x1,25 3.0 i Bi-Turbo, 243 kW 05.93 - 08.98	(31) (95) (41)			**34495 01** 48820-24010

SUPRA (MA70) 01.86 - 05.93

	Stange/Strebe, Stabilisator / Link Stabiliser Pendelstange / Suspension Rod Aussengewinde [mm] / Outer Thread [mm]: M10x1,25 3.0 Turbo, 175 kW 08.88 - 05.93	(31) (95) (41)			**34495 01** 48820-24010

VERSO 04.09 -

	Stange/Strebe, Stabilisator / Link Stabiliser Pendelstange / Suspension Rod Aussengewinde [mm] / Outer Thread [mm]: M12x1,25 ALL TYPES	(31) (95) (41)			**35003 01** 48820-42030

YARIS (_P1_) 04.99 -

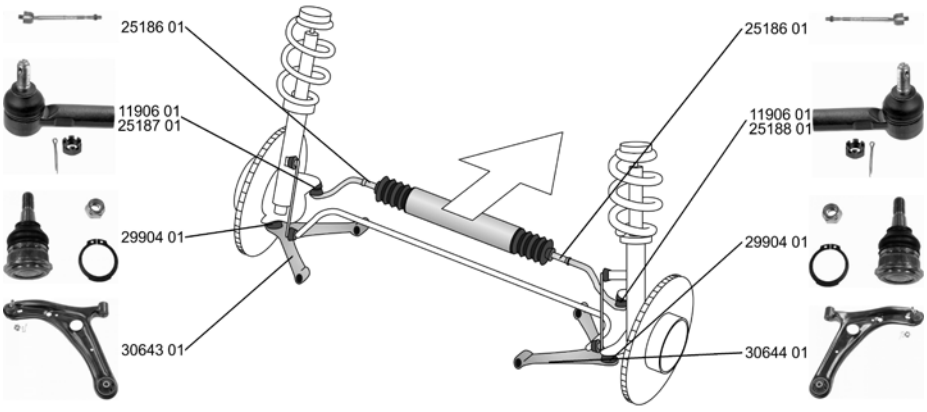

	Spurstangenkopf / Tie Rod End mit Rechtsgewinde / with right-hand thread Gewindemaß / Thread Size: M14x1,5 Innengewinde [mm] / Inner Thread [mm]: M14x1,5 1.5 VVT-i TS 04.01 - . 1.5 TS (NCP13) 01.03 - 1.5 VVT-i TS, 110 kW 03.03 - 07.05	(28) (206) (63) (75)			**11906 01** 45046-29305
	Spurstangenkopf / Tie Rod End 1.0 16V (SCP10_) 04.99 - 1.0 16V 03.03 - 1.3 16V (NCP10_) 11.99 - 1.4 D-4D 12.01 -	(28)			**25187 01** 45047-59026
	Spurstangenkopf / Tie Rod End 1.0 16V (SCP10_) 04.99 - 1.0 16V 03.03 - 1.3 16V (NCP10_) 11.99 - 1.4 D-4D 12.01 -	(28)			**25188 01** 45046-59026
	Axialgelenk, Spurstange / Tie Rod Axle Joint 1.0 16V (SCP10_) 04.99 - 1.3 16V (NCP10_) 11.99 - 1.4 D-4D 12.01 -	(5)			**25186 01** 45503-52010
	Faltenbalg, Lenkung / Bellow, steering Innendurchmesser 1 [mm] / Inner Diameter 1 [mm]: 11,5 Innendurchmesser 2 [mm] / Inner Diameter 2 [mm]: 52,5 1.0 16V (SCP10_) 04.99 - 1.0 16V 03.03 - 1.3 16V (NCP10_) 11.99 - 1.4 D-4D 12.01 - 1.5 TS (NCP13) 01.03 -	(7) (72) (73)			**34404 01** 45535-52030
	Faltenbalg, Lenkung / Bellow, steering Innendurchmesser 1 [mm] / Inner Diameter 1 [mm]: 14 Innendurchmesser 2 [mm] / Inner Diameter 2 [mm]: 51 1.5 VVT-i TS, 78 kW 04.01 -	(7) (72) (73)	LHD		**34405 01** 45535-52060
	Faltenbalg, Lenkung / Bellow, steering Innendurchmesser 1 [mm] / Inner Diameter 1 [mm]: 15 Innendurchmesser 2 [mm] / Inner Diameter 2 [mm]: 50 1.5 VVT-i TS, 78 kW 04.01 -	(7) (72) (73)	RHD		**35243 01** 45535-13010

TOYOTA

YARIS (_P1_) 04.99 -

	Lenker, Radaufhängung / Track Control Arm Querlenker / Control Arm ALL TYPES	(15) (96)			**30643 01** 48069-59035
	Lenker, Radaufhängung / Track Control Arm Querlenker / Control Arm ALL TYPES	(15) (96)			**30644 01** 48068-59035
	Trag-/Führungsgelenk / Ball Joint ALL TYPES	(32)			**29904 01** 48068-59035 48069-59035

YARIS VERSO (NC/LP2_) 11.99 -

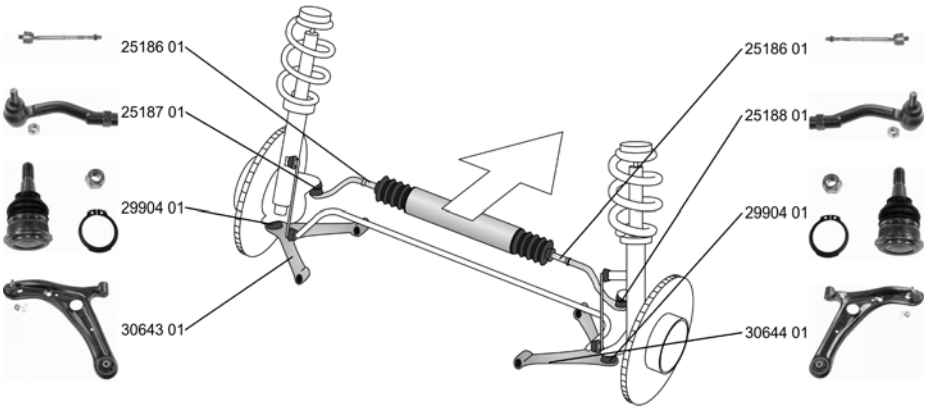

	Spurstangenkopf / Tie Rod End ALL TYPES	(28)			**25187 01** 45047-59026
	Spurstangenkopf / Tie Rod End ALL TYPES	(28)			**25188 01** 45046-59026
	Axialgelenk, Spurstange / Tie Rod Axle Joint ALL TYPES	(5)			**25186 01** 45503-52010
	Faltenbalg, Lenkung / Bellow, steering Innendurchmesser 1 [mm] / Inner Diameter 1 [mm]: 12 Innendurchmesser 2 [mm] / Inner Diameter 2 [mm]: 51 1.3 (NCP22) 11.99 - . 1.3 (NCP22), 62 kW 11.99 - 1.4 D-4D (NLP22) 12.01 - 1.5 (NCP21) 03.00 - . 1.5 (NCP21), 77 kW 05.03 -	(7) (72) (73) LHD 			**34406 01** 45535-52010
	Lenker, Radaufhängung / Track Control Arm Querlenker / Control Arm ALL TYPES	(15) (96)			**30643 01** 48069-59035

ZF Friedrichshafen AG | ZF Services | Obere Weiden 12 | 97424 Schweinfurt | Germany | info.zf-services@zf.com | www.zf.com

TOYOTA

YARIS VERSO (NC/LP2_) 11.99 -

	Lenker, Radaufhängung / Track Control Arm Querlenker / Control Arm ALL TYPES	(15) (96)			**30644 01** 48068-59035
	Trag-/Führungsgelenk / Ball Joint ALL TYPES	(32)			**29904 01** 48068-59035 48069-59035

YARIS (_P9_) 11.05 -

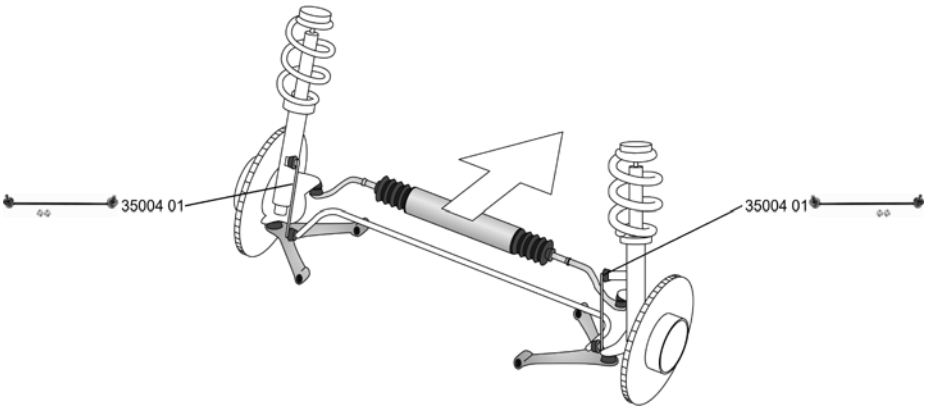

	Stange/Strebe, Stabilisator / Link Stabiliser Pendelstange / Suspension Rod Aussengewinde [mm] / Outer Thread [mm]: M12x1,25 1.0 VVT-i 01.06 - 1.3 VVT-i, 64 kW 01.06 - 1.8 VVTi, 98 kW 01.07 - 1.4 D-4D 01.06 -	(31) (95) (41)			**35004 01** 48820-52030

VAUXHALL

AGILA Mk I (A) 02.00 - 03.08

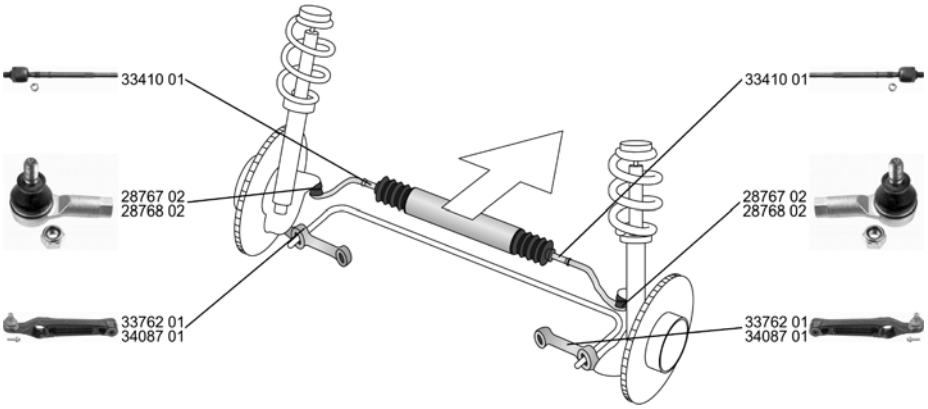

Spurstangenkopf / Tie Rod End Innengewinde [mm] / Inner Thread [mm]: M12x1,25 ALL TYPES	(28) (75)		->Chass. 1G 075421		**28767 02** 9 210 168
Spurstangenkopf / Tie Rod End Innengewinde [mm] / Inner Thread [mm]: M12x1,25 ALL TYPES	(28) (75)		Chass. 1G 075422->		**28768 02** 9 210 351
Axialgelenk, Spurstange / Tie Rod Axle Joint Aussengewinde [mm] / Outer Thread [mm]: M12x1,25 Gewindemaß / Thread Size: M14x1,5 ALL TYPES	(5) (41) (63)				**33410 01** 9 204 752
Faltenbalg, Lenkung / Bellow, steering Innendurchmesser 1 [mm] / Inner Diameter 1 [mm]: 12 Innendurchmesser 2 [mm] / Inner Diameter 2 [mm]: 42 ALL TYPES	(7) (72) (73)				**34932 01** 9 204 747
Lenker, Radaufhängung / Track Control Arm Querlenker / Control Arm ALL TYPES	(15) (96)		Chass. 1G075422->		**33762 01** 9 214 826
Lenker, Radaufhängung / Track Control Arm Querlenker / Control Arm ALL TYPES	(15) (96)		->Chass. 1G075421		**34087 01** 9 217 259

ZF Friedrichshafen AG | ZF Services | Obere Weiden 12 | 97424 Schweinfurt | Germany | info.zf-services@zf.com | www.zf.com

VAUXHALL

AGILA Mk II (B) 01.08 -

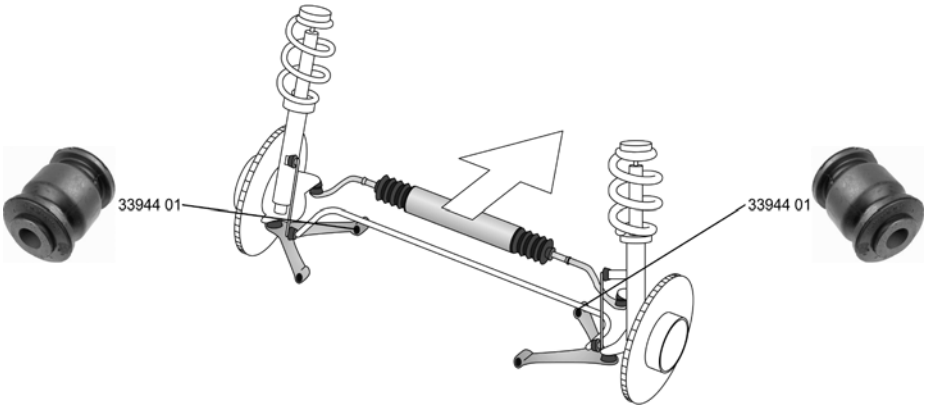

Faltenbalg, Lenkung / Bellow, steering Innendurchmesser 1 [mm] / Inner Diameter 1 [mm]: 13 Innendurchmesser 2 [mm] / Inner Diameter 2 [mm]: 39	(7) (72) (73)			**33968 01**	**93 193 998**
ALL TYPES		LHD --- RHD			
Faltenbalg, Lenkung / Bellow, steering Innendurchmesser 1 [mm] / Inner Diameter 1 [mm]: 12 Innendurchmesser 2 [mm] / Inner Diameter 2 [mm]: 50	(7) (72) (73)			**33969 01**	**93 193 997**
ALL TYPES		LHD --- RHD			
Lagerung, Lenker / Control Arm-/Trailing Arm Bush für Querlenker / For control arm	(11) (180)			**33944 01**	**93 193 134**
ALL TYPES					

AMPERA 03.12 -

Spurstangenkopf / Tie Rod End hängend / Suspended Gewindemaß / Thread Size: M12x1,75 Innengewinde [mm] / Inner Thread [mm]: M16x1,5	(28) (193) (63) (75)			**34602 01**	**13 272 000**
ALL TYPES					
Lenker, Radaufhängung / Track Control Arm Querlenker / Control Arm	(15) (96)			**35044 01**	**13 334 022**
ALL TYPES					
Lenker, Radaufhängung / Track Control Arm Querlenker / Control Arm	(15) (96)			**35045 01**	**13 334 023**
ALL TYPES					
Stange/Strebe, Stabilisator / Link Stabiliser Pendelstange / Suspension Rod Gewindemaß / Thread Size: M12x1,75	(31) (95) (63)			**34542 01**	**13 219 141**
ALL TYPES					

VAUXHALL

ANTARA 08.06 -

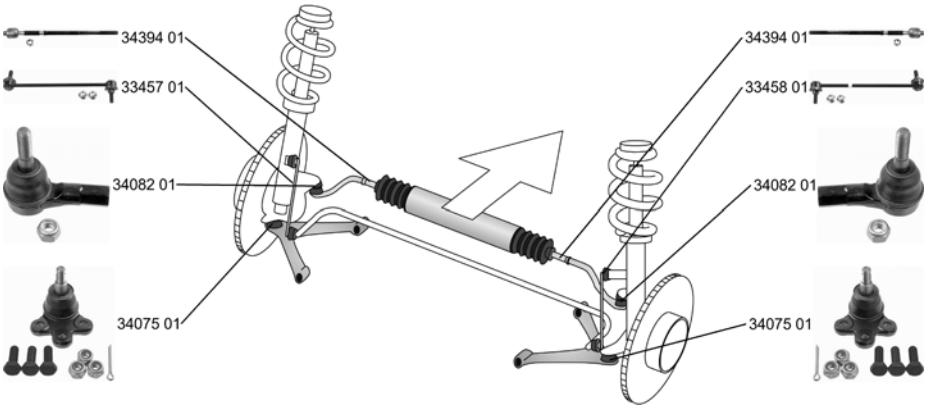

Spurstangenkopf / Tie Rod End hängend / Suspended Gewindemaß / Thread Size: M12x1,5 Aussengewinde [mm] / Outer Thread [mm]: M14x1,5 ALL TYPES	(28) (193) (63) (41)			**34082 01** 96 626 667
Axialgelenk, Spurstange / Tie Rod Axle Joint Aussengewinde [mm] / Outer Thread [mm]: M14x1,5 Gewindemaß / Thread Size: M16x1,5 ALL TYPES	(5) (41) (63)			**34394 01** 96 626 667
Faltenbalg, Lenkung / Bellow, steering Innendurchmesser 1 [mm] / Inner Diameter 1 [mm]: 13 Innendurchmesser 2 [mm] / Inner Diameter 2 [mm]: 53 ALL TYPES	(7) (72) (73)			**33970 01** 93 743 434
Trag-/Führungsgelenk / Ball Joint Gewindemaß / Thread Size: M12x1,75 ALL TYPES	(32) (63)			**34075 01** 96 852 964
Stange/Strebe, Stabilisator / Link Stabiliser Pendelstange / Suspension Rod Aussengewinde [mm] / Outer Thread [mm]: M12x1,75 ALL TYPES	(31) (95) (41)			**33457 01** 96 996 450
Stange/Strebe, Stabilisator / Link Stabiliser Pendelstange / Suspension Rod Aussengewinde [mm] / Outer Thread [mm]: M12x1,75 ALL TYPES	(31) (95) (41)			**33458 01** 96 996 451

Stange/Strebe, Stabilisator / Link Stabiliser Pendelstange / Suspension Rod Aussengewinde [mm] / Outer Thread [mm]: M10x1,5 2.4, 104 kW 08.06 - 3.2 V6 11.06 - 2.0 CDTi 08.06 - 2.0 CDTI 08.06 -	(31) (95) (41)			**33459 01** 96 996 460

VAUXHALL

ARENA Combi 01.97 - 08.01

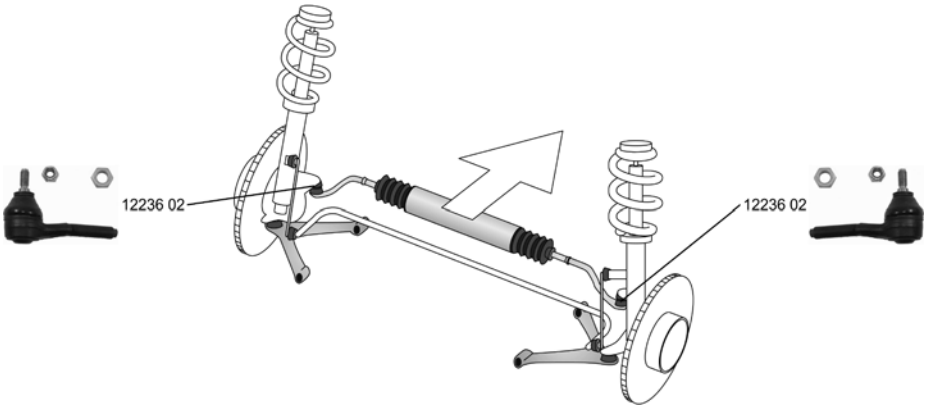

Spurstangenkopf / Tie Rod End mit Rechtsgewinde / with right-hand thread Aussengewinde [mm] / Outer Thread [mm]: M14x1,5 ALL TYPES	(28) (206) (41)			**12236 02**	**91 11 661**
Faltenbalg, Lenkung / Bellow, steering Innendurchmesser 1 [mm] / Inner Diameter 1 [mm]: 10 Innendurchmesser 2 [mm] / Inner Diameter 2 [mm]: 40 ALL TYPES	(7) (72) (73)			**30154 01**	**9 120 708**
Faltenbalg, Lenkung / Bellow, steering Innendurchmesser 1 [mm] / Inner Diameter 1 [mm]: 10 Innendurchmesser 2 [mm] / Inner Diameter 2 [mm]: 40 ALL TYPES	(7) (72) (73)			**33598 01**	**9 120 709**

ARENA Kasten/Box/Furgón/Van 01.97 - 08.01

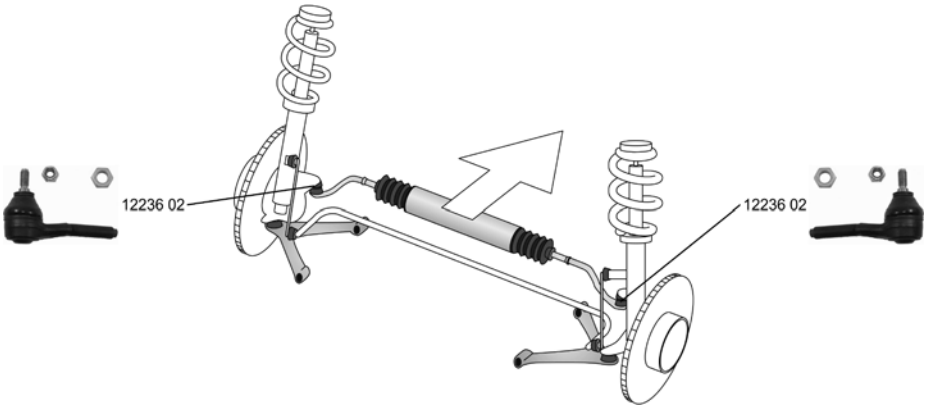

Spurstangenkopf / Tie Rod End mit Rechtsgewinde / with right-hand thread Aussengewinde [mm] / Outer Thread [mm]: M14x1,5 ALL TYPES	(28) (206) (41)			**12236 02**	**91 11 661**
Faltenbalg, Lenkung / Bellow, steering Innendurchmesser 1 [mm] / Inner Diameter 1 [mm]: 10 Innendurchmesser 2 [mm] / Inner Diameter 2 [mm]: 40 ALL TYPES	(7) (72) (73)			**30154 01**	**9 120 708**

VAUXHALL

ARENA Kasten/Box/Furgón/Van 01.97 - 08.01

	Faltenbalg, Lenkung / Bellow, steering Innendurchmesser 1 [mm] / Inner Diameter 1 [mm]: 10 Innendurchmesser 2 [mm] / Inner Diameter 2 [mm]: 40	(7) (72) (73)			**33598 01** **9 120 709**
	ALL TYPES				

ASTRA Mk III (F) 09.91 - 09.98

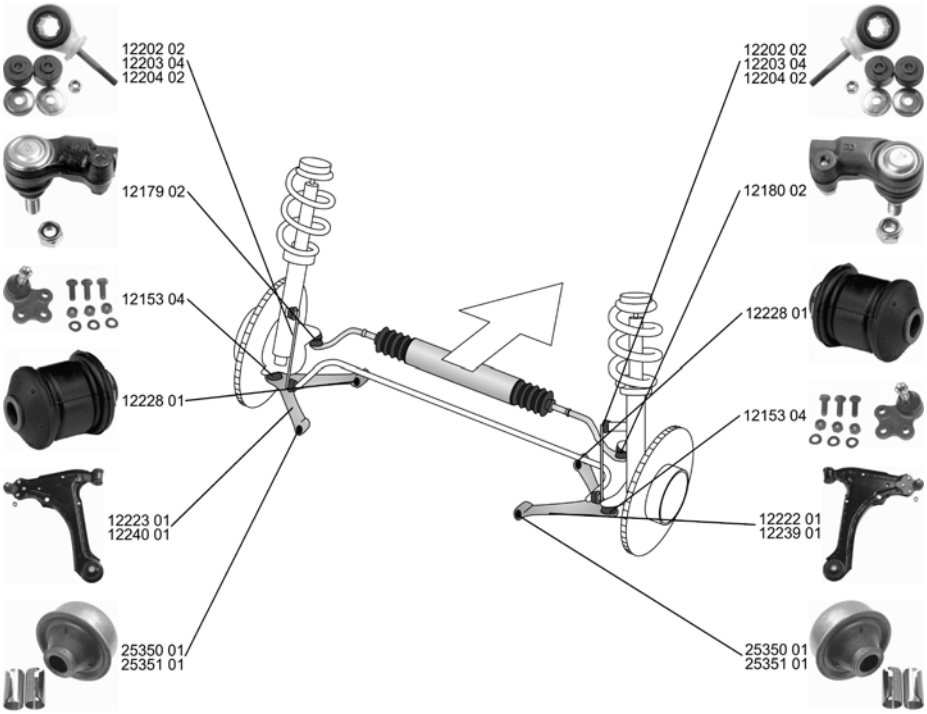

	Schraube, Spureinstellung / Bolt, wheel alignment mit Rechtsgewinde / with right-hand thread Gewindemaß / Thread Size: M16x2	(26) (206) (63)			**14643 01** **90 373 523**
	ALL TYPES				
	Spurstangenkopf / Tie Rod End mit Zubehör / With accessories mit Rechtsgewinde / with right-hand thread Aussengewinde [mm] / Outer Thread [mm]: M12x1,5 Innengewinde [mm] / Inner Thread [mm]: M16x2	(28) (209) (206) (41) (75)			**12179 02** **90 369 704**
	ALL TYPES				
	Spurstangenkopf / Tie Rod End mit Zubehör / With accessories mit Linksgewinde / With left-hand thread Aussengewinde [mm] / Outer Thread [mm]: M12x1,5 Innengewinde [mm] / Inner Thread [mm]: M16x2	(28) (209) (204) (41) (75)			**12180 02** **90 369 705**
	ALL TYPES				
	Faltenbalg, Lenkung / Bellow, steering Innendurchmesser 1 [mm] / Inner Diameter 1 [mm]: 53 Innendurchmesser 2 [mm] / Inner Diameter 2 [mm]: 58	(7) (72) (73)			**30148 01** **90 372 611**
	ALL TYPES				
	Faltenbalg, Lenkung / Bellow, steering für Lenkgetriebe-ID / For steering gear ID: ZF Innendurchmesser 1 [mm] / Inner Diameter 1 [mm]: 44 Innendurchmesser 2 [mm] / Inner Diameter 2 [mm]: 55	(7) (172) (72) (73)			**30160 01** **90 442 111**
	ALL TYPES				

ZF Friedrichshafen AG | ZF Services | Obere Weiden 12 | 97424 Schweinfurt | Germany | info.zf-services@zf.com | www.zf.com

VAUXHALL

ASTRA Mk III (F) 09.91 - 09.98

Lenker, Radaufhängung / Track Control Arm Querlenker / Control Arm mit Trag-/Führungsgelenk / With ball joint mit Gummilager / with rubber mounting	(15) (96) (208) (200)			**12222 01** 90 495 160 12153 04 12228 01 25350 01
ALL TYPES		->Chass. R B 011797 ->Chass. R 5 111734 ->Chass. R 2 595225 ->Chass. R 6 036587 ->Chass. R 8 145949		
Lenker, Radaufhängung / Track Control Arm Querlenker / Control Arm mit Trag-/Führungsgelenk / With ball joint mit Gummilager / with rubber mounting	(15) (96) (208) (200)			**12223 01** 90 495 159 12153 04 12228 01 25350 01
ALL TYPES		->Chass. R B 011797 ->Chass. R 6 036587 ->Chass. R 5 111734 ->Chass. R 2 595225 ->Chass. R 8 145949		
Lenker, Radaufhängung / Track Control Arm Querlenker / Control Arm mit Trag-/Führungsgelenk / With ball joint mit Gummilager / with rubber mounting	(15) (96) (208) (200)			**12239 01** 90 495 104 12153 04 25351 01 12228 01
ALL TYPES		Chass. R B 011798->
Chass. R 6 036588->
Chass. R 5 111735->
Chass. R 2 595226->
Chass. R 8 145950->		
Lenker, Radaufhängung / Track Control Arm Querlenker / Control Arm mit Trag-/Führungsgelenk / With ball joint mit Gummilager / with rubber mounting	(15) (96) (208) (200)			**12240 01** 90 495 103 12153 04 25351 01 12228 01
ALL TYPES		Chass. R B 011798->
Chass. R 5 111735->
Chass. R 2 595226->
Chass. R 6 036588->
Chass. R 8 145950->		
Reparatursatz,Trag-/Führungsgelenk **Repair Kit, ball joint** mit Zubehör / With accessories	(25) (209)			**12153 04** 90 297 863
ALL TYPES				
Lagerung, Lenker / Control Arm-/Trailing Arm Bush	(11)			**12228 01** 90 288 232 90 373 778
ALL TYPES				
Lagerung, Lenker / Control Arm-/Trailing Arm Bush mit Zubehör / With accessories	(11) (209)			**25350 01** 90 268 463
ALL TYPES		->Chass. R8 145949
->Chass. R2 587415
->Chass. R5 111734		
Lagerung, Lenker / Control Arm-/Trailing Arm Bush mit Zubehör / With accessories	(11) (209)			**25351 01** 90 495 046
ALL TYPES		Chass. R8 145950->
Chass. R5 111734->
Chass. R2 587416->		

VAUXHALL

ASTRA Mk III (F) 09.91 - 09.98

Stange/Strebe, Stabilisator / Link Stabiliser

Pendelstange / Suspension Rod
mit Zubehör / With accessories

(31) (95) (209)

1.8 i	03.92 - 09.98		->Chass. R 8 145949
1.8 i 16V, 85 kW	01.94 - 12.96		->Chass. R 5 111734
1.8 i 16V, 92 kW	06.93 - 10.94		->Chass. R 2 588487
2.0 i	03.92 - 09.98		
1.7 TD, 60 kW	12.91 - 09.98		->Chass. R B 011797 ->Chass. R 8 145949 ->Chass. R 2 595225 ->Chass. R 5 111734

12202 02 **90 278 579**
14722 01

Stange/Strebe, Stabilisator / Link Stabiliser

Pendelstange / Suspension Rod
mit Zubehör / With accessories

(31) (95) (209)

1.4 i	04.92 - 09.98		Chass. R B 011798->
1.4 i, 60 kW	04.92 - 09.98		Chass. R 2 595226->
1.4 i 16V	02.96 - 09.98		Chass. R 8 145950->
1.6 i, 55 kW	03.92 - 09.98		Chass. R 5 111735->
1.6 i, 74 kW	05.92 - 12.94		
1.7 D, 44 kW	07.92 - 09.98		
1.6 i, 52 kW	08.94 - 07.96		
1.6 i 16V	08.94 - 09.98		
2.0 i 16V	02.95 - 09.98		
1.7 TD, 50 kW	08.94 - 09.98		
1.8 i	03.92 - 09.98		Chass. R B 011798->
1.8 i 16V, 85 kW	01.94 - 12.96		Chass. R 5 111735->
1.8 i 16V, 92 kW	06.93 - 10.94		Chass. R 2 588488->
2.0 i	03.92 - 09.98		Chass. R 8 145950->
1.7 TD, 60 kW	12.91 - 09.98		

12203 04 **90 495 045**
14722 01

Stange/Strebe, Stabilisator / Link Stabiliser

Pendelstange / Suspension Rod

(31) (95)

1.4 i	04.92 - 09.98		->Chass. R B 011797
1.4 i, 60 kW	04.92 - 09.98		->Chass. R 2 595225
1.4 i 16V	02.96 - 09.98		->Chass. R 5 111734
1.6 i, 55 kW	03.92 - 09.98		->Chass. R 8 145949
1.6 i, 74 kW	05.92 - 12.94		
1.6 i 16V	08.94 - 09.98		
1.7 D, 42 kW	03.92 - 09.92		
1.7 D, 44 kW	07.92 - 09.98		

12204 02 **90 278 577**
14722 01

Stabilisatorlager / Anti-roll Bar Bush Kit

Innendurchmesser [mm] / Inner Diameter [mm]: 8,5

(29) (74) (x4)

ALL TYPES

14722 01 **2 875 013**

Achskörperlager / Hub Carrier Bush

(1)

ALL TYPES

14726 01 **90 305 431** **90 372 559**

ZF Friedrichshafen AG | ZF Services | Obere Weiden 12 | 97424 Schweinfurt | Germany | info.zf-services@zf.com | www.zf.com

ASTRA Mk III CC/Hatchback/avec hayon 09.91 - 02.98

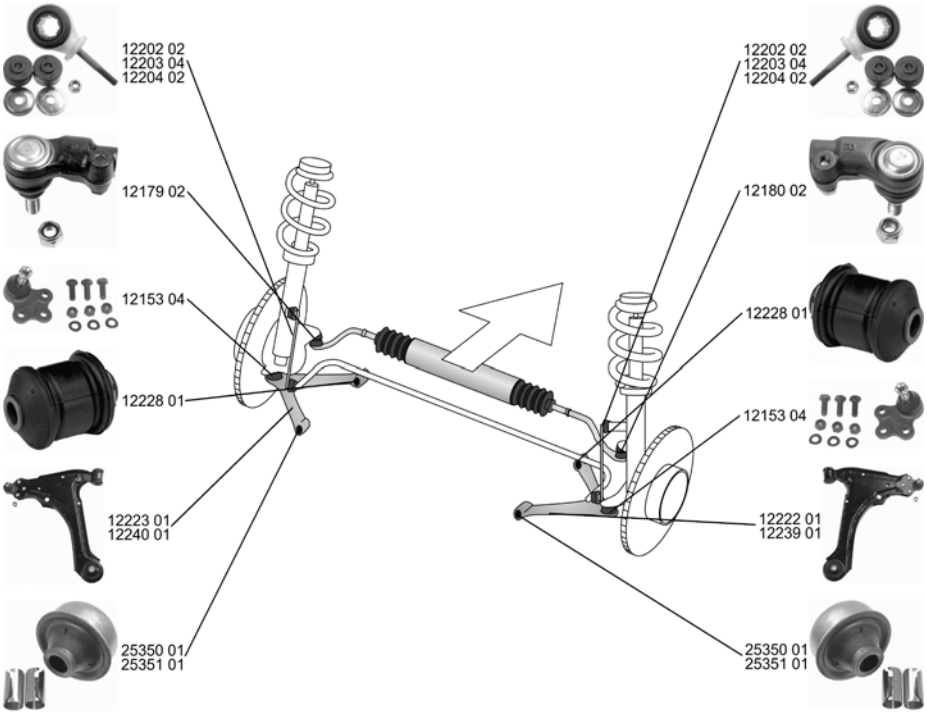

	Schraube, Spureinstellung / Bolt, wheel alignment mit Rechtsgewinde / with right-hand thread Gewindemaß / Thread Size: M16x2	(26) (206) (63)			**14643 01** 90 373 523
	ALL TYPES				
	Spurstangenkopf / Tie Rod End mit Zubehör / With accessories mit Rechtsgewinde / with right-hand thread Aussengewinde [mm] / Outer Thread [mm]: M12x1,5 Innengewinde [mm] / Inner Thread [mm]: M16x2	(28) (209) (206) (41) (75)			**12179 02** 90 369 704
	ALL TYPES				
	Spurstangenkopf / Tie Rod End mit Zubehör / With accessories mit Linksgewinde / With left-hand thread Aussengewinde [mm] / Outer Thread [mm]: M12x1,5 Innengewinde [mm] / Inner Thread [mm]: M16x2	(28) (209) (204) (41) (75)			**12180 02** 90 369 705
	ALL TYPES				
	Faltenbalg, Lenkung / Bellow, steering Innendurchmesser 1 [mm] / Inner Diameter 1 [mm]: 53 Innendurchmesser 2 [mm] / Inner Diameter 2 [mm]: 58	(7) (72) (73)			**30148 01** 90 372 611
	ALL TYPES				
	Faltenbalg, Lenkung / Bellow, steering für Lenkgetriebe-ID / For steering gear ID: ZF Innendurchmesser 1 [mm] / Inner Diameter 1 [mm]: 44 Innendurchmesser 2 [mm] / Inner Diameter 2 [mm]: 55	(7) (172) (72) (73)			**30160 01** 90 442 111
	ALL TYPES				
	Lenker, Radaufhängung / Track Control Arm Querlenker / Control Arm mit Trag-/Führungsgelenk / With ball joint mit Gummilager / with rubber mounting	(15) (96) (208) (200)			**12222 01** 90 495 160 12153 04 12228 01 25350 01
	ALL TYPES		->Chass. R B 011797 ->Chass. R 8 145949 ->Chass. R 5 111734 ->Chass. R 2 595225 ->Chass. R 6 036587		

VAUXHALL

ASTRA Mk III CC/Hatchback/avec hayon 09.91 - 02.98

Lenker, Radaufhängung / Track Control Arm (15) (96) (208) (200)
Querlenker / Control Arm
mit Trag-/Führungsgelenk / With ball joint
mit Gummilager / with rubber mounting

12223 01 **90 495 159**
12153 04
12228 01
25350 01

ALL TYPES	->Chass. R B 011797 ->Chass. R 2 595225 ->Chass. R 8 145949 ->Chass. R 5 111734 ->Chass. R 6 036587

Lenker, Radaufhängung / Track Control Arm (15) (96) (208) (200)
Querlenker / Control Arm
mit Trag-/Führungsgelenk / With ball joint
mit Gummilager / with rubber mounting

12239 01 **90 495 104**
12153 04
25351 01
12228 01

ALL TYPES	Chass. R 5 111735->Chass. R 2 595226->Chass. R B 011798->Chass. R 6 036588->Chass. R 8 145950->

Lenker, Radaufhängung / Track Control Arm (15) (96) (208) (200)
Querlenker / Control Arm
mit Trag-/Führungsgelenk / With ball joint
mit Gummilager / with rubber mounting

12240 01 **90 495 103**
12153 04
25351 01
12228 01

ALL TYPES	Chass. R B 011798->Chass. R 6 036588->Chass. R 5 111735->Chass. R 8 145950->Chass. R 2 595226->

Reparatursatz,Trag-/Führungsgelenk (25)
Repair Kit, ball joint (209)
mit Zubehör / With accessories

12153 04 **90 297 863**

ALL TYPES	

Lagerung, Lenker / Control Arm-/Trailing Arm Bush (11)

12228 01 **90 288 232** **90 373 778**

ALL TYPES	

Lagerung, Lenker / Control Arm-/Trailing Arm Bush (11) (209)
mit Zubehör / With accessories

25350 01 **90 268 463**

ALL TYPES	->Chass. R8 145949 ->Chass. R5 111734 ->Chass. R2 587415

Lagerung, Lenker / Control Arm-/Trailing Arm Bush (11) (209)
mit Zubehör / With accessories

25351 01 **90 495 046**

ALL TYPES	Chass. R8 145950->Chass. R5 111734->Chass. R2 587416->

Stange/Strebe, Stabilisator / Link Stabiliser (31) (95) (209)
Pendelstange / Suspension Rod
mit Zubehör / With accessories

12202 02 **90 278 579**
14722 01

1.4 i, 60 kW 1.7 D, 42 kW 1.7 D, 44 kW	03.92 - 02.98 12.91 - 02.98 09.91 - 12.94	->Chass. R 8 145949 ->Chass. R 5 111734 ->Chass. R 2 588487 für Fahrzeuge mit verstärkter Bremse / For vehicles with reinforced brakes	(150)
1.8 i 1.8 i 16V, 85 kW 2.0 i 2.0 i 16V, 100 kW 2.0 i 16V, 110 kW 1.7 TD, 60 kW	09.91 - 02.98 09.94 - 02.98 09.91 - 02.98 01.94 - 02.98 09.91 - 02.98 12.91 - 02.98	->Chass. R 8 145949 ->Chass. R 5 111734 ->Chass. R 2 588487	

ZF Friedrichshafen AG | ZF Services | Obere Weiden 12 | 97424 Schweinfurt | Germany | info.zf-services@zf.com | www.zf.com

VAUXHALL

ASTRA Mk III CC/Hatchback/avec hayon 09.91 - 02.98

Stange/Strebe, Stabilisator / Link Stabiliser

Pendelstange / Suspension Rod
mit Zubehör / With accessories

(31) (95) (209)

12203 04 — 90 495 045
14722 01

1.4 i, 44 kW	09.91 - 02.98		Chass. R B 011798->
1.4 S	09.91 - 02.98		Chass. R 8 145950->
1.4 i, 60 kW	03.92 - 02.98		Chass. R 2 595226->
1.6 i, 52 kW	07.94 - 02.98		Chass. R 5 111735->
1.6 i, 55 kW	09.91 - 02.98		
1.6 i, 74 kW	03.92 - 02.98		
1.6 i 16V	01.94 - 02.98		
1.7 D, 42 kW	12.91 - 02.98		
1.8 i	09.91 - 02.98		Chass. R B 011798->
1.8 i 16V, 85 kW	09.94 - 02.98		Chass. R 8 145950->
2.0 i	09.91 - 02.98		Chass. R 2 588488->
2.0 i 16V, 100 kW	01.94 - 02.98		Chass. R 5 111735->
2.0 i 16V, 110 kW	09.91 - 02.98		
1.7 TD, 60 kW	12.91 - 02.98		
1.4 i 16V	02.96 - 02.98		
1.8 i 16V, 92 kW	09.94 - 02.98		
1.7 TD, 50 kW	08.94 - 02.98		

Stange/Strebe, Stabilisator / Link Stabiliser

Pendelstange / Suspension Rod

(31) (95)

12204 02 — 90 278 577
14722 01

1.4 i, 44 kW	09.91 - 02.98		->Chass. R B 011797
1.4 S	09.91 - 02.98		->Chass. R 8 145949
1.4 i, 60 kW	03.92 - 02.98		->Chass. R 5 111734
1.6 i, 52 kW	07.94 - 02.98		->Chass. R 2 595225
1.6 i, 55 kW	09.91 - 02.98		
1.6 i, 74 kW	03.92 - 02.98		
1.6 i 16V	01.94 - 02.98		
1.7 D, 42 kW	12.91 - 02.98		
1.7 D, 44 kW	09.91 - 12.94		

Stabilisatorlager / Anti-roll Bar Bush Kit

Innendurchmesser [mm] / Inner Diameter [mm]: 8,5

(29) (74) (x4)

14722 01 — 2 875 013

ALL TYPES

Achskörperlager / Hub Carrier Bush

(1)

14726 01 — 90 305 431 / 90 372 559

ALL TYPES

VAUXHALL

ASTRA Mk III Cabrio/Convertible 03.93 - 03.01

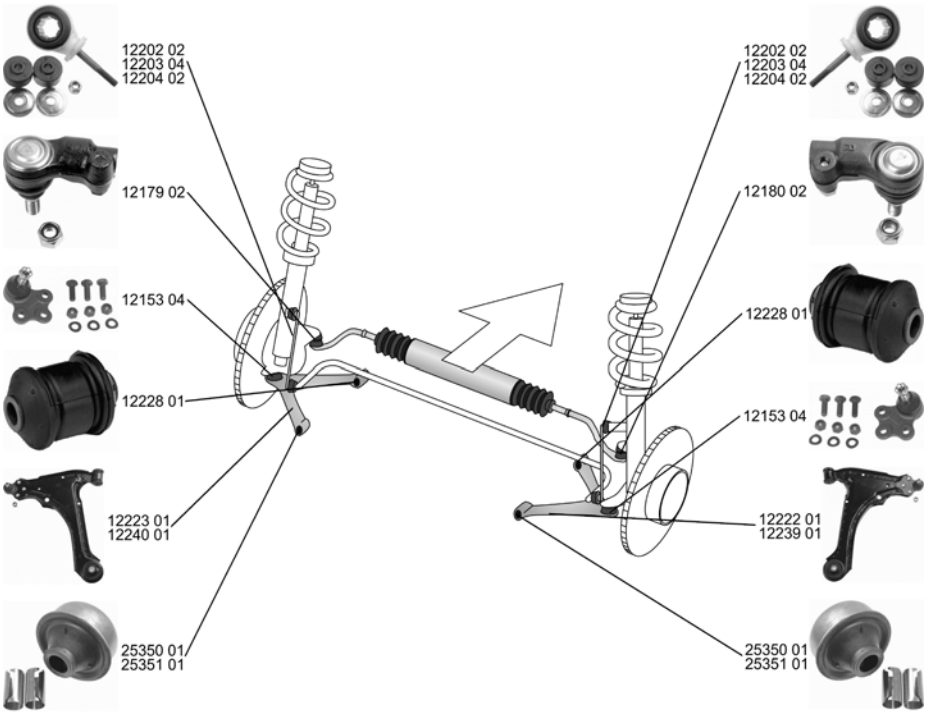

	Schraube, Spureinstellung / Bolt, wheel alignment mit Rechtsgewinde / with right-hand thread Gewindemaß / Thread Size: M16x2 ALL TYPES	(26) (206) (63)			**14643 01** **90 373 523**
	Spurstangenkopf / Tie Rod End mit Zubehör / With accessories mit Rechtsgewinde / with right-hand thread Aussengewinde [mm] / Outer Thread [mm]: M12x1,5 Innengewinde [mm] / Inner Thread [mm]: M16x2 ALL TYPES	(28) (209) (206) (41) (75)			**12179 02** **90 369 704**
	Spurstangenkopf / Tie Rod End mit Zubehör / With accessories mit Linksgewinde / With left-hand thread Aussengewinde [mm] / Outer Thread [mm]: M12x1,5 Innengewinde [mm] / Inner Thread [mm]: M16x2 ALL TYPES	(28) (209) (204) (41) (75)			**12180 02** **90 369 705**
	Faltenbalg, Lenkung / Bellow, steering Innendurchmesser 1 [mm] / Inner Diameter 1 [mm]: 53 Innendurchmesser 2 [mm] / Inner Diameter 2 [mm]: 58 ALL TYPES	(7) (72) (73)			**30148 01** **90 372 611**
	Faltenbalg, Lenkung / Bellow, steering für Lenkgetriebe-ID / For steering gear ID: ZF Innendurchmesser 1 [mm] / Inner Diameter 1 [mm]: 44 Innendurchmesser 2 [mm] / Inner Diameter 2 [mm]: 55 ALL TYPES	(7) (172) (72) (73)			**30160 01** **90 442 111**
	Lenker, Radaufhängung / Track Control Arm Querlenker / Control Arm mit Trag-/Führungsgelenk / With ball joint mit Gummilager / with rubber mounting ALL TYPES	(15) (96) (208) (200)	->Chass. R B 011797 ->Chass. R 8 145949 ->Chass. R 5 111734 ->Chass. R 2 595225 ->Chass. R 6 036587		**12222 01** **90 495 160** 12153 04 12228 01 25350 01

ZF Friedrichshafen AG | ZF Services | Obere Weiden 12 | 97424 Schweinfurt | Germany | info.zf-services@zf.com | www.zf.com

ASTRA Mk III Cabrio/Convertible 03.93 - 03.01

Lenker, Radaufhängung / Track Control Arm Querlenker / Control Arm mit Trag-/Führungsgelenk / With ball joint mit Gummilager / with rubber mounting	(15) (96) (208) (200)			**12223 01** 90 495 159 12153 04 12228 01 25350 01
ALL TYPES		->Chass. R B 011797 ->Chass. R 5 111734 ->Chass. R 6 036587 ->Chass. R 8 145949 ->Chass. R 2 595225		
Lenker, Radaufhängung / Track Control Arm Querlenker / Control Arm mit Trag-/Führungsgelenk / With ball joint mit Gummilager / with rubber mounting	(15) (96) (208) (200)			**12239 01** 90 495 104 12153 04 25351 01 12228 01
ALL TYPES		Chass. R B 011798->Chass. R 8 145950->Chass. R 6 036588->Chass. R 2 595226->Chass. R 5 111735->		
Lenker, Radaufhängung / Track Control Arm Querlenker / Control Arm mit Trag-/Führungsgelenk / With ball joint mit Gummilager / with rubber mounting	(15) (96) (208) (200)			**12240 01** 90 495 103 12153 04 25351 01 12228 01
ALL TYPES		Chass. R B 011798->Chass. R 2 595226->Chass. R 5 111735->Chass. R 8 145950->Chass. R 6 036588->		
Reparatursatz,Trag-/Führungsgelenk **Repair Kit, ball joint** mit Zubehör / With accessories	(25) (209)			**12153 04** 90 297 863
ALL TYPES				
Lagerung, Lenker / Control Arm-/Trailing Arm Bush	(11)			**12228 01** 90 288 232 90 373 778
ALL TYPES				
Lagerung, Lenker / Control Arm-/Trailing Arm Bush mit Zubehör / With accessories	(11) (209)			**25350 01** 90 268 463
ALL TYPES		->Chass. R8 145949 ->Chass. R2 587415 ->Chass. R5 111734		
Lagerung, Lenker / Control Arm-/Trailing Arm Bush mit Zubehör / With accessories	(11) (209)			**25351 01** 90 495 046
ALL TYPES		Chass. R8 145950->Chass. R2 587416->Chass. R5 111734->		
Stange/Strebe, Stabilisator / Link Stabiliser Pendelstange / Suspension Rod mit Zubehör / With accessories	(31) (95) (209)			**12202 02** 90 278 579 14722 01
2.0 i 03.93 - 10.94		->Chass. R 5 111734 ->Chass. R 2 588847 ->Chass. R 8 145949 ->Chass. R B 011858		

VAUXHALL

ASTRA Mk III Cabrio/Convertible 03.93 - 03.01

Stange/Strebe, Stabilisator / Link Stabiliser Pendelstange / Suspension Rod mit Zubehör / With accessories		(31) (95) (209)	⇔		**12203 04** 90 495 045 14722 01
1.4 i 1.6 i, 52 kW	05.93 - 03.01 03.93 - 08.96		Chass. R 8 145950->* Chass. R 2 595226->* Chass. R B 011859->* Chass. R 5 111735->*		
1.4 i 16V 1.6 i, 55 kW 1.8 16V	01.96 - 03.01 01.96 - 03.01 11.94 - 03.01				
2.0 i	03.93 - 10.94		Chass. R B 011859->* Chass. R 5 111735->* Chass. R 8 145950->* Chass. R 2 588488->*		
Stange/Strebe, Stabilisator / Link Stabiliser Pendelstange / Suspension Rod		(31) (95)	⇔		**12204 02** 90 278 577 14722 01
1.4 i 1.6 i, 52 kW	05.93 - 03.01 03.93 - 08.96		->Chass. R B 011797* ->Chass. R 5 111734* ->Chass. R 2 595225* ->Chass. R 8 145949*		
Stabilisatorlager / Anti-roll Bar Bush Kit Innendurchmesser [mm] / Inner Diameter [mm]: 8,5		(29) (74)	⇔ (x4)		**14722 01** 2 875 013
ALL TYPES ausser/except for : 1.4 i 16V	01.96 - 03.01				

Achskörperlager / Hub Carrier Bush		(1)	⇔ ⇑		**14726 01** 90 305 431 90 372 559
ALL TYPES					

ZF Friedrichshafen AG | ZF Services | Obere Weiden 12 | 97424 Schweinfurt | Germany | info.zf-services@zf.com | www.zf.com

VAUXHALL

ASTRA Mk III Estate/Break 03.91 - 02.98

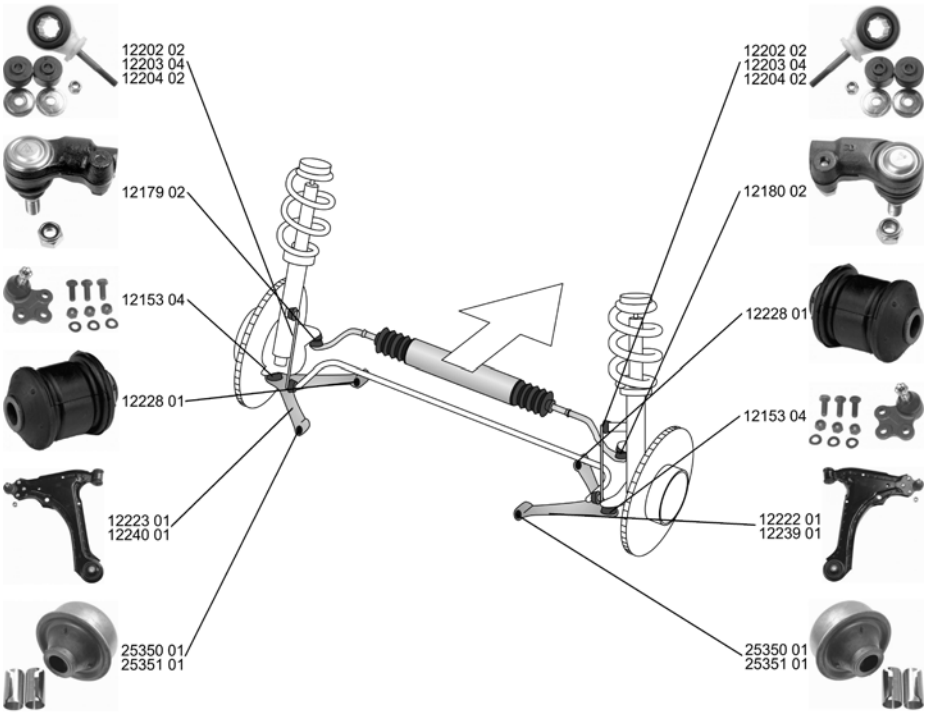

	Schraube, Spureinstellung / Bolt, wheel alignment mit Rechtsgewinde / with right-hand thread Gewindemaß / Thread Size: M16x2 ALL TYPES	(26) (206) (63)			**14643 01** **90 373 523**
	Spurstangenkopf / Tie Rod End mit Zubehör / With accessories mit Rechtsgewinde / with right-hand thread Aussengewinde [mm] / Outer Thread [mm]: M12x1,5 Innengewinde [mm] / Inner Thread [mm]: M16x2 ALL TYPES	(28) (209) (206) (41) (75)			**12179 02** **90 369 704**
	Spurstangenkopf / Tie Rod End mit Zubehör / With accessories mit Linksgewinde / With left-hand thread Aussengewinde [mm] / Outer Thread [mm]: M12x1,5 Innengewinde [mm] / Inner Thread [mm]: M16x2 ALL TYPES	(28) (209) (204) (41) (75)			**12180 02** **90 369 705**
	Faltenbalg, Lenkung / Bellow, steering Innendurchmesser 1 [mm] / Inner Diameter 1 [mm]: 53 Innendurchmesser 2 [mm] / Inner Diameter 2 [mm]: 58 ALL TYPES	(7) (72) (73)			**30148 01** **90 372 611**
	Faltenbalg, Lenkung / Bellow, steering für Lenkgetriebe-ID / For steering gear ID: ZF Innendurchmesser 1 [mm] / Inner Diameter 1 [mm]: 44 Innendurchmesser 2 [mm] / Inner Diameter 2 [mm]: 55 ALL TYPES	(7) (172) (72) (73)			**30160 01** **90 442 111**
	Lenker, Radaufhängung / Track Control Arm Querlenker / Control Arm mit Trag-/Führungsgelenk / With ball joint mit Gummilager / with rubber mounting ALL TYPES	(15) (96) (208) (200)	->Chass. R B 011797 ->Chass. R 5 111734 ->Chass. R 2 595225 ->Chass. R 6 036587 ->Chass. R 8 145949		**12222 01** **90 495 160** 12153 04 12228 01 25350 01

VAUXHALL

ASTRA Mk III Estate/Break 03.91 - 02.98

Lenker, Radaufhängung / Track Control Arm Querlenker / Control Arm mit Trag-/Führungsgelenk / With ball joint mit Gummilager / with rubber mounting	(15) (96) (208) (200)			**12223 01** 90 495 159 12153 04 12228 01 25350 01
ALL TYPES		->Chass. R B 011797 ->Chass. R 2 595225 ->Chass. R 5 111734 ->Chass. R 8 145949 ->Chass. R 6 036587		
Lenker, Radaufhängung / Track Control Arm Querlenker / Control Arm mit Trag-/Führungsgelenk / With ball joint mit Gummilager / with rubber mounting	(15) (96) (208) (200)			**12239 01** 90 495 104 12153 04 25351 01 12228 01
ALL TYPES		Chass. R B 011798->Chass. R 8 145950->Chass. R 5 111735->Chass. R 2 595226->Chass. R 6 036588->		
Lenker, Radaufhängung / Track Control Arm Querlenker / Control Arm mit Trag-/Führungsgelenk / With ball joint mit Gummilager / with rubber mounting	(15) (96) (208) (200)			**12240 01** 90 495 103 12153 04 25351 01 12228 01
ALL TYPES		Chass. R B 011798->Chass. R 8 145950->Chass. R 6 036588->Chass. R 5 111735->Chass. R 2 595226->		
Reparatursatz,Trag-/Führungsgelenk **Repair Kit, ball joint** mit Zubehör / With accessories	(25) (209)			**12153 04** 90 297 863
ALL TYPES				
Lagerung, Lenker / Control Arm-/Trailing Arm Bush	(11)			**12228 01** 90 288 232 90 373 778
ALL TYPES				
Lagerung, Lenker / Control Arm-/Trailing Arm Bush mit Zubehör / With accessories	(11) (209)			**25350 01** 90 268 463
ALL TYPES		->Chass. R8 145949 ->Chass. R2 587415 ->Chass. R5 111734		
Lagerung, Lenker / Control Arm-/Trailing Arm Bush mit Zubehör / With accessories	(11) (209)			**25351 01** 90 495 046
ALL TYPES		Chass. R8 145950->Chass. R2 587416->Chass. R5 111734->		
Stange/Strebe, Stabilisator / Link Stabiliser Pendelstange / Suspension Rod mit Zubehör / With accessories	(31) (95) (209)			**12202 02** 90 278 579 14722 01
1.4 i, 44 kW 09.91 - 02.98 1.4 S 09.91 - 02.98 1.4 i, 60 kW 03.91 - 02.98 1.6 i, 55 kW 09.91 - 02.98 1.6 Si 03.91 - 12.94 1.8 i 09.91 - 02.98 2.0 i 09.91 - 02.98 1.7 TD, 60 kW 12.91 - 02.98 1.7 TD, 50 kW 01.94 - 02.98		->Chass. R 8 145949 ->Chass. R 5 111734 ->Chass. R 2 588487		

ASTRA Mk III Estate/Break 03.91 - 02.98

Stange/Strebe, Stabilisator / Link Stabiliser Pendelstange / Suspension Rod mit Zubehör / With accessories		(31) (95) (209)	⇔		**12203 04** 14722 01	**90 495 045**
1.4 i	09.91 - 02.98			Chass. R 8 145950->		
1.4 i, 60 kW	03.91 - 02.98			Chass. R 5 111735->		
1.6 i, 52 kW	07.94 - 02.98			Chass. R 2 588488->		
1.6 i, 55 kW	09.91 - 02.98					
1.6 i 16V	01.94 - 02.98					
1.7 D, 42 kW	12.91 - 02.98					
1.7 TD, 60 kW	12.91 - 02.98					
1.8 i	09.91 - 02.98			Chass. R B 011859->		
1.8 i 16V, 92 kW	09.94 - 02.98			Chass. R 5 111735->		
2.0 i	09.91 - 02.98			Chass. R 2 588488->		
1.7 TD, 50 kW	01.94 - 02.98			Chass. R 8 145950->		
1.4 i 16V	02.96 - 01.98					
1.8 i 16V, 85 kW	09.94 - 02.98					
2.0 i 16V	01.94 - 02.98					
Stange/Strebe, Stabilisator / Link Stabiliser Pendelstange / Suspension Rod		(31) (95)	⇔		**12204 02** 14722 01	**90 278 577**
1.7 D	12.91 - 02.98			->Chass. R B 011797		
1.7 D, 44 kW	03.91 - 12.94			->Chass. R 5 111734 ->Chass. R 2 595225 ->Chass. R 8 145949		
Stabilisatorlager / Anti-roll Bar Bush Kit Innendurchmesser [mm] / Inner Diameter [mm]: 8,5		(29) (74)	⇔ (x4)		**14722 01**	**2 875 013**
ALL TYPES						
Achskörperlager / Hub Carrier Bush		(1)	⇔ ⇑		**14726 01**	**90 305 431** **90 372 559**
1.4 i, 44 kW	09.91 - 02.98					
1.4 i 16V	02.96 - 01.98					
1.6 i, 55 kW	09.91 - 02.98					
1.8 i	09.91 - 02.98					
1.8 i 16V, 85 kW	09.94 - 02.98					
1.8 i 16V, 92 kW	09.94 - 02.98					
2.0 i	09.91 - 02.98					
2.0 i 16V	01.94 - 02.98					
1.7 D, 42 kW	12.91 - 02.98					
1.7 D, 44 kW	03.91 - 12.94					
1.7 TD, 50 kW	01.94 - 02.98					

ASTRAVAN Mk III (F) 01.91 - 08.98

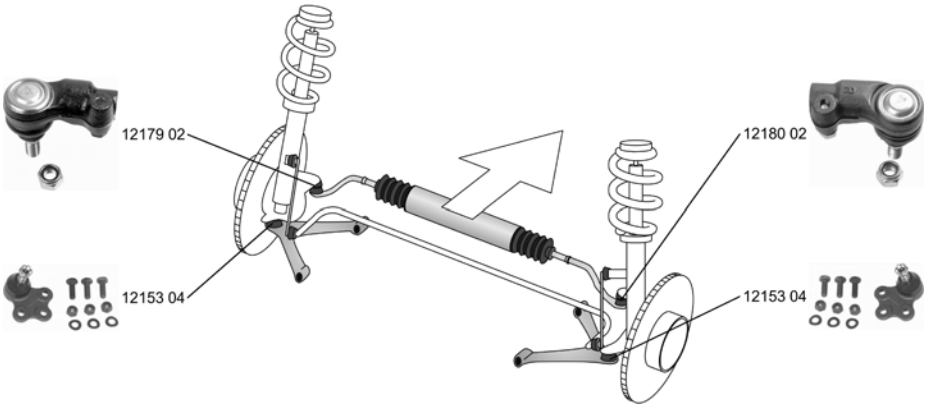

Schraube, Spureinstellung / Bolt, wheel alignment mit Rechtsgewinde / with right-hand thread Gewindemaß / Thread Size: M16x2		(26) (206) (63)	⇔		**14643 01**	**90 373 523**
ALL TYPES						

VAUXHALL

ASTRAVAN Mk III (F) 01.91 - 08.98

	Spurstangenkopf / Tie Rod End mit Zubehör / With accessories mit Rechtsgewinde / with right-hand thread Aussengewinde [mm] / Outer Thread [mm]: M12x1,5 Innengewinde [mm] / Inner Thread [mm]: M16x2	(28) (209) (206) (41) (75)			**12179 02** **90 369 704**
	ALL TYPES				
	Spurstangenkopf / Tie Rod End mit Zubehör / With accessories mit Linksgewinde / With left-hand thread Aussengewinde [mm] / Outer Thread [mm]: M12x1,5 Innengewinde [mm] / Inner Thread [mm]: M16x2	(28) (209) (204) (41) (75)			**12180 02** **90 369 705**
	ALL TYPES				
	Reparatursatz,Trag-/Führungsgelenk **Repair Kit, ball joint** mit Zubehör / With accessories	(25) (209)			**12153 04** **90 297 863**
	ALL TYPES				

ASTRA Mk IV (G) 02.98 - 05.05

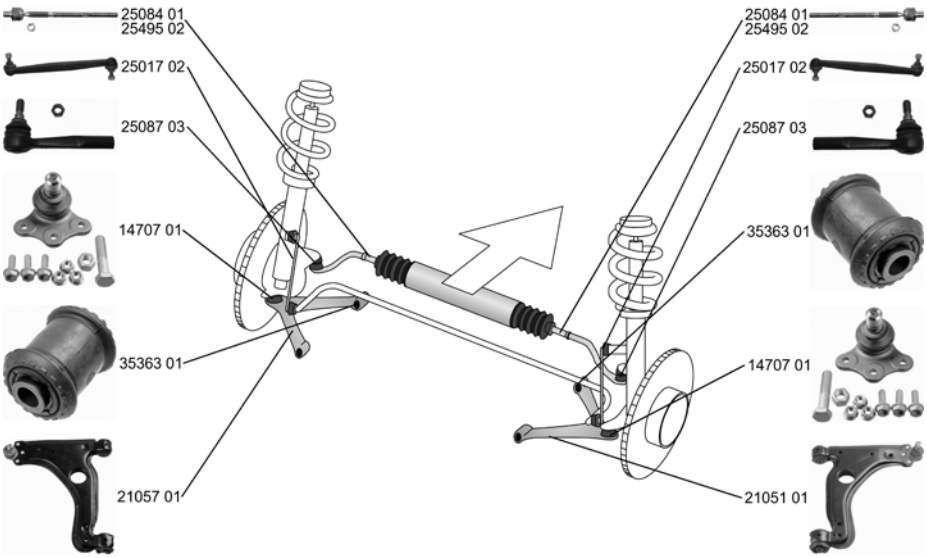

	Spurstangenkopf / Tie Rod End mit Zubehör / With accessories	(28) (209)			**25087 03** **93 186 537**
	ALL TYPES				
	Axialgelenk, Spurstange / Tie Rod Axle Joint für Lenkgetriebe-ID / For steering gear ID: TRW mit Zubehör / With accessories Gewindemaß / Thread Size: M14x1,5	(5) (172) (209) (63)			**25084 01** **9 118 128**
	ALL TYPES		nicht für / Not for:OPC	(210)	
	Axialgelenk, Spurstange / Tie Rod Axle Joint für Lenkgetriebe-ID / For steering gear ID: DELPHI	(5) (172)			**25495 02** **26 059 293**
	ALL TYPES		nicht für / Not for:OPC	(210)	
	Faltenbalg, Lenkung / Bellow, steering Innendurchmesser 1 [mm] / Inner Diameter 1 [mm]: 13 Innendurchmesser 2 [mm] / Inner Diameter 2 [mm]: 53	(7) (72) (73)			**30237 01** **93 189 459**
	ALL TYPES				

ASTRA Mk IV (G) 02.98 - 05.05

	Lenker, Radaufhängung / Track Control Arm Querlenker / Control Arm mit Trag-/Führungsgelenk / With ball joint mit Gummilager / with rubber mounting ALL TYPES	(15) (96) (208) (200)			**21051 01** **9 228 477** 14707 01 35363 01 16058 01
	Lenker, Radaufhängung / Track Control Arm Querlenker / Control Arm mit Trag-/Führungsgelenk / With ball joint mit Gummilager / with rubber mounting ALL TYPES	(15) (96) (208) (200)			**21057 01** **90 496 039** 14707 01 35363 01 16058 01
	Reparatursatz,Trag-/Führungsgelenk **Repair Kit, ball joint** mit Zubehör / With accessories ALL TYPES	(25) (209)			**14707 01** **90 512 982**
	Lagerung, Lenker / Control Arm-/Trailing Arm Bush Aussendurchmesser [mm] / Outer Diameter [mm]: 35,5 ALL TYPES	(11) (39)	(x2)		**35363 01** **90 468 636**
	Stange/Strebe, Stabilisator / Link Stabiliser Pendelstange / Suspension Rod mit Zubehör / With accessories ALL TYPES	(31) (95) (209)			**25017 02** **90 498 745**

ASTRA Mk IV CC/Hatchback/avec hayon 02.98 -

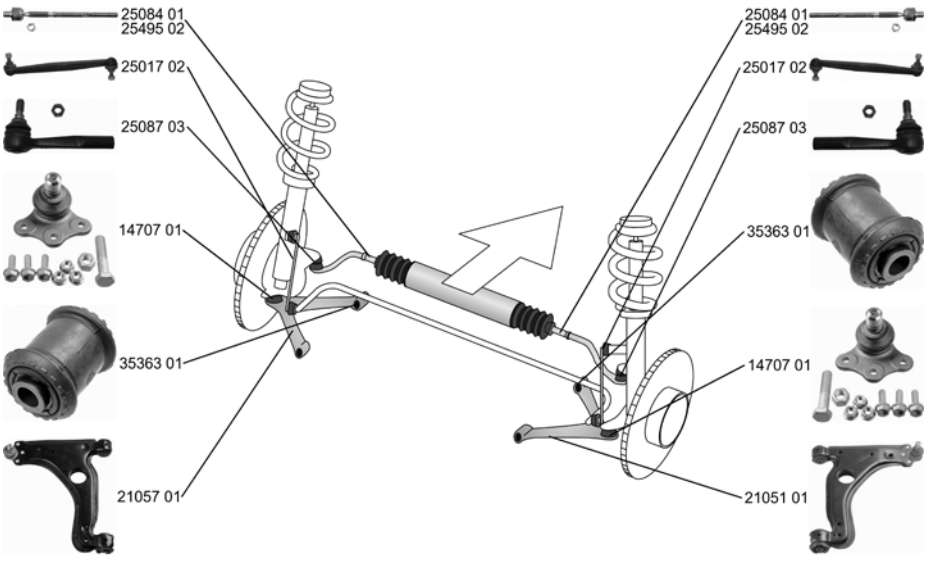

	Spurstangenkopf / Tie Rod End mit Zubehör / With accessories ALL TYPES	(28) (209)			**25087 03** **93 186 537**

VAUXHALL

ASTRA Mk IV CC/Hatchback/avec hayon 02.98 -

Axialgelenk, Spurstange / Tie Rod Axle Joint für Lenkgetriebe-ID / For steering gear ID: TRW mit Zubehör / With accessories Gewindemaß / Thread Size: M14x1,5	(5) (172) (209) (63)			**25084 01** **9 118 128**
ALL TYPES		nicht für / Not for:OPC	(210)	
Axialgelenk, Spurstange / Tie Rod Axle Joint für Lenkgetriebe-ID / For steering gear ID: DELPHI	(5) (172)			**25495 02** **26 059 293**
ALL TYPES		nicht für / Not for:OPC	(210)	
Faltenbalg, Lenkung / Bellow, steering Innendurchmesser 1 [mm] / Inner Diameter 1 [mm]: 13 Innendurchmesser 2 [mm] / Inner Diameter 2 [mm]: 53	(7) (72) (73)			**30237 01** **93 189 459**
ALL TYPES				
Lenker, Radaufhängung / Track Control Arm Querlenker / Control Arm mit Trag-/Führungsgelenk / With ball joint mit Gummilager / with rubber mounting	(15) (96) (208) (200)			**21051 01** **9 228 477** 14707 01 35363 01 16058 01
ALL TYPES				
Lenker, Radaufhängung / Track Control Arm Querlenker / Control Arm mit Trag-/Führungsgelenk / With ball joint mit Gummilager / with rubber mounting	(15) (96) (208) (200)			**21057 01** **90 496 039** 14707 01 35363 01 16058 01
ALL TYPES				
Reparatursatz,Trag-/Führungsgelenk **Repair Kit, ball joint** mit Zubehör / With accessories	(25) (209)			**14707 01** **90 512 982**
ALL TYPES				
Lagerung, Lenker / Control Arm-/Trailing Arm Bush Aussendurchmesser [mm] / Outer Diameter [mm]: 35,5	(11) (39)	(x2)		**35363 01** **90 468 636**
ALL TYPES				
Stange/Strebe, Stabilisator / Link Stabiliser Pendelstange / Suspension Rod mit Zubehör / With accessories	(31) (95) (209)			**25017 02** **90 498 745**
ALL TYPES				

Achskörperlager / Hub Carrier Bush		(1)			**26582 01** **93 325 969**
2.0 SRI Turbo 07.02 -			für Fahrzeuge mit Sportfahrwerk / For vehicles with sports suspension ->Chass. 32999999 ->Chass. 35999999 ->Chass. 36999999 ->Chass. 38999999 ->Chass. 3B999999 ->Chass. 3H999999	(137)	

ASTRA MK IV Cabrio/Convertible 03.01 -

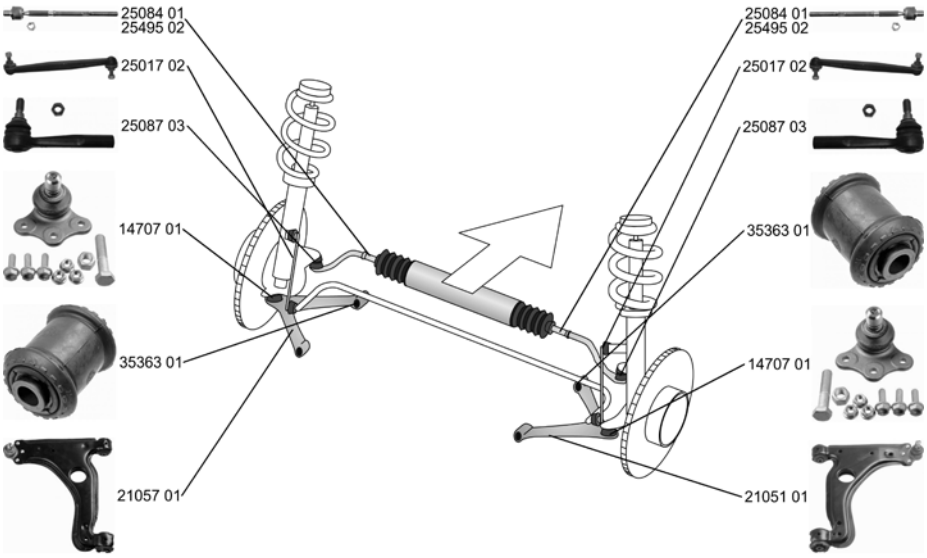

Spurstangenkopf / Tie Rod End mit Zubehör / With accessories ALL TYPES	(28) (209)			**25087 03**	**93 186 537**
Axialgelenk, Spurstange / Tie Rod Axle Joint für Lenkgetriebe-ID / For steering gear ID: TRW mit Zubehör / With accessories Gewindemaß / Thread Size: M14x1,5 ALL TYPES	(5) (172) (209) (63)	nicht für / Not for:OPC	(210)	**25084 01**	**9 118 128**
Axialgelenk, Spurstange / Tie Rod Axle Joint für Lenkgetriebe-ID / For steering gear ID: DELPHI ALL TYPES	(5) (172)	nicht für / Not for:OPC	(210)	**25495 02**	**26 059 293**
Faltenbalg, Lenkung / Bellow, steering Innendurchmesser 1 [mm] / Inner Diameter 1 [mm]: 13 Innendurchmesser 2 [mm] / Inner Diameter 2 [mm]: 53 ALL TYPES	(7) (72) (73)			**30237 01**	**93 189 459**
Lenker, Radaufhängung / Track Control Arm Querlenker / Control Arm mit Trag-/Führungsgelenk / With ball joint mit Gummilager / with rubber mounting ALL TYPES	(15) (96) (208) (200)			**21051 01** 14707 01 35363 01 16058 01	**9 228 477**
Lenker, Radaufhängung / Track Control Arm Querlenker / Control Arm mit Trag-/Führungsgelenk / With ball joint mit Gummilager / with rubber mounting ALL TYPES	(15) (96) (208) (200)			**21057 01** 14707 01 35363 01 16058 01	**90 496 039**

VAUXHALL

ASTRA MK IV Cabrio/Convertible 03.01 -

	Reparatursatz,Trag-/Führungsgelenk **Repair Kit, ball joint** mit Zubehör / With accessories ALL TYPES	(25) (209)			**14707 01**	**90 512 982**
	Lagerung, Lenker / Control Arm-/Trailing Arm Bush Aussendurchmesser [mm] / Outer Diameter [mm]: 35,5 ALL TYPES	(11) (39)	(x2)		**35363 01**	**90 468 636**
	Stange/Strebe, Stabilisator / Link Stabiliser Pendelstange / Suspension Rod mit Zubehör / With accessories ALL TYPES	(31) (95) (209)			**25017 02**	**90 498 745**
	Achskörperlager / Hub Carrier Bush ALL TYPES	(1)			**26582 01**	**93 325 969**

ASTRA Mk IV (G) Coupe 03.00 -

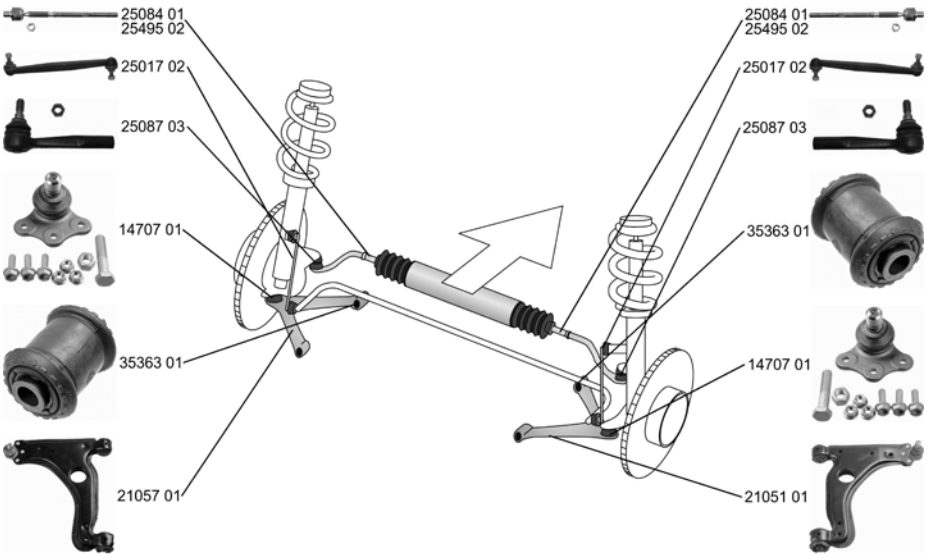

	Spurstangenkopf / Tie Rod End mit Zubehör / With accessories ALL TYPES	(28) (209)			**25087 03**	**93 186 537**
	Axialgelenk, Spurstange / Tie Rod Axle Joint für Lenkgetriebe-ID / For steering gear ID: TRW mit Zubehör / With accessories Gewindemaß / Thread Size: M14x1,5 ALL TYPES	(5) (172) (209) (63)	 nicht für / Not for:OPC	 (210)	**25084 01**	**9 118 128**
	Axialgelenk, Spurstange / Tie Rod Axle Joint für Lenkgetriebe-ID / For steering gear ID: DELPHI ALL TYPES	(5) (172)	 nicht für / Not for:OPC	 (210)	**25495 02**	**26 059 293**

ZF Friedrichshafen AG | ZF Services | Obere Weiden 12 | 97424 Schweinfurt | Germany | info.zf-services@zf.com | www.zf.com

VAUXHALL

ASTRA Mk IV (G) Coupe 03.00 -

Faltenbalg, Lenkung / Bellow, steering Innendurchmesser 1 [mm] / Inner Diameter 1 [mm]: 13 Innendurchmesser 2 [mm] / Inner Diameter 2 [mm]: 53 ALL TYPES	(7) (72) (73)			**30237 01** 93 189 459
Lenker, Radaufhängung / Track Control Arm Querlenker / Control Arm mit Trag-/Führungsgelenk / With ball joint mit Gummilager / with rubber mounting ALL TYPES	(15) (96) (208) (200)			**21051 01** 9 228 477 14707 01 35363 01 16058 01
Lenker, Radaufhängung / Track Control Arm Querlenker / Control Arm mit Trag-/Führungsgelenk / With ball joint mit Gummilager / with rubber mounting ALL TYPES	(15) (96) (208) (200)			**21057 01** 90 496 039 14707 01 35363 01 16058 01
Reparatursatz,Trag-/Führungsgelenk **Repair Kit, ball joint** mit Zubehör / With accessories ALL TYPES	(25) (209)			**14707 01** 90 512 982
Lagerung, Lenker / Control Arm-/Trailing Arm Bush Aussendurchmesser [mm] / Outer Diameter [mm]: 35,5 ALL TYPES	(11) (39)	(x2)		**35363 01** 90 468 636
Stange/Strebe, Stabilisator / Link Stabiliser Pendelstange / Suspension Rod mit Zubehör / With accessories ALL TYPES	(31) (95) (209)			**25017 02** 90 498 745

Achskörperlager / Hub Carrier Bush ALL TYPES	(1)			**26582 01** 93 325 969

VAUXHALL

ASTRA Mk IV Estate/Break 02.98 - 05.05

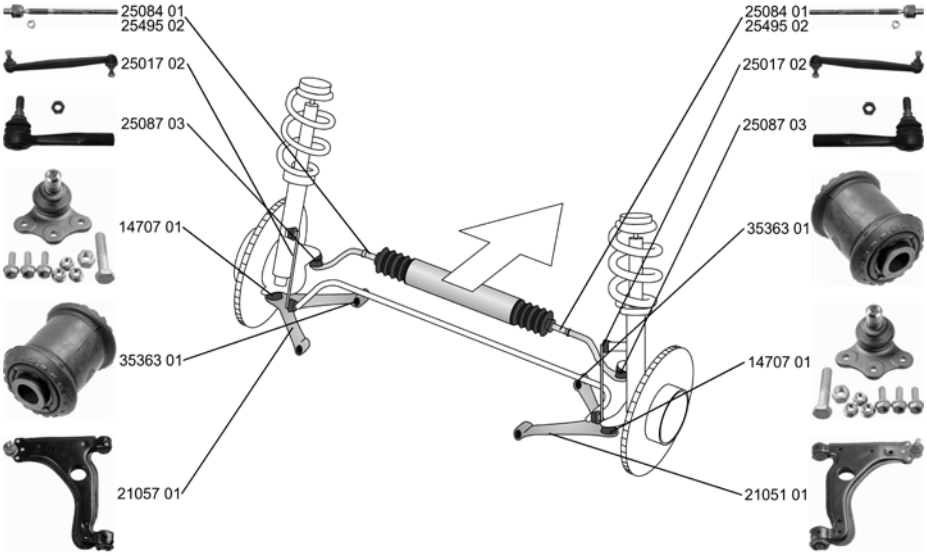

Spurstangenkopf / Tie Rod End mit Zubehör / With accessories ALL TYPES	(28) (209)			**25087 03** 93 186 537
Axialgelenk, Spurstange / Tie Rod Axle Joint für Lenkgetriebe-ID / For steering gear ID: TRW mit Zubehör / With accessories Gewindemaß / Thread Size: M14x1,5 ALL TYPES	(5) (172) (209) (63)		nicht für / Not for:OPC	(210)	**25084 01** 9 118 128
Axialgelenk, Spurstange / Tie Rod Axle Joint für Lenkgetriebe-ID / For steering gear ID: DELPHI ALL TYPES	(5) (172)		nicht für / Not for:OPC	(210)	**25495 02** 26 059 293
Faltenbalg, Lenkung / Bellow, steering Innendurchmesser 1 [mm] / Inner Diameter 1 [mm]: 13 Innendurchmesser 2 [mm] / Inner Diameter 2 [mm]: 53 ALL TYPES	(7) (72) (73)				**30237 01** 93 189 459
Lenker, Radaufhängung / Track Control Arm Querlenker / Control Arm mit Trag-/Führungsgelenk / With ball joint mit Gummilager / with rubber mounting ALL TYPES	(15) (96) (208) (200)				**21051 01** 9 228 477 14707 01 35363 01 16058 01
Lenker, Radaufhängung / Track Control Arm Querlenker / Control Arm mit Trag-/Führungsgelenk / With ball joint mit Gummilager / with rubber mounting ALL TYPES	(15) (96) (208) (200)				**21057 01** 90 496 039 14707 01 35363 01 16058 01

VAUXHALL

ASTRA Mk IV Estate/Break 02.98 - 05.05

Reparatursatz,Trag-/Führungsgelenk **Repair Kit, ball joint** mit Zubehör / With accessories ALL TYPES	(25) (209)			**14707 01**	**90 512 982**
Lagerung, Lenker / Control Arm-/Trailing Arm Bush Aussendurchmesser [mm] / Outer Diameter [mm]: 35,5 ALL TYPES	(11) (39)	(x2)		**35363 01**	**90 468 636**
Stange/Strebe, Stabilisator / Link Stabiliser Pendelstange / Suspension Rod mit Zubehör / With accessories ALL TYPES	(31) (95) (209)			**25017 02**	**90 498 745**

ASTRAVAN Mk IV (G) 08.98 -

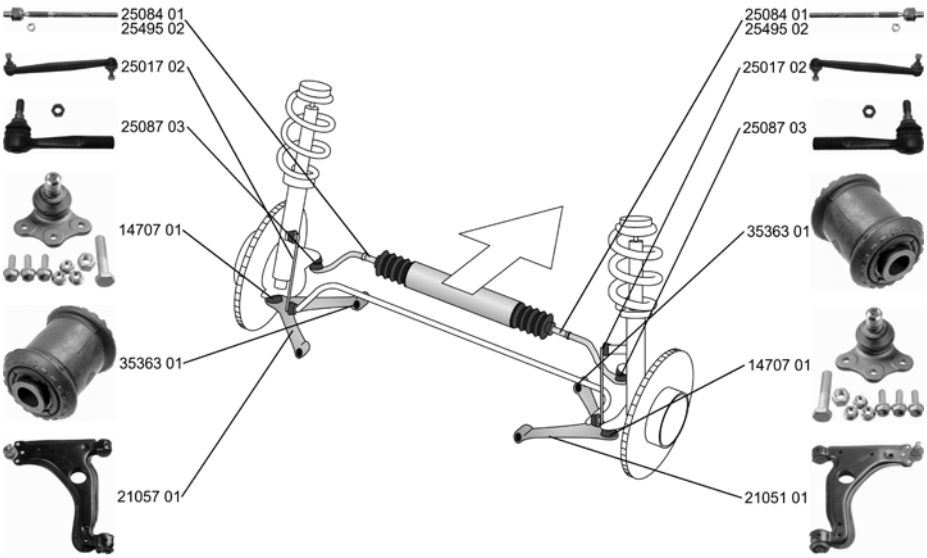

Spurstangenkopf / Tie Rod End mit Zubehör / With accessories ALL TYPES	(28) (209)			**25087 03**	**93 186 537**
Axialgelenk, Spurstange / Tie Rod Axle Joint für Lenkgetriebe-ID / For steering gear ID: TRW mit Zubehör / With accessories Gewindemaß / Thread Size: M14x1,5 ALL TYPES	(5) (172) (209) (63)			**25084 01**	**9 118 128**
		nicht für / Not for:OPC	(210)		
Axialgelenk, Spurstange / Tie Rod Axle Joint für Lenkgetriebe-ID / For steering gear ID: DELPHI ALL TYPES	(5) (172)			**25495 02**	**26 059 293**
		nicht für / Not for:OPC	(210)		
Faltenbalg, Lenkung / Bellow, steering Innendurchmesser 1 [mm] / Inner Diameter 1 [mm]: 13 Innendurchmesser 2 [mm] / Inner Diameter 2 [mm]: 53 ALL TYPES	(7) (72) (73)			**30237 01**	**93 189 459**

VAUXHALL

ASTRAVAN Mk IV (G) 08.98 -

	Lenker, Radaufhängung / Track Control Arm Querlenker / Control Arm mit Trag-/Führungsgelenk / With ball joint mit Gummilager / with rubber mounting	(15) (96) (208) (200)			**21051 01** **9 228 477** 14707 01 35363 01 16058 01
	ALL TYPES				
	Lenker, Radaufhängung / Track Control Arm Querlenker / Control Arm mit Trag-/Führungsgelenk / With ball joint mit Gummilager / with rubber mounting	(15) (96) (208) (200)			**21057 01** **90 496 039** 14707 01 35363 01 16058 01
	ALL TYPES				
	Reparatursatz,Trag-/Führungsgelenk **Repair Kit, ball joint** mit Zubehör / With accessories	(25) (209)			**14707 01** **90 512 982**
	ALL TYPES				
	Lagerung, Lenker / Control Arm-/Trailing Arm Bush Aussendurchmesser [mm] / Outer Diameter [mm]: 35,5	(11) (39)	(x2)		**35363 01** **90 468 636**
	ALL TYPES				
	Stange/Strebe, Stabilisator / Link Stabiliser Pendelstange / Suspension Rod mit Zubehör / With accessories	(31) (95) (209)			**25017 02** **90 498 745**
	ALL TYPES				

ZF Friedrichshafen AG | ZF Services | Obere Weiden 12 | 97424 Schweinfurt | Germany | info.zf-services@zf.com | www.zf.com

ASTRA MK V CC/Hatchback/avec hayon 01.04 - 05.09

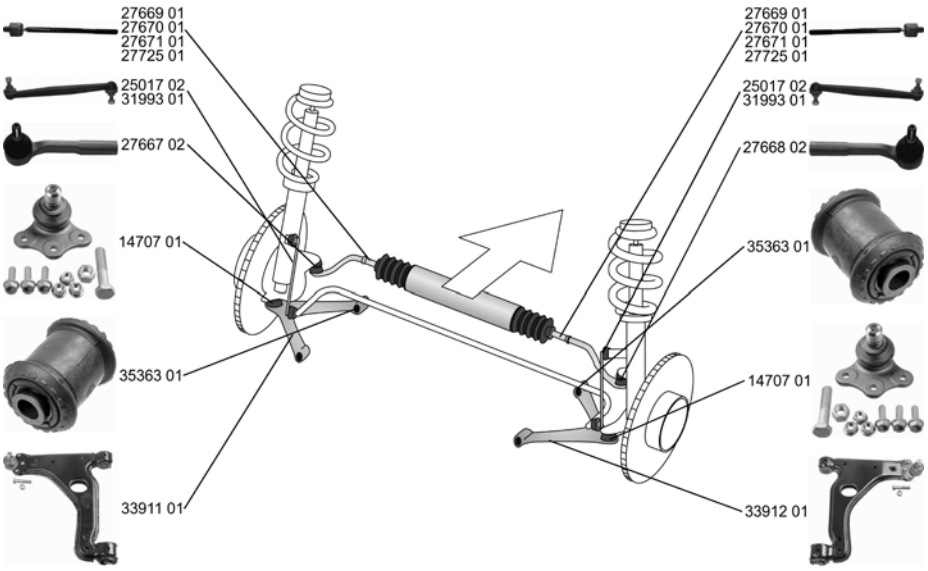

Spurstangenkopf / Tie Rod End mit Zubehör / With accessories	(28) (209)			**27667 02**	**93 181 232**
ALL TYPES					
Spurstangenkopf / Tie Rod End mit Zubehör / With accessories	(28) (209)			**27668 02**	**93 181 233**
ALL TYPES					
Axialgelenk, Spurstange / Tie Rod Axle Joint für Lenkungshersteller / For steering manufacturer: ZF Gewindemaß / Thread Size: M16x1,5 mit Leichtmetallfelge / with light alloy rim	(5) (174) (63) (202)			**27669 01**	**93 189 670**
ALL TYPES		für Fahrzeuge mit Sportfahrwerk / For vehicles with sports suspension Felgengröße [Zoll] / Rim Size [in]:18 Felgengröße [Zoll] / Rim Size [in]:19	(137) (56) (56)		
Axialgelenk, Spurstange / Tie Rod Axle Joint für Lenkungshersteller / For steering manufacturer: ZF Gewindemaß / Thread Size: M16x1,5	(5) (174) (63)			**27670 01**	**93 189 669**
ALL TYPES		für Fahrzeuge mit Sportfahrwerk / For vehicles with sports suspension Felgengröße [Zoll] / Rim Size [in]:15 Felgengröße [Zoll] / Rim Size [in]:16 Felgengröße [Zoll] / Rim Size [in]:17	(137) (56) (56) (56)		
Axialgelenk, Spurstange / Tie Rod Axle Joint für Lenkungshersteller / For steering manufacturer: ZF Gewindemaß / Thread Size: M16x1,5 für Fahrzeuge mit Standard Fahrwerk / For vehicles with standard chassis	(5) (174) (63) (139)			**27671 01**	**93 189 668**
ALL TYPES					

VAUXHALL

ASTRA MK V CC/Hatchback/avec hayon 01.04 - 05.09

	Axialgelenk, Spurstange / Tie Rod Axle Joint für Lenkgetriebe-ID / For steering gear ID: TRW für Fahrzeuge mit Standard Fahrwerk / For vehicles with standard chassis Aussengewinde [mm] / Outer Thread [mm]: M14x1,5 Gewindemaß / Thread Size: M18x1,5	(5) (172) (139) (41) (63)			**27725 01** **93 191 526**
	ALL TYPES				
	Faltenbalg, Lenkung / Bellow, steering für Lenkgetriebehersteller / For steering gear manufacturer: ZF Innendurchmesser 1 [mm] / Inner Diameter 1 [mm]: 14 Innendurchmesser 2 [mm] / Inner Diameter 2 [mm]: 50	(7) (173) (72) (73)			**33962 01** **93 181 234**
	ALL TYPES				
	Lenker, Radaufhängung / Track Control Arm Querlenker / Control Arm	(15) (96)			**33911 01** **24 454 477** 35363 01 14707 01
	ALL TYPES				
	Lenker, Radaufhängung / Track Control Arm Querlenker / Control Arm	(15) (96)			**33912 01** **24 454 478** 35363 01 14707 01
	ALL TYPES				
	Reparatursatz,Trag-/Führungsgelenk **Repair Kit, ball joint** mit Zubehör / With accessories	(25) (209)			**14707 01** **90 512 982**
	ALL TYPES				
	Lagerung, Lenker / Control Arm-/Trailing Arm Bush Aussendurchmesser [mm] / Outer Diameter [mm]: 35,5	(11) (39)	(x2)		**35363 01** **90 468 636**
	ALL TYPES				
	Stange/Strebe, Stabilisator / Link Stabiliser Pendelstange / Suspension Rod mit Zubehör / With accessories	(31) (95) (209)			**25017 02** **90 498 745**
	ALL TYPES		für Fahrzeuge ohne IDS-Fahrwerk / For vehicles without IDS suspension	(156)	
	Stange/Strebe, Stabilisator / Link Stabiliser Pendelstange / Suspension Rod Rohr-Ø [mm] / Pipe Ø [mm]: 12 Gewindemaß / Thread Size: M12x1,5	(31) (95) (99) (63)			**31993 01** **24 461 353**
	ALL TYPES		für Fahrzeuge mit IDS-Fahrwerk / For vehicles with IDS suspension	(128)	

ASTRA Mk V (H) Estate 08.04 -

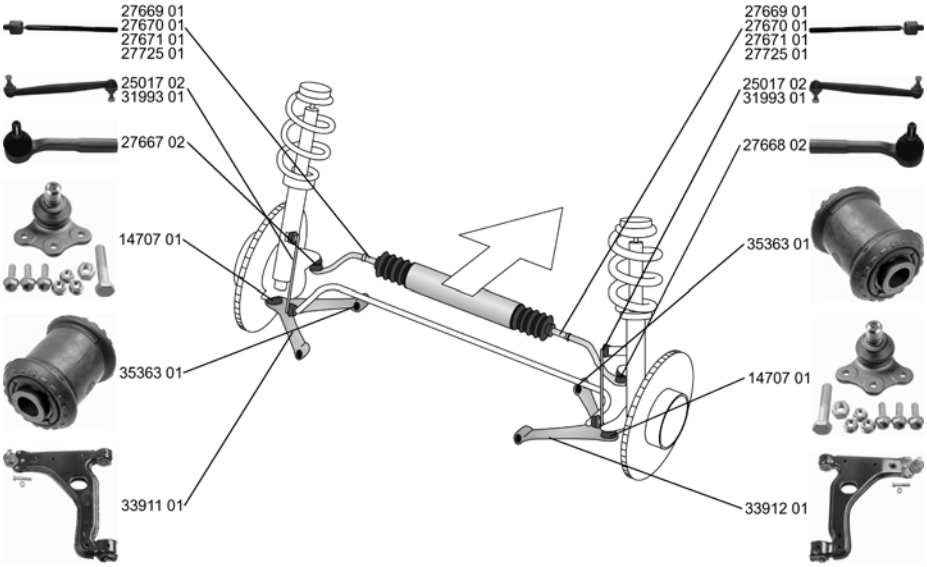

Spurstangenkopf / Tie Rod End mit Zubehör / With accessories	(28) (209)			**27667 02**	**93 181 232**
ALL TYPES					
Spurstangenkopf / Tie Rod End mit Zubehör / With accessories	(28) (209)			**27668 02**	**93 181 233**
ALL TYPES					
Axialgelenk, Spurstange / Tie Rod Axle Joint für Lenkungshersteller / For steering manufacturer: ZF Gewindemaß / Thread Size: M16x1,5 mit Leichtmetallfelge / with light alloy rim	(5) (174) (63) (202)			**27669 01**	**93 189 670**
ALL TYPES		für Fahrzeuge mit Sportfahrwerk / For vehicles with sports suspension Felgengröße [Zoll] / Rim Size [in]:18 Felgengröße [Zoll] / Rim Size [in]:19	(137) (56) (56)		
Axialgelenk, Spurstange / Tie Rod Axle Joint für Lenkungshersteller / For steering manufacturer: ZF Gewindemaß / Thread Size: M16x1,5	(5) (174) (63)			**27670 01**	**93 189 669**
ALL TYPES		für Fahrzeuge mit Sportfahrwerk / For vehicles with sports suspension Felgengröße [Zoll] / Rim Size [in]:15 Felgengröße [Zoll] / Rim Size [in]:16 Felgengröße [Zoll] / Rim Size [in]:17	(137) (56) (56) (56)		
Axialgelenk, Spurstange / Tie Rod Axle Joint für Lenkungshersteller / For steering manufacturer: ZF Gewindemaß / Thread Size: M16x1,5 für Fahrzeuge mit Standard Fahrwerk / For vehicles with standard chassis	(5) (174) (63) (139)			**27671 01**	**93 189 668**
ALL TYPES					

VAUXHALL

ASTRA Mk V (H) Estate 08.04 -

	Axialgelenk, Spurstange / Tie Rod Axle Joint für Lenkgetriebe-ID / For steering gear ID: TRW für Fahrzeuge mit Standard Fahrwerk / For vehicles with standard chassis Aussengewinde [mm] / Outer Thread [mm]: M14x1,5 Gewindemaß / Thread Size: M18x1,5	(5) (172) (139) (41) (63)			**27725 01**	**93 191 526**
	ALL TYPES					
	Faltenbalg, Lenkung / Bellow, steering für Lenkgetriebehersteller / For steering gear manufacturer: ZF Innendurchmesser 1 [mm] / Inner Diameter 1 [mm]: 14 Innendurchmesser 2 [mm] / Inner Diameter 2 [mm]: 50	(7) (173) (72) (73)			**33962 01**	**93 181 234**
	ALL TYPES					
	Lenker, Radaufhängung / Track Control Arm Querlenker / Control Arm	(15) (96)			**33911 01** 35363 01 14707 01	**24 454 477**
	ALL TYPES					
	Lenker, Radaufhängung / Track Control Arm Querlenker / Control Arm	(15) (96)			**33912 01** 35363 01 14707 01	**24 454 478**
	ALL TYPES					
	Reparatursatz,Trag-/Führungsgelenk **Repair Kit, ball joint** mit Zubehör / With accessories	(25) (209)			**14707 01**	**90 512 982**
	ALL TYPES					
	Lagerung, Lenker / Control Arm-/Trailing Arm Bush Aussendurchmesser [mm] / Outer Diameter [mm]: 35,5	(11) (39)			**35363 01**	**90 468 636**
	ALL TYPES					
	Stange/Strebe, Stabilisator / Link Stabiliser Pendelstange / Suspension Rod mit Zubehör / With accessories	(31) (95) (209)			**25017 02**	**90 498 745**
	ALL TYPES		für Fahrzeuge ohne IDS-Fahrwerk / For vehicles without IDS suspension	(156)		
	Stange/Strebe, Stabilisator / Link Stabiliser Pendelstange / Suspension Rod Rohr-Ø [mm] / Pipe Ø [mm]: 12 Gewindemaß / Thread Size: M12x1,5	(31) (95) (99) (63)			**31993 01**	**24 461 353**
	ALL TYPES		für Fahrzeuge mit IDS-Fahrwerk / For vehicles with IDS suspension	(128)		

ASTRA Mk V (H) Sport Hatch 02.05 -

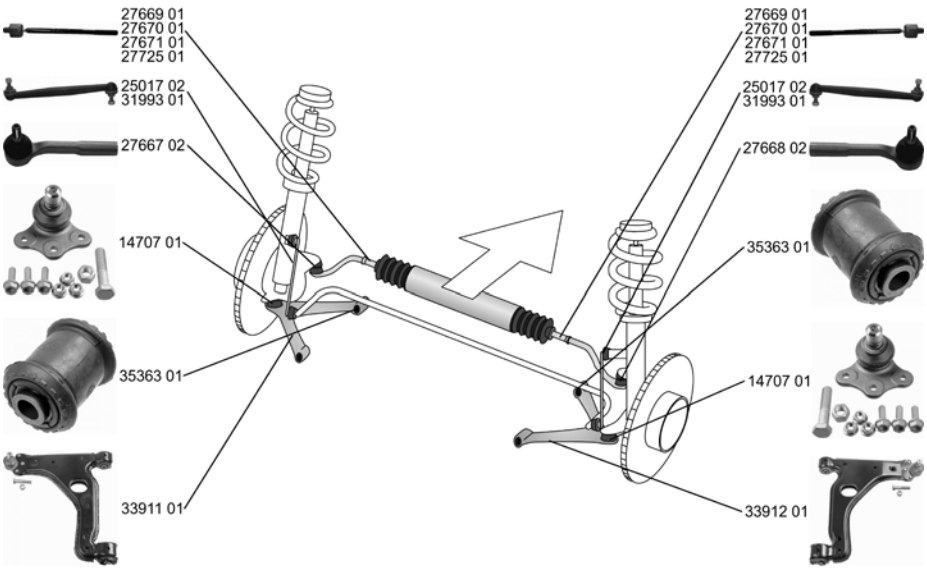

Spurstangenkopf / Tie Rod End mit Zubehör / With accessories	(28) (209)			**27667 02**	**93 181 232**
ALL TYPES					
Spurstangenkopf / Tie Rod End mit Zubehör / With accessories	(28) (209)			**27668 02**	**93 181 233**
ALL TYPES					
Axialgelenk, Spurstange / Tie Rod Axle Joint für Lenkungshersteller / For steering manufacturer: ZF Gewindemaß / Thread Size: M16x1,5 mit Leichtmetallfelge / with light alloy rim	(5) (174) (63) (202)			**27669 01**	**93 189 670**
ALL TYPES		für Fahrzeuge mit Sportfahrwerk / For vehicles with sports suspension Felgengröße [Zoll] / Rim Size [in]:18 Felgengröße [Zoll] / Rim Size [in]:19	(137) (56) (56)		
Axialgelenk, Spurstange / Tie Rod Axle Joint für Lenkungshersteller / For steering manufacturer: ZF Gewindemaß / Thread Size: M16x1,5	(5) (174) (63)			**27670 01**	**93 189 669**
ALL TYPES		für Fahrzeuge mit Sportfahrwerk / For vehicles with sports suspension Felgengröße [Zoll] / Rim Size [in]:15 Felgengröße [Zoll] / Rim Size [in]:16 Felgengröße [Zoll] / Rim Size [in]:17	(137) (56) (56) (56)		
Axialgelenk, Spurstange / Tie Rod Axle Joint für Lenkungshersteller / For steering manufacturer: ZF Gewindemaß / Thread Size: M16x1,5 für Fahrzeuge mit Standard Fahrwerk / For vehicles with standard chassis	(5) (174) (63) (139)			**27671 01**	**93 189 668**
ALL TYPES					

VAUXHALL

ASTRA Mk V (H) Sport Hatch 02.05 -

Axialgelenk, Spurstange / Tie Rod Axle Joint für Lenkgetriebe-ID / For steering gear ID: TRW für Fahrzeuge mit Standard Fahrwerk / For vehicles with standard chassis Aussengewinde [mm] / Outer Thread [mm]: M14x1,5 Gewindemaß / Thread Size: M18x1,5	(5) (172) (139) (41) (63)			**27725 01** **93 191 526**
ALL TYPES				
Faltenbalg, Lenkung / Bellow, steering für Lenkgetriebehersteller / For steering gear manufacturer: ZF Innendurchmesser 1 [mm] / Inner Diameter 1 [mm]: 14 Innendurchmesser 2 [mm] / Inner Diameter 2 [mm]: 50	(7) (173) (72) (73)			**33962 01** **93 181 234**
ALL TYPES				
Lenker, Radaufhängung / Track Control Arm Querlenker / Control Arm	(15) (96)			**33911 01** **24 454 477** 35363 01 14707 01
ALL TYPES				
Lenker, Radaufhängung / Track Control Arm Querlenker / Control Arm	(15) (96)			**33912 01** **24 454 478** 35363 01 14707 01
ALL TYPES				
Reparatursatz,Trag-/Führungsgelenk **Repair Kit, ball joint** mit Zubehör / With accessories	(25) (209)			**14707 01** **90 512 982**
ALL TYPES				
Lagerung, Lenker / Control Arm-/Trailing Arm Bush Aussendurchmesser [mm] / Outer Diameter [mm]: 35,5	(11) (39)	(x2)		**35363 01** **90 468 636**
ALL TYPES				
Stange/Strebe, Stabilisator / Link Stabiliser Pendelstange / Suspension Rod mit Zubehör / With accessories	(31) (95) (209)			**25017 02** **90 498 745**
ALL TYPES		für Fahrzeuge ohne IDS-Fahrwerk / For vehicles without IDS suspension	(156)	
Stange/Strebe, Stabilisator / Link Stabiliser Pendelstange / Suspension Rod Rohr-Ø [mm] / Pipe Ø [mm]: 12 Gewindemaß / Thread Size: M12x1,5	(31) (95) (99) (63)			**31993 01** **24 461 353**
ALL TYPES		für Fahrzeuge mit IDS-Fahrwerk / For vehicles with IDS suspension	(128)	

ASTRA TwinTop Mk V (H) 01.06 -

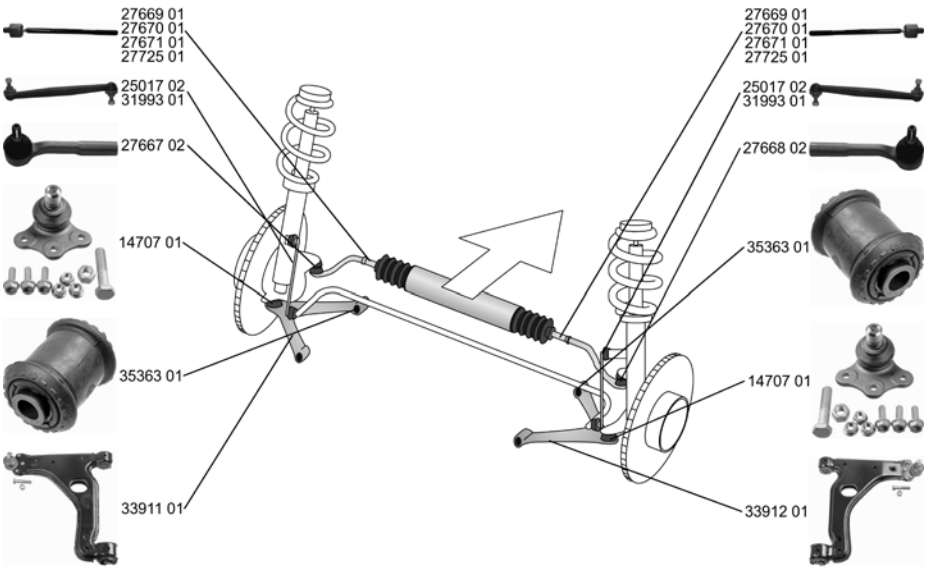

Spurstangenkopf / Tie Rod End mit Zubehör / With accessories	(28) (209)			**27667 02**	**93 181 232**
ALL TYPES					
Spurstangenkopf / Tie Rod End mit Zubehör / With accessories	(28) (209)			**27668 02**	**93 181 233**
ALL TYPES					
Axialgelenk, Spurstange / Tie Rod Axle Joint für Lenkungshersteller / For steering manufacturer: ZF Gewindemaß / Thread Size: M16x1,5 mit Leichtmetallfelge / with light alloy rim	(5) (174) (63) (202)			**27669 01**	**93 189 670**
ALL TYPES		für Fahrzeuge mit Sportfahrwerk / For vehicles with sports suspension Felgengröße [Zoll] / Rim Size [in]:18 Felgengröße [Zoll] / Rim Size [in]:19	(137) (56) (56)		
Axialgelenk, Spurstange / Tie Rod Axle Joint für Lenkungshersteller / For steering manufacturer: ZF Gewindemaß / Thread Size: M16x1,5	(5) (174) (63)			**27670 01**	**93 189 669**
ALL TYPES		für Fahrzeuge mit Sportfahrwerk / For vehicles with sports suspension Felgengröße [Zoll] / Rim Size [in]:15 Felgengröße [Zoll] / Rim Size [in]:16 Felgengröße [Zoll] / Rim Size [in]:17	(137) (56) (56) (56)		
Axialgelenk, Spurstange / Tie Rod Axle Joint für Lenkungshersteller / For steering manufacturer: ZF Gewindemaß / Thread Size: M16x1,5 für Fahrzeuge mit Standard Fahrwerk / For vehicles with standard chassis	(5) (174) (63) (139)			**27671 01**	**93 189 668**
ALL TYPES					

VAUXHALL

ASTRA TwinTop Mk V (H) 01.06 -

Axialgelenk, Spurstange / Tie Rod Axle Joint für Lenkgetriebe-ID / For steering gear ID: TRW für Fahrzeuge mit Standard Fahrwerk / For vehicles with standard chassis Aussengewinde [mm] / Outer Thread [mm]: M14x1,5 Gewindemaß / Thread Size: M18x1,5	(5) (172) (139) (41) (63)			**27725 01** **93 191 526**
ALL TYPES				
Faltenbalg, Lenkung / Bellow, steering für Lenkgetriebehersteller / For steering gear manufacturer: ZF Innendurchmesser 1 [mm] / Inner Diameter 1 [mm]: 14 Innendurchmesser 2 [mm] / Inner Diameter 2 [mm]: 50	(7) (173) (72) (73)			**33962 01** **93 181 234**
ALL TYPES				
Lenker, Radaufhängung / Track Control Arm Querlenker / Control Arm	(15) (96)			**33911 01** **24 454 477** 35363 01 14707 01
ALL TYPES				
Lenker, Radaufhängung / Track Control Arm Querlenker / Control Arm	(15) (96)			**33912 01** **24 454 478** 35363 01 14707 01
ALL TYPES				
Reparatursatz,Trag-/Führungsgelenk **Repair Kit, ball joint** mit Zubehör / With accessories	(25) (209)			**14707 01** **90 512 982**
ALL TYPES				
Lagerung, Lenker / Control Arm-/Trailing Arm Bush Aussendurchmesser [mm] / Outer Diameter [mm]: 35,5	(11) (39)			**35363 01** **90 468 636**
ALL TYPES				
Stange/Strebe, Stabilisator / Link Stabiliser Pendelstange / Suspension Rod mit Zubehör / With accessories	(31) (95) (209)			**25017 02** **90 498 745**
ALL TYPES		für Fahrzeuge ohne IDS-Fahrwerk / For vehicles without IDS suspension	(156)	
Stange/Strebe, Stabilisator / Link Stabiliser Pendelstange / Suspension Rod Rohr-Ø [mm] / Pipe Ø [mm]: 12 Gewindemaß / Thread Size: M12x1,5	(31) (95) (99) (63)			**31993 01** **24 461 353**
ALL TYPES		für Fahrzeuge mit IDS-Fahrwerk / For vehicles with IDS suspension	(128)	

ASTRAVAN Mk V (H) 03.05 -

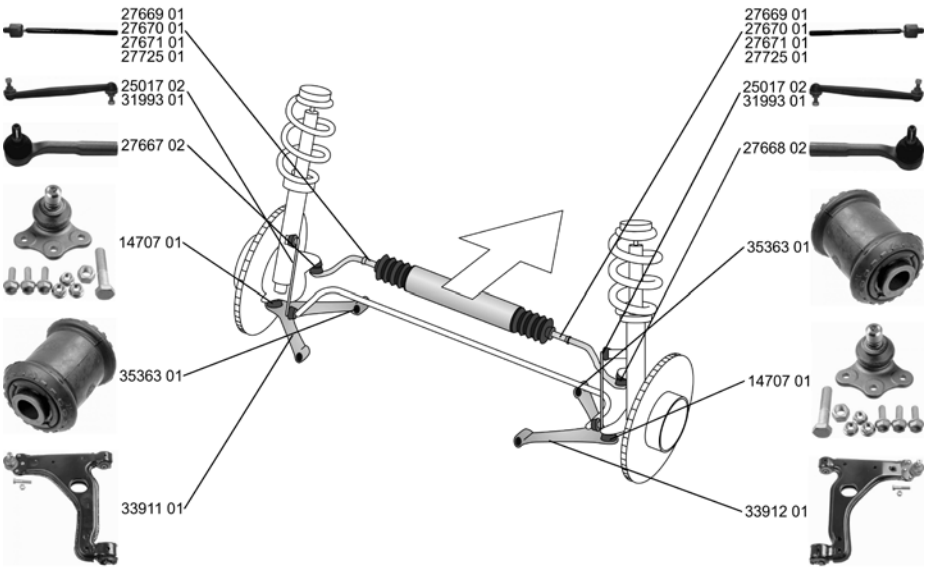

Spurstangenkopf / Tie Rod End mit Zubehör / With accessories	(28) (209)			**27667 02**	**93 181 232**
ALL TYPES					
Spurstangenkopf / Tie Rod End mit Zubehör / With accessories	(28) (209)			**27668 02**	**93 181 233**
ALL TYPES					
Axialgelenk, Spurstange / Tie Rod Axle Joint für Lenkungshersteller / For steering manufacturer: ZF Gewindemaß / Thread Size: M16x1,5 mit Leichtmetallfelge / with light alloy rim	(5) (174) (63) (202)			**27669 01**	**93 189 670**
ALL TYPES		für Fahrzeuge mit Sportfahrwerk / For vehicles with sports suspension Felgengröße [Zoll] / Rim Size [in]:18 Felgengröße [Zoll] / Rim Size [in]:19	(137) (56) (56)		
Axialgelenk, Spurstange / Tie Rod Axle Joint für Lenkungshersteller / For steering manufacturer: ZF Gewindemaß / Thread Size: M16x1,5	(5) (174) (63)			**27670 01**	**93 189 669**
ALL TYPES		für Fahrzeuge mit Sportfahrwerk / For vehicles with sports suspension Felgengröße [Zoll] / Rim Size [in]:15 Felgengröße [Zoll] / Rim Size [in]:16 Felgengröße [Zoll] / Rim Size [in]:17	(137) (56) (56) (56)		
Axialgelenk, Spurstange / Tie Rod Axle Joint für Lenkungshersteller / For steering manufacturer: ZF Gewindemaß / Thread Size: M16x1,5 für Fahrzeuge mit Standard Fahrwerk / For vehicles with standard chassis	(5) (174) (63) (139)			**27671 01**	**93 189 668**
ALL TYPES					

VAUXHALL

ASTRAVAN Mk V (H) 03.05 -

Axialgelenk, Spurstange / Tie Rod Axle Joint für Lenkgetriebe-ID / For steering gear ID: TRW für Fahrzeuge mit Standard Fahrwerk / For vehicles with standard chassis Aussengewinde [mm] / Outer Thread [mm]: M14x1,5 Gewindemaß / Thread Size: M18x1,5	(5) (172) (139) (41) (63)			**27725 01** **93 191 526**
ALL TYPES				
Lenker, Radaufhängung / Track Control Arm Querlenker / Control Arm	(15) (96)			**33911 01** **24 454 477** 35363 01 14707 01
ALL TYPES				
Lenker, Radaufhängung / Track Control Arm Querlenker / Control Arm	(15) (96)			**33912 01** **24 454 478** 35363 01 14707 01
ALL TYPES				
Reparatursatz,Trag-/Führungsgelenk **Repair Kit, ball joint** mit Zubehör / With accessories	(25) (209)			**14707 01** **90 512 982**
ALL TYPES				
Lagerung, Lenker / Control Arm-/Trailing Arm Bush Aussendurchmesser [mm] / Outer Diameter [mm]: 35,5	(11) (39)			**35363 01** **90 468 636**
ALL TYPES				
Stange/Strebe, Stabilisator / Link Stabiliser Pendelstange / Suspension Rod mit Zubehör / With accessories	(31) (95) (209)			**25017 02** **90 498 745**
ALL TYPES		für Fahrzeuge ohne IDS-Fahrwerk / For vehicles without IDS suspension	(156)	
Stange/Strebe, Stabilisator / Link Stabiliser Pendelstange / Suspension Rod Rohr-Ø [mm] / Pipe Ø [mm]: 12 Gewindemaß / Thread Size: M12x1,5	(31) (95) (99) (63)			**31993 01** **24 461 353**
ALL TYPES		für Fahrzeuge mit IDS-Fahrwerk / For vehicles with IDS suspension	(128)	

ASTRA Mk VI (J) 12.09 -

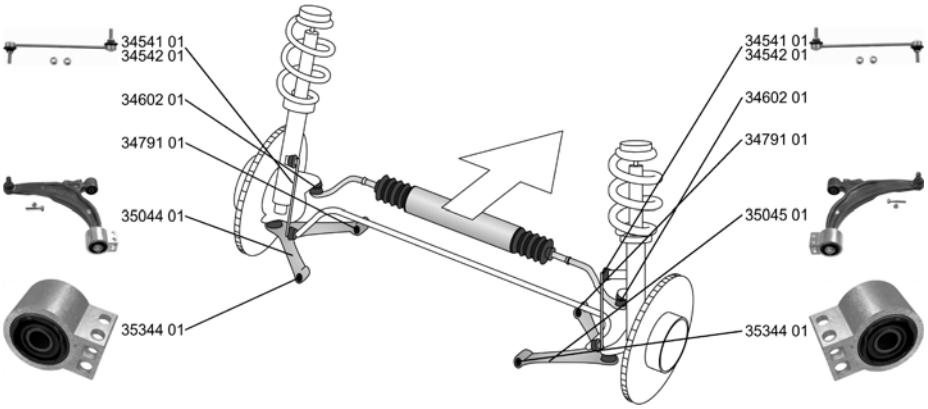

	Spurstangenkopf / Tie Rod End hängend / Suspended Gewindemaß / Thread Size: M12x1,75 Innengewinde [mm] / Inner Thread [mm]: M16x1,5	(28) (193) (63) (75)			**34602 01**	**13 272 000**
	ALL TYPES					
	Lenker, Radaufhängung / Track Control Arm Querlenker / Control Arm	(15) (96)			**35044 01**	**13 334 022**
	ALL TYPES					
	Lenker, Radaufhängung / Track Control Arm Querlenker / Control Arm	(15) (96)			**35045 01**	**13 334 023**
	ALL TYPES					
	Lagerung, Lenker / Control Arm-/Trailing Arm Bush Innendurchmesser [mm] / Inner Diameter [mm]: 22,5 Aussendurchmesser [mm] / Outer Diameter [mm]: 56	(11) (74) (39)	(x2)		**34791 01**	**13 219 090**
	ALL TYPES					
	Lagerung, Lenker / Control Arm-/Trailing Arm Bush Innendurchmesser [mm] / Inner Diameter [mm]: 22	(11) (74)	(x2)		**35344 01**	**20 835 938**
	ALL TYPES					
	Stange/Strebe, Stabilisator / Link Stabiliser Pendelstange / Suspension Rod Gewindemaß / Thread Size: M12x1,75 Durchmesser [mm] / Diameter [mm]: 9	(31) (95) (63) (54)			**34541 01**	**13 258 052**
	ALL TYPES		für Fahrzeuge mit FlexRide-Fahrwerk / For vehicles with FlexRide suspension	(126)		
	Stange/Strebe, Stabilisator / Link Stabiliser Pendelstange / Suspension Rod Gewindemaß / Thread Size: M12x1,75	(31) (95) (63)			**34542 01**	**13 219 141**
	ALL TYPES		für Fahrzeuge ohne FlexRide-Fahrwerk / For vehicles without FlexRide suspension	(154)		

VAUXHALL

ASTRA Mk VI (J) Sports Tourer 10.10 -

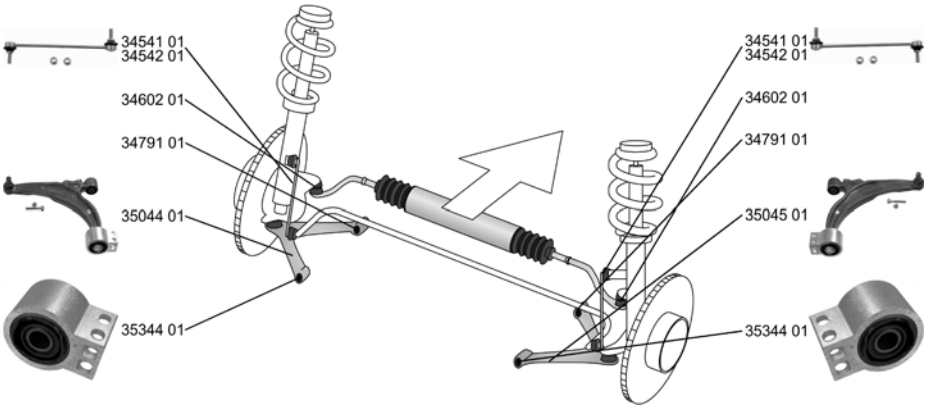

	Spurstangenkopf / Tie Rod End hängend / Suspended Gewindemaß / Thread Size: M12x1,75 Innengewinde [mm] / Inner Thread [mm]: M16x1,5 ALL TYPES	(28) (193) (63) (75)			**34602 01**	**13 272 000**
	Lenker, Radaufhängung / Track Control Arm Querlenker / Control Arm ALL TYPES	(15) (96)			**35044 01**	**13 334 022**
	Lenker, Radaufhängung / Track Control Arm Querlenker / Control Arm ALL TYPES	(15) (96)			**35045 01**	**13 334 023**
	Lagerung, Lenker / Control Arm-/Trailing Arm Bush Innendurchmesser [mm] / Inner Diameter [mm]: 22,5 Aussendurchmesser [mm] / Outer Diameter [mm]: 56 ALL TYPES	(11) (74) (39)	(x2)		**34791 01**	**13 219 090**
	Lagerung, Lenker / Control Arm-/Trailing Arm Bush Innendurchmesser [mm] / Inner Diameter [mm]: 22 ALL TYPES	(11) (74)	(x2)		**35344 01**	**20 835 938**
	Stange/Strebe, Stabilisator / Link Stabiliser Pendelstange / Suspension Rod Gewindemaß / Thread Size: M12x1,75 Durchmesser [mm] / Diameter [mm]: 9 ALL TYPES	(31) (95) (63) (54)	für Fahrzeuge mit FlexRide-Fahrwerk / For vehicles with FlexRide suspension	(126)	**34541 01**	**13 258 052**
	Stange/Strebe, Stabilisator / Link Stabiliser Pendelstange / Suspension Rod Gewindemaß / Thread Size: M12x1,75 ALL TYPES	(31) (95) (63)	für Fahrzeuge ohne FlexRide-Fahrwerk / For vehicles without FlexRide suspension	(154)	**34542 01**	**13 219 141**

ZF Friedrichshafen AG | ZF Services | Obere Weiden 12 | 97424 Schweinfurt | Germany | info.zf-services@zf.com | www.zf.com

VAUXHALL

BRAVA Pickup 06.90 -

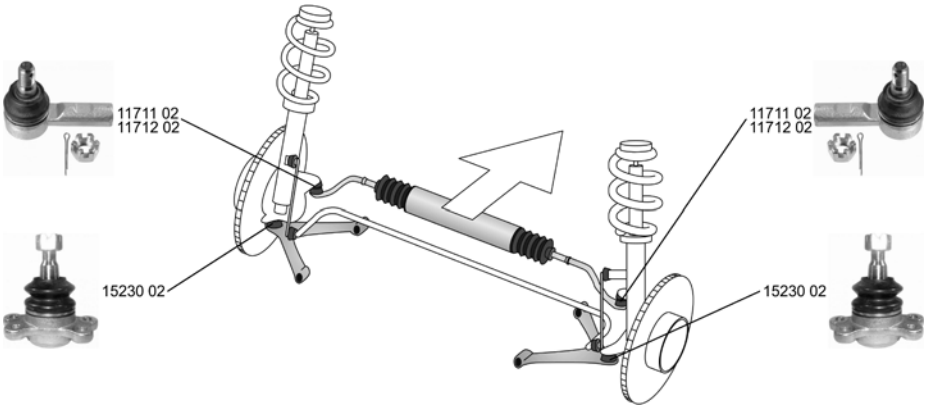

	Spurstangenkopf / Tie Rod End mit Rechtsgewinde / with right-hand thread		(28) (206)			**11711 02** **94 459 480**
	2.3 (TFR16), 69 kW	08.91 - 08.94				
	2.3 4x4 (TFS16), 69 kW	06.90 - 08.94				
	2.3 (TFR16), 72 kW	08.94 - 09.96				
	2.3 4x4 (TFS16), 72 kW	08.94 - 09.96				
	2.2 D (TFR52)	08.91 - 09.96				
	2.2 D 4x4 (TFS52)	08.91 - 09.96				
	2.5 D (TFR54)	08.91 - 06.94				
	2.5 D 4x4 (TFS54)	06.90 - 06.94				
	2.5 TD (TFR54)	07.94 -				
	2.5 TD 4x4 (TFS54)	07.94 -				
	Spurstangenkopf / Tie Rod End mit Linksgewinde / With left-hand thread		(28) (204)			**11712 02** **97 020 954**
	2.3 (TFR16), 69 kW	08.91 - 08.94				
	2.3 4x4 (TFS16), 69 kW	06.90 - 08.94				
	2.3 (TFR16), 72 kW	08.94 - 09.96				
	2.3 4x4 (TFS16), 72 kW	08.94 - 09.96				
	2.2 D (TFR52)	08.91 - 09.96				
	2.2 D 4x4 (TFS52)	08.91 - 09.96				
	2.5 D (TFR54)	08.91 - 06.94				
	2.5 D 4x4 (TFS54)	06.90 - 06.94				
	2.5 TD (TFR54)	07.94 -				
	2.5 TD 4x4 (TFS54)	07.94 -				
	Trag-/Führungsgelenk / Ball Joint		(32)			**15230 02** **94 459 453**
	2.3 (TFR16), 69 kW	08.91 - 08.94				
	2.3 4x4 (TFS16), 69 kW	06.90 - 08.94				
	2.3 (TFR16), 72 kW	08.94 - 09.96				
	2.3 4x4 (TFS16), 72 kW	08.94 - 09.96				
	2.2 D (TFR52)	08.91 - 09.96				
	2.2 D 4x4 (TFS52)	08.91 - 09.96				
	2.5 D (TFR54)	08.91 - 06.94				
	2.5 D 4x4 (TFS54)	06.90 - 06.94				
	2.5 TD (TFR54)	07.94 -				
	2.5 TD 4x4 (TFS54)	07.94 -				

VAUXHALL

CALIBRA 06.90 - 07.97

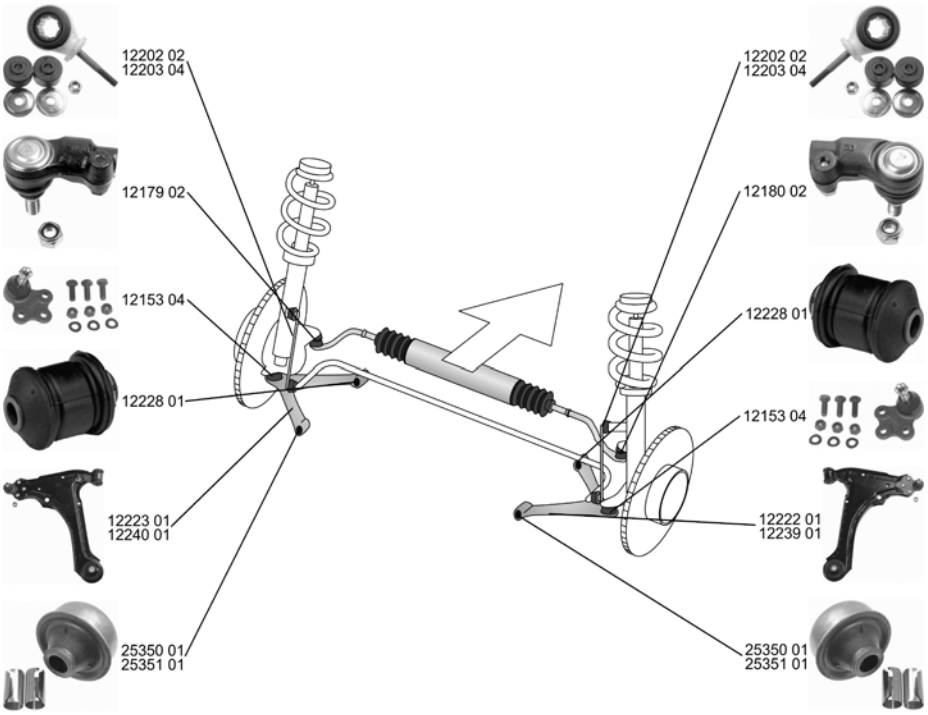

	Schraube, Spureinstellung / Bolt, wheel alignment mit Rechtsgewinde / with right-hand thread Gewindemaß / Thread Size: M16x2	(26) (206) (63)			**14643 01** **90 373 523**
	ALL TYPES				
	Spurstangenkopf / Tie Rod End mit Zubehör / With accessories mit Rechtsgewinde / with right-hand thread Aussengewinde [mm] / Outer Thread [mm]: M12x1,5 Innengewinde [mm] / Inner Thread [mm]: M16x2	(28) (209) (206) (41) (75)			**12179 02** **90 369 704**
	ALL TYPES				
	Spurstangenkopf / Tie Rod End mit Zubehör / With accessories mit Linksgewinde / With left-hand thread Aussengewinde [mm] / Outer Thread [mm]: M12x1,5 Innengewinde [mm] / Inner Thread [mm]: M16x2	(28) (209) (204) (41) (75)			**12180 02** **90 369 705**
	ALL TYPES				
	Faltenbalg, Lenkung / Bellow, steering für Lenkgetriebe-ID / For steering gear ID: ZF Innendurchmesser 1 [mm] / Inner Diameter 1 [mm]: 44 Innendurchmesser 2 [mm] / Inner Diameter 2 [mm]: 55	(7) (172) (72) (73)			**30160 01** **90 442 111**
	ALL TYPES				
	Lenker, Radaufhängung / Track Control Arm Querlenker / Control Arm mit Trag-/Führungsgelenk / With ball joint mit Gummilager / with rubber mounting	(15) (96) (208) (200)			**12222 01** **90 495 160** 12153 04 12228 01 25350 01
	ALL TYPES		->Chass. R 9 003126		

VAUXHALL

CALIBRA 06.90 - 07.97

Lenker, Radaufhängung / Track Control Arm Querlenker / Control Arm mit Trag-/Führungsgelenk / With ball joint mit Gummilager / with rubber mounting		(15) (96) (208) (200)			**12223 01** **90 495 159** 12153 04 12228 01 25350 01
ALL TYPES			->Chass. R 9 003126		
Lenker, Radaufhängung / Track Control Arm Querlenker / Control Arm mit Trag-/Führungsgelenk / With ball joint mit Gummilager / with rubber mounting		(15) (96) (208) (200)			**12239 01** **90 495 104** 12153 04 25351 01 12228 01
ALL TYPES			Chass. R 9 003127->		
Lenker, Radaufhängung / Track Control Arm Querlenker / Control Arm mit Trag-/Führungsgelenk / With ball joint mit Gummilager / with rubber mounting		(15) (96) (208) (200)			**12240 01** **90 495 103** 12153 04 25351 01 12228 01
ALL TYPES			Chass. R 9 003127->		
Reparatursatz,Trag-/Führungsgelenk **Repair Kit, ball joint** mit Zubehör / With accessories		(25) (209)			**12153 04** **90 297 863**
ALL TYPES					
Lagerung, Lenker / Control Arm-/Trailing Arm Bush		(11)			**12228 01** **90 288 232** **90 373 778**
ALL TYPES			->Chass. R 9 003126		
Lagerung, Lenker / Control Arm-/Trailing Arm Bush mit Zubehör / With accessories		(11) (209)			**25350 01** **90 268 463**
ALL TYPES			->Chass. R 9 003127		
Lagerung, Lenker / Control Arm-/Trailing Arm Bush mit Zubehör / With accessories		(11) (209)			**25351 01** **90 495 046**
ALL TYPES			Chass. R9 003128->		
Stange/Strebe, Stabilisator / Link Stabiliser Pendelstange / Suspension Rod mit Zubehör / With accessories		(31) (95) (209)			**12202 02** **90 278 579** 14722 01
2.0 i	06.90 - 07.97		->Chass. R 9 003126		
2.0 i 4x4	06.90 - 07.97		->Chass. R 1 049313		
2.0 i 16V, 100 kW	06.90 - 07.97		->Chass. R 9 003108		
2.0 i 16V 4x4, 100 kW	02.94 - 07.97		->Chass. R 1 049313		
2.0 i 16V, 110 kW	06.90 - 02.94		->Chass. R 1 049313		
2.0 i 16V 4x4, 110 kW	06.90 - 02.94				
2.0 i Turbo 4x4	03.92 - 07.97				
2.5 i V6	04.93 - 07.97				

VAUXHALL

CALIBRA 06.90 - 07.97

Stange/Strebe, Stabilisator / Link Stabiliser Pendelstange / Suspension Rod mit Zubehör / With accessories		(31) (95) (209)			**12203 04** 90 495 045 14722 01	
2.0 i	06.90 - 07.97		Chass. R 9 003127->			
2.0 i 4x4	06.90 - 07.97		Chass. R 1 049314->			
2.0 i 16V, 100 kW	06.90 - 07.97		Chass. R 9 003109->			
2.0 i 16V 4x4, 100 kW	02.94 - 07.97		Chass. R 1 049314->			
2.0 i 16V, 110 kW	06.90 - 02.94		Chass. R 1 049314->			
2.0 i 16V 4x4, 110 kW	06.90 - 02.94					
2.0 i Turbo 4x4	03.92 - 07.97					
2.5 i V6	04.93 - 07.97					
Lagerung, Lenker / Control Arm-/Trailing Arm Bush für Schräglenker / For semi-trailing arm		(11) (182)	(x2)		**26096 01** 90 223 456	
ALL TYPES						
Achskörperlager / Hub Carrier Bush		(1)			**16062 01** 90 344 207	
ALL TYPES						
Stabilisatorlager / Anti-roll Bar Bush Kit		(29)			**26579 01** 90 343 847	
ALL TYPES						

CAVALIER Mk III (87) 09.88 - 11.95

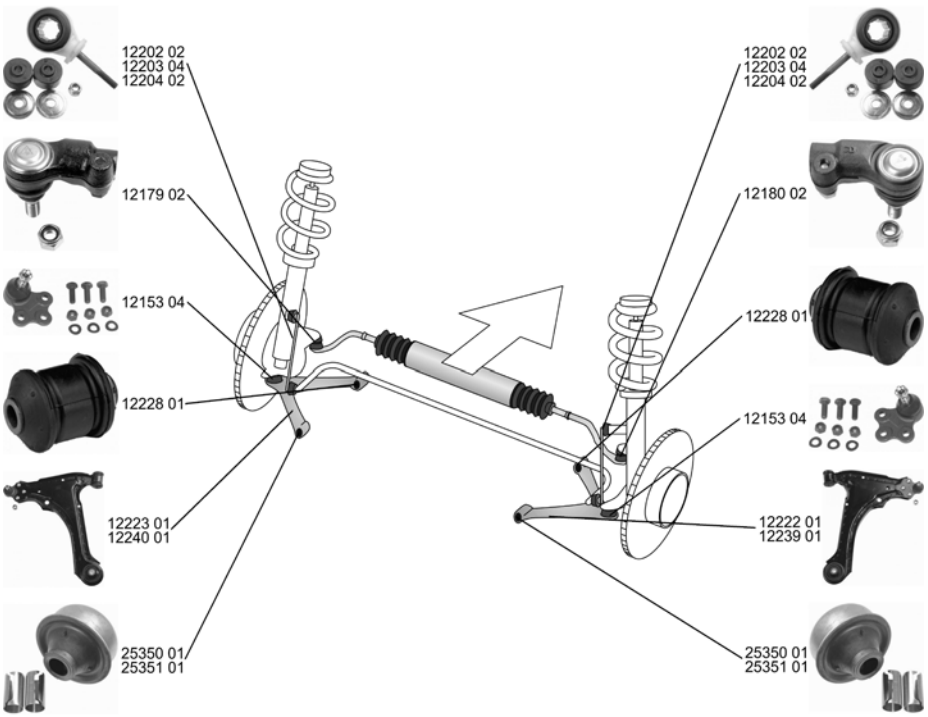

Schraube, Spureinstellung / Bolt, wheel alignment mit Rechtsgewinde / with right-hand thread Gewindemaß / Thread Size: M16x2		(26) (206) (63)			**14643 01** 90 373 523	
ALL TYPES						

ZF Friedrichshafen AG | ZF Services | Obere Weiden 12 | 97424 Schweinfurt | Germany | info.zf-services@zf.com | www.zf.com

CAVALIER Mk III (87) 09.88 - 11.95

Spurstangenkopf / Tie Rod End mit Zubehör / With accessories mit Rechtsgewinde / with right-hand thread Aussengewinde [mm] / Outer Thread [mm]: M12x1,5 Innengewinde [mm] / Inner Thread [mm]: M16x2	(28) (209) (206) (41) (75)			**12179 02** **90 369 704**
ALL TYPES ausser/except for : 2.0 GSi 4x4 09.89 - 08.92 2.0 GSi 09.89 - 08.92				
Spurstangenkopf / Tie Rod End mit Zubehör / With accessories mit Linksgewinde / With left-hand thread Aussengewinde [mm] / Outer Thread [mm]: M12x1,5 Innengewinde [mm] / Inner Thread [mm]: M16x2	(28) (209) (204) (41) (75)			**12180 02** **90 369 705**
ALL TYPES				
Faltenbalg, Lenkung / Bellow, steering Innendurchmesser 1 [mm] / Inner Diameter 1 [mm]: 41 Innendurchmesser 2 [mm] / Inner Diameter 2 [mm]: 52	(7) (72) (73)			**30115 01** **90 345 195S**
ALL TYPES		->Chass. NV102027 ->Chass. M1300967 ->Chass. M5396085		
Faltenbalg, Lenkung / Bellow, steering Innendurchmesser 1 [mm] / Inner Diameter 1 [mm]: 38 Innendurchmesser 2 [mm] / Inner Diameter 2 [mm]: 52	(7) (72) (73)			**30129 01** **90 398 968**
ALL TYPES				
Faltenbalg, Lenkung / Bellow, steering Innendurchmesser 1 [mm] / Inner Diameter 1 [mm]: 53 Innendurchmesser 2 [mm] / Inner Diameter 2 [mm]: 58	(7) (72) (73)			**30148 01** **90 372 611**
ALL TYPES		Chass. NV102028->>br>Chass. M1300968->>br>Chass. M5396086->		
Faltenbalg, Lenkung / Bellow, steering für Lenkgetriebe-ID / For steering gear ID: ZF Innendurchmesser 1 [mm] / Inner Diameter 1 [mm]: 44 Innendurchmesser 2 [mm] / Inner Diameter 2 [mm]: 55	(7) (172) (72) (73)			**30160 01** **90 442 111**
ALL TYPES		für Lenkgetriebe-ID / For steering gear ID:OE 9 00 267 für Lenkgetriebe-ID / For steering gear ID:OE 9 00 272	(172) (172)	
Lenker, Radaufhängung / Track Control Arm Querlenker / Control Arm mit Trag-/Führungsgelenk / With ball joint mit Gummilager / with rubber mounting	(15) (96) (208) (200)			**12222 01** **90 495 160** 12153 04 12228 01 25350 01
ALL TYPES		->Chass. R 7 540515 ->Chass. R 1 049313 ->Chass. R 5 112256		
Lenker, Radaufhängung / Track Control Arm Querlenker / Control Arm mit Trag-/Führungsgelenk / With ball joint mit Gummilager / with rubber mounting	(15) (96) (208) (200)			**12223 01** **90 495 159** 12153 04 12228 01 25350 01
ALL TYPES		->Chass. R 7 540515 ->Chass. R 5 112256 ->Chass. R 1 049313		

VAUXHALL

CAVALIER Mk III (87) 09.88 - 11.95

Lenker, Radaufhängung / Track Control Arm Querlenker / Control Arm mit Trag-/Führungsgelenk / With ball joint mit Gummilager / with rubber mounting		(15) (96) (208) (200)			**12239 01** **90 495 104** 12153 04 25351 01 12228 01
ALL TYPES			Chass. R 7 540516-> Chass. R 5 112257-> Chass. R 1 049314->		
Lenker, Radaufhängung / Track Control Arm Querlenker / Control Arm mit Trag-/Führungsgelenk / With ball joint mit Gummilager / with rubber mounting		(15) (96) (208) (200)			**12240 01** **90 495 103** 12153 04 25351 01 12228 01
ALL TYPES			Chass. R 7 540516-> Chass. R 5 112257-> Chass. R 1 049314->		
Reparatursatz,Trag-/Führungsgelenk **Repair Kit, ball joint** mit Zubehör / With accessories		(25) (209)			**12153 04** **90 297 863**
ALL TYPES					
Lagerung, Lenker / Control Arm-/Trailing Arm Bush		(11)			**12228 01** **90 288 232** **90 373 778**
ALL TYPES					
Lagerung, Lenker / Control Arm-/Trailing Arm Bush mit Zubehör / With accessories		(11) (209)			**25350 01** **90 268 463**
ALL TYPES			->Chass. R7 540515 ->Chass. R1 049314 ->Chass. R5 112256		
Lagerung, Lenker / Control Arm-/Trailing Arm Bush mit Zubehör / With accessories		(11) (209)			**25351 01** **90 495 046**
ALL TYPES			Chass. R7 540516-> Chass. R5 112257-> Chass. R1 049315->		
Stange/Strebe, Stabilisator / Link Stabiliser Pendelstange / Suspension Rod mit Zubehör / With accessories		(31) (95) (209)			**12202 02** **90 278 579** 14722 01
1.6 i, 52 kW 1.6 i, 55 kW 1.6	09.93 - 11.95 09.88 - 11.95 09.88 - 05.93		Chass. M V 000001->
Chass. L 1 109054->
Chass. L 5 174281 - Chass. R 1 049314
->Chass. R 5 112256
->Chass. R 7 540515		
1.8 1.8 i KAT 2.0 i 2.0 i KAT 2.0 i 4x4 2.0 i 4x4 2.0 SRi 16V 2.0 i 16V 2.0 i 16V 4x4 2.0 i Turbo 4x4 1.7 TD	09.88 - 10.92 03.90 - 11.95 09.88 - 10.90 09.90 - 11.95 01.91 - 10.92 09.88 - 09.92 09.93 - 11.95 09.88 - 11.95 09.88 - 11.95 06.92 - 11.94 09.88 - 11.95		->Chass. R 7 540515
->Chass. R 5 112256
->Chass. R 1 049314		
2.5 V6	08.88 - 06.94		->Chass. R 7 540515
->Chass. R 1 049314
->Chass. R 5 112256		

CAVALIER Mk III (87) 09.88 - 11.95

Stange/Strebe, Stabilisator / Link Stabiliser

Pendelstange / Suspension Rod
mit Zubehör / With accessories

(31) (95) (209)

1.4 S	09.88 - 11.95	Chass. R 1 049314->	
1.6 i, 52 kW	09.93 - 11.95	Chass. R 7 540515->	
1.6 i, 55 kW	09.88 - 11.95	Chass. R 5 112256->	
1.6	09.88 - 05.93		
1.8 i KAT	03.90 - 11.95		
2.0 i KAT	09.90 - 11.95		
2.0 SRi 16V	09.93 - 11.95		
2.0 i 16V	09.88 - 11.95		
2.5 V6	08.88 - 06.94		
1.7 D, 44 kW	07.92 - 11.95		
1.7 TD	09.88 - 11.95		

12203 04 **90 495 045**
14722 01

Stange/Strebe, Stabilisator / Link Stabiliser

Pendelstange / Suspension Rod

(31) (95)

1.4 S	09.88 - 11.95	->Chass. M 5 999999 ->Chass. M 1 269814 ->Chass. M V 999999	
1.6 i, 55 kW 1.6	09.88 - 11.95 09.88 - 05.93	->Chass. L 5 174280 ->Chass. L 1 109053 ->Chass. L V 999999	
1.7 D 1.7 D, 44 kW	09.88 - 09.92 07.92 - 11.95	->Chass. R 7 540515 ->Chass. R 5 112256 ->Chass. R 1 049314	
2.5 V6	08.88 - 06.94	❄ ->Chass. R 7 540515 ->Chass. R 5 112256 ->Chass. R 1 049314	

12204 02 **90 278 577**
14722 01

Stabilisatorlager / Anti-roll Bar Bush Kit

Innendurchmesser [mm] / Inner Diameter [mm]: 8,5

(29) (74) (x4)

ALL TYPES

14722 01 **2 875 013**

Lagerung, Lenker / Control Arm-/Trailing Arm Bush

für Schräglenker / For semi-trailing arm

(11) (182) (x2)

ALL TYPES

26096 01 **90 223 456**

Achskörperlager / Hub Carrier Bush

(1)

ALL TYPES

->Chass. N5999999 ->Chass. NV999999 ->Chass. N1999999	
für Fahrzeuge mit ABS / For vehicles with ABS	(120)

14726 01 **90 305 431** **90 372 559**

Achskörperlager / Hub Carrier Bush

(1)

ALL TYPES

->Chass. N5999999 ->Chass. NV999999 ->Chass. N1999999	

16062 01 **90 344 207**

Achskörperlager / Hub Carrier Bush

(1)

ALL TYPES

->Chass. N5999999 ->Chass. NV999999 ->Chass. N1999999	
für Fahrzeuge ohne ABS / For vehicles without ABS	(152)

23565 01 **90 189 050**

VAUXHALL

CAVALIER Mk III 09.88 - 11.95
CC/Hatchback/avec hayon

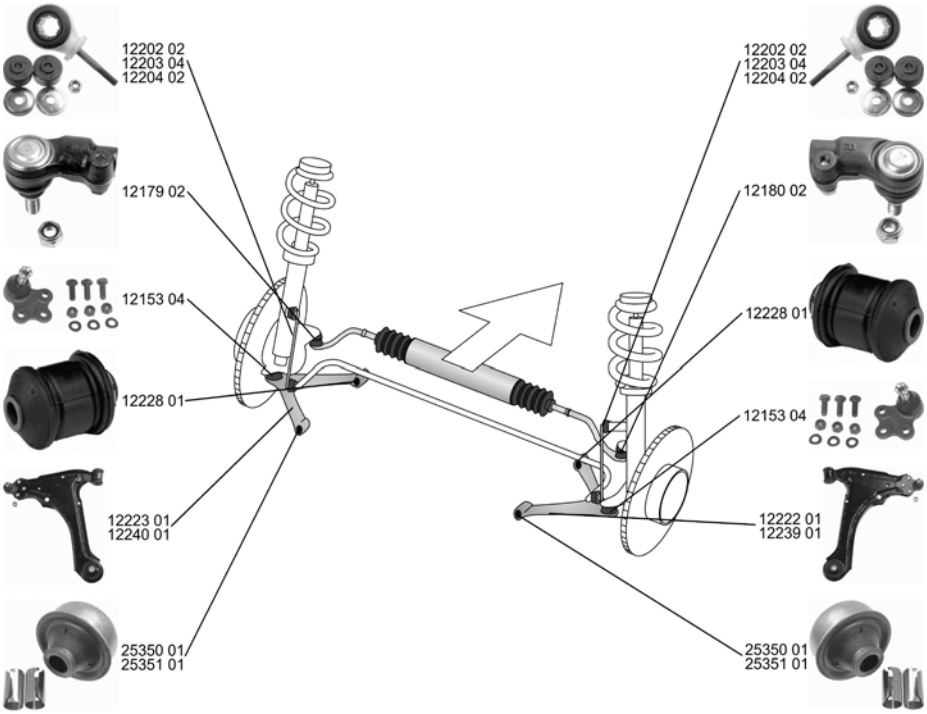

Schraube, Spureinstellung / Bolt, wheel alignment mit Rechtsgewinde / with right-hand thread Gewindemaß / Thread Size: M16x2	(26) (206) (63)			**14643 01** **90 373 523**
ALL TYPES				
Spurstangenkopf / Tie Rod End mit Zubehör / With accessories mit Rechtsgewinde / with right-hand thread Aussengewinde [mm] / Outer Thread [mm]: M12x1,5 Innengewinde [mm] / Inner Thread [mm]: M16x2	(28) (209) (206) (41) (75)			**12179 02** **90 369 704**
ALL TYPES				
Spurstangenkopf / Tie Rod End mit Zubehör / With accessories mit Linksgewinde / With left-hand thread Aussengewinde [mm] / Outer Thread [mm]: M12x1,5 Innengewinde [mm] / Inner Thread [mm]: M16x2	(28) (209) (204) (41) (75)			**12180 02** **90 369 705**
ALL TYPES				
Faltenbalg, Lenkung / Bellow, steering Innendurchmesser 1 [mm] / Inner Diameter 1 [mm]: 41 Innendurchmesser 2 [mm] / Inner Diameter 2 [mm]: 52	(7) (72) (73)			**30115 01** **90 345 195S**
ALL TYPES			->Chass. NV102027 ->Chass. M1300967 ->Chass. M5396085	
Faltenbalg, Lenkung / Bellow, steering Innendurchmesser 1 [mm] / Inner Diameter 1 [mm]: 38 Innendurchmesser 2 [mm] / Inner Diameter 2 [mm]: 52	(7) (72) (73)			**30129 01** **90 398 968**
ALL TYPES				
Faltenbalg, Lenkung / Bellow, steering Innendurchmesser 1 [mm] / Inner Diameter 1 [mm]: 53 Innendurchmesser 2 [mm] / Inner Diameter 2 [mm]: 58	(7) (72) (73)			**30148 01** **90 372 611**
ALL TYPES			Chass. NV102028->
Chass. M1300968->
Chass. M5396086->	

ZF Friedrichshafen AG | ZF Services | Obere Weiden 12 | 97424 Schweinfurt | Germany | info.zf-services@zf.com | www.zf.com

CAVALIER Mk III 09.88 - 11.95
CC/Hatchback/avec hayon

Faltenbalg, Lenkung / Bellow, steering für Lenkgetriebe-ID / For steering gear ID: ZF Innendurchmesser 1 [mm] / Inner Diameter 1 [mm]: 44 Innendurchmesser 2 [mm] / Inner Diameter 2 [mm]: 55	(7) (172) (72) (73)			**30160 01** **90 442 111**
ALL TYPES		für Lenkgetriebe-ID / For steering gear ID:OE 9 00 267 für Lenkgetriebe-ID / For steering gear ID:OE 9 00 272	(172) (172)	
Lenker, Radaufhängung / Track Control Arm Querlenker / Control Arm mit Trag-/Führungsgelenk / With ball joint mit Gummilager / with rubber mounting	(15) (96) (208) (200)			**12222 01** **90 495 160** 12153 04 12228 01 25350 01
ALL TYPES		->Chass. R 7 540515 ->Chass. R 1 049313 ->Chass. R 5 112256		
Lenker, Radaufhängung / Track Control Arm Querlenker / Control Arm mit Trag-/Führungsgelenk / With ball joint mit Gummilager / with rubber mounting	(15) (96) (208) (200)			**12223 01** **90 495 159** 12153 04 12228 01 25350 01
ALL TYPES		->Chass. R 7 540515 ->Chass. R 5 112256 ->Chass. R 1 049313		
Lenker, Radaufhängung / Track Control Arm Querlenker / Control Arm mit Trag-/Führungsgelenk / With ball joint mit Gummilager / with rubber mounting	(15) (96) (208) (200)			**12239 01** **90 495 104** 12153 04 25351 01 12228 01
ALL TYPES		Chass. R 7 540516->Chass. R 1 049314->Chass. R 5 112257->		
Lenker, Radaufhängung / Track Control Arm Querlenker / Control Arm mit Trag-/Führungsgelenk / With ball joint mit Gummilager / with rubber mounting	(15) (96) (208) (200)			**12240 01** **90 495 103** 12153 04 25351 01 12228 01
ALL TYPES		Chass. R 7 540516->Chass. R 5 112257->Chass. R 1 049314->		
Reparatursatz,Trag-/Führungsgelenk **Repair Kit, ball joint** mit Zubehör / With accessories	(25) (209)			**12153 04** **90 297 863**
ALL TYPES				
Lagerung, Lenker / Control Arm-/Trailing Arm Bush	(11)			**12228 01** **90 288 232** **90 373 778**
ALL TYPES				
Lagerung, Lenker / Control Arm-/Trailing Arm Bush mit Zubehör / With accessories	(11) (209)			**25350 01** **90 268 463**
ALL TYPES		->Chass. R7 540515 ->Chass. R5 112256 ->Chass. R1 049314		

VAUXHALL

CAVALIER Mk III 09.88 - 11.95
CC/Hatchback/avec hayon

Lagerung, Lenker / Control Arm-/Trailing Arm Bush
mit Zubehör / With accessories

(11) (209)

25351 01 — 90 495 046

ALL TYPES		Chass. R7 540516->, Chass. R5 112257->, Chass. R1 049315->

Stange/Strebe, Stabilisator / Link Stabiliser
Pendelstange / Suspension Rod
mit Zubehör / With accessories

(31) (95) (209)

12202 02 — 90 278 579
14722 01

1.6 i, 52 kW 1.6 i, 55 kW 1.6	09.93 - 11.95 09.88 - 11.95 09.88 - 05.93	Chass. M V 000001->, Chass. L 1 109054->, Chass. L 5 174281 - Chass. R 1 049314 ->Chass. R 5 112256 ->Chass. R 7 540515
1.8 2.0 i 2.0 i KAT 2.0 i 16V, 100 kW 2.0 i 16V, 110 kW 1.7 TD	09.88 - 10.90 09.88 - 10.92 09.90 - 11.95 09.93 - 11.95 09.88 - 11.95 09.88 - 11.95	->Chass. R 7 540515, ->Chass. R 1 049314, ->Chass. R 5 112256
2.5 V6	09.88 - 06.94	->Chass. R 7 540515, ->Chass. R 5 112256, ->Chass. R 1 049314
1.8 i KAT	03.90 - 11.95	

Stange/Strebe, Stabilisator / Link Stabiliser
Pendelstange / Suspension Rod
mit Zubehör / With accessories

(31) (95) (209)

12203 04 — 90 495 045
14722 01

1.4 S 1.6 i, 52 kW 1.6 i, 55 kW 1.8 i KAT 2.0 i KAT 2.0 i 16V, 100 kW 2.0 i 16V, 110 kW 2.5 V6 1.7 D, 44 kW	09.88 - 11.95 09.93 - 11.95 09.88 - 11.95 03.90 - 11.95 09.90 - 11.95 09.93 - 11.95 09.88 - 11.95 09.88 - 06.94 07.92 - 11.95	Chass. R 1 049314->, Chass. R 5 112256->, Chass. R 7 540515->

Stange/Strebe, Stabilisator / Link Stabiliser
Pendelstange / Suspension Rod

(31) (95)

12204 02 — 90 278 577
14722 01

1.7 D, 42 kW	09.88 - 09.92	->Chass. R 7 540515 ->Chass. R 1 049314
1.4 S	09.88 - 11.95	->Chass. R 7 540515 ->Chass. L 5 174280 ->Chass. R 1 049314
1.6 i, 55 kW 1.6	09.88 - 11.95 09.88 - 05.93	->Chass. L 5 174280 ->Chass. L V 999999 ->Chass. L 1 109053
2.5 V6	09.88 - 06.94	->Chass. R 7 540515 ->Chass. R 5 112256 ->Chass. R 1 049314
1.7 D, 44 kW	07.92 - 11.95	->Chass. R 7 540515 ->Chass. R 1 049314 ->Chass. R 5 112256

Stabilisatorlager / Anti-roll Bar Bush Kit
Innendurchmesser [mm] / Inner Diameter [mm]: 8,5

(29) (74) (x4)

14722 01 — 2 875 013

ALL TYPES	

Lagerung, Lenker / Control Arm-/Trailing Arm Bush
für Schräglenker / For semi-trailing arm

(11) (182) (x2)

26096 01 — 90 223 456

ALL TYPES	

ZF Friedrichshafen AG | ZF Services | Obere Weiden 12 | 97424 Schweinfurt | Germany | info.zf-services@zf.com | www.zf.com

CAVALIER Mk III 09.88 - 11.95
CC/Hatchback/avec hayon

	Achskörperlager / Hub Carrier Bush ALL TYPES	(1)		->Chass. N5999999 ->Chass. NV999999 ->Chass. N1999999 für Fahrzeuge mit ABS / For vehicles with ABS	(120)	**14726 01** 90 305 431 90 372 559
	Achskörperlager / Hub Carrier Bush ALL TYPES	(1)		->Chass. N5999999 ->Chass. NV999999 ->Chass. N1999999		**16062 01** 90 344 207
	Achskörperlager / Hub Carrier Bush ALL TYPES	(1)		->Chass. N5999999 ->Chass. NV999999 ->Chass. N1999999 für Fahrzeuge ohne ABS / For vehicles without ABS	(152)	**23565 01** 90 189 050

COMBO Mk I (B) 07.94 - 10.01

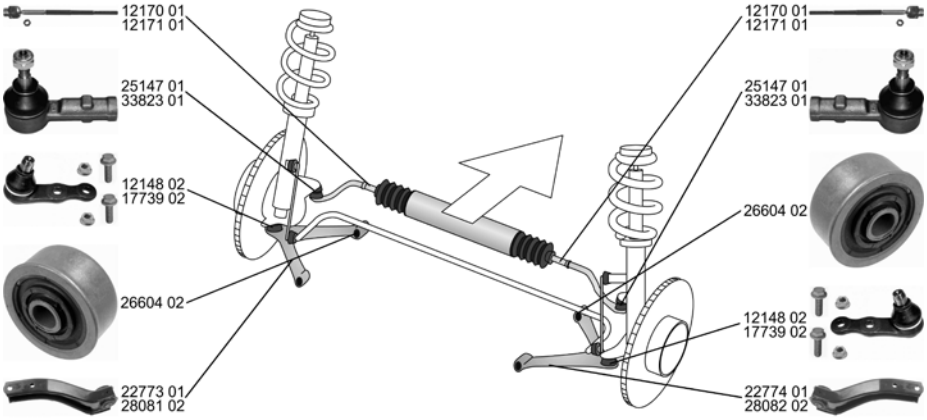

	Spurstangenkopf / Tie Rod End mit Zubehör / With accessories mit Rechtsgewinde / with right-hand thread Innengewinde [mm] / Inner Thread [mm]: M12x1,5 ALL TYPES	(28) (209) (206) (75)		Chass. V6066280->Chass. V4166926->Chass. V3023598->		**25147 01** 93 192 446
	Spurstangenkopf / Tie Rod End Innengewinde [mm] / Inner Thread [mm]: M12x1,5 ALL TYPES	(28) (75)		->Chass. V 6 066279 ->Chass. V 3 023597 ->Chass. V 4 166925		**33823 01** 26 087 868
	Axialgelenk, Spurstange / Tie Rod Axle Joint mit Zubehör / With accessories mit Rechtsgewinde / with right-hand thread Aussengewinde [mm] / Outer Thread [mm]: M12x1,5 Innengewinde [mm] / Inner Thread [mm]: M14x1,5 ALL TYPES	(5) (209) (206) (41) (75)				**12170 01** 93 192 445
	Axialgelenk, Spurstange / Tie Rod Axle Joint mit Rechtsgewinde / with right-hand thread ALL TYPES	(5) (206)				**12171 01** 26 032 284

VAUXHALL

COMBO Mk I (B) 07.94 - 10.01

Faltenbalg, Lenkung / Bellow, steering Innendurchmesser 1 [mm] / Inner Diameter 1 [mm]: 12 Innendurchmesser 2 [mm] / Inner Diameter 2 [mm]: 50	(7) (72) (73)			**30130 01**	**26 010 029**
ALL TYPES		---------- elektrisch / Electric	(113)		
Faltenbalg, Lenkung / Bellow, steering Innendurchmesser 1 [mm] / Inner Diameter 1 [mm]: 12 Innendurchmesser 2 [mm] / Inner Diameter 2 [mm]: 49	(7) (72) (73)			**30161 01**	**26 032 286**
ALL TYPES					
Faltenbalg, Lenkung / Bellow, steering Innendurchmesser 1 [mm] / Inner Diameter 1 [mm]: 12 Innendurchmesser 2 [mm] / Inner Diameter 2 [mm]: 50	(7) (72) (73)			**30252 01**	**93 192 432**
ALL TYPES					
Lenker, Radaufhängung / Track Control Arm Querlenker / Control Arm ohne Trag-/Führungsgelenk / Without ball joint mit Gummilager / with rubber mounting	(15) (96) (230) (200)			**22773 01** 16056 02	**90 542 572**
ALL TYPES		Chass. V6066280->Chass. V4166926->Chass. V3023598->			
Lenker, Radaufhängung / Track Control Arm Querlenker / Control Arm ohne Trag-/Führungsgelenk / Without ball joint mit Gummilager / with rubber mounting	(15) (96) (230) (200)			**22774 01** 16056 02	**90 542 573**
ALL TYPES		Chass. V6066280->Chass. V3023598->Chass. V4166926->			
Lenker, Radaufhängung / Track Control Arm Querlenker / Control Arm mit Gummilager / with rubber mounting mit Befestigungsmaterial / with fastening material	(15) (96) (200) (198)			**28081 02** 16056 02	**90 511 260**
ALL TYPES		->Chass. V6 066279->Chass. V4 166925->Chass. V3 023597			
Lenker, Radaufhängung / Track Control Arm Querlenker / Control Arm mit Gummilager / with rubber mounting mit Befestigungsmaterial / with fastening material	(15) (96) (200) (198)			**28082 02** 16056 02	**90 511 261**
ALL TYPES		->Chass. V6 066279->Chass. V3 023597->Chass. V4 166925			
Trag-/Führungsgelenk / Ball Joint mit Befestigungsmaterial / with fastening material	(32) (198)			**12148 02**	**90 444 294**
ALL TYPES		->Chass. V3023597->Chass. V6066279->Chass. V4166925			
Trag-/Führungsgelenk / Ball Joint	(32)			**17739 02**	**90 542 574**
ALL TYPES		Chass. V3023598->Chass. V6066280->Chass. V4166925->			
Lagerung, Lenker / Control Arm-/Trailing Arm Bush Zugstange / Pull Rod	(11) (108)			**26604 02**	**90 539 057**
ALL TYPES					

COMBO Mk I (B) 07.94 - 10.01

	Stabilisatorlager / Anti-roll Bar Bush Kit ALL TYPES	(29)			**23711 01** 90 447 946

COMBO Mk II (C) 09.01 -

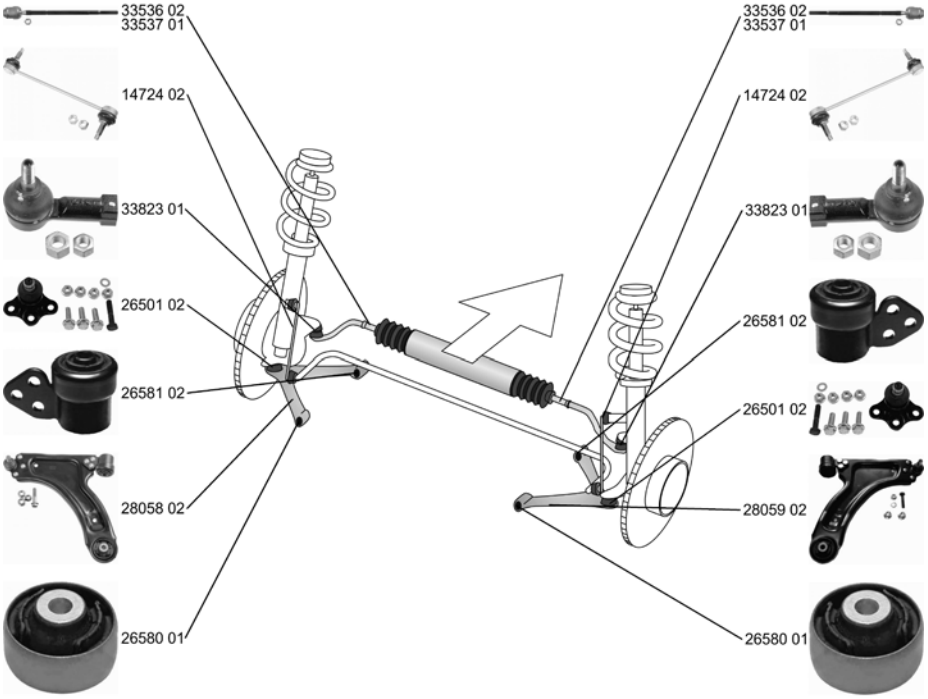

	Spurstangenkopf / Tie Rod End Innengewinde [mm] / Inner Thread [mm]: M12x1,5 ALL TYPES	(28) (75)			**33823 01** 26 087 868
	Axialgelenk, Spurstange / Tie Rod Axle Joint Gewindemaß 1 / Thread Measurement 1: M14x1,5 Gewindemaß 2 / Thread Measurement 2: M12x1,5 1.7 CDTI 16V 12.04 -	(5) (64) (65)			**33536 02** 93 192 420
	Axialgelenk, Spurstange / Tie Rod Axle Joint Aussengewinde [mm] / Outer Thread [mm]: M12x1,5 Gewindemaß / Thread Size: M14x1,5 ALL TYPES ausser/except for : 1.7 CDTI 16V 12.04 -	(5) (41) (63)			**33537 01** 93 192 418
	Faltenbalg, Lenkung / Bellow, steering Innendurchmesser 1 [mm] / Inner Diameter 1 [mm]: 12 Innendurchmesser 2 [mm] / Inner Diameter 2 [mm]: 50 ALL TYPES	(7) (72) (73)			**30252 01** 93 192 432
	Lenker, Radaufhängung / Track Control Arm mit Gummilager / with rubber mounting mit Befestigungsmaterial / with fastening material Querlenker / Control Arm ALL TYPES	(15) (200) (198) (96)	für Fahrzeuge ohne Schlechtwegeausführung / For vehicles without off-road suspension	(163)	**28058 02** 13 140 037 26501 02 26580 01 26581 02

VAUXHALL

COMBO Mk II (C) 09.01 -

Lenker, Radaufhängung / Track Control Arm mit Gummilager / with rubber mounting mit Befestigungsmaterial / with fastening material Querlenker / Control Arm	(15) (200) (198) (96)			**28059 02** 13 140 038 26501 02 26580 01 26581 02
ALL TYPES		für Fahrzeuge ohne Schlechtwegeausführung / For vehicles without off-road suspension	(163)	
Trag-/Führungsgelenk / Ball Joint	(32)			**26501 02** 9 196 394
ALL TYPES				
Lagerung, Lenker / Control Arm-/Trailing Arm Bush	(11)			**26580 01** 13 138 151
ALL TYPES				
Lagerung, Lenker / Control Arm-/Trailing Arm Bush mit Zubehör / With accessories	(11) (209)			**26581 02** 93 188 302
ALL TYPES				
Stange/Strebe, Stabilisator / Link Stabiliser Pendelstange / Suspension Rod mit Zubehör / With accessories	(31) (95) (209)			**14724 02** 90 496 116
ALL TYPES				
Achskörperlager / Hub Carrier Bush	(1)			**26582 01** 93 325 969
ALL TYPES				

CORSA Mk II (B) 03.93 - 09.00

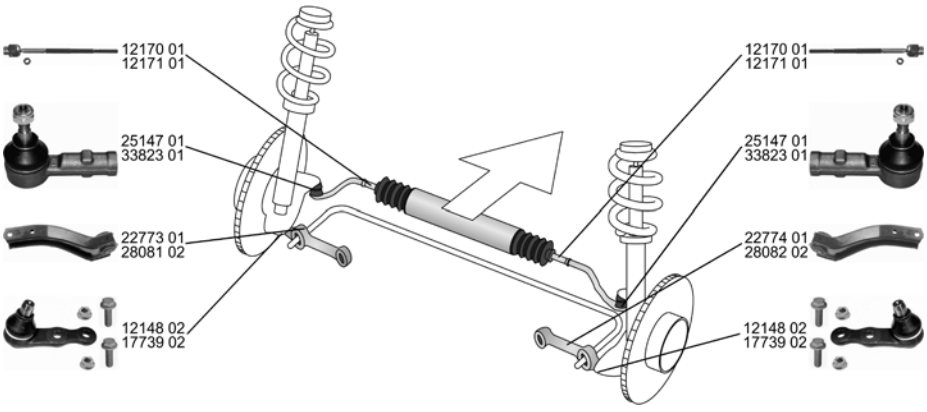

Spurstangenkopf / Tie Rod End mit Zubehör / With accessories mit Rechtsgewinde / with right-hand thread Innengewinde [mm] / Inner Thread [mm]: M12x1,5	(28) (209) (206) (75)			**25147 01** 93 192 446
ALL TYPES		Chass. V6066280->
Chass. V4166926->
Chass. V3023598->		

CORSA Mk II (B) 03.93 - 09.00

Spurstangenkopf / Tie Rod End Innengewinde [mm] / Inner Thread [mm]: M12x1,5	(28) (75)			**33823 01** **26 087 868**
ALL TYPES ausser/except for : 1.2 i 16V 03.98 - 09.00		->Chass. V6066279 ->Chass. V4166925 ->Chass. V3023597		
Axialgelenk, Spurstange / Tie Rod Axle Joint mit Zubehör / With accessories mit Rechtsgewinde / with right-hand thread Aussengewinde [mm] / Outer Thread [mm]: M12x1,5 Innengewinde [mm] / Inner Thread [mm]: M14x1,5	(5) (209) (206) (41) (75)			**12170 01** **93 192 445**
ALL TYPES				
Axialgelenk, Spurstange / Tie Rod Axle Joint mit Rechtsgewinde / with right-hand thread	(5) (206)			**12171 01** **26 032 284**
ALL TYPES				
Faltenbalg, Lenkung / Bellow, steering Innendurchmesser 1 [mm] / Inner Diameter 1 [mm]: 12 Innendurchmesser 2 [mm] / Inner Diameter 2 [mm]: 50	(7) (72) (73)			**30130 01** **26 010 029**
ALL TYPES				
Faltenbalg, Lenkung / Bellow, steering Innendurchmesser 1 [mm] / Inner Diameter 1 [mm]: 12 Innendurchmesser 2 [mm] / Inner Diameter 2 [mm]: 49	(7) (72) (73)			**30161 01** **26 032 286**
ALL TYPES				
Lenker, Radaufhängung / Track Control Arm Querlenker / Control Arm ohne Trag-/Führungsgelenk / Without ball joint mit Gummilager / with rubber mounting	(15) (96) (230) (200)			**22773 01** **90 542 572** 16056 02
ALL TYPES		Chass. V6066280->Chass. V4166926->Chass. V3023598->		
Lenker, Radaufhängung / Track Control Arm Querlenker / Control Arm ohne Trag-/Führungsgelenk / Without ball joint mit Gummilager / with rubber mounting	(15) (96) (230) (200)			**22774 01** **90 542 573** 16056 02
ALL TYPES		Chass. V6066280->Chass. V3023598->Chass. V4166926->		
Lenker, Radaufhängung / Track Control Arm Querlenker / Control Arm mit Gummilager / with rubber mounting mit Befestigungsmaterial / with fastening material	(15) (96) (200) (198)			**28081 02** **90 511 260** 16056 02
ALL TYPES		->Chass. V6 066279 ->Chass. V4 166925 ->Chass. V3 023597		
Lenker, Radaufhängung / Track Control Arm Querlenker / Control Arm mit Gummilager / with rubber mounting mit Befestigungsmaterial / with fastening material	(15) (96) (200) (198)			**28082 02** **90 511 261** 16056 02
ALL TYPES		->Chass. V6 066279 ->Chass. V3 023597 ->Chass. V4 166925		
Trag-/Führungsgelenk / Ball Joint mit Befestigungsmaterial / with fastening material	(32) (198)			**12148 02** **90 444 294**
ALL TYPES		->Chass. V3023597		

VAUXHALL

CORSA Mk II (B) 03.93 - 09.00

	Trag-/Führungsgelenk / Ball Joint ALL TYPES	(32)		Chass. V3023598-> Chass. V6066280-> Chass. V4166926->		**17739 02** **90 542 574**
	Lagerung, Lenker / Control Arm-/Trailing Arm Bush für Querlenker / For control arm ALL TYPES	(11) (180)	(x2)			**16056 02** **90 445 097**
	Lagerung, Lenker / Control Arm-/Trailing Arm Bush Zugstange / Pull Rod ALL TYPES	(11) (108)		Chass. V6 066280-> Chass. V4 166926-> Chass. V3 023598->		**26604 02** **90 539 057**
	Stabilisatorlager / Anti-roll Bar Bush Kit ALL TYPES	(29)				**23711 01** **90 447 946**

CORSAVAN Mk II (B) 01.94 - 09.00

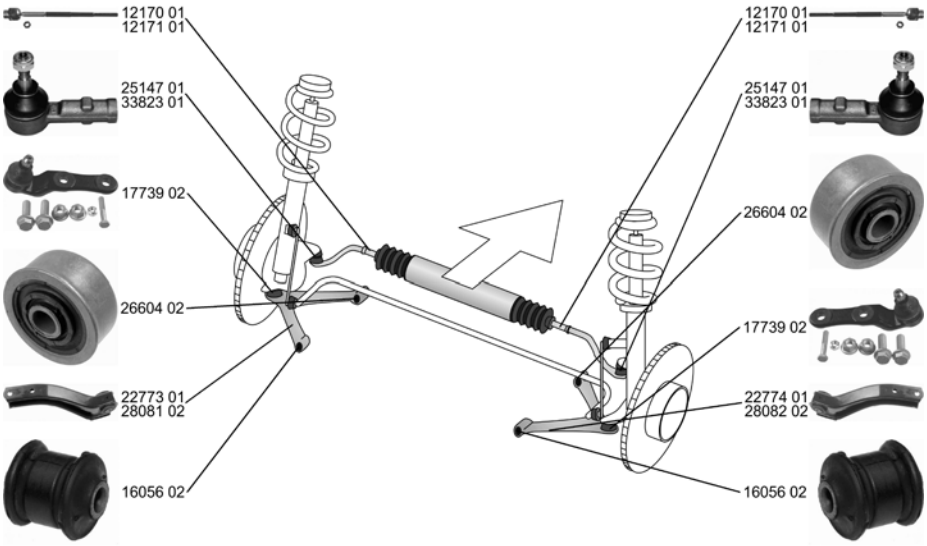

	Spurstangenkopf / Tie Rod End mit Zubehör / With accessories mit Rechtsgewinde / with right-hand thread Innengewinde [mm] / Inner Thread [mm]: M12x1,5 ALL TYPES	(28) (209) (206) (75)		Chass. V3023597-> Chass. V4166925-> Chass. V6066279->		**25147 01** **93 192 446**
	Spurstangenkopf / Tie Rod End Innengewinde [mm] / Inner Thread [mm]: M12x1,5 ALL TYPES	(28) (75)		->Chass. V3023597 ->Chass. V4166925 ->Chass. V6066279		**33823 01** **26 087 868**

ZF Friedrichshafen AG | ZF Services | Obere Weiden 12 | 97424 Schweinfurt | Germany | info.zf-services@zf.com | www.zf.com

CORSAVAN Mk II (B) 01.94 - 09.00

Axialgelenk, Spurstange / Tie Rod Axle Joint mit Zubehör / With accessories mit Rechtsgewinde / with right-hand thread Aussengewinde [mm] / Outer Thread [mm]: M12x1,5 Innengewinde [mm] / Inner Thread [mm]: M14x1,5	(5) (209) (206) (41) (75)			**12170 01** **93 192 445**
ALL TYPES				
Axialgelenk, Spurstange / Tie Rod Axle Joint mit Rechtsgewinde / with right-hand thread	(5) (206)			**12171 01** **26 032 284**
ALL TYPES				
Faltenbalg, Lenkung / Bellow, steering Innendurchmesser 1 [mm] / Inner Diameter 1 [mm]: 12 Innendurchmesser 2 [mm] / Inner Diameter 2 [mm]: 50	(7) (72) (73)			**30130 01** **26 010 029**
1.4 i 01.94 - 09.00 1.7 D 01.94 - 09.00		----------		
		elektrisch / Electric	(113)	
Faltenbalg, Lenkung / Bellow, steering Innendurchmesser 1 [mm] / Inner Diameter 1 [mm]: 12 Innendurchmesser 2 [mm] / Inner Diameter 2 [mm]: 49	(7) (72) (73)			**30161 01** **26 032 286**
ALL TYPES				
Lenker, Radaufhängung / Track Control Arm Querlenker / Control Arm ohne Trag-/Führungsgelenk / Without ball joint mit Gummilager / with rubber mounting	(15) (96) (230) (200)			**22773 01** **90 542 572** 16056 02
1.4 i 01.94 - 09.00 1.7 D 01.94 - 09.00				
Lenker, Radaufhängung / Track Control Arm Querlenker / Control Arm ohne Trag-/Führungsgelenk / Without ball joint mit Gummilager / with rubber mounting	(15) (96) (230) (200)			**22774 01** **90 542 573** 16056 02
1.4 i 01.94 - 09.00 1.7 D 01.94 - 09.00				
Lenker, Radaufhängung / Track Control Arm Querlenker / Control Arm mit Gummilager / with rubber mounting mit Befestigungsmaterial / with fastening material	(15) (96) (200) (198)			**28081 02** **90 511 260** 16056 02
1.4 i 01.94 - 09.00 1.7 D 01.94 - 09.00		->Chass. V6 066279 ->Chass. V4 166925 ->Chass. V3 023597		
Lenker, Radaufhängung / Track Control Arm Querlenker / Control Arm mit Gummilager / with rubber mounting mit Befestigungsmaterial / with fastening material	(15) (96) (200) (198)			**28082 02** **90 511 261** 16056 02
1.4 i 01.94 - 09.00 1.7 D 01.94 - 09.00		->Chass. V6 066279 ->Chass. V3 023597 ->Chass. V4 166925		
Trag-/Führungsgelenk / Ball Joint	(32)			**17739 02** **90 542 574**
ALL TYPES				
Lagerung, Lenker / Control Arm-/Trailing Arm Bush für Querlenker / For control arm	(11) (180)	(x2)		**16056 02** **90 445 097**
ALL TYPES				

VAUXHALL

CORSAVAN Mk II (B) 01.94 - 09.00

	Lagerung, Lenker / Control Arm-/Trailing Arm Bush Zugstange / Pull Rod	(11) (108)			**26604 02** **90 539 057**
	ALL TYPES		Chass. V6 066280-> Chass. V4 166926-> Chass. V3 023598->		
	Stabilisatorlager / Anti-roll Bar Bush Kit	(29)			**23711 01** **90 447 946**
	ALL TYPES				

CORSA Cabrio/Convertible 01.98 -

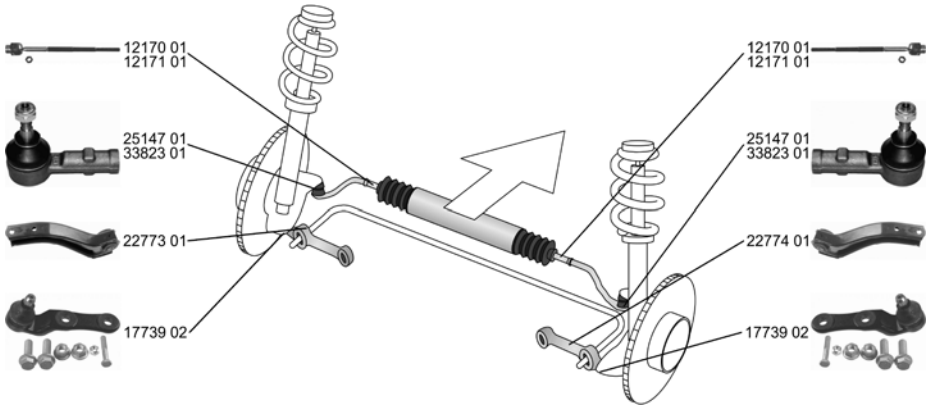

	Spurstangenkopf / Tie Rod End mit Zubehör / With accessories mit Rechtsgewinde / with right-hand thread Innengewinde [mm] / Inner Thread [mm]: M12x1,5	(28) (209) (206) (75)			**25147 01** **93 192 446**
	ALL TYPES		Chass. V6066280-> Chass. V3023598-> Chass. V4166926->		
	Spurstangenkopf / Tie Rod End Innengewinde [mm] / Inner Thread [mm]: M12x1,5	(28) (75)			**33823 01** **26 087 868**
	ALL TYPES				
	Axialgelenk, Spurstange / Tie Rod Axle Joint mit Zubehör / With accessories mit Rechtsgewinde / with right-hand thread Aussengewinde [mm] / Outer Thread [mm]: M12x1,5 Innengewinde [mm] / Inner Thread [mm]: M14x1,5	(5) (209) (206) (41) (75)			**12170 01** **93 192 445**
	ALL TYPES				
	Axialgelenk, Spurstange / Tie Rod Axle Joint mit Rechtsgewinde / with right-hand thread	(5) (206)			**12171 01** **26 032 284**
	ALL TYPES				
	Faltenbalg, Lenkung / Bellow, steering Innendurchmesser 1 [mm] / Inner Diameter 1 [mm]: 12 Innendurchmesser 2 [mm] / Inner Diameter 2 [mm]: 50	(7) (72) (73)			**30130 01** **26 010 029**
	ALL TYPES		---------- elektrisch / Electric	(113)	

VAUXHALL

CORSA Cabrio/Convertible 01.98 -

	Faltenbalg, Lenkung / Bellow, steering Innendurchmesser 1 [mm] / Inner Diameter 1 [mm]: 12 Innendurchmesser 2 [mm] / Inner Diameter 2 [mm]: 49	(7) (72) (73)			**30161 01** **26 032 286**
	ALL TYPES				
	Lenker, Radaufhängung / Track Control Arm Querlenker / Control Arm ohne Trag-/Führungsgelenk / Without ball joint mit Gummilager / with rubber mounting	(15) (96) (230) (200)			**22773 01** **90 542 572** 16056 02
	ALL TYPES		Chass. V6066280->* Chass. V3023598->* Chass. V4166926->		
	Lenker, Radaufhängung / Track Control Arm Querlenker / Control Arm ohne Trag-/Führungsgelenk / Without ball joint mit Gummilager / with rubber mounting	(15) (96) (230) (200)			**22774 01** **90 542 573** 16056 02
	ALL TYPES		Chass. V6066280->* Chass. V4166926->* Chass. V3023598->		
	Trag-/Führungsgelenk / Ball Joint	(32)			**17739 02** **90 542 574**
	ALL TYPES		Chass. V3023598->* Chass. V6066280->* Chass. V4166926->		
	Lagerung, Lenker / Control Arm-/Trailing Arm Bush für Querlenker / For control arm	(11) (180)	(x2)		**16056 02** **90 445 097**
	ALL TYPES				
	Lagerung, Lenker / Control Arm-/Trailing Arm Bush Zugstange / Pull Rod	(11) (108)			**26604 02** **90 539 057**
	ALL TYPES		Chass. V6 066280->* Chass. V3 023598->* Chass. V4 166926->		

VAUXHALL

CORSA Mk III (C) 08.00 - 09.06

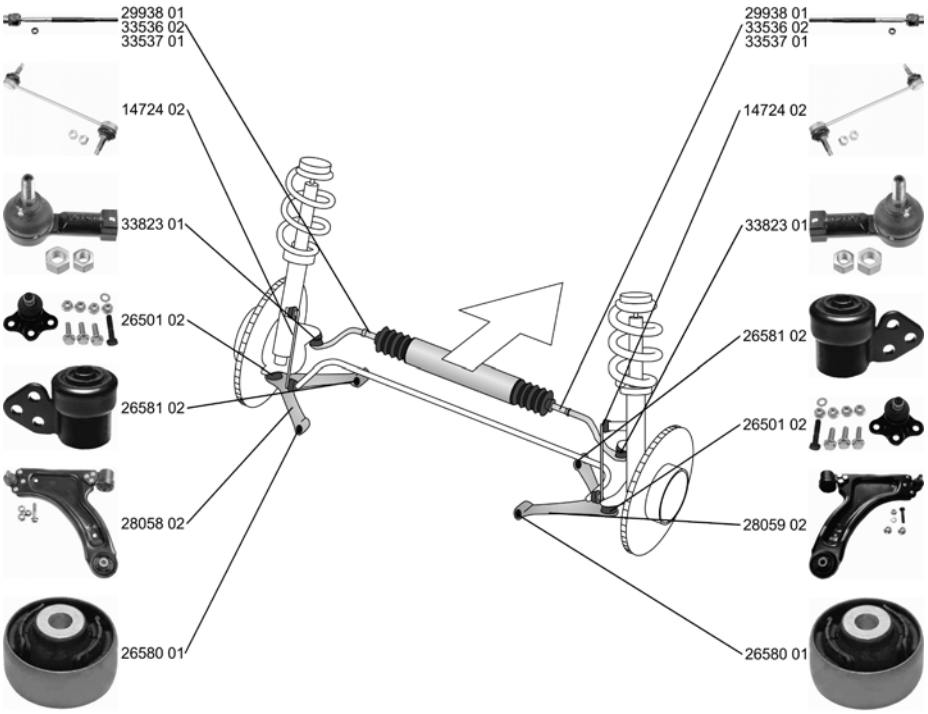

	Spurstangenkopf / Tie Rod End Innengewinde [mm] / Inner Thread [mm]: M12x1,5 ALL TYPES	(28) (75)			**33823 01** **26 087 868**
	Axialgelenk, Spurstange / Tie Rod Axle Joint Gewindemaß / Thread Size: M14x1,5 Aussengewinde [mm] / Outer Thread [mm]: M12x1,5 ALL TYPES	(5) (63) (41)			**29938 01** **93 182 421**
	Axialgelenk, Spurstange / Tie Rod Axle Joint Gewindemaß 1 / Thread Measurement 1: M14x1,5 Gewindemaß 2 / Thread Measurement 2: M12x1,5 ALL TYPES ausser/except for : 1.7 CDTI 16V 08.00 - 09.06	(5) (64) (65)		->Chass. 36999999 ->Chass. 33999999 ->Chass. 34999999	**33536 02** **93 192 420**
	Axialgelenk, Spurstange / Tie Rod Axle Joint Aussengewinde [mm] / Outer Thread [mm]: M12x1,5 Gewindemaß / Thread Size: M14x1,5 1.7 CDTI 16V 08.00 - 09.06	(5) (41) (63)		Chass. 43000001->
Chass. 44000001->
Chass. 46000001->	**33537 01** **93 192 418**
	Faltenbalg, Lenkung / Bellow, steering Innendurchmesser 1 [mm] / Inner Diameter 1 [mm]: 12 Innendurchmesser 2 [mm] / Inner Diameter 2 [mm]: 50 ALL TYPES	(7) (72) (73)			**30252 01** **93 192 432**

VAUXHALL

CORSA Mk III (C) 08.00 - 09.06

	Lenker, Radaufhängung / Track Control Arm mit Gummilager / with rubber mounting mit Befestigungsmaterial / with fastening material Querlenker / Control Arm		(15) (200) (198) (96)			**28058 02** 13 140 037 26501 02 26580 01 26581 02
	1.0 12V, 43 kW 1.0 12V, 44 kW 1.2 16V 1.2 16V Dualfuel 1.4 16V 1.4 Twinport 1.3 CDTI 16V 1.7 CDTI 16V	09.00 - 10.03 11.03 - 09.00 - 07.04 08.01 - 07.04 09.00 - 06.03 - 08.00 - 09.06 08.00 - 09.06		für Fahrzeuge ohne Schlechtwegeausführung / For vehicles without off-road suspension für Fahrzeuge ohne Sportfahrwerk / For vehicles without sports suspension	(163) (164)	
	1.8 16V 1.7 DI 16V 1.7 DTI 16V	08.00 - 09.06 08.00 - 09.06 08.00 - 09.06		für Fahrzeuge ohne Schlechtwegeausführung / For vehicles without off-road suspension für Fahrzeuge ohne Sportfahrwerk / For vehicles without sports suspension ->Chass. 14999999 ->Chass. 16999999	(163) (164)	
	Lenker, Radaufhängung / Track Control Arm mit Gummilager / with rubber mounting mit Befestigungsmaterial / with fastening material Querlenker / Control Arm		(15) (200) (198) (96)			**28059 02** 13 140 038 26501 02 26580 01 26581 02
	1.0 12V, 43 kW 1.0 12V, 44 kW 1.2 16V 1.2 16V Dualfuel 1.4 16V 1.4 Twinport 1.3 CDTI 16V 1.7 CDTI 16V	09.00 - 10.03 11.03 - 09.00 - 07.04 08.01 - 07.04 09.00 - 06.03 - 08.00 - 09.06 08.00 - 09.06		für Fahrzeuge ohne Schlechtwegeausführung / For vehicles without off-road suspension für Fahrzeuge ohne Sportfahrwerk / For vehicles without sports suspension	(163) (164)	
	1.8 16V 1.7 DI 16V 1.7 DTI 16V	08.00 - 09.06 08.00 - 09.06 08.00 - 09.06		für Fahrzeuge ohne Schlechtwegeausführung / For vehicles without off-road suspension für Fahrzeuge ohne Sportfahrwerk / For vehicles without sports suspension ->Chass. 14999999 ->Chass. 16999999	(163) (164)	
	Trag-/Führungsgelenk / Ball Joint		(32)			**26501 02** 9 196 394
	ALL TYPES					
	Lagerung, Lenker / Control Arm-/Trailing Arm Bush		(11)			**26580 01** 13 138 151
	ALL TYPES					
	Lagerung, Lenker / Control Arm-/Trailing Arm Bush mit Zubehör / With accessories		(11) (209)			**26581 02** 93 188 302
	ALL TYPES					
	Stange/Strebe, Stabilisator / Link Stabiliser Pendelstange / Suspension Rod mit Zubehör / With accessories		(31) (95) (209)			**14724 02** 90 496 116
	ALL TYPES					

VAUXHALL

CORSAVAN Mk III (C) 09.00 -

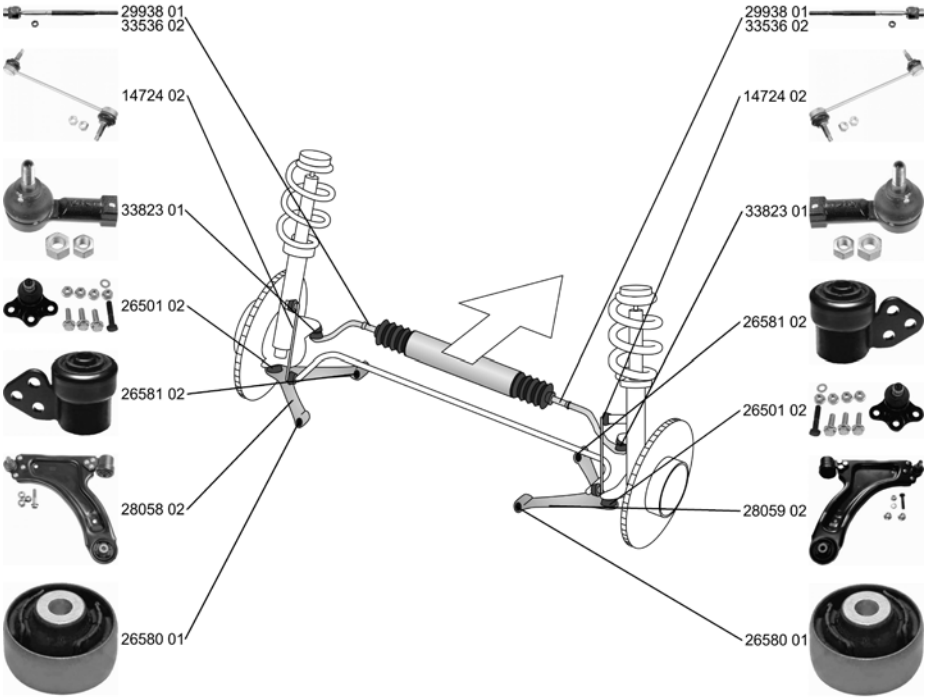

Spurstangenkopf / Tie Rod End Innengewinde [mm] / Inner Thread [mm]: M12x1,5	(28) (75)			**33823 01** **26 087 868**
ALL TYPES				
Axialgelenk, Spurstange / Tie Rod Axle Joint Gewindemaß / Thread Size: M14x1,5 Aussengewinde [mm] / Outer Thread [mm]: M12x1,5	(5) (63) (41)			**29938 01** **93 182 421**
ALL TYPES		->Chass. 36999999 ->Chass. 33999999 ->Chass. 34999999		
Axialgelenk, Spurstange / Tie Rod Axle Joint Gewindemaß 1 / Thread Measurement 1: M14x1,5 Gewindemaß 2 / Thread Measurement 2: M12x1,5	(5) (64) (65)			**33536 02** **93 192 420**
ALL TYPES		Chass. 43000001-> Chass. 44000001-> Chass. 46000001->		
Faltenbalg, Lenkung / Bellow, steering Innendurchmesser 1 [mm] / Inner Diameter 1 [mm]: 12 Innendurchmesser 2 [mm] / Inner Diameter 2 [mm]: 50	(7) (72) (73)			**30252 01** **93 192 432**
ALL TYPES				
Lenker, Radaufhängung / Track Control Arm mit Gummilager / with rubber mounting mit Befestigungsmaterial / with fastening material Querlenker / Control Arm	(15) (200) (198) (96)			**28058 02** **13 140 037** 26501 02 26580 01 26581 02
1.2 16V 09.00 - 1.2 16V Dualfuel 08.01 - 1.4 11.03 - 11.06 1.3 CDTI 16V 04.04 -		für Fahrzeuge ohne Schlechtwegeausführung / For vehicles without off-road suspension für Fahrzeuge ohne Sportfahrwerk / For vehicles without sports suspension	(163) (164)	
1.7 DI 16V 09.00 - 1.7 DTI 16V 09.00 -		für Fahrzeuge ohne Schlechtwegeausführung / For vehicles without off-road suspension für Fahrzeuge ohne Sportfahrwerk / For vehicles without sports suspension ->Chass. 14999999 ->Chass. 16999999	(163) (164)	

CORSAVAN Mk III (C) 09.00 -

Lenker, Radaufhängung / Track Control Arm mit Gummilager / with rubber mounting mit Befestigungsmaterial / with fastening material Querlenker / Control Arm		(15) (200) (198) (96)			**28059 02** 13 140 038 26501 02 26580 01 26581 02
1.2 16V 1.2 16V Dualfuel 1.4 1.3 CDTI 16V	09.00 - 08.01 - 11.03 - 11.06 04.04 -		für Fahrzeuge ohne Schlechtwegeausführung / For vehicles without off-road suspension für Fahrzeuge ohne Sportfahrwerk / For vehicles without sports suspension	(163) (164)	
1.7 DI 16V 1.7 DTI 16V	09.00 - 09.00 -		für Fahrzeuge ohne Schlechtwegeausführung / For vehicles without off-road suspension für Fahrzeuge ohne Sportfahrwerk / For vehicles without sports suspension ->Chass. 14999999 ->Chass. 16999999	(163) (164)	
Trag-/Führungsgelenk / Ball Joint ALL TYPES		(32)			**26501 02** 9 196 394
Lagerung, Lenker / Control Arm-/Trailing Arm Bush ALL TYPES		(11)			**26580 01** 13 138 151
Lagerung, Lenker / Control Arm-/Trailing Arm Bush mit Zubehör / With accessories ALL TYPES		(11) (209)			**26581 02** 93 188 302
Stange/Strebe, Stabilisator / Link Stabiliser Pendelstange / Suspension Rod mit Zubehör / With accessories ALL TYPES		(31) (95) (209)			**14724 02** 90 496 116

VAUXHALL

CORSA Mk IV (D) 07.06 -

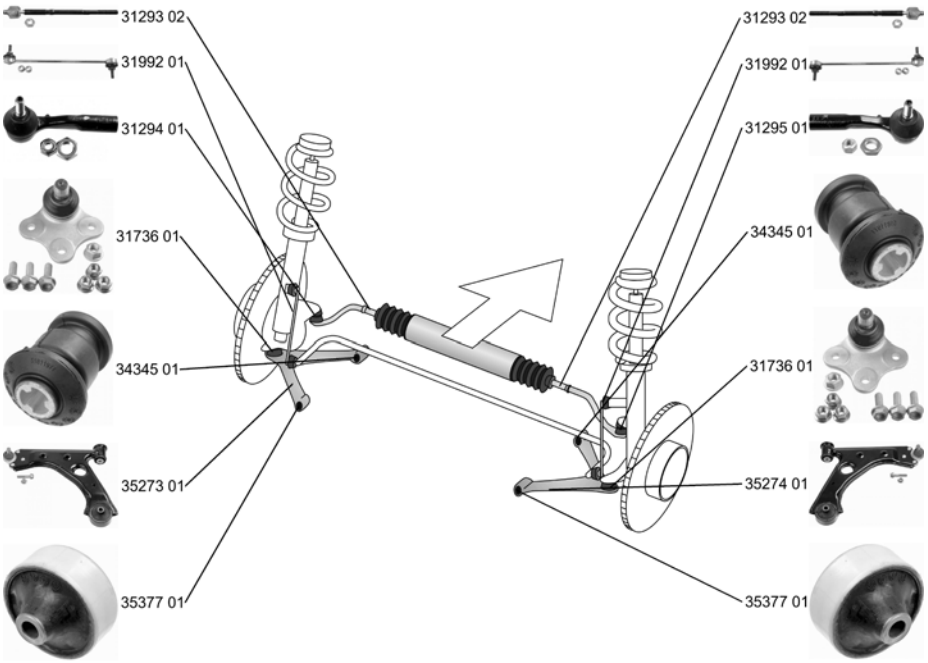

	Spurstangenkopf / Tie Rod End hängend / Suspended Gewindemaß / Thread Size: M10x1,5 Gewindemaß 1 / Thread Measurement 1: M14x1,5 ALL TYPES	(28) (193) (63) (64)			**31294 01** **93 196 541**
	Spurstangenkopf / Tie Rod End hängend / Suspended Gewindemaß / Thread Size: M10x1,5 Gewindemaß 1 / Thread Measurement 1: M14x1,5 ALL TYPES	(28) (193) (63) (64)			**31295 01** **93 196 542**
	Axialgelenk, Spurstange / Tie Rod Axle Joint Aussengewinde [mm] / Outer Thread [mm]: M14x1,5 Gewindemaß / Thread Size: M14x1,5 ALL TYPES	(5) (41) (63)			**31293 02** **93 189 022**
	Faltenbalg, Lenkung / Bellow, steering Innendurchmesser 1 [mm] / Inner Diameter 1 [mm]: 12 Innendurchmesser 2 [mm] / Inner Diameter 2 [mm]: 55 ALL TYPES	(7) (72) (73)			**33960 01** **93 189 041**
	Lenker, Radaufhängung / Track Control Arm Querlenker / Control Arm ALL TYPES	(15) (96)			**35273 01** **55 703 230** 34345 01 31736 01
	Lenker, Radaufhängung / Track Control Arm Querlenker / Control Arm ALL TYPES	(15) (96)			**35274 01** **55 703 231** 34345 01 31736 01

ZF Friedrichshafen AG | ZF Services | Obere Weiden 12 | 97424 Schweinfurt | Germany | info.zf-services@zf.com | www.zf.com

CORSA Mk IV (D) 07.06 -

	Trag-/Führungsgelenk / Ball Joint ALL TYPES	(32)			**31736 01** 93 190 907
	Lagerung, Lenker / Control Arm-/Trailing Arm Bush Aussendurchmesser [mm] / Outer Diameter [mm]: 42,3 Innendurchmesser [mm] / Inner Diameter [mm]: 19 ALL TYPES	(11) (39) (74)	(x2)		**34345 01** 13 260 666
	Lagerung, Lenker / Control Arm-/Trailing Arm Bush ALL TYPES	(11)			**35377 01** 13 167 940
	Stange/Strebe, Stabilisator / Link Stabiliser Pendelstange / Suspension Rod Rohr-Ø [mm] / Pipe Ø [mm]: 9 Gewindemaß / Thread Size: M10x1,5 ALL TYPES	(31) (95) (99) (63)			**31992 01** 13 321 280

CORSAVAN Mk IV (D) 07.06 -

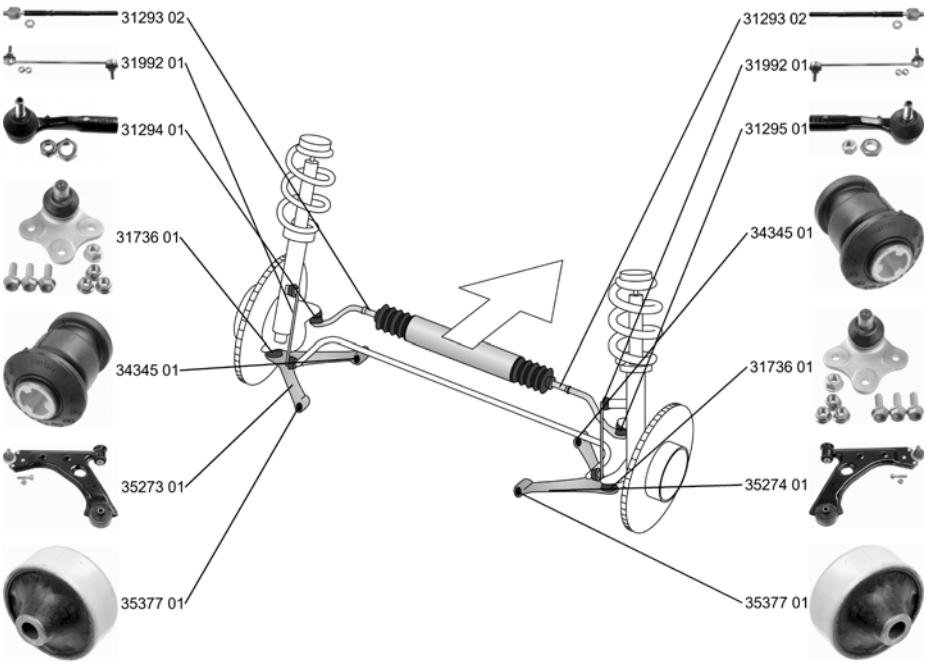

	Spurstangenkopf / Tie Rod End hängend / Suspended Gewindemaß / Thread Size: M10x1,5 Gewindemaß 1 / Thread Measurement 1: M14x1,5 ALL TYPES	(28) (193) (63) (64)			**31294 01** 93 196 541
	Spurstangenkopf / Tie Rod End hängend / Suspended Gewindemaß / Thread Size: M10x1,5 Gewindemaß 1 / Thread Measurement 1: M14x1,5 ALL TYPES	(28) (193) (63) (64)			**31295 01** 93 196 542
	Axialgelenk, Spurstange / Tie Rod Axle Joint Aussengewinde [mm] / Outer Thread [mm]: M14x1,5 Gewindemaß / Thread Size: M14x1,5 ALL TYPES	(5) (41) (63)			**31293 02** 93 189 022

VAUXHALL

CORSAVAN Mk IV (D) 07.06 -

	Faltenbalg, Lenkung / Bellow, steering Innendurchmesser 1 [mm] / Inner Diameter 1 [mm]: 12 Innendurchmesser 2 [mm] / Inner Diameter 2 [mm]: 55 ALL TYPES	(7) (72) (73)			**33960 01** **93 189 041**
	Lenker, Radaufhängung / Track Control Arm Querlenker / Control Arm ALL TYPES	(15) (96)			**35273 01** **55 703 230** 34345 01 31736 01
	Lenker, Radaufhängung / Track Control Arm Querlenker / Control Arm ALL TYPES	(15) (96)			**35274 01** **55 703 231** 34345 01 31736 01
	Trag-/Führungsgelenk / Ball Joint ALL TYPES	(32)			**31736 01** **93 190 907**
	Lagerung, Lenker / Control Arm-/Trailing Arm Bush Aussendurchmesser [mm] / Outer Diameter [mm]: 42,3 Innendurchmesser [mm] / Inner Diameter [mm]: 19 ALL TYPES	(11) (39) (74)	(x2)		**34345 01** **13 260 666**
	Lagerung, Lenker / Control Arm-/Trailing Arm Bush ALL TYPES	(11)			**35377 01** **13 167 940**
	Stange/Strebe, Stabilisator / Link Stabiliser Pendelstange / Suspension Rod Rohr-Ø [mm] / Pipe Ø [mm]: 9 Gewindemaß / Thread Size: M10x1,5 ALL TYPES	(31) (95) (99) (63)			**31992 01** **13 321 280**

ZF Friedrichshafen AG | ZF Services | Obere Weiden 12 | 97424 Schweinfurt | Germany | info.zf-services@zf.com | www.zf.com

FRONTERA Mk I (A) 03.92 - 10.98

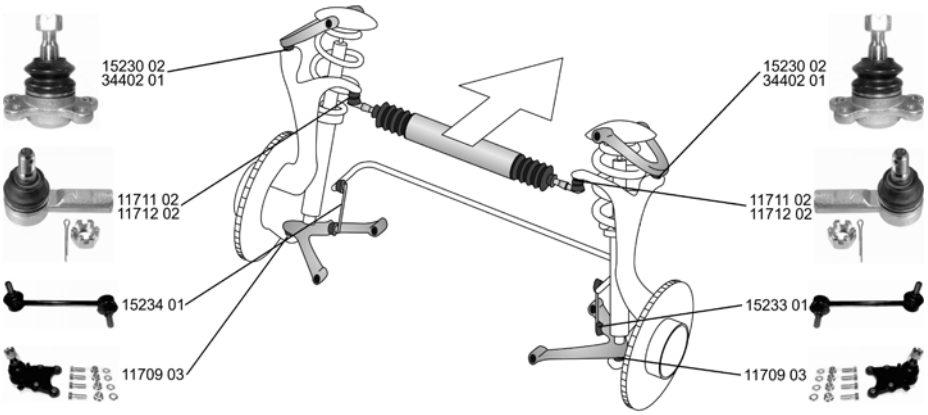

	Spurstangenkopf / Tie Rod End mit Rechtsgewinde / with right-hand thread ALL TYPES	(28) (206)			**11711 02** **94 459 480**
	Spurstangenkopf / Tie Rod End mit Linksgewinde / With left-hand thread ALL TYPES	(28) (204)			**11712 02** **97 020 954**
	Trag-/Führungsgelenk / Ball Joint ALL TYPES	(32)			**11709 03** **94 459 465**
	Trag-/Führungsgelenk / Ball Joint ALL TYPES	(32)	->Chass. SV720102		**15230 02** **94 459 453**
	Trag-/Führungsgelenk / Ball Joint ALL TYPES	(32)	Chass. SV720103->		**34402 01** **94 374 424**
	Stange/Strebe, Stabilisator / Link Stabiliser Pendelstange / Suspension Rod ALL TYPES	(31) (95)	Chass. SV720 103->		**15233 01** **97 018 227**
	Stange/Strebe, Stabilisator / Link Stabiliser Pendelstange / Suspension Rod ALL TYPES	(31) (95)	Chass. SV720 103->		**15234 01** **97 018 228**

VAUXHALL

FRONTERA Mk II (B) 10.98 - 10.04

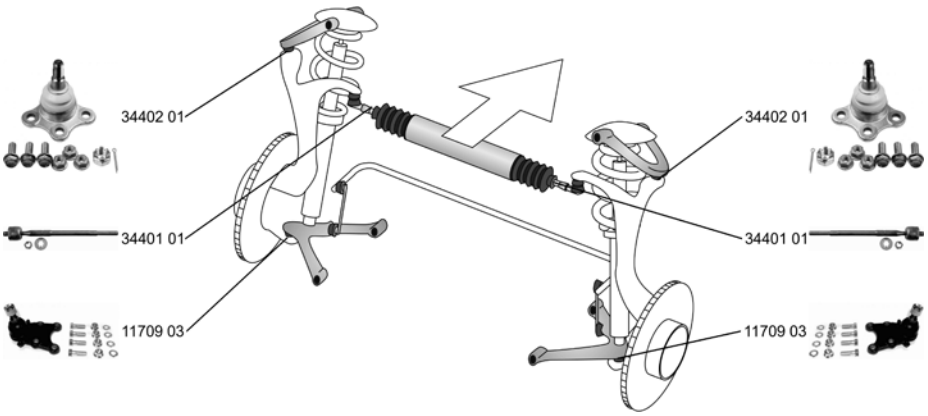

	Axialgelenk, Spurstange / Tie Rod Axle Joint Aussengewinde [mm] / Outer Thread [mm]: M14x1,5 Gewindemaß / Thread Size: M14x1,5 ALL TYPES	(5) (41) (63)			**34401 01** 97 184 819
	Trag-/Führungsgelenk / Ball Joint ALL TYPES	(32)			**11709 03** 94 459 465
	Trag-/Führungsgelenk / Ball Joint ALL TYPES	(32)			**34402 01** 94 374 424

FRONTERA Sport/open off-road vehicle/carrosserie ouverte 03.92 - 10.98

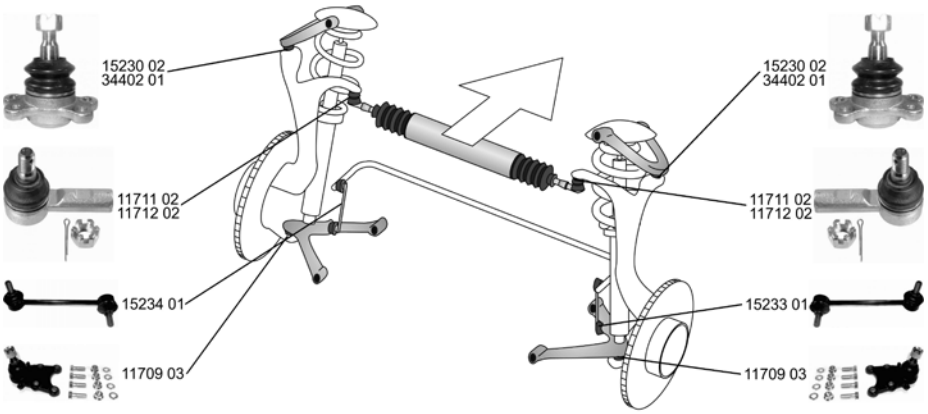

	Spurstangenkopf / Tie Rod End mit Rechtsgewinde / with right-hand thread ALL TYPES	(28) (206)			**11711 02** 94 459 480
	Spurstangenkopf / Tie Rod End mit Linksgewinde / With left-hand thread ALL TYPES	(28) (204)			**11712 02** 97 020 954

FRONTERA Sport/open off-road vehicle/carrosserie ouverte 03.92 - 10.98

	Trag-/Führungsgelenk / Ball Joint ALL TYPES	(32)			**11709 03**	**94 459 465**
	Trag-/Führungsgelenk / Ball Joint ALL TYPES	(32)	->Chass. SV720102		**15230 02**	**94 459 453**
	Trag-/Führungsgelenk / Ball Joint ALL TYPES	(32)	Chass. SV720103->		**34402 01**	**94 374 424**
	Stange/Strebe, Stabilisator / Link Stabiliser Pendelstange / Suspension Rod ALL TYPES	(31) (95)	Chass. SV720 103->		**15233 01**	**97 018 227**
	Stange/Strebe, Stabilisator / Link Stabiliser Pendelstange / Suspension Rod ALL TYPES	(31) (95)	Chass. SV720 103->		**15234 01**	**97 018 228**

INSIGNIA 07.08 -

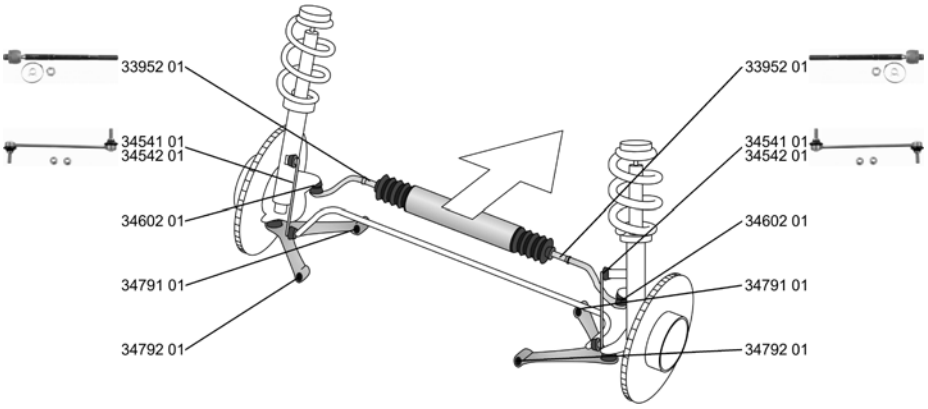

	Spurstangenkopf / Tie Rod End hängend / Suspended Gewindemaß / Thread Size: M12x1,75 Innengewinde [mm] / Inner Thread [mm]: M16x1,5 ALL TYPES	(28) (193) (63) (75)	nicht für / Not for:OPC nicht für / Not for:VXR	(210) (210)	**34602 01**	**13 272 000**
	Axialgelenk, Spurstange / Tie Rod Axle Joint Aussengewinde [mm] / Outer Thread [mm]: M16x1,5 Gewindemaß / Thread Size: M18x1,5 ALL TYPES	(5) (41) (63)	nicht für / Not for:OPC nicht für / Not for:VXR	(210) (210)	**33952 01**	**13 271 996**

VAUXHALL

INSIGHNIA 07.08 -

Faltenbalg, Lenkung / Bellow, steering Innendurchmesser 1 [mm] / Inner Diameter 1 [mm]: 16 Innendurchmesser 2 [mm] / Inner Diameter 2 [mm]: 54	(7) (72) (73)	⇔		**34641 01** **13 271 036**
ALL TYPES				
Lagerung, Lenker / Control Arm-/Trailing Arm Bush Innendurchmesser [mm] / Inner Diameter [mm]: 22,5 Aussendurchmesser [mm] / Outer Diameter [mm]: 56	(11) (74) (39)	⇔⇑(x2)		**34791 01** **13 219 090**
ALL TYPES		nicht für / Not for:OPC nicht für / Not for:VXR	(210) (210)	
Lagerung, Lenker / Control Arm-/Trailing Arm Bush Innendurchmesser [mm] / Inner Diameter [mm]: 22,25	(11) (74)	⇔⇓(x2)		**34792 01** **13 257 785**
ALL TYPES				
Stange/Strebe, Stabilisator / Link Stabiliser Pendelstange / Suspension Rod Gewindemaß / Thread Size: M12x1,75 Durchmesser [mm] / Diameter [mm]: 9	(31) (95) (63) (54)	⇔		**34541 01** **13 258 052**
ALL TYPES		für Fahrzeuge mit FlexRide-Fahrwerk / For vehicles with FlexRide suspension	(126)	
Stange/Strebe, Stabilisator / Link Stabiliser Pendelstange / Suspension Rod Gewindemaß / Thread Size: M12x1,75	(31) (95) (63)	⇔		**34542 01** **13 219 141**
ALL TYPES		für Fahrzeuge ohne FlexRide-Fahrwerk / For vehicles without FlexRide suspension	(154)	
Achsträgerlager / Mounting, axle bracket	(4)	⇔⇑(x2)		**35529 01** **13 219 070**
ALL TYPES				
Achsträgerlager / Mounting, axle bracket	(4)	⇔⇓(x2)		**35552 01** **13 318 428**
ALL TYPES				

Lagerung, Lenker / Control Arm-/Trailing Arm Bush Aussendurchmesser [mm] / Outer Diameter [mm]: 39,2 Innendurchmesser [mm] / Inner Diameter [mm]: 11,6	(11) (39) (74)	△⇔(x2)		**35523 01** **13 219 170**
ALL TYPES ausser/except for : 2.0 Turbo 4x4 07.08 - 2.8 V6 Turbo 4x4 07.08 - 2.0 CDTI 4x4, 118 kW 07.08 -				
Lagerung, Lenker / Control Arm-/Trailing Arm Bush Aussendurchmesser [mm] / Outer Diameter [mm]: 39,2 Innendurchmesser [mm] / Inner Diameter [mm]: 14,2	(11) (39) (74)	△⇔(x2)		**35524 01** **13 318 343**
ALL TYPES ausser/except for : 2.0 Turbo 4x4 07.08 - 2.8 V6 Turbo 4x4 07.08 - 2.0 CDTI 4x4, 118 kW 07.08 -				
Lagerung, Lenker / Control Arm-/Trailing Arm Bush	(11)	▽⇔⇓(x2)		**35525 01** **13 219 169**
ALL TYPES ausser/except for : 2.0 Turbo 4x4 07.08 - 2.8 V6 Turbo 4x4 07.08 - 2.0 CDTI 4x4, 118 kW 07.08 -				
Lagerung, Lenker / Control Arm-/Trailing Arm Bush Aussendurchmesser [mm] / Outer Diameter [mm]: 39,4 Innendurchmesser [mm] / Inner Diameter [mm]: 11,6	(11) (39) (74)	▽⇔⇑(x2)		**35526 01** **13 219 173**
ALL TYPES ausser/except for : 2.0 Turbo 4x4 07.08 - 2.8 V6 Turbo 4x4 07.08 - 2.0 CDTI 4x4, 118 kW 07.08 -				

INSIGNIA 07.08 -

Lagerung, Lenker / Control Arm-/Trailing Arm Bush Aussendurchmesser [mm] / Outer Diameter [mm]: 39,5 Innendurchmesser [mm] / Inner Diameter [mm]: 13,6	(11) (39) (74)	(x2)		**35527 01** **13 239 221**
ALL TYPES ausser/except for : 2.0 Turbo 4x4 07.08 - 2.8 V6 Turbo 4x4 07.08 - 2.0 CDTI 4x4, 118 kW 07.08 -				
Lagerung, Lenker / Control Arm-/Trailing Arm Bush	(11)	(x2)		**35528 01** **13 239 223**
ALL TYPES ausser/except for : 2.0 Turbo 4x4 07.08 - 2.8 V6 Turbo 4x4 07.08 - 2.0 CDTI 4x4, 118 kW 07.08 -				

INSIGNIA Sedan 07.08 -

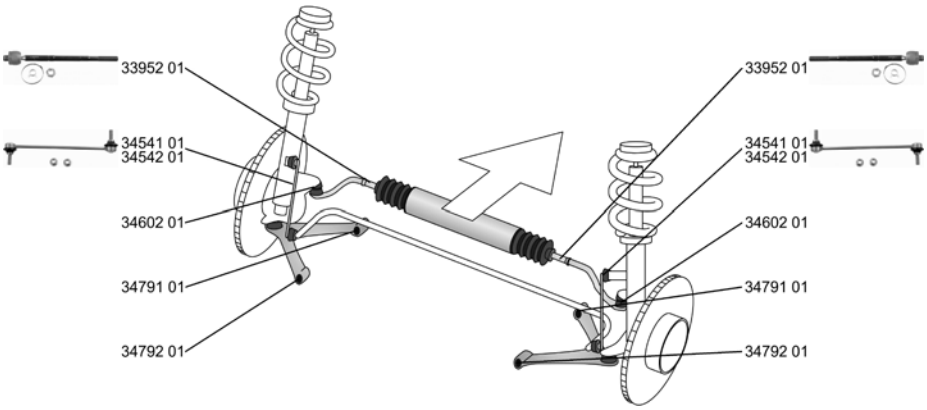

Spurstangenkopf / Tie Rod End hängend / Suspended Gewindemaß / Thread Size: M12x1,75 Innengewinde [mm] / Inner Thread [mm]: M16x1,5	(28) (193) (63) (75)			**34602 01** **13 272 000**
ALL TYPES		nicht für / Not for:OPC nicht für / Not for:VXR	(210) (210)	
Axialgelenk, Spurstange / Tie Rod Axle Joint Aussengewinde [mm] / Outer Thread [mm]: M16x1,5 Gewindemaß / Thread Size: M18x1,5	(5) (41) (63)			**33952 01** **13 271 996**
ALL TYPES		nicht für / Not for:OPC nicht für / Not for:VXR	(210) (210)	
Faltenbalg, Lenkung / Bellow, steering Innendurchmesser 1 [mm] / Inner Diameter 1 [mm]: 16 Innendurchmesser 2 [mm] / Inner Diameter 2 [mm]: 54	(7) (72) (73)			**34641 01** **13 271 036**
ALL TYPES				
Lagerung, Lenker / Control Arm-/Trailing Arm Bush Innendurchmesser [mm] / Inner Diameter [mm]: 22,5 Aussendurchmesser [mm] / Outer Diameter [mm]: 56	(11) (74) (39)	(x2)		**34791 01** **13 219 090**
ALL TYPES		nicht für / Not for:OPC nicht für / Not for:VXR	(210) (210)	
Lagerung, Lenker / Control Arm-/Trailing Arm Bush Innendurchmesser [mm] / Inner Diameter [mm]: 22,25	(11) (74)	(x2)		**34792 01** **13 257 785**
ALL TYPES				
Stange/Strebe, Stabilisator / Link Stabiliser Pendelstange / Suspension Rod Gewindemaß / Thread Size: M12x1,75 Durchmesser [mm] / Diameter [mm]: 9	(31) (95) (63) (54)			**34541 01** **13 258 052**
ALL TYPES		für Fahrzeuge mit FlexRide-Fahrwerk / For vehicles with FlexRide suspension	(126)	

VAUXHALL

INSIGNIA Sedan 07.08 -

Stange/Strebe, Stabilisator / Link Stabiliser Pendelstange / Suspension Rod Gewindemaß / Thread Size: M12x1,75 ALL TYPES	(31) (95) (63)	⇔	für Fahrzeuge ohne FlexRide-Fahrwerk / For vehicles without FlexRide suspension	(154)	**34542 01** **13 219 141**
Achsträgerlager / Mounting, axle bracket ALL TYPES	(4)	⇔⇑(x2)			**35529 01** **13 219 070**
Achsträgerlager / Mounting, axle bracket ALL TYPES	(4)	⇔⇓(x2)			**35552 01** **13 318 428**

Lagerung, Lenker / Control Arm-/Trailing Arm Bush Aussendurchmesser [mm] / Outer Diameter [mm]: 39,2 Innendurchmesser [mm] / Inner Diameter [mm]: 11,6 ALL TYPES ausser/except for : 2.0 Turbo 4x4 07.08 - 2.8 V6 Turbo 4x4, 191 kW 07.08 - 2.0 CDTI 4x4, 118 kW 07.08 -	(11) (39) (74)	△⇔↺(x2)			**35523 01** **13 219 170**
Lagerung, Lenker / Control Arm-/Trailing Arm Bush Aussendurchmesser [mm] / Outer Diameter [mm]: 39,2 Innendurchmesser [mm] / Inner Diameter [mm]: 14,2 ALL TYPES ausser/except for : 2.0 Turbo 4x4 07.08 - 2.8 V6 Turbo 4x4, 191 kW 07.08 - 2.0 CDTI 4x4, 118 kW 07.08 -	(11) (39) (74)	△⇔↻(x2)			**35524 01** **13 318 343**
Lagerung, Lenker / Control Arm-/Trailing Arm Bush ALL TYPES ausser/except for : 2.0 Turbo 4x4 07.08 - 2.8 V6 Turbo 4x4, 191 kW 07.08 - 2.0 CDTI 4x4, 118 kW 07.08 -	(11)	▽⇔⇓↺(x2)			**35525 01** **13 219 169**
Lagerung, Lenker / Control Arm-/Trailing Arm Bush Aussendurchmesser [mm] / Outer Diameter [mm]: 39,4 Innendurchmesser [mm] / Inner Diameter [mm]: 11,6 ALL TYPES ausser/except for : 2.0 Turbo 4x4 07.08 - 2.8 V6 Turbo 4x4, 191 kW 07.08 - 2.0 CDTI 4x4, 118 kW 07.08 -	(11) (39) (74)	▽⇔⇑↺(x2)			**35526 01** **13 219 173**
Lagerung, Lenker / Control Arm-/Trailing Arm Bush Aussendurchmesser [mm] / Outer Diameter [mm]: 39,5 Innendurchmesser [mm] / Inner Diameter [mm]: 13,6 ALL TYPES ausser/except for : 2.0 Turbo 4x4 07.08 - 2.8 V6 Turbo 4x4, 191 kW 07.08 - 2.0 CDTI 4x4, 118 kW 07.08 -	(11) (39) (74)	▽⇔⇑↻(x2)			**35527 01** **13 239 221**
Lagerung, Lenker / Control Arm-/Trailing Arm Bush ALL TYPES ausser/except for : 2.0 Turbo 4x4 07.08 - 2.8 V6 Turbo 4x4, 191 kW 07.08 - 2.0 CDTI 4x4, 118 kW 07.08 -	(11)	▽⇓↻(x2)			**35528 01** **13 239 223**

VAUXHALL

INSIGNIA SPORTS TOURER 07.08 -

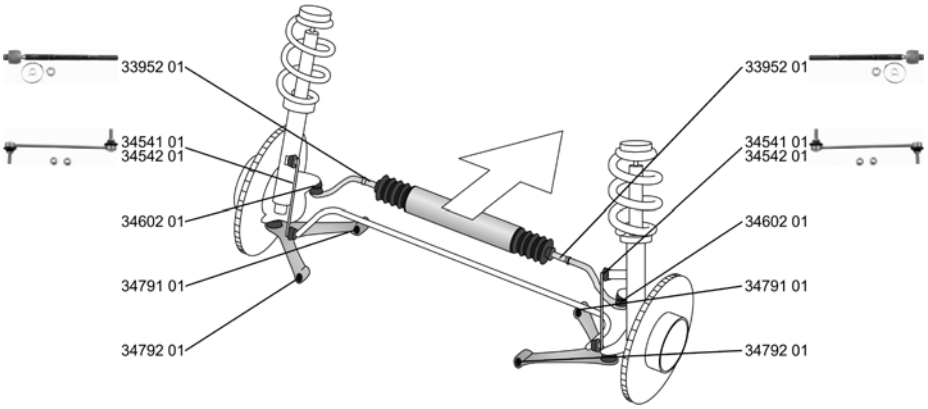

Spurstangenkopf / Tie Rod End hängend / Suspended Gewindemaß / Thread Size: M12x1,75 Innengewinde [mm] / Inner Thread [mm]: M16x1,5	(28) (193) (63) (75)	⇹		**34602 01**	**13 272 000**
ALL TYPES		nicht für / Not for:OPC nicht für / Not for:VXR	(210) (210)		
Axialgelenk, Spurstange / Tie Rod Axle Joint Aussengewinde [mm] / Outer Thread [mm]: M16x1,5 Gewindemaß / Thread Size: M18x1,5	(5) (41) (63)	⇹		**33952 01**	**13 271 996**
ALL TYPES		nicht für / Not for:OPC nicht für / Not for:VXR	(210) (210)		
Faltenbalg, Lenkung / Bellow, steering Innendurchmesser 1 [mm] / Inner Diameter 1 [mm]: 16 Innendurchmesser 2 [mm] / Inner Diameter 2 [mm]: 54	(7) (72) (73)	⇹		**34641 01**	**13 271 036**
ALL TYPES					
Lagerung, Lenker / Control Arm-/Trailing Arm Bush Innendurchmesser [mm] / Inner Diameter [mm]: 22,5 Aussendurchmesser [mm] / Outer Diameter [mm]: 56	(11) (74) (39)	⇹⇑(x2)		**34791 01**	**13 219 090**
ALL TYPES		nicht für / Not for:OPC nicht für / Not for:VXR	(210) (210)		
Lagerung, Lenker / Control Arm-/Trailing Arm Bush Innendurchmesser [mm] / Inner Diameter [mm]: 22,25	(11) (74)	⇹⇓(x2)		**34792 01**	**13 257 785**
ALL TYPES					
Stange/Strebe, Stabilisator / Link Stabiliser Pendelstange / Suspension Rod Gewindemaß / Thread Size: M12x1,75 Durchmesser [mm] / Diameter [mm]: 9	(31) (95) (63) (54)	⇹		**34541 01**	**13 258 052**
ALL TYPES		für Fahrzeuge mit FlexRide-Fahrwerk / For vehicles with FlexRide suspension	(126)		
Stange/Strebe, Stabilisator / Link Stabiliser Pendelstange / Suspension Rod Gewindemaß / Thread Size: M12x1,75	(31) (95) (63)	⇹		**34542 01**	**13 219 141**
ALL TYPES		für Fahrzeuge ohne FlexRide-Fahrwerk / For vehicles without FlexRide suspension	(154)		
Achsträgerlager / Mounting, axle bracket	(4)	⇹⇑(x2)		**35529 01**	**13 219 070**
ALL TYPES					
Achsträgerlager / Mounting, axle bracket	(4)	⇹⇓(x2)		**35552 01**	**13 318 428**
ALL TYPES					

VAUXHALL

INSIGNIA SPORTS TOURER 07.08 -

Lagerung, Lenker / Control Arm-/Trailing Arm Bush

Aussendurchmesser [mm] / Outer Diameter [mm]: 39,2
Innendurchmesser [mm] / Inner Diameter [mm]: 11,6

(11) (39) (74) (x2)

35523 01 — 13 219 170

ALL TYPES ausser/except for :

2.0 Turbo 4x4	07.08 -
2.8 V6 Turbo	08.08 -
2.0 CDTI 4x4, 118 kW	07.08 -

Lagerung, Lenker / Control Arm-/Trailing Arm Bush

Aussendurchmesser [mm] / Outer Diameter [mm]: 39,2
Innendurchmesser [mm] / Inner Diameter [mm]: 14,2

(11) (39) (74) (x2)

35524 01 — 13 318 343

ALL TYPES ausser/except for :

2.0 Turbo 4x4	07.08 -
2.8 V6 Turbo	08.08 -
2.0 CDTI 4x4, 118 kW	07.08 -

Lagerung, Lenker / Control Arm-/Trailing Arm Bush

(11) (x2)

35525 01 — 13 219 169

ALL TYPES ausser/except for :

2.0 Turbo 4x4	07.08 -
2.8 V6 Turbo	08.08 -
2.0 CDTI 4x4, 118 kW	07.08 -

Lagerung, Lenker / Control Arm-/Trailing Arm Bush

Aussendurchmesser [mm] / Outer Diameter [mm]: 39,4
Innendurchmesser [mm] / Inner Diameter [mm]: 11,6

(11) (39) (74) (x2)

35526 01 — 13 219 173

ALL TYPES ausser/except for :

2.0 Turbo 4x4	07.08 -
2.8 V6 Turbo	08.08 -
2.0 CDTI 4x4, 118 kW	07.08 -

Lagerung, Lenker / Control Arm-/Trailing Arm Bush

Aussendurchmesser [mm] / Outer Diameter [mm]: 39,5
Innendurchmesser [mm] / Inner Diameter [mm]: 13,6

(11) (39) (74) (x2)

35527 01 — 13 239 221

ALL TYPES ausser/except for :

2.0 Turbo 4x4	07.08 -
2.8 V6 Turbo	08.08 -
2.0 CDTI 4x4, 118 kW	07.08 -

Lagerung, Lenker / Control Arm-/Trailing Arm Bush

(11) (x2)

35528 01 — 13 239 223

ALL TYPES ausser/except for :

2.0 Turbo 4x4	07.08 -
2.8 V6 Turbo	08.08 -
2.0 CDTI 4x4, 118 kW	07.08 -

MERIVA Mk I (A) 01.03 - 06.10

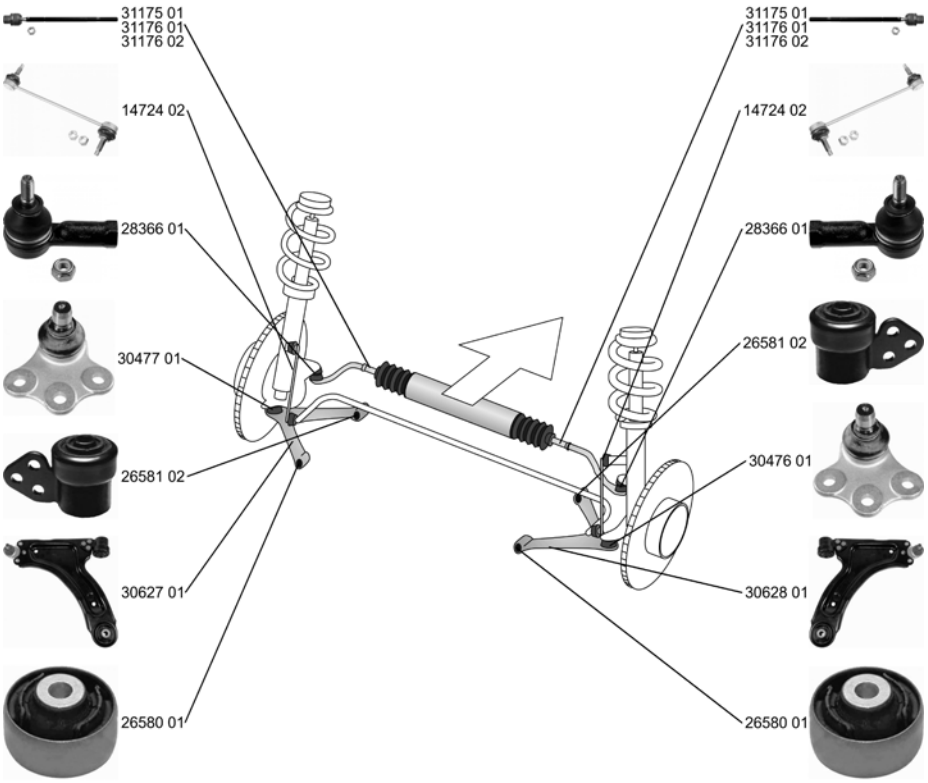

Spurstangenkopf / Tie Rod End Gewindemaß / Thread Size: M10x1,5 Gewindemaß 2 / Thread Measurement 2: M14x1,5 mit Zubehör / With accessories	(28) (63) (65) (209)			**28366 01** 93 192 417
ALL TYPES				
Axialgelenk, Spurstange / Tie Rod Axle Joint	(5)			**31175 01** 93 192 415
ALL TYPES				
Axialgelenk, Spurstange / Tie Rod Axle Joint radseitig / Wheel Side	(5) (233)			**31176 01** 93 192 416
ALL TYPES ausser/except for : 1.7 CDTI 16V, 55 kW 06.03 -				
Axialgelenk, Spurstange / Tie Rod Axle Joint	(5)			**31176 02** 93 192 416
ALL TYPES				
Faltenbalg, Lenkung / Bellow, steering Innendurchmesser 1 [mm] / Inner Diameter 1 [mm]: 13 Innendurchmesser 2 [mm] / Inner Diameter 2 [mm]: 49,7	(7) (72) (73)			**34690 01** 93 192 431
ALL TYPES				
Lenker, Radaufhängung / Track Control Arm Querlenker / Control Arm	(15) (96)			**30627 01** 93 338 568 26580 01 26581 02 30477 01
ALL TYPES		nicht für / Not for:OPC nicht für / Not for:VXR	(210) (210)	

VAUXHALL

MERIVA Mk I (A) 01.03 - 06.10

Lenker, Radaufhängung / Track Control Arm Querlenker / Control Arm ALL TYPES	(15) (96)	nicht für / Not for:OPC nicht für / Not for:VXR	(210) (210)	**30628 01** 93 338 569 26580 01 26581 02 30476 01	
Trag-/Führungsgelenk / Ball Joint ALL TYPES	(32)			**30476 01** 93 190 906	
Trag-/Führungsgelenk / Ball Joint ALL TYPES	(32)			**30477 01** 93 190 905	
Lagerung, Lenker / Control Arm-/Trailing Arm Bush ALL TYPES	(11)			**26580 01** 13 138 151	
Lagerung, Lenker / Control Arm-/Trailing Arm Bush mit Zubehör / With accessories ALL TYPES ausser/except for : 1.6 Turbo 05.06 - 1.3 CDTI 01.03 - 10.09 1.7 CDTi 08.06 -	(11) (209)			**26581 02** 93 188 302	
Stange/Strebe, Stabilisator / Link Stabiliser Pendelstange / Suspension Rod mit Zubehör / With accessories ALL TYPES	(31) (95) (209)			**14724 02** 90 496 116	

Achskörperlager / Hub Carrier Bush ALL TYPES	(1)	->Chass. 44999999		**26582 01** 93 325 969	

ZF Friedrichshafen AG | ZF Services | Obere Weiden 12 | 97424 Schweinfurt | Germany | info.zf-services@zf.com | www.zf.com

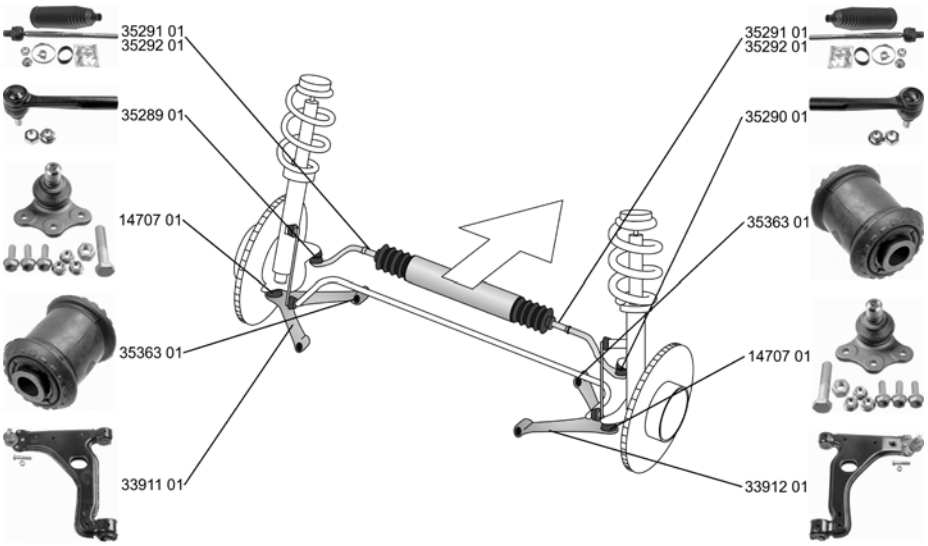

Spurstangenkopf / Tie Rod End hängend / Suspended Gewindemaß / Thread Size: M12x1,5 Gewindemaß 1 / Thread Measurement 1: M14x1,5	(28) (193) (63) (64)			**35289 01** 93 196 780
ALL TYPES ausser/except for : 1.3 CDTi 06.10 - 1.7 CDTi 06.10 -				
Spurstangenkopf / Tie Rod End hängend / Suspended Gewindemaß / Thread Size: M12x1,5 Gewindemaß 1 / Thread Measurement 1: M14x1,5 Konussteigung / Cone Pitch: 1:6	(28) (193) (63) (64) (78)			**35290 01** 93 196 779
ALL TYPES ausser/except for : 1.3 CDTi 06.10 - 1.7 CDTi 06.10 -				
Reparatursatz, Axialgelenk Spurstange **Repair Kit, tie rod axle joint** für Fahrzeuge ohne Lenkwinkelbegrenzung / For vehicles without steer angle limit nicht für PR-Nummer / Not for PR number: POC NR1 Aussengewinde [mm] / Outer Thread [mm]: M14x1,5 Gewindemaß / Thread Size: M18x1,5	(20) (158) (217) (41) (63)			**35291 01** 93 196 777
ALL TYPES ausser/except for : 1.3 CDTi 06.10 - 1.7 CDTi 06.10 -				
Reparatursatz, Axialgelenk Spurstange **Repair Kit, tie rod axle joint** für Fahrzeuge mit Lenkwinkelbegrenzung / For vehicles with steer angle limit für PR-Nummer / For PR number: POC NR1 Aussengewinde [mm] / Outer Thread [mm]: M14x1,5 Gewindemaß / Thread Size: M18x1,5	(20) (131) (178) (41) (63)			**35292 01** 93 196 778
ALL TYPES ausser/except for : 1.3 CDTi 06.10 - 1.7 CDTi 06.10 -				
Lenker, Radaufhängung / Track Control Arm Querlenker / Control Arm	(15) (96)			**33911 01** 24 454 477 35363 01 14707 01
ALL TYPES				

VAUXHALL

MERIVA Mk II (B) 06.10 -

	Lenker, Radaufhängung / Track Control Arm Querlenker / Control Arm ALL TYPES	(15) (96)			**33912 01** 24 454 478 35363 01 14707 01
	Reparatursatz,Trag-/Führungsgelenk **Repair Kit, ball joint** mit Zubehör / With accessories ALL TYPES	(25) (209)			**14707 01** 90 512 982
	Lagerung, Lenker / Control Arm-/Trailing Arm Bush Aussendurchmesser [mm] / Outer Diameter [mm]: 35,5 ALL TYPES	(11) (39)	(x2)		**35363 01** 90 468 636

MONTEREY 09.91 - 07.98

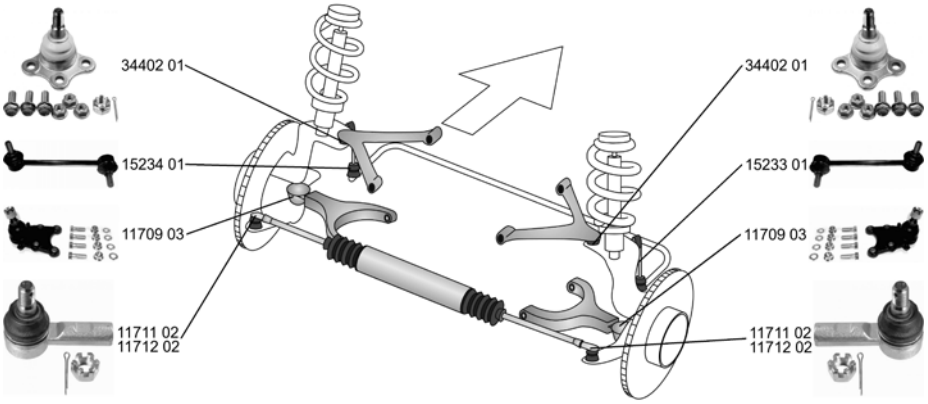

	Spurstangenkopf / Tie Rod End mit Rechtsgewinde / with right-hand thread ALL TYPES	(28) (206)			**11711 02** 94 459 480
	Spurstangenkopf / Tie Rod End mit Linksgewinde / With left-hand thread ALL TYPES	(28) (204)			**11712 02** 97 020 954
	Trag-/Führungsgelenk / Ball Joint ALL TYPES	(32)			**11709 03** 94 459 465
	Trag-/Führungsgelenk / Ball Joint ALL TYPES	(32)			**34402 01** 94 374 424

ZF Friedrichshafen AG | ZF Services | Obere Weiden 12 | 97424 Schweinfurt | Germany | info.zf-services@zf.com | www.zf.com

MONTEREY 09.91 - 07.98

	Stange/Strebe, Stabilisator / Link Stabiliser Pendelstange / Suspension Rod ALL TYPES	(31) (95)	 Chass. SV720 103->		**15233 01** **97 018 227**
	Stange/Strebe, Stabilisator / Link Stabiliser Pendelstange / Suspension Rod ALL TYPES	(31) (95)	 Chass. SV720 103->		**15234 01** **97 018 228**

MONTEREY Mk II 07.98 - 08.99

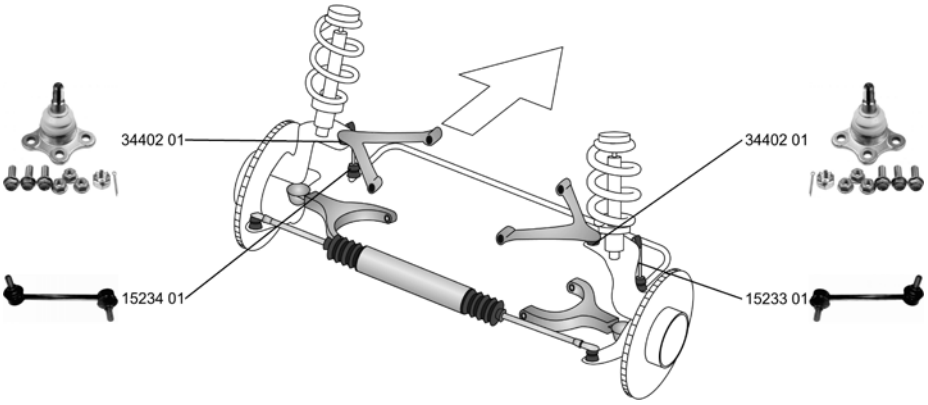

	Trag-/Führungsgelenk / Ball Joint ALL TYPES	(32)			**34402 01** **94 374 424**
	Stange/Strebe, Stabilisator / Link Stabiliser Pendelstange / Suspension Rod ALL TYPES	(31) (95)	 Chass. SV720 103->		**15233 01** **97 018 227**
	Stange/Strebe, Stabilisator / Link Stabiliser Pendelstange / Suspension Rod ALL TYPES	(31) (95)	 Chass. SV720 103->		**15234 01** **97 018 228**

VAUXHALL

MOVANO Mk I (A) Chassis/Cab (ED, UD, HD) 10.98 -

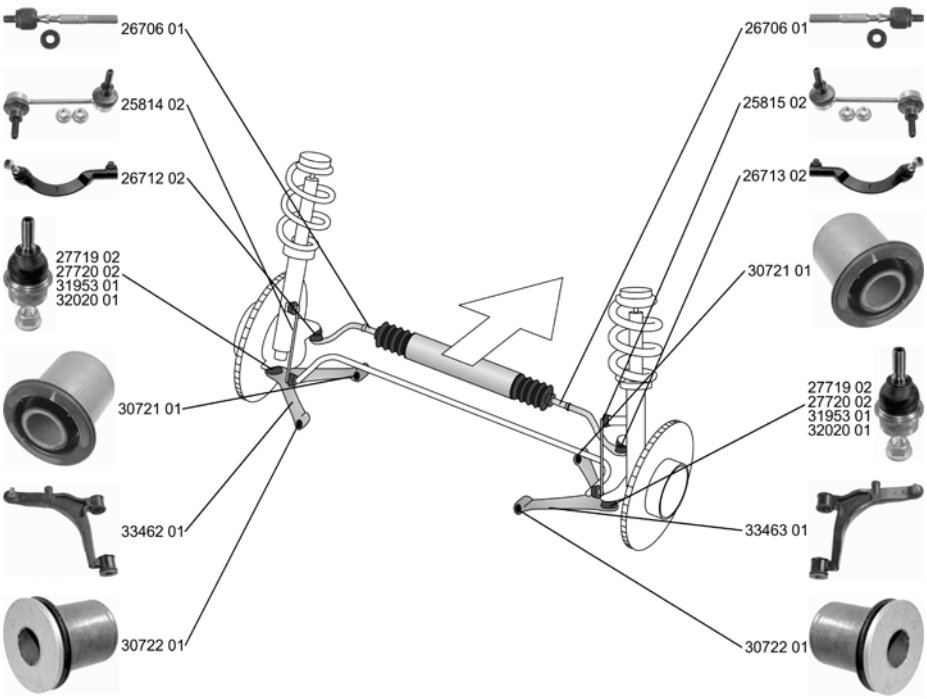

Spurstangenkopf / Tie Rod End ALL TYPES	(28)			**26712 02** **9 161 562**
Spurstangenkopf / Tie Rod End ALL TYPES	(28)			**26713 02** **9 161 563**
Axialgelenk, Spurstange / Tie Rod Axle Joint Gewindemaß / Thread Size: M14x1,5 Gewindemaß / Thread Size: M16x1,5 mit Zubehör / With accessories ALL TYPES	(5) (63) (63) (209)			**26706 01** **93 196 241**
Faltenbalg, Lenkung / Bellow, steering Innendurchmesser 1 [mm] / Inner Diameter 1 [mm]: 9,5 Innendurchmesser 2 [mm] / Inner Diameter 2 [mm]: 42 ALL TYPES	(7) (72) (73)			**30212 01** **91 61 560**
Lenker, Radaufhängung / Track Control Arm Querlenker / Control Arm Konusmaß [mm] / Cone Size [mm]: 22 ALL TYPES	(15) (96) (77)		->09.2007	**33462 01** **9 109 940**
Lenker, Radaufhängung / Track Control Arm Querlenker / Control Arm Konusmaß [mm] / Cone Size [mm]: 22 ALL TYPES	(15) (96) (77)		->09.2007	**33463 01** **9 109 941**

MOVANO Mk I (A) Chassis/Cab (ED, UD, HD) 10.98 -

Trag-/Führungsgelenk / Ball Joint mit Zubehör / With accessories ALL TYPES		(32) (209)			**27719 02** 9 150 554
Trag-/Führungsgelenk / Ball Joint mit Zubehör / With accessories		(32) (209)			**27720 02** 9 109 909
2.5 D 2.8 DTI	10.98 - 09.00 10.98 - 10.01				
2.2 DTI 2.5 CDTI, 74 kW 2.5 DTI 2.5 CDTI, 88 kW 2.5 CDTI, 107 kW 3.0 DTi	09.00 - 04.04 - 10.01 - 08.06 - 08.06 - 10.03 -		->09.2007		
Trag-/Führungsgelenk / Ball Joint ALL TYPES		(32)			**31953 01** 9 109 910
Trag-/Führungsgelenk / Ball Joint mit Zubehör / With accessories		(32) (209)			**32020 01** 93 194 857
ALL TYPES ausser/except for : 2.5 D 2.8 DTI	 10.98 - 09.00 10.98 - 10.01		09.2007->		
Lagerung, Lenker / Control Arm-/Trailing Arm Bush ALL TYPES		(11)			**30721 01** 9 160 394
Lagerung, Lenker / Control Arm-/Trailing Arm Bush ALL TYPES		(11)			**30722 01** 9 160 395
Stange/Strebe, Stabilisator / Link Stabiliser Pendelstange / Suspension Rod mit Zubehör / With accessories ALL TYPES		(31) (95) (209)			**25814 02** 93 192 673
Stange/Strebe, Stabilisator / Link Stabiliser Pendelstange / Suspension Rod mit Zubehör / With accessories ALL TYPES		(31) (95) (209)			**25815 02** 93 192 674

VAUXHALL

MOVANO Combi/Estate/Break 10.98 -

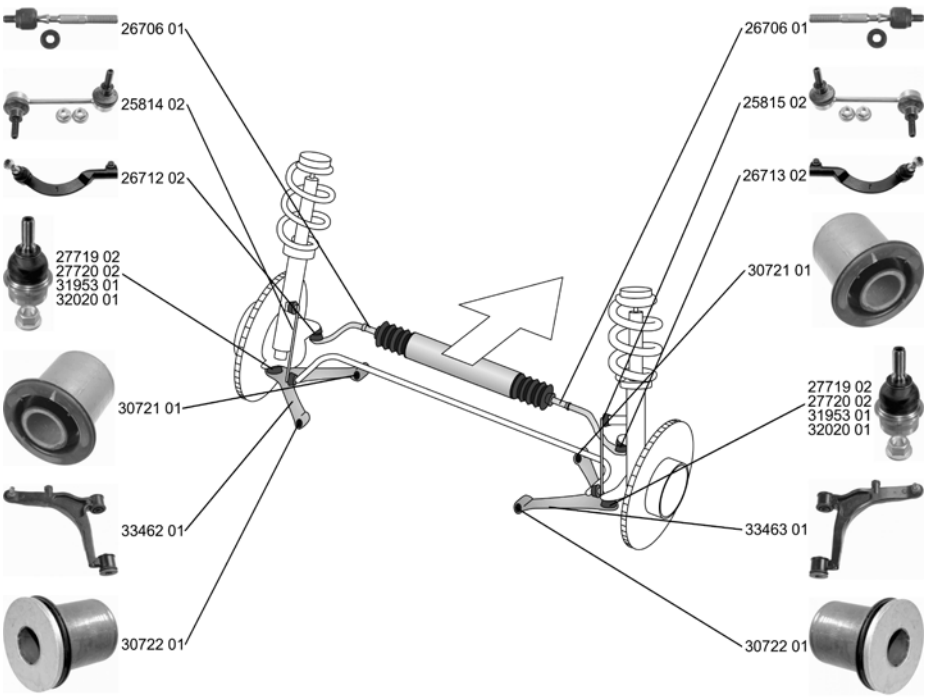

	Spurstangenkopf / Tie Rod End ALL TYPES	(28)			**26712 02** **9 161 562**
	Spurstangenkopf / Tie Rod End ALL TYPES	(28)			**26713 02** **9 161 563**
	Axialgelenk, Spurstange / Tie Rod Axle Joint Gewindemaß / Thread Size: M14x1,5 Gewindemaß / Thread Size: M16x1,5 mit Zubehör / With accessories ALL TYPES	(5) (63) (63) (209)			**26706 01** **93 196 241**
	Faltenbalg, Lenkung / Bellow, steering Innendurchmesser 1 [mm] / Inner Diameter 1 [mm]: 9,5 Innendurchmesser 2 [mm] / Inner Diameter 2 [mm]: 42 ALL TYPES	(7) (72) (73)			**30212 01** **91 61 560**
	Lenker, Radaufhängung / Track Control Arm Querlenker / Control Arm Konusmaß [mm] / Cone Size [mm]: 22 ALL TYPES	(15) (96) (77)	 ->09.2007		**33462 01** **9 109 940**
	Lenker, Radaufhängung / Track Control Arm Querlenker / Control Arm Konusmaß [mm] / Cone Size [mm]: 22 ALL TYPES	(15) (96) (77)	 ->09.2007		**33463 01** **9 109 941**

MOVANO Combi/Estate/Break 10.98 -

Trag-/Führungsgelenk / Ball Joint
mit Zubehör / With accessories

(32) (209)

ALL TYPES

27719 02 — 9 150 554

Trag-/Führungsgelenk / Ball Joint
mit Zubehör / With accessories

(32) (209)

1.9 DTI, 59 kW	09.00 - 10.01	
2.5 D	10.98 - 09.00	
2.8 DTI	10.98 - 10.01	
1.9 DTI, 60 kW	10.01 -	->09.2007
2.2 DTI	09.00 -	
2.5 CDTI, 74 kW	10.01 - 08.09	
2.5 DTI	10.01 - 08.09	
2.5 CDTI, 88 kW	02.03 - 08.09	
2.5 CDTI, 107 kW	08.06 -	
3.0 DTi	10.03 -	

27720 02 — 9 109 909

Trag-/Führungsgelenk / Ball Joint

(32)

ALL TYPES

31953 01 — 9 109 910

Trag-/Führungsgelenk / Ball Joint
mit Zubehör / With accessories

(32) (209)

ALL TYPES ausser/except for : — 09.2007->

1.9 DTI, 59 kW	09.00 - 10.01
2.5 D	10.98 - 09.00
2.8 DTI	10.98 - 10.01

32020 01 — 93 194 857

Lagerung, Lenker / Control Arm-/Trailing Arm Bush

(11)

ALL TYPES

30721 01 — 9 160 394

Lagerung, Lenker / Control Arm-/Trailing Arm Bush

(11)

ALL TYPES

30722 01 — 9 160 395

Stange/Strebe, Stabilisator / Link Stabiliser
Pendelstange / Suspension Rod
mit Zubehör / With accessories

(31) (95) (209)

ALL TYPES

25814 02 — 93 192 673

Stange/Strebe, Stabilisator / Link Stabiliser
Pendelstange / Suspension Rod
mit Zubehör / With accessories

(31) (95) (209)

ALL TYPES

25815 02 — 93 192 674

VAUXHALL

MOVANO Mk I (A) Van (FD) 10.98 -

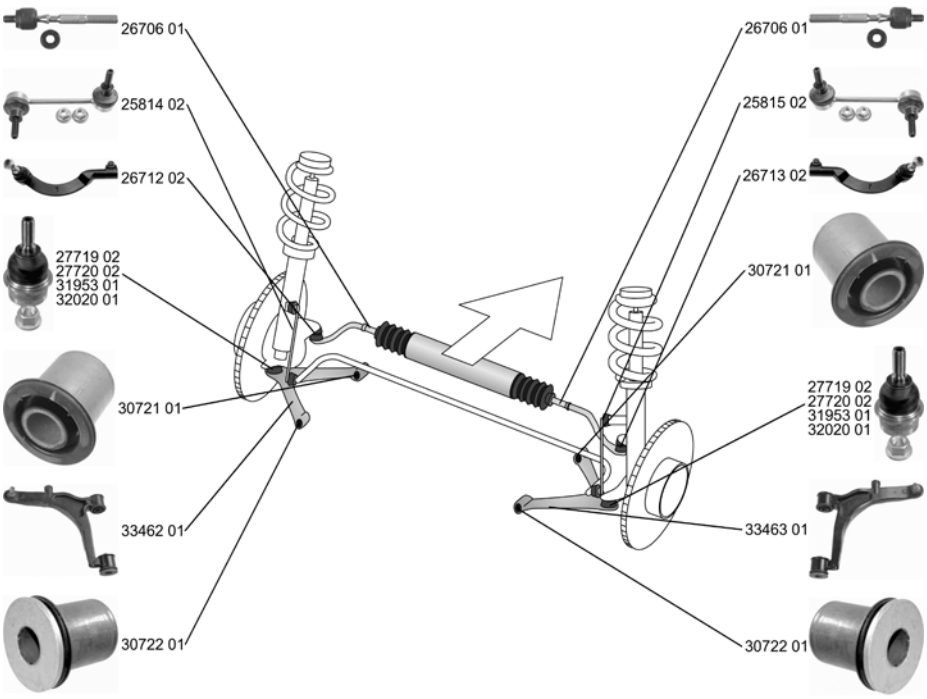

	Spurstangenkopf / Tie Rod End ALL TYPES	(28)			**26712 02** 9 161 562
	Spurstangenkopf / Tie Rod End ALL TYPES	(28)			**26713 02** 9 161 563
	Axialgelenk, Spurstange / Tie Rod Axle Joint Gewindemaß / Thread Size: M14x1,5 Gewindemaß / Thread Size: M16x1,5 mit Zubehör / With accessories ALL TYPES	(5) (63) (63) (209)			**26706 01** 93 196 241
	Faltenbalg, Lenkung / Bellow, steering Innendurchmesser 1 [mm] / Inner Diameter 1 [mm]: 9,5 Innendurchmesser 2 [mm] / Inner Diameter 2 [mm]: 42 ALL TYPES	(7) (72) (73)			**30212 01** 91 61 560
	Lenker, Radaufhängung / Track Control Arm Querlenker / Control Arm Konusmaß [mm] / Cone Size [mm]: 22 ALL TYPES	(15) (96) (77)	 ->09.2007		**33462 01** 9 109 940
	Lenker, Radaufhängung / Track Control Arm Querlenker / Control Arm Konusmaß [mm] / Cone Size [mm]: 22 ALL TYPES	(15) (96) (77)	 ->09.2007		**33463 01** 9 109 941

MOVANO Mk I (A) Van (FD) 10.98 -

Trag-/Führungsgelenk / Ball Joint mit Zubehör / With accessories ALL TYPES	(32) (209)			**27719 02**	**9 150 554**
Trag-/Führungsgelenk / Ball Joint mit Zubehör / With accessories 1.9 DTI, 59 kW 09.00 - 10.01 2.5 D 10.98 - 09.00 2.8 TDI 10.98 - 10.01	(32) (209)			**27720 02**	**9 109 909**
1.9 DTI, 60 kW 10.01 - 2.2 DTI 09.00 - 2.5 CDTI, 74 kW 04.04 - 2.5 DTI 10.01 - 2.5 CDTI, 88 kW 08.06 - 2.5 CDTI, 107 kW 08.06 - 3.0 DTi 10.03 -		->09.2007			
Trag-/Führungsgelenk / Ball Joint ALL TYPES	(32)			**31953 01**	**9 109 910**
Trag-/Führungsgelenk / Ball Joint mit Zubehör / With accessories ALL TYPES ausser/except for : 1.9 DTI, 59 kW 09.00 - 10.01 2.5 D 10.98 - 09.00 2.8 TDI 10.98 - 10.01	(32) (209)	09.2007->		**32020 01**	**93 194 857**
Lagerung, Lenker / Control Arm-/Trailing Arm Bush ALL TYPES	(11)			**30721 01**	**9 160 394**
Lagerung, Lenker / Control Arm-/Trailing Arm Bush ALL TYPES	(11)			**30722 01**	**9 160 395**
Stange/Strebe, Stabilisator / Link Stabiliser Pendelstange / Suspension Rod mit Zubehör / With accessories ALL TYPES	(31) (95) (209)			**25814 02**	**93 192 673**
Stange/Strebe, Stabilisator / Link Stabiliser Pendelstange / Suspension Rod mit Zubehör / With accessories ALL TYPES	(31) (95) (209)			**25815 02**	**93 192 674**

VAUXHALL

MOVANO Mk II (B) VAN (FV) 05.10 -

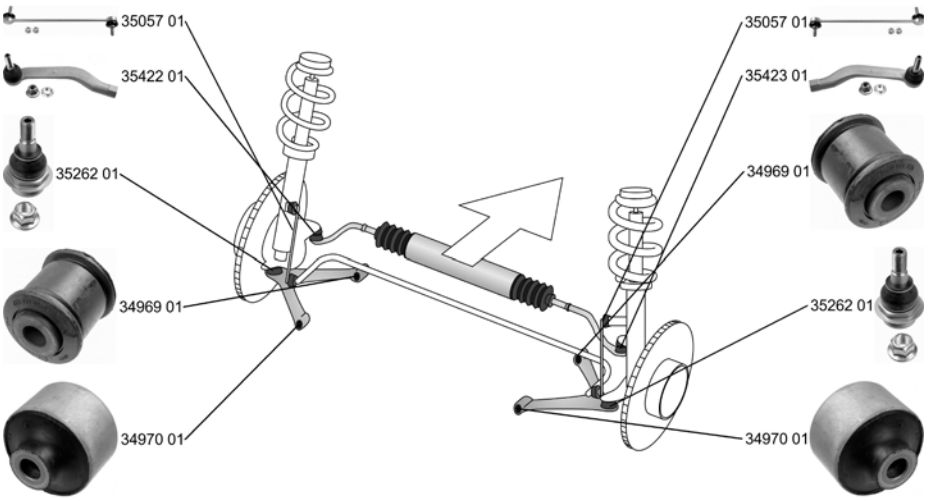

Spurstangenkopf / Tie Rod End stehend / Vertical Gewindemaß / Thread Size: M14x1,5 Innengewinde [mm] / Inner Thread [mm]: M18x1,5 ALL TYPES	(28) (235) (63) (75)			**35422 01** **93 167 688**
Spurstangenkopf / Tie Rod End stehend / Vertical Gewindemaß / Thread Size: M14x1,5 Innengewinde [mm] / Inner Thread [mm]: M18x1,5 ALL TYPES	(28) (235) (63) (75)			**35423 01** **93 167 689**
Trag-/Führungsgelenk / Ball Joint Konusmaß [mm] / Cone Size [mm]: 23 Gewindemaß / Thread Size: M16x1,5 ALL TYPES	(32) (77) (63)			**35262 01** **93 197 233**
Lagerung, Lenker / Control Arm-/Trailing Arm Bush Innendurchmesser [mm] / Inner Diameter [mm]: 16,2 Aussendurchmesser [mm] / Outer Diameter [mm]: 49,7 ALL TYPES	(11) (74) (39)			**34969 01** **93 197 216**
Lagerung, Lenker / Control Arm-/Trailing Arm Bush Innendurchmesser [mm] / Inner Diameter [mm]: 16,2 Aussendurchmesser [mm] / Outer Diameter [mm]: 70 ALL TYPES	(11) (74) (39)			**34970 01** **93 197 232**
Stange/Strebe, Stabilisator / Link Stabiliser Gewindemaß / Thread Size: M10x1,5 Pendelstange / Suspension Rod ALL TYPES	(31) (63) (95)			**35057 01** **93 197 325**

Stange/Strebe, Stabilisator / Link Stabiliser Pendelstange / Suspension Rod Gewindemaß / Thread Size: M10x1,5 2.3 CDTI FWD 05.10 - . 2.3 CDTI FWD, 92 kW 05.10 - 2.3 CDTI FWD, 107 kW 05.10 -	(31) (95) (63)			**35432 01** **93 197 332**

MOVANO Mk II (B) VAN (FV) 05.10 -

	Stange/Strebe, Stabilisator / Link Stabiliser Pendelstange / Suspension Rod Gewindemaß / Thread Size: M10x1,5		(31) (95) (63)			**35433 01** **93 168 675**
	2.3 CDTI [RWD]	05.10 - .				
	2.3 CDTI [RWD], 92 kW	05.10 -				
	2.3 CDTI [RWD], 107 kW	05.10 -				

MOVANO Mk II (B) Chassis/Cab (EV, HV, UV) 05.10 -

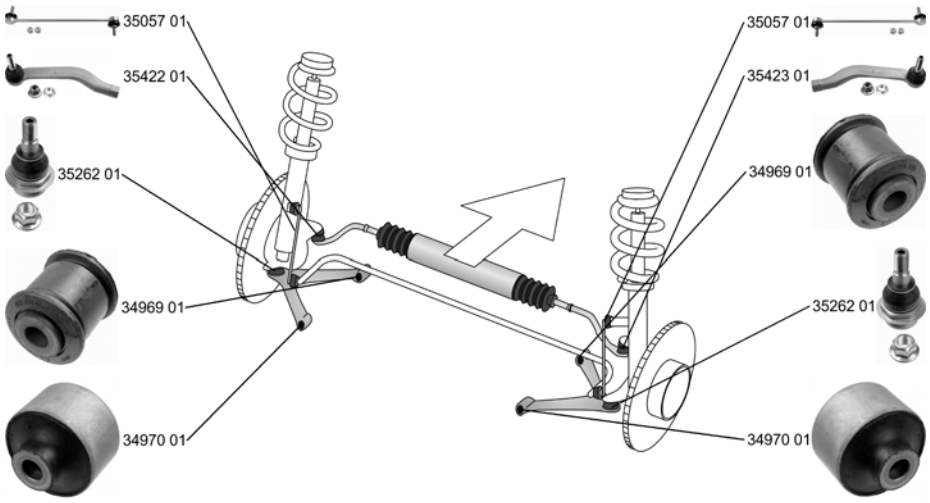

	Spurstangenkopf / Tie Rod End stehend / Vertical Gewindemaß / Thread Size: M14x1,5 Innengewinde [mm] / Inner Thread [mm]: M18x1,5		(28) (235) (63) (75)			**35422 01** **93 167 688**
	ALL TYPES					
	Spurstangenkopf / Tie Rod End stehend / Vertical Gewindemaß / Thread Size: M14x1,5 Innengewinde [mm] / Inner Thread [mm]: M18x1,5		(28) (235) (63) (75)			**35423 01** **93 167 689**
	ALL TYPES					
	Trag-/Führungsgelenk / Ball Joint Konusmaß [mm] / Cone Size [mm]: 23 Gewindemaß / Thread Size: M16x1,5		(32) (77) (63)			**35262 01** **93 197 233**
	ALL TYPES					
	Lagerung, Lenker / Control Arm-/Trailing Arm Bush Innendurchmesser [mm] / Inner Diameter [mm]: 16,2 Aussendurchmesser [mm] / Outer Diameter [mm]: 49,7		(11) (74) (39)			**34969 01** **93 197 216**
	ALL TYPES					
	Lagerung, Lenker / Control Arm-/Trailing Arm Bush Innendurchmesser [mm] / Inner Diameter [mm]: 16,2 Aussendurchmesser [mm] / Outer Diameter [mm]: 70		(11) (74) (39)			**34970 01** **93 197 232**
	ALL TYPES					
	Stange/Strebe, Stabilisator / Link Stabiliser Gewindemaß / Thread Size: M10x1,5 Pendelstange / Suspension Rod		(31) (63) (95)			**35057 01** **93 197 325**
	ALL TYPES					

VAUXHALL

MOVANO Mk II (B) Chassis/Cab (EV, HV, UV) 05.10 -

	Stange/Strebe, Stabilisator / Link Stabiliser Pendelstange / Suspension Rod Gewindemaß / Thread Size: M10x1,5 2.3 CDTI FWD 05.10 - . 2.3 CDTI FWD, 92 kW 05.10 - 2.3 CDTI FWD, 107 kW 05.10 -	(31) (95) (63)			**35432 01** 93 197 332
	Stange/Strebe, Stabilisator / Link Stabiliser Pendelstange / Suspension Rod Gewindemaß / Thread Size: M10x1,5 2.3 CDTI [RWD] 07.10 - . 2.3 CDTI [RWD], 92 kW 07.10 - 2.3 CDTI [RWD], 107 kW 07.10 -	(31) (95) (63)			**35433 01** 93 168 675

OMEGA (B) 12.93 - 03.04

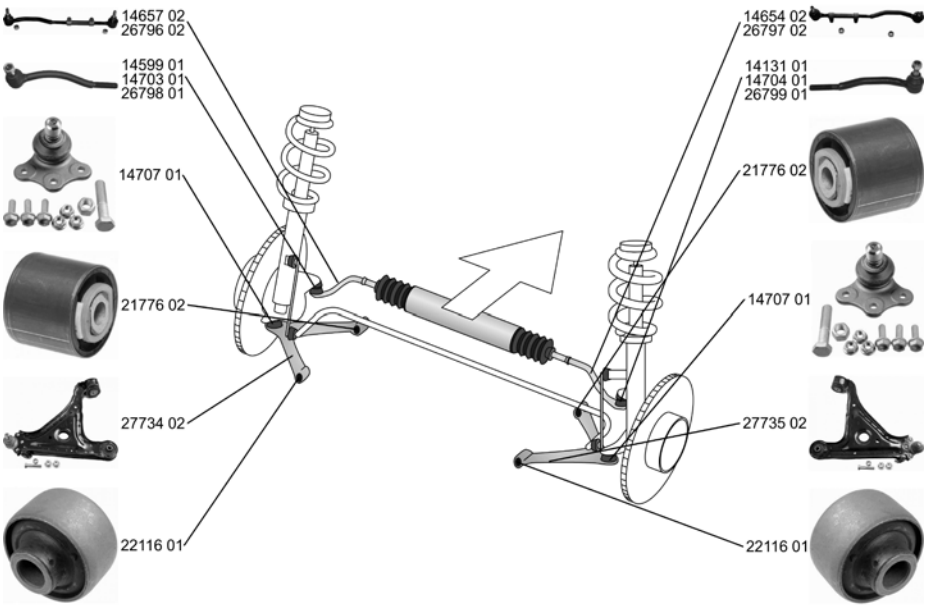

	Spurstange / Rod Assembly ALL TYPES	(27)	LHD ->Chass. X 1 999999		**14652 01** 90 510 647
	Spurstange / Rod Assembly ALL TYPES	(27)	->Chass. X1999999		**14654 02** 93 169 262 14131 01 14703 01 15604 01
	Spurstange / Rod Assembly Konusmaß [mm] / Cone Size [mm]: 15 ALL TYPES	(27) (77)	->Chass. X1999999		**14657 02** 90 510 649 14599 01 14704 01 15604 01
	Spurstange / Rod Assembly ALL TYPES	(27)	RHD ->Chass. X 1 999999		**16050 01** 90 510 648

OMEGA (B) 12.93 - 03.04

Spurstange / Rod Assembly mit Zubehör / With accessories ALL TYPES	(27) (209)		Chass. Y1000001->		**26796 02** 93 169 263 -26798 01 -14704 01 15604 01
Spurstange / Rod Assembly mit Zubehör / With accessories ALL TYPES	(27) (209)		Chass. Y1000001->		**26797 02** 9 193 087 9193094 -26799 01 -14703 01 15604 01
Spurstangenkopf / Tie Rod End mit Zubehör / With accessories mit Linksgewinde / With left-hand thread Aussengewinde [mm] / Outer Thread [mm]: M14x1,5 ALL TYPES	(28) (209) (204) (41)		->Chass. X1999999		**14131 01** 93 169 283
Spurstangenkopf / Tie Rod End mit Zubehör / With accessories mit Rechtsgewinde / with right-hand thread Aussengewinde [mm] / Outer Thread [mm]: M14x1,5 ALL TYPES	(28) (209) (206) (41)		->Chass. X1999999		**14599 01** 90 510 653
Spurstangenkopf / Tie Rod End mit Zubehör / With accessories mit Rechtsgewinde / with right-hand thread Aussengewinde [mm] / Outer Thread [mm]: M14x1,5 ALL TYPES	(28) (209) (206) (41)				**14703 01** 90 510 651
Spurstangenkopf / Tie Rod End mit Zubehör / With accessories mit Linksgewinde / With left-hand thread Aussengewinde [mm] / Outer Thread [mm]: M14x1,5 ALL TYPES	(28) (209) (204) (41)				**14704 01** 93 169 287
Spurstangenkopf / Tie Rod End für Rechtsgewinde / For right-hand thread mit Zubehör / With accessories ALL TYPES	(28) (181) (209)		Chass. Y1000001->		**26798 01** 93 169 284
Spurstangenkopf / Tie Rod End mit Linksgewinde / With left-hand thread mit Zubehör / With accessories ALL TYPES	(28) (204) (209)		Chass. Y1000001->		**26799 01** 93 169 285
Lenkzwischenhebel / Control Arm nicht für verlängerten Radstand / Not for extended wheelbase ALL TYPES	(19) (221)				**14927 01** 9 195 731
Lenker, Radaufhängung / Track Control Arm Querlenker / Control Arm ALL TYPES	(15) (96)				**27734 02** 90 576 788 14707 01
Lenker, Radaufhängung / Track Control Arm Querlenker / Control Arm ALL TYPES	(15) (96)				**27735 02** 90 576 789 14707 01

VAUXHALL

OMEGA (B) 12.93 - 03.04

Reparatursatz,Trag-/Führungsgelenk **Repair Kit, ball joint** mit Zubehör / With accessories ALL TYPES	(25) (209)			**14707 01**	**90 512 982**
Lagerung, Lenker / Control Arm-/Trailing Arm Bush für Querlenker / For control arm ALL TYPES	(11) (180)	(x2)		**21776 02**	**90 576 775**
Lagerung, Lenker / Control Arm-/Trailing Arm Bush für Querlenker / For control arm ALL TYPES	(11) (180)	(x2)		**22116 01**	**9 156 605** **90 445 571**
Schraube, Spureinstellung / Bolt, wheel alignment für Rechtsgewinde / For right-hand thread Aussengewinde [mm] / Outer Thread [mm]: M16x1,5 ALL TYPES ausser/except for : 2.0, ohne Katalysator 09.95 - 09.96 2.5 DTI 24V 09.01 -	(26) (181) (41)	Chass. S1048382->		**14901 01**	**90 497 200**
Lenker, Radaufhängung / Track Control Arm Querlenker / Control Arm ALL TYPES	(15) (96)			**16243 01**	**90 497 197**
Lenker, Radaufhängung / Track Control Arm Schräglenker / Semi-trailing Arm mit Linksgewinde / With left-hand thread Aussengewinde [mm] / Outer Thread [mm]: M16x1,5 ALL TYPES ausser/except for : 2.0, ohne Katalysator 09.95 - 09.96 2.5 DTI 24V 09.01 -	(15) (103) (204) (41)	->Chass. S1 048381		**22272 01**	**90 468 044**
Achskörperlager / Hub Carrier Bush ALL TYPES	(1)			**16063 01**	**90 447 156**
Stabilisatorlager / Anti-roll Bar Bush Kit ALL TYPES	(29)			**26579 01**	**90 343 847**

VAUXHALL

OMEGA Estate/Break 12.93 - 03.04

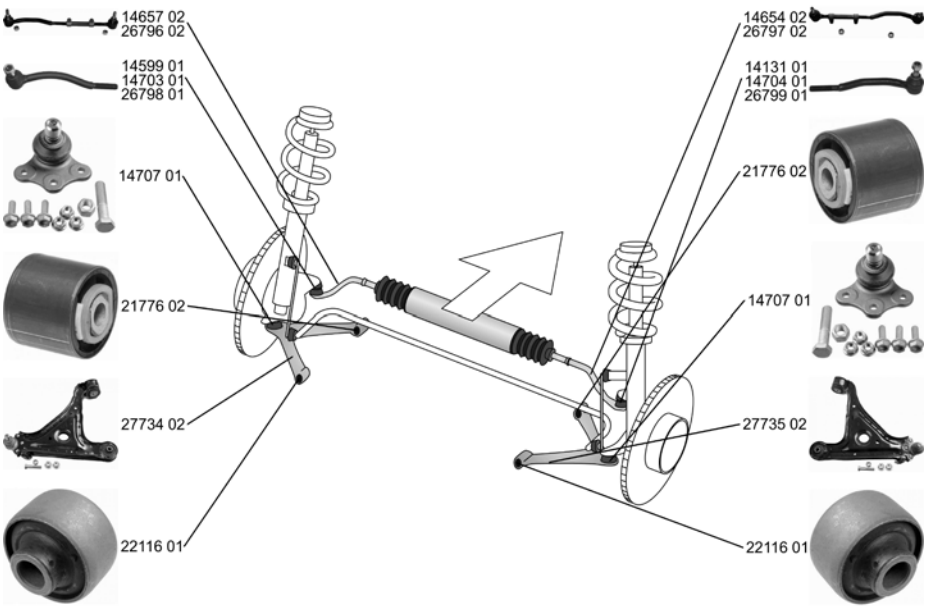

	Spurstange / Rod Assembly ALL TYPES	(27)	⊕ LHD ->Chass. X 1 999999		**14652 01** **90 510 647**
	Spurstange / Rod Assembly ALL TYPES	(27)	↱↙ ->Chass. X1999999		**14654 02** **93 169 262** 14131 01 14703 01 15604 01
	Spurstange / Rod Assembly Konusmaß [mm] / Cone Size [mm]: 15 ALL TYPES	(27) (77)	↰↙ ->Chass. X1999999		**14657 02** **90 510 649** 14599 01 14704 01 15604 01
	Spurstange / Rod Assembly ALL TYPES	(27)	⊕ RHD ->Chass. X 1 999999		**16050 01** **90 510 648**
	Spurstange / Rod Assembly mit Zubehör / With accessories ALL TYPES	(27) (209)	↰ Chass. Y1000001->		**26796 02** **93 169 263** 26798 01 14704 01 15604 01
	Spurstange / Rod Assembly mit Zubehör / With accessories ALL TYPES	(27) (209)	↱ Chass. Y1000001->		**26797 02** **9 193 087 9193094** 26799 01 14703 01 15604 01

VAUXHALL

OMEGA Estate/Break 12.93 - 03.04

Spurstangenkopf / Tie Rod End mit Zubehör / With accessories mit Linksgewinde / With left-hand thread Aussengewinde [mm] / Outer Thread [mm]: M14x1,5	(28) (209) (204) (41)			**14131 01** **93 169 283**
ALL TYPES		->Chass. X1999999		
Spurstangenkopf / Tie Rod End mit Zubehör / With accessories mit Rechtsgewinde / with right-hand thread Aussengewinde [mm] / Outer Thread [mm]: M14x1,5	(28) (209) (206) (41)			**14599 01** **90 510 653**
ALL TYPES		->Chass. X1999999		
Spurstangenkopf / Tie Rod End mit Zubehör / With accessories mit Rechtsgewinde / with right-hand thread Aussengewinde [mm] / Outer Thread [mm]: M14x1,5	(28) (209) (206) (41)			**14703 01** **90 510 651**
ALL TYPES				
Spurstangenkopf / Tie Rod End mit Zubehör / With accessories mit Linksgewinde / With left-hand thread Aussengewinde [mm] / Outer Thread [mm]: M14x1,5	(28) (209) (204) (41)			**14704 01** **93 169 287**
ALL TYPES				
Spurstangenkopf / Tie Rod End für Rechtsgewinde / For right-hand thread mit Zubehör / With accessories	(28) (181) (209)			**26798 01** **93 169 284**
ALL TYPES		Chass. Y1000001->		
Spurstangenkopf / Tie Rod End mit Linksgewinde / With left-hand thread mit Zubehör / With accessories	(28) (204) (209)			**26799 01** **93 169 285**
ALL TYPES		Chass. Y1000001->		
Lenkzwischenhebel / Control Arm nicht für verlängerten Radstand / Not for extended wheelbase	(19) (221)			**14927 01** **9 195 731**
ALL TYPES				
Lenker, Radaufhängung / Track Control Arm Querlenker / Control Arm	(15) (96)			**27734 02** **90 576 788** 14707 01
ALL TYPES				
Lenker, Radaufhängung / Track Control Arm Querlenker / Control Arm	(15) (96)			**27735 02** **90 576 789** 14707 01
ALL TYPES				
Reparatursatz,Trag-/Führungsgelenk **Repair Kit, ball joint** mit Zubehör / With accessories	(25) (209)			**14707 01** **90 512 982**
ALL TYPES				
Lagerung, Lenker / Control Arm-/Trailing Arm Bush für Querlenker / For control arm	(11) (180)	(x2)		**21776 02** **90 576 775**
ALL TYPES				

ZF Friedrichshafen AG | ZF Services | Obere Weiden 12 | 97424 Schweinfurt | Germany | info.zf-services@zf.com | www.zf.com

VAUXHALL

OMEGA Estate/Break 12.93 - 03.04

	Lagerung, Lenker / Control Arm-/Trailing Arm Bush für Querlenker / For control arm	(11) (180)	(x2)		**22116 01** 9 156 605 90 445 571
	ALL TYPES				
	Schraube, Spureinstellung / Bolt, wheel alignment für Rechtsgewinde / For right-hand thread Aussengewinde [mm] / Outer Thread [mm]: M16x1,5	(26) (181) (41)			**14901 01** 90 497 200
	ALL TYPES		Chass. S1048382->		
	Lenker, Radaufhängung / Track Control Arm Querlenker / Control Arm	(15) (96)			**16243 01** 90 497 197
	ALL TYPES				
	Lenker, Radaufhängung / Track Control Arm Schräglenker / Semi-trailing Arm mit Linksgewinde / With left-hand thread Aussengewinde [mm] / Outer Thread [mm]: M16x1,5	(15) (103) (204) (41)			**22272 01** 90 468 044
	ALL TYPES ausser/except for : 2.5 DTI 24V 09.01 -		->Chass. S1 048381		
	Achskörperlager / Hub Carrier Bush	(1)			**16063 01** 90 447 156
	ALL TYPES				
	Stabilisatorlager / Anti-roll Bar Bush Kit	(29)			**26579 01** 90 343 847
	ALL TYPES				

VAUXHALL

SIGNUM 04.02 - 05.08

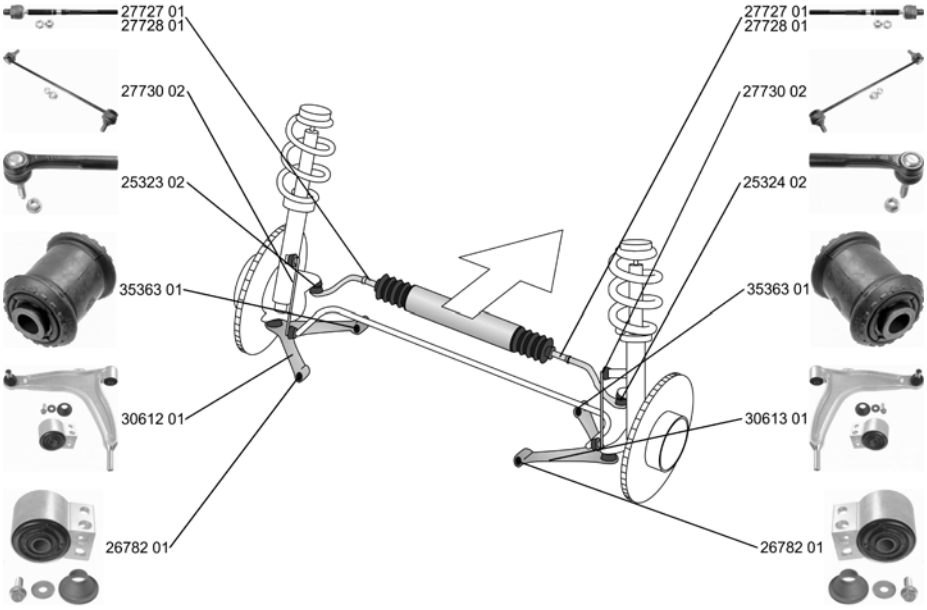

Spurstangenkopf / Tie Rod End Gewindemaß / Thread Size: M12x1,5 Innengewinde [mm] / Inner Thread [mm]: M14x1,5 mit Zubehör / With accessories	(28) (63) (75) (209)			**25323 02**	**93 172 254**
ALL TYPES					
Spurstangenkopf / Tie Rod End Gewindemaß / Thread Size: M12x1,5 Innengewinde [mm] / Inner Thread [mm]: M14x1,5 mit Zubehör / With accessories	(28) (63) (75) (209)			**25324 02**	**93 172 255**
ALL TYPES					
Axialgelenk, Spurstange / Tie Rod Axle Joint Gewindemaß 1 / Thread Measurement 1: M18x1,5 Gewindemaß 2 / Thread Measurement 2: M14x1,5	(5) (64) (65)			**27727 01**	**93 191 672**
ALL TYPES		Felgengröße [Zoll] / Rim Size [in]:16 Felgengröße [Zoll] / Rim Size [in]:17	(56) (56)		
Axialgelenk, Spurstange / Tie Rod Axle Joint	(5)			**27728 01**	**93 187 435**
ALL TYPES		Chass. 41 000001->* Felgengröße [Zoll] / Rim Size [in]:18 Felgengröße [Zoll] / Rim Size [in]:19	 (56) (56)		
Faltenbalg, Lenkung / Bellow, steering Innendurchmesser 1 [mm] / Inner Diameter 1 [mm]: 14 Innendurchmesser 2 [mm] / Inner Diameter 2 [mm]: 56	(7) (72) (73)			**33628 01**	**93 191 675**
ALL TYPES					
Lenker, Radaufhängung / Track Control Arm Querlenker / Control Arm	(15) (96)			**30612 01** 26782 01 35363 01	**24 413 015**
ALL TYPES		->Chass. 51999999 ->Chass. 48999999 für Links-/Rechtslenker / For left-/right-hand traffic nicht für / Not for:OPC / VXR ---------- Chass. 61000001->* LHD nicht für / Not for:OPC / VXR	 (175) (210) (210)		

SIGNUM 04.02 - 05.08

Lenker, Radaufhängung / Track Control Arm Querlenker / Control Arm	(15) (96)			**30613 01** 24 413 016 26782 01 35363 01
ALL TYPES		->Chass. 51999999 ->Chass. 48999999 für Links-/Rechtslenker / For left-/right-hand traffic nicht für / Not for:OPC / VXR ---------- Chass. 61000001-> LHD nicht für / Not for:OPC / VXR	(175) (210) (210)	
Lagerung, Lenker / Control Arm-/Trailing Arm Bush Aussendurchmesser [mm] / Outer Diameter [mm]: 77,5 Innendurchmesser [mm] / Inner Diameter [mm]: 19,0	(11) (39) (74)	(x2)		**26782 01** 93 171 448
ALL TYPES				
Lagerung, Lenker / Control Arm-/Trailing Arm Bush Aussendurchmesser [mm] / Outer Diameter [mm]: 35,5	(11) (39)	(x2)		**35363 01** 90 468 636
ALL TYPES				
Stange/Strebe, Stabilisator / Link Stabiliser Pendelstange / Suspension Rod	(31) (95)			**27730 02** 13 237 130
ALL TYPES		für Fahrzeuge ohne IDS-Fahrwerk / For vehicles without IDS suspension	(156)	

Lenker, Radaufhängung / Track Control Arm Querlenker / Control Arm	(15) (96)			**34080 01** 13 230 274 33907 01
ALL TYPES				
Lagerung, Lenker / Control Arm-/Trailing Arm Bush Aussendurchmesser [mm] / Outer Diameter [mm]: 70,2 Innendurchmesser [mm] / Inner Diameter [mm]: 12,1 Länge über Alles [mm] / Overall Length [mm]: 65	(11) (39) (74) (86)			**31286 01** 24 452 034
ALL TYPES				
Lagerung, Lenker / Control Arm-/Trailing Arm Bush für Querlenker / For control arm Bohrung-Ø [mm] / Bore Ø [mm]: 14,60	(11) (180) (44)			**33907 01** 24 434 894
ALL TYPES				
Stange/Strebe, Stabilisator / Link Stabiliser Pendelstange / Suspension Rod Länge über Alles [mm] / Overall Length [mm]: 127	(31) (95) (86)			**34750 01** 13 104 120
ALL TYPES				

VAUXHALL

TIGRA Mk I 07.94 - 12.00

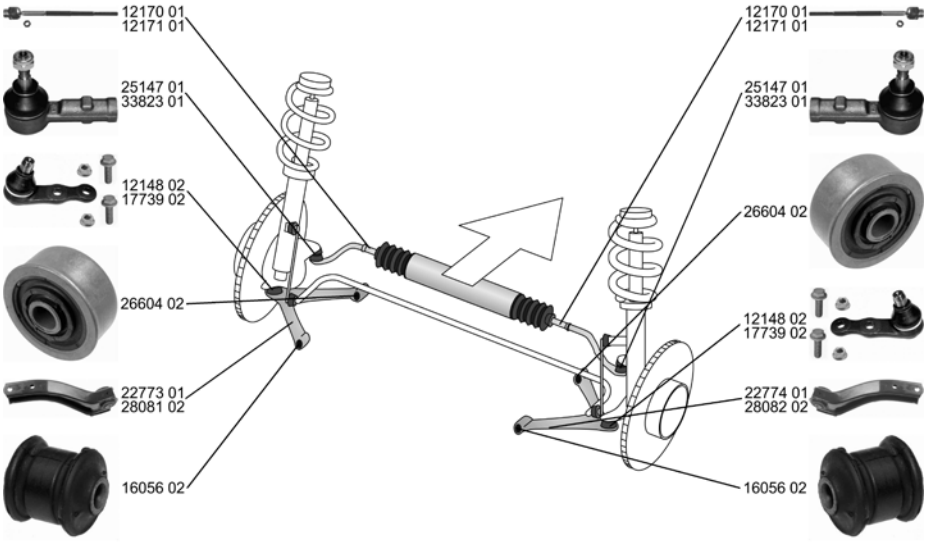

Spurstangenkopf / Tie Rod End mit Zubehör / With accessories mit Rechtsgewinde / with right-hand thread Innengewinde [mm] / Inner Thread [mm]: M12x1,5	(28) (209) (206) (75)			**25147 01** **93 192 446**
ALL TYPES		Chass. V6066280->Chass. V4166926->Chass. V3023598->		
Spurstangenkopf / Tie Rod End Innengewinde [mm] / Inner Thread [mm]: M12x1,5	(28) (75)			**33823 01** **26 087 868**
ALL TYPES		->Chass. V6066279->Chass. V4166925->Chass. V3023597		
Axialgelenk, Spurstange / Tie Rod Axle Joint mit Zubehör / With accessories mit Rechtsgewinde / with right-hand thread Aussengewinde [mm] / Outer Thread [mm]: M12x1,5 Innengewinde [mm] / Inner Thread [mm]: M14x1,5	(5) (209) (206) (41) (75)			**12170 01** **93 192 445**
ALL TYPES				
Axialgelenk, Spurstange / Tie Rod Axle Joint mit Rechtsgewinde / with right-hand thread	(5) (206)			**12171 01** **26 032 284**
ALL TYPES				
Faltenbalg, Lenkung / Bellow, steering Innendurchmesser 1 [mm] / Inner Diameter 1 [mm]: 12 Innendurchmesser 2 [mm] / Inner Diameter 2 [mm]: 49	(7) (72) (73)			**30161 01** **26 032 286**
ALL TYPES				
Lenker, Radaufhängung / Track Control Arm Querlenker / Control Arm ohne Trag-/Führungsgelenk / Without ball joint mit Gummilager / with rubber mounting	(15) (96) (230) (200)			**22773 01** **90 542 572** 16056 02
ALL TYPES		Chass. V6066280->Chass. V4166926->Chass. V3023598->		
Lenker, Radaufhängung / Track Control Arm Querlenker / Control Arm ohne Trag-/Führungsgelenk / Without ball joint mit Gummilager / with rubber mounting	(15) (96) (230) (200)			**22774 01** **90 542 573** 16056 02
ALL TYPES		Chass. V6066280->Chass. V3023598->Chass. V4166926->		

VAUXHALL

TIGRA Mk I 07.94 - 12.00

Lenker, Radaufhängung / Track Control Arm Querlenker / Control Arm mit Gummilager / with rubber mounting mit Befestigungsmaterial / with fastening material	(15) (96) (200) (198)			**28081 02** 90 511 260 16056 02
ALL TYPES		->Chass. V6 066279 ->Chass. V4 166925 ->Chass. V3 023597		
Lenker, Radaufhängung / Track Control Arm Querlenker / Control Arm mit Gummilager / with rubber mounting mit Befestigungsmaterial / with fastening material	(15) (96) (200) (198)			**28082 02** 90 511 261 16056 02
ALL TYPES		->Chass. V6 066279 ->Chass. V4 166925 ->Chass. V3 023597		
Trag-/Führungsgelenk / Ball Joint mit Befestigungsmaterial / with fastening material	(32) (198)			**12148 02** 90 444 294
ALL TYPES		->Chass. V3023597		
Trag-/Führungsgelenk / Ball Joint	(32)			**17739 02** 90 542 574
ALL TYPES		Chass. V3023598->
Chass. V6066280->
Chass. V4166926->		
Lagerung, Lenker / Control Arm-/Trailing Arm Bush für Querlenker / For control arm	(11) (180)	(x2)		**16056 02** 90 445 097
ALL TYPES				
Lagerung, Lenker / Control Arm-/Trailing Arm Bush Zugstange / Pull Rod	(11) (108)			**26604 02** 90 539 057
ALL TYPES		Chass. V6066280->
Chass. V4166926->
Chass. V3023598->		
Stabilisatorlager / Anti-roll Bar Bush Kit	(29)			**23711 01** 90 447 946
ALL TYPES				

VAUXHALL

TIGRA TwinTop 06.04 -

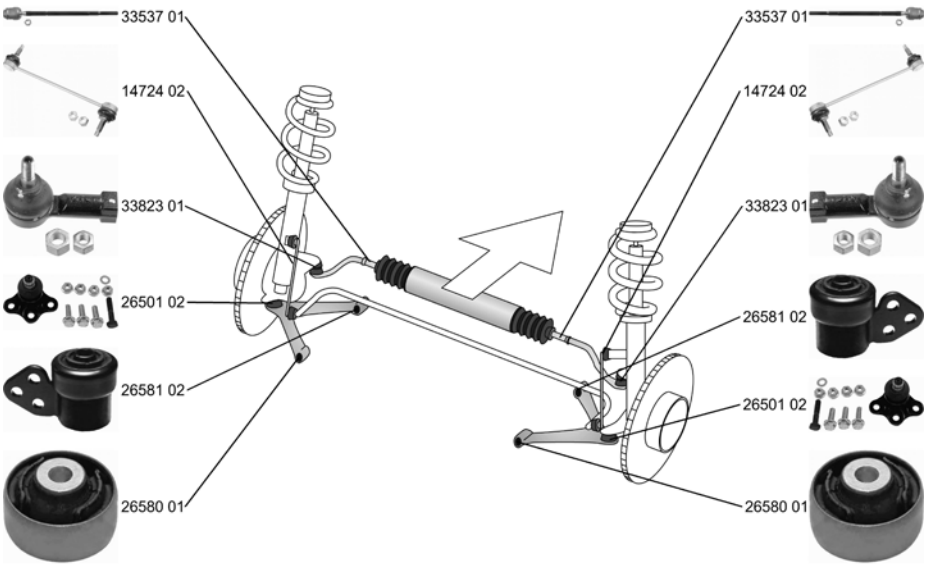

Spurstangenkopf / Tie Rod End Innengewinde [mm] / Inner Thread [mm]: M12x1,5 ALL TYPES	(28) (75)			**33823 01** 26 087 868
Axialgelenk, Spurstange / Tie Rod Axle Joint Aussengewinde [mm] / Outer Thread [mm]: M12x1,5 Gewindemaß / Thread Size: M14x1,5 ALL TYPES	(5) (41) (63)			**33537 01** 93 192 418
Faltenbalg, Lenkung / Bellow, steering Innendurchmesser 1 [mm] / Inner Diameter 1 [mm]: 12 Innendurchmesser 2 [mm] / Inner Diameter 2 [mm]: 50 ALL TYPES	(7) (72) (73)			**30252 01** 93 192 432
Trag-/Führungsgelenk / Ball Joint ALL TYPES	(32)			**26501 02** 9 196 394
Lagerung, Lenker / Control Arm-/Trailing Arm Bush ALL TYPES	(11)			**26580 01** 13 138 151
Lagerung, Lenker / Control Arm-/Trailing Arm Bush mit Zubehör / With accessories ALL TYPES	(11) (209)		->Chass. 5E999999	**26581 02** 93 188 302
Stange/Strebe, Stabilisator / Link Stabiliser Pendelstange / Suspension Rod mit Zubehör / With accessories ALL TYPES	(31) (95) (209)			**14724 02** 90 496 116

VECTRA (B) 08.95 - 03.02

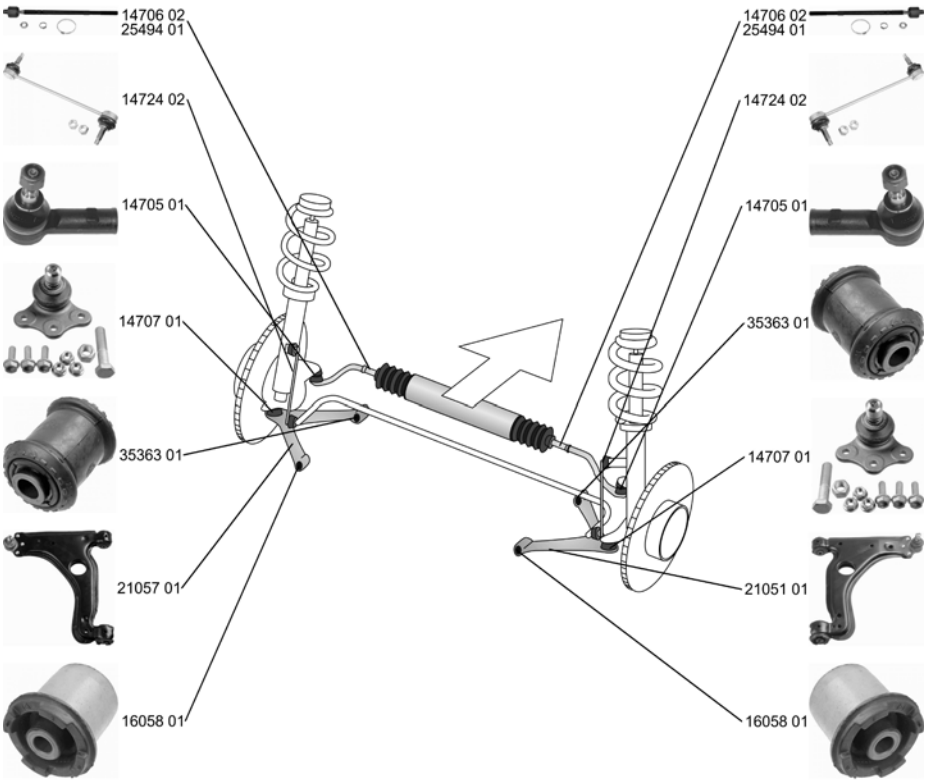

	Spurstangenkopf / Tie Rod End mit Rechtsgewinde / with right-hand thread Aussengewinde [mm] / Outer Thread [mm]: M14x1,5	(28) (206) (41)			**14705 01** **93 186 321**
	ALL TYPES				
	Axialgelenk, Spurstange / Tie Rod Axle Joint mit Rechtsgewinde / with right-hand thread für Lenkungshersteller / For steering manufacturer: ZF Gewindemaß / Thread Size: M16x1,5	(5) (206) (174) (63)			**14706 02** **90 540 319**
	ALL TYPES				
	Axialgelenk, Spurstange / Tie Rod Axle Joint für OE-Nummer / For OE number SAGINAW Gewindemaß / Thread Size: M14x1,5	(5) (177) (63)			**25494 01** **26 055 219**
	ALL TYPES				
	Faltenbalg, Lenkung / Bellow, steering Innendurchmesser 1 [mm] / Inner Diameter 1 [mm]: 13 Innendurchmesser 2 [mm] / Inner Diameter 2 [mm]: 49	(7) (72) (73)			**30194 01** **26 055 220**
	ALL TYPES		für Lenkgetriebehersteller / For steering gear manufacturer:SAGINAW	(173)	
	Faltenbalg, Lenkung / Bellow, steering Innendurchmesser 1 [mm] / Inner Diameter 1 [mm]: 14 Innendurchmesser 2 [mm] / Inner Diameter 2 [mm]: 48	(7) (72) (73)			**30195 01** **90 512 778**
	ALL TYPES		für Lenkgetriebehersteller / For steering gear manufacturer:ZF	(173)	

VAUXHALL

VECTRA (B) 08.95 - 03.02

Lenker, Radaufhängung / Track Control Arm Querlenker / Control Arm mit Trag-/Führungsgelenk / With ball joint mit Gummilager / with rubber mounting ALL TYPES	(15) (96) (208) (200)			**21051 01** 9 228 477 14707 01 35363 01 16058 01
Lenker, Radaufhängung / Track Control Arm Querlenker / Control Arm mit Trag-/Führungsgelenk / With ball joint mit Gummilager / with rubber mounting ALL TYPES	(15) (96) (208) (200)			**21057 01** 90 496 039 14707 01 35363 01 16058 01
Reparatursatz,Trag-/Führungsgelenk **Repair Kit, ball joint** mit Zubehör / With accessories ALL TYPES	(25) (209)			**14707 01** 90 512 982
Lagerung, Lenker / Control Arm-/Trailing Arm Bush für Querlenker / For control arm ALL TYPES	(11) (180)	(x2)		**16058 01** 90 468 638
Lagerung, Lenker / Control Arm-/Trailing Arm Bush Aussendurchmesser [mm] / Outer Diameter [mm]: 35,5 ALL TYPES	(11) (39)	(x2)		**35363 01** 90 468 636
Stange/Strebe, Stabilisator / Link Stabiliser Pendelstange / Suspension Rod mit Zubehör / With accessories ALL TYPES	(31) (95) (209)			**14724 02** 90 496 116
Achsträgerlager / Mounting, axle bracket ALL TYPES ausser/except for : 2.5 i V6 09.95 - 08.00 2.5 i GSi 03.98 - 07.00 2.6 i V6 09.00 - 03.02	(4)			**25464 01** 90 468 609
Lenker, Radaufhängung / Track Control Arm Querlenker / Control Arm ALL TYPES	(15) (96)			**35421 01** 90 538 444 34094 01
Lagerung, Lenker / Control Arm-/Trailing Arm Bush für Querlenker / For control arm ALL TYPES	(11) (180)			**14711 01** 90 496 700

VECTRA (B) 08.95 - 03.02

Lagerung, Lenker / Control Arm-/Trailing Arm Bush ALL TYPES	(11)			**21486 01** 9 191 309
Lagerung, Lenker / Control Arm-/Trailing Arm Bush Aussendurchmesser [mm] / Outer Diameter [mm]: 35,35 Innendurchmesser [mm] / Inner Diameter [mm]: 12,15 ALL TYPES	(11) (39) (74)			**34094 01** 90 496 686
Stange/Strebe, Stabilisator / Link Stabiliser Pendelstange / Suspension Rod Länge über Alles [mm] / Overall Length [mm]: 122 ALL TYPES	(31) (95) (86)			**34751 01** 90 496 711
Achskörperlager / Hub Carrier Bush ALL TYPES	(1)	->Chass. N5999999 ->Chass. NV999999 ->Chass. N1999999 für Fahrzeuge ohne ABS / For vehicles without ABS	(152)	**23565 01** 90 189 050

VECTRA CC/Hatchback/avec hayon 10.95 - 10.01

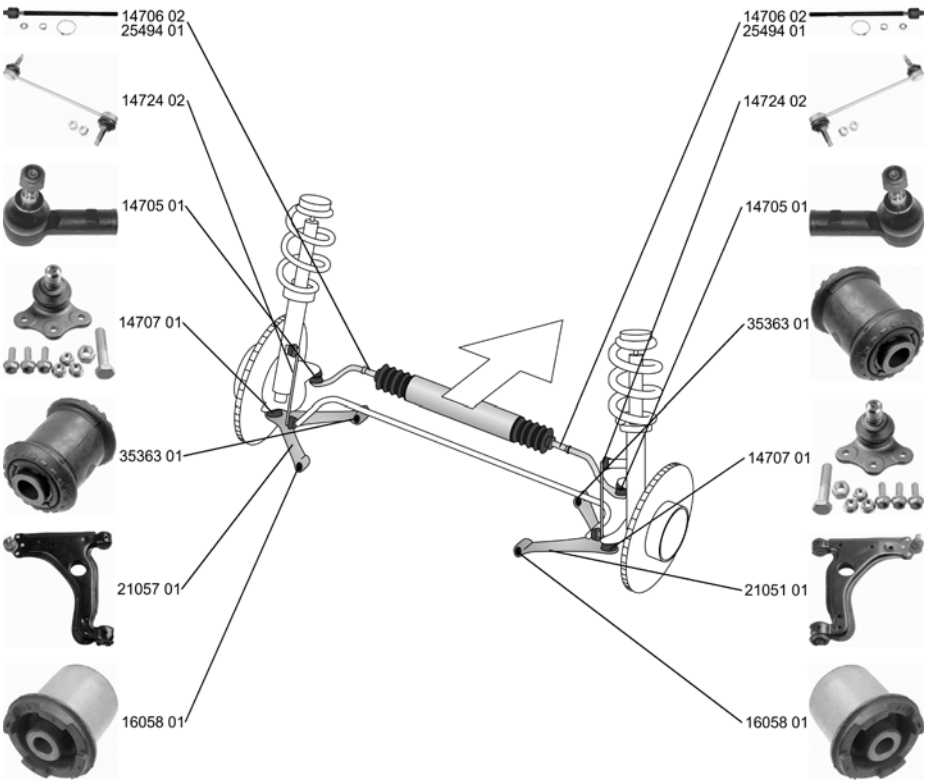

Spurstangenkopf / Tie Rod End mit Rechtsgewinde / with right-hand thread Aussengewinde [mm] / Outer Thread [mm]: M14x1,5 ALL TYPES	(28) (206) (41)			**14705 01** 93 186 321

VAUXHALL

VECTRA CC/Hatchback/avec hayon 10.95 - 10.01

Axialgelenk, Spurstange / Tie Rod Axle Joint mit Rechtsgewinde / with right-hand thread für Lenkungshersteller / For steering manufacturer: ZF Gewindemaß / Thread Size: M16x1,5 ALL TYPES	(5) (206) (174) (63)			**14706 02** **90 540 319**
Axialgelenk, Spurstange / Tie Rod Axle Joint für OE-Nummer / For OE number SAGINAW Gewindemaß / Thread Size: M14x1,5 ALL TYPES	(5) (177) (63)			**25494 01** **26 055 219**
Faltenbalg, Lenkung / Bellow, steering Innendurchmesser 1 [mm] / Inner Diameter 1 [mm]: 13 Innendurchmesser 2 [mm] / Inner Diameter 2 [mm]: 49 ALL TYPES	(7) (72) (73)	für Lenkgetriebehersteller / For steering gear manufacturer:SAGINAW	(173)	**30194 01** **26 055 220**
Faltenbalg, Lenkung / Bellow, steering Innendurchmesser 1 [mm] / Inner Diameter 1 [mm]: 14 Innendurchmesser 2 [mm] / Inner Diameter 2 [mm]: 48 ALL TYPES	(7) (72) (73)	für Lenkgetriebehersteller / For steering gear manufacturer:ZF	(173)	**30195 01** **90 512 778**
Lenker, Radaufhängung / Track Control Arm Querlenker / Control Arm mit Trag-/Führungsgelenk / With ball joint mit Gummilager / with rubber mounting ALL TYPES	(15) (96) (208) (200)			**21051 01** **9 228 477** 14707 01 35363 01 16058 01
Lenker, Radaufhängung / Track Control Arm Querlenker / Control Arm mit Trag-/Führungsgelenk / With ball joint mit Gummilager / with rubber mounting ALL TYPES	(15) (96) (208) (200)			**21057 01** **90 496 039** 14707 01 35363 01 16058 01
Reparatursatz,Trag-/Führungsgelenk **Repair Kit, ball joint** mit Zubehör / With accessories ALL TYPES	(25) (209)			**14707 01** **90 512 982**
Lagerung, Lenker / Control Arm-/Trailing Arm Bush für Querlenker / For control arm ALL TYPES	(11) (180)	(x2)		**16058 01** **90 468 638**
Lagerung, Lenker / Control Arm-/Trailing Arm Bush Aussendurchmesser [mm] / Outer Diameter [mm]: 35,5 ALL TYPES	(11) (39)	(x2)		**35363 01** **90 468 636**
Stange/Strebe, Stabilisator / Link Stabiliser Pendelstange / Suspension Rod mit Zubehör / With accessories ALL TYPES ausser/except for : 2.2 i 16V 09.00 - 2.6 i V6 09.00 - 2.2 DTI 16V 08.95 - 10.01	(31) (95) (209)			**14724 02** **90 496 116**

VECTRA CC/Hatchback/avec hayon 10.95 - 10.01

Achsträgerlager / Mounting, axle bracket	(4)			25464 01	90 468 609
ALL TYPES ausser/except for : 2.5 i V6 09.95 - 08.00 2.5 i GSi 03.98 - 07.00 2.6 i V6 09.00 -					
Lenker, Radaufhängung / Track Control Arm Querlenker / Control Arm	(15) (96)			35421 01 34094 01	90 538 444
ALL TYPES					
Lagerung, Lenker / Control Arm-/Trailing Arm Bush für Querlenker / For control arm	(11) (180)			14711 01	90 496 700
ALL TYPES					
Lagerung, Lenker / Control Arm-/Trailing Arm Bush	(11)			21486 01	9 191 309
ALL TYPES					
Lagerung, Lenker / Control Arm-/Trailing Arm Bush Aussendurchmesser [mm] / Outer Diameter [mm]: 35,35 Innendurchmesser [mm] / Inner Diameter [mm]: 12,15	(11) (39) (74)			34094 01	90 496 686
ALL TYPES					
Stange/Strebe, Stabilisator / Link Stabiliser Pendelstange / Suspension Rod Länge über Alles [mm] / Overall Length [mm]: 122	(31) (95) (86)			34751 01	90 496 711
ALL TYPES					
Achskörperlager / Hub Carrier Bush	(1)			23565 01	90 189 050
ALL TYPES		->Chass. N5999999 ->Chass. N1999999 ->Chass. NV999999 für Fahrzeuge ohne ABS / For vehicles without ABS	(152)		

VAUXHALL

VECTRA Estate/Break 11.96 - 03.02

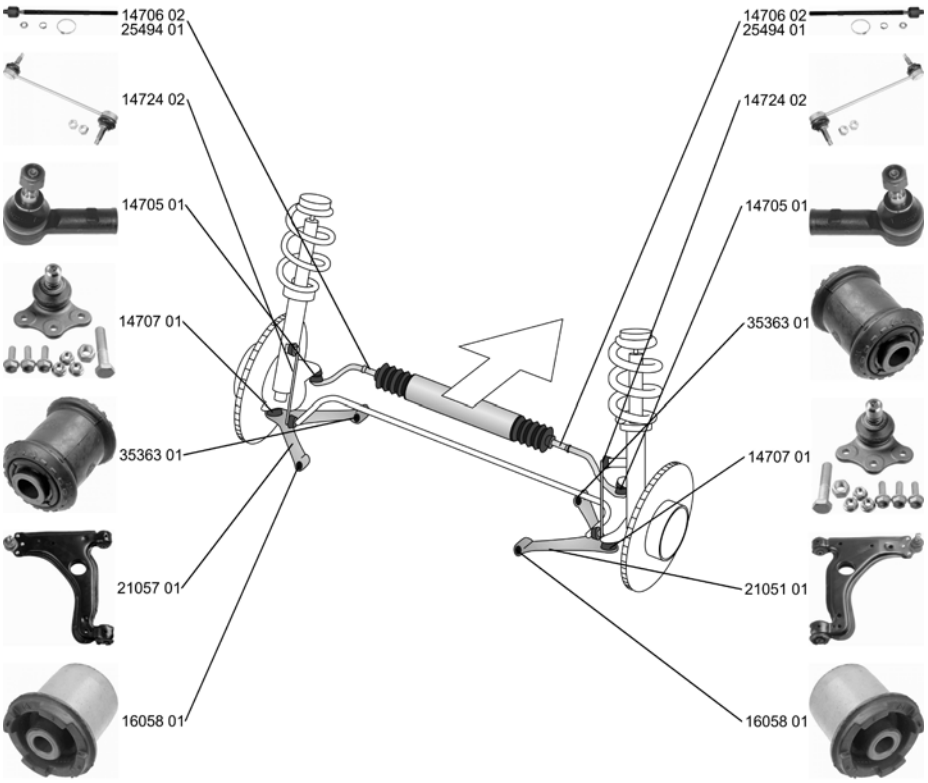

	Spurstangenkopf / Tie Rod End mit Rechtsgewinde / with right-hand thread Aussengewinde [mm] / Outer Thread [mm]: M14x1,5	(28) (206) (41)			**14705 01** **93 186 321**
	ALL TYPES				
	Axialgelenk, Spurstange / Tie Rod Axle Joint mit Rechtsgewinde / with right-hand thread für Lenkungshersteller / For steering manufacturer: ZF Gewindemaß / Thread Size: M16x1,5	(5) (206) (174) (63)			**14706 02** **90 540 319**
	ALL TYPES				
	Axialgelenk, Spurstange / Tie Rod Axle Joint für OE-Nummer / For OE number SAGINAW Gewindemaß / Thread Size: M14x1,5	(5) (177) (63)			**25494 01** **26 055 219**
	ALL TYPES				
	Faltenbalg, Lenkung / Bellow, steering Innendurchmesser 1 [mm] / Inner Diameter 1 [mm]: 13 Innendurchmesser 2 [mm] / Inner Diameter 2 [mm]: 49	(7) (72) (73)			**30194 01** **26 055 220**
	ALL TYPES		für Lenkgetriebehersteller / For steering gear manufacturer:SAGINAW	(173)	
	Faltenbalg, Lenkung / Bellow, steering Innendurchmesser 1 [mm] / Inner Diameter 1 [mm]: 14 Innendurchmesser 2 [mm] / Inner Diameter 2 [mm]: 48	(7) (72) (73)			**30195 01** **90 512 778**
	ALL TYPES		für Lenkgetriebehersteller / For steering gear manufacturer:ZF	(173)	

VAUXHALL

VECTRA Estate/Break 11.96 - 03.02

Lenker, Radaufhängung / Track Control Arm Querlenker / Control Arm mit Trag-/Führungsgelenk / With ball joint mit Gummilager / with rubber mounting ALL TYPES	(15) (96) (208) (200)			**21051 01** 9 228 477 14707 01 35363 01 16058 01
Lenker, Radaufhängung / Track Control Arm Querlenker / Control Arm mit Trag-/Führungsgelenk / With ball joint mit Gummilager / with rubber mounting ALL TYPES	(15) (96) (208) (200)			**21057 01** 90 496 039 14707 01 35363 01 16058 01
Reparatursatz,Trag-/Führungsgelenk **Repair Kit, ball joint** mit Zubehör / With accessories ALL TYPES	(25) (209)			**14707 01** 90 512 982
Lagerung, Lenker / Control Arm-/Trailing Arm Bush für Querlenker / For control arm ALL TYPES	(11) (180)	(x2)		**16058 01** 90 468 638
Lagerung, Lenker / Control Arm-/Trailing Arm Bush Aussendurchmesser [mm] / Outer Diameter [mm]: 35,5 ALL TYPES	(11) (39)	(x2)		**35363 01** 90 468 636
Stange/Strebe, Stabilisator / Link Stabiliser Pendelstange / Suspension Rod mit Zubehör / With accessories ALL TYPES	(31) (95) (209)			**14724 02** 90 496 116
Achsträgerlager / Mounting, axle bracket ALL TYPES ausser/except for : 2.5 i V6 11.96 - 08.00 2.5 i GSi 05.98 - 09.99 2.6 i V6 09.00 - 03.02	(4)			**25464 01** 90 468 609
Lenker, Radaufhängung / Track Control Arm Querlenker / Control Arm ALL TYPES	(15) (96)			**35421 01** 90 538 444 34094 01
Lagerung, Lenker / Control Arm-/Trailing Arm Bush für Querlenker / For control arm ALL TYPES	(11) (180)			**14711 01** 90 496 700

VAUXHALL

VECTRA Estate/Break 11.96 - 03.02

	Lagerung, Lenker / Control Arm-/Trailing Arm Bush ALL TYPES	(11)			21486 01 9 191 309
	Lagerung, Lenker / Control Arm-/Trailing Arm Bush Aussendurchmesser [mm] / Outer Diameter [mm]: 35,35 Innendurchmesser [mm] / Inner Diameter [mm]: 12,15 ALL TYPES	(11) (39) (74)			34094 01 90 496 686
	Stange/Strebe, Stabilisator / Link Stabiliser Pendelstange / Suspension Rod Länge über Alles [mm] / Overall Length [mm]: 122 ALL TYPES	(31) (95) (86)			34751 01 90 496 711
	Achskörperlager / Hub Carrier Bush ALL TYPES	(1)	->Chass. N5999999 ->Chass. NV999999 ->Chass. N1999999 für Fahrzeuge ohne ABS / For vehicles without ABS	(152)	23565 01 90 189 050

VECTRA Mk II (C) 01.00 - 10.08

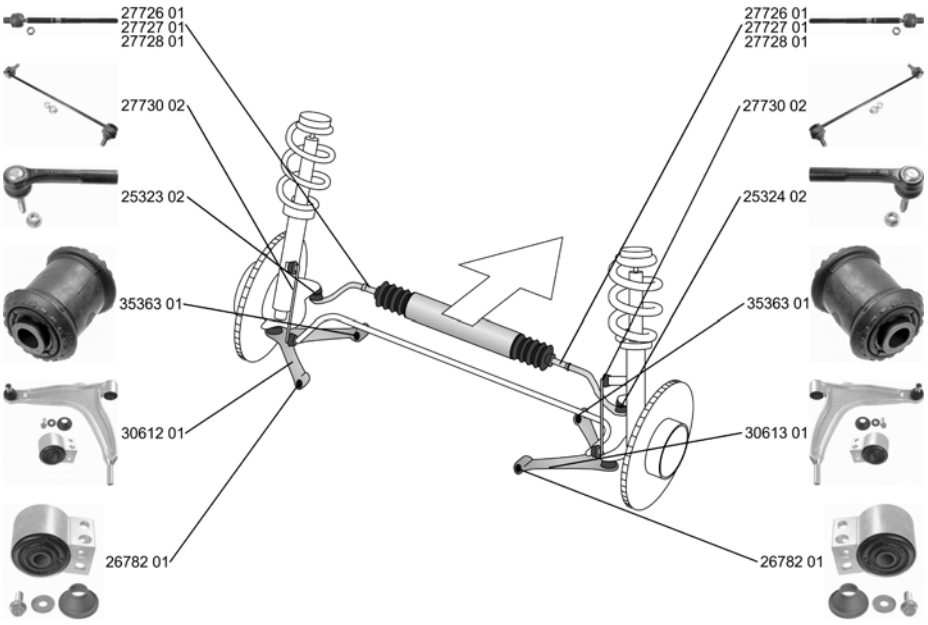

	Spurstangenkopf / Tie Rod End Gewindemaß / Thread Size: M12x1,5 Innengewinde [mm] / Inner Thread [mm]: M14x1,5 mit Zubehör / With accessories ALL TYPES	(28) (63) (75) (209)			25323 02 93 172 254
	Spurstangenkopf / Tie Rod End Gewindemaß / Thread Size: M12x1,5 Innengewinde [mm] / Inner Thread [mm]: M14x1,5 mit Zubehör / With accessories ALL TYPES	(28) (63) (75) (209)			25324 02 93 172 255

VECTRA Mk II (C) 01.00 - 10.08

Axialgelenk, Spurstange / Tie Rod Axle Joint ALL TYPES	(5)	für Fahrzeuge mit Standard Fahrwerk / For vehicles with standard chassis ---------- für Fahrzeuge mit Sportfahrwerk / For vehicles with sports suspension ->Chass. 31 032140 ->Chass. 38 040655	(139) (137)	**27726 01**	**93 191 671**
Axialgelenk, Spurstange / Tie Rod Axle Joint Gewindemaß 1 / Thread Measurement 1: M18x1,5 Gewindemaß 2 / Thread Measurement 2: M14x1,5 ALL TYPES	(5) (64) (65)	 ->Chass. 38 040656 ->Chass. 31 032141 für Fahrzeuge mit Sportfahrwerk / For vehicles with sports suspension Felgengröße [Zoll] / Rim Size [in]:16 Felgengröße [Zoll] / Rim Size [in]:17	 (137) (56) (56)	**27727 01**	**93 191 672**
Axialgelenk, Spurstange / Tie Rod Axle Joint ALL TYPES	(5)	 für Fahrzeuge mit Sportfahrwerk / For vehicles with sports suspension Felgengröße [Zoll] / Rim Size [in]:18 Felgengröße [Zoll] / Rim Size [in]:19	 (137) (56) (56)	**27728 01**	**93 187 435**
Faltenbalg, Lenkung / Bellow, steering Innendurchmesser 1 [mm] / Inner Diameter 1 [mm]: 14 Innendurchmesser 2 [mm] / Inner Diameter 2 [mm]: 56 ALL TYPES	(7) (72) (73)			**33628 01**	**93 191 675**
Lenker, Radaufhängung / Track Control Arm Querlenker / Control Arm ALL TYPES	(15) (96)	 ->Chass. 51999999 ->Chass. 48999999 für Links-/Rechtslenker / For left-/right-hand traffic nicht für / Not for:OPC / VXR ---------- Chass. 61000001-> LHD nicht für / Not for:OPC / VXR	 (175) (210) (210)	**30612 01** 26782 01 35363 01	**24 413 015**
Lenker, Radaufhängung / Track Control Arm Querlenker / Control Arm ALL TYPES	(15) (96)	 ->Chass. 51999999 ->Chass. 48999999 für Links-/Rechtslenker / For left-/right-hand traffic nicht für / Not for:OPC / VXR ---------- Chass. 61000001-> LHD nicht für / Not for:OPC / VXR	 (175) (210) (210)	**30613 01** 26782 01 35363 01	**24 413 016**
Lagerung, Lenker / Control Arm-/Trailing Arm Bush Aussendurchmesser [mm] / Outer Diameter [mm]: 77,5 Innendurchmesser [mm] / Inner Diameter [mm]: 19,0 ALL TYPES	(11) (39) (74)	(x2)		**26782 01**	**93 171 448**
Lagerung, Lenker / Control Arm-/Trailing Arm Bush Aussendurchmesser [mm] / Outer Diameter [mm]: 35,5 ALL TYPES	(11) (39)	(x2)		**35363 01**	**90 468 636**

VAUXHALL

VECTRA Mk II (C) 01.00 - 10.08

Stange/Strebe, Stabilisator / Link Stabiliser Pendelstange / Suspension Rod ALL TYPES	(31) (95)		für Fahrzeuge ohne IDS-Fahrwerk / For vehicles without IDS suspension	(156)	**27730 02** 13 237 130
Lenker, Radaufhängung / Track Control Arm Querlenker / Control Arm ALL TYPES	(15) (96)				**34080 01** 13 230 274 33907 01
Lagerung, Lenker / Control Arm-/Trailing Arm Bush Aussendurchmesser [mm] / Outer Diameter [mm]: 70,2 Innendurchmesser [mm] / Inner Diameter [mm]: 12,1 Länge über Alles [mm] / Overall Length [mm]: 65 ALL TYPES	(11) (39) (74) (86)				**31286 01** 24 452 034
Lagerung, Lenker / Control Arm-/Trailing Arm Bush für Querlenker / For control arm Bohrung-Ø [mm] / Bore Ø [mm]: 14,60 ALL TYPES	(11) (180) (44)				**33907 01** 24 434 894
Stange/Strebe, Stabilisator / Link Stabiliser Pendelstange / Suspension Rod Länge über Alles [mm] / Overall Length [mm]: 127 ALL TYPES	(31) (95) (86)				**34750 01** 13 104 120

VECTRA Mk II (C) GTS 08.02 - 07.08

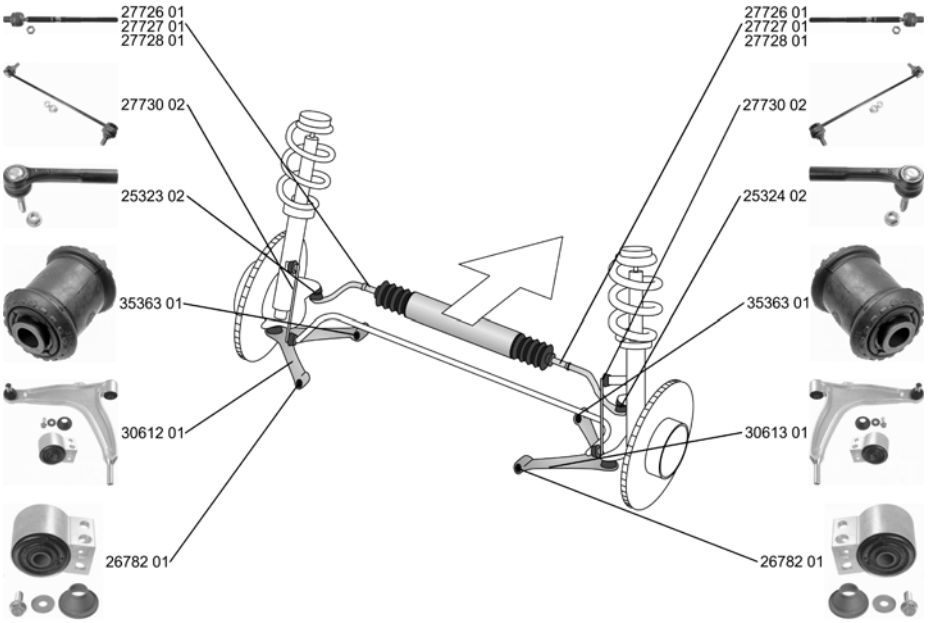

Spurstangenkopf / Tie Rod End Gewindemaß / Thread Size: M12x1,5 Innengewinde [mm] / Inner Thread [mm]: M14x1,5 mit Zubehör / With accessories ALL TYPES	(28) (63) (75) (209)				**25323 02** 93 172 254
Spurstangenkopf / Tie Rod End Gewindemaß / Thread Size: M12x1,5 Innengewinde [mm] / Inner Thread [mm]: M14x1,5 mit Zubehör / With accessories ALL TYPES	(28) (63) (75) (209)				**25324 02** 93 172 255

ZF Friedrichshafen AG | ZF Services | Obere Weiden 12 | 97424 Schweinfurt | Germany | info.zf-services@zf.com | www.zf.com

VECTRA Mk II (C) GTS 08.02 - 07.08

Axialgelenk, Spurstange / Tie Rod Axle Joint ALL TYPES	(5)	für Fahrzeuge mit Standard Fahrwerk / For vehicles with standard chassis (139) --- für Fahrzeuge mit Sportfahrwerk / For vehicles with sports suspension (137) ->Chass. 31 032140 ->Chass. 38 040655		**27726 01** 93 191 671
Axialgelenk, Spurstange / Tie Rod Axle Joint Gewindemaß 1 / Thread Measurement 1: M18x1,5 Gewindemaß 2 / Thread Measurement 2: M14x1,5 ALL TYPES	(5) (64) (65)	 ->Chass. 38 040656 ->Chass. 31 032141 für Fahrzeuge mit Sportfahrwerk / For vehicles with sports suspension (137) Felgengröße [Zoll] / Rim Size [in]:16 (56) Felgengröße [Zoll] / Rim Size [in]:17 (56)		**27727 01** 93 191 672
Axialgelenk, Spurstange / Tie Rod Axle Joint ALL TYPES	(5)	 für Fahrzeuge mit Sportfahrwerk / For vehicles with sports suspension (137) Felgengröße [Zoll] / Rim Size [in]:18 (56) Felgengröße [Zoll] / Rim Size [in]:19 (56)		**27728 01** 93 187 435
Faltenbalg, Lenkung / Bellow, steering Innendurchmesser 1 [mm] / Inner Diameter 1 [mm]: 14 Innendurchmesser 2 [mm] / Inner Diameter 2 [mm]: 56 ALL TYPES	(7) (72) (73)			**33628 01** 93 191 675
Lenker, Radaufhängung / Track Control Arm Querlenker / Control Arm ALL TYPES	(15) (96)	 ->Chass. 51999999 ->Chass. 48999999 für Links-/Rechtslenker / For left-/right-hand traffic (175) nicht für / Not for:OPC / VXR (210) --- Chass. 61000001-> LHD nicht für / Not for:OPC / VXR (210)		**30612 01** 24 413 015 26782 01 35363 01
Lenker, Radaufhängung / Track Control Arm Querlenker / Control Arm ALL TYPES	(15) (96)	 ->Chass. 51999999 ->Chass. 48999999 für Links-/Rechtslenker / For left-/right-hand traffic (175) nicht für / Not for:OPC / VXR (210) --- Chass. 61000001-> LHD nicht für / Not for:OPC / VXR (210)		**30613 01** 24 413 016 26782 01 35363 01
Lagerung, Lenker / Control Arm-/Trailing Arm Bush Aussendurchmesser [mm] / Outer Diameter [mm]: 77,5 Innendurchmesser [mm] / Inner Diameter [mm]: 19,0 ALL TYPES	(11) (39) (74)	(x2)		**26782 01** 93 171 448
Lagerung, Lenker / Control Arm-/Trailing Arm Bush Aussendurchmesser [mm] / Outer Diameter [mm]: 35,5 ALL TYPES	(11) (39)	(x2)		**35363 01** 90 468 636

VAUXHALL

VECTRA Mk II (C) GTS 08.02 - 07.08

Stange/Strebe, Stabilisator / Link Stabiliser Pendelstange / Suspension Rod ALL TYPES	(31) (95)		für Fahrzeuge ohne IDS-Fahrwerk / For vehicles without IDS suspension	(156)	**27730 02** 13 237 130
Lenker, Radaufhängung / Track Control Arm Querlenker / Control Arm ALL TYPES	(15) (96)				**34080 01** 13 230 274 33907 01
Lagerung, Lenker / Control Arm-/Trailing Arm Bush Aussendurchmesser [mm] / Outer Diameter [mm]: 70,2 Innendurchmesser [mm] / Inner Diameter [mm]: 12,1 Länge über Alles [mm] / Overall Length [mm]: 65 ALL TYPES	(11) (39) (74) (86)				**31286 01** 24 452 034
Lagerung, Lenker / Control Arm-/Trailing Arm Bush für Querlenker / For control arm Bohrung-Ø [mm] / Bore Ø [mm]: 14,60 ALL TYPES	(11) (180) (44)				**33907 01** 24 434 894
Stange/Strebe, Stabilisator / Link Stabiliser Pendelstange / Suspension Rod Länge über Alles [mm] / Overall Length [mm]: 127 ALL TYPES	(31) (95) (86)				**34750 01** 13 104 120

VECTRA Mk II Estate/Break 10.03 - 07.08

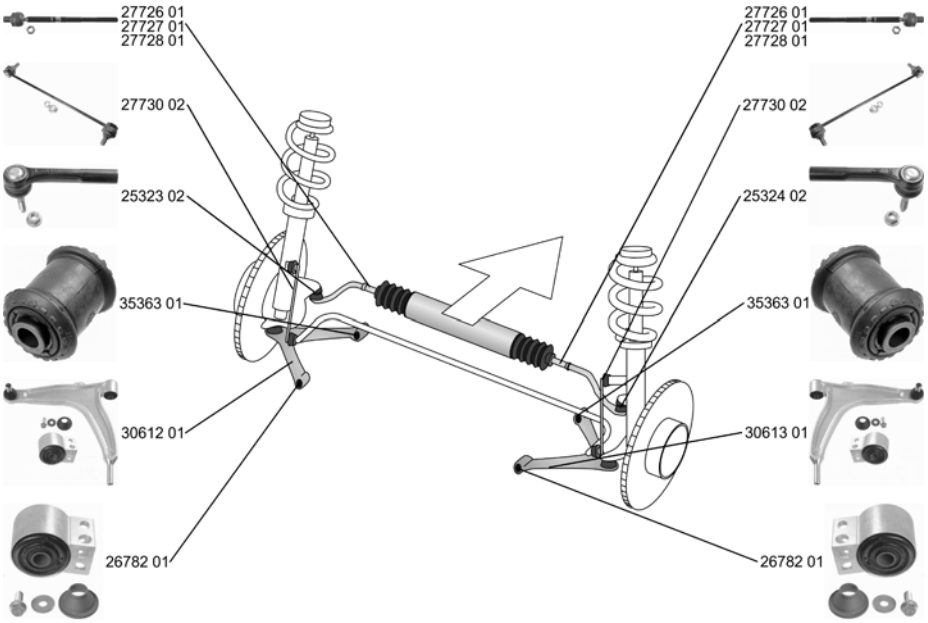

Spurstangenkopf / Tie Rod End Gewindemaß / Thread Size: M12x1,5 Innengewinde [mm] / Inner Thread [mm]: M14x1,5 mit Zubehör / With accessories ALL TYPES	(28) (63) (75) (209)				**25323 02** 93 172 254
Spurstangenkopf / Tie Rod End Gewindemaß / Thread Size: M12x1,5 Innengewinde [mm] / Inner Thread [mm]: M14x1,5 mit Zubehör / With accessories ALL TYPES	(28) (63) (75) (209)				**25324 02** 93 172 255

VAUXHALL

VECTRA Mk II Estate/Break 10.03 - 07.08

Axialgelenk, Spurstange / Tie Rod Axle Joint 2.8 V6 Turbo, 206 kW 10.06 - 07.08	(5)	für Fahrzeuge mit Standard Fahrwerk / For vehicles with standard chassis ---------- für Fahrzeuge mit Sportfahrwerk / For vehicles with sports suspension ->Chass. 31 032140 ->Chass. 38 040655	(139) (137)	**27726 01** **93 191 671**
Axialgelenk, Spurstange / Tie Rod Axle Joint Gewindemaß 1 / Thread Measurement 1: M18x1,5 Gewindemaß 2 / Thread Measurement 2: M14x1,5 ALL TYPES	(5) (64) (65)	 ->Chass. 38 040656 ->Chass. 31 032141 für Fahrzeuge mit Sportfahrwerk / For vehicles with sports suspension Felgengröße [Zoll] / Rim Size [in]:16 Felgengröße [Zoll] / Rim Size [in]:17	 (137) (56) (56)	**27727 01** **93 191 672**
Axialgelenk, Spurstange / Tie Rod Axle Joint ALL TYPES	(5)	 für Fahrzeuge mit Sportfahrwerk / For vehicles with sports suspension Felgengröße [Zoll] / Rim Size [in]:18 Felgengröße [Zoll] / Rim Size [in]:19	 (137) (56) (56)	**27728 01** **93 187 435**
Faltenbalg, Lenkung / Bellow, steering Innendurchmesser 1 [mm] / Inner Diameter 1 [mm]: 14 Innendurchmesser 2 [mm] / Inner Diameter 2 [mm]: 56 ALL TYPES	(7) (72) (73)			**33628 01** **93 191 675**
Lenker, Radaufhängung / Track Control Arm Querlenker / Control Arm ALL TYPES	(15) (96)	 ->Chass. 51999999 ->Chass. 48999999 für Links-/Rechtslenker / For left-/right-hand traffic nicht für / Not for:OPC / VXR ---------- Chass. 61000001-> LHD nicht für / Not for:OPC / VXR	 (175) (210) (210)	**30612 01** **24 413 015** 26782 01 35363 01
Lenker, Radaufhängung / Track Control Arm Querlenker / Control Arm ALL TYPES	(15) (96)	 ->Chass. 51999999 ->Chass. 48999999 für Links-/Rechtslenker / For left-/right-hand traffic nicht für / Not for:OPC / VXR ---------- Chass. 61000001-> LHD nicht für / Not for:OPC / VXR	 (175) (210) (210)	**30613 01** **24 413 016** 26782 01 35363 01
Lagerung, Lenker / Control Arm-/Trailing Arm Bush Aussendurchmesser [mm] / Outer Diameter [mm]: 77,5 Innendurchmesser [mm] / Inner Diameter [mm]: 19,0 ALL TYPES	(11) (39) (74)	(x2)		**26782 01** **93 171 448**
Lagerung, Lenker / Control Arm-/Trailing Arm Bush Aussendurchmesser [mm] / Outer Diameter [mm]: 35,5 ALL TYPES	(11) (39)	(x2)		**35363 01** **90 468 636**

VAUXHALL

VECTRA Mk II Estate/Break 10.03 - 07.08

Stange/Strebe, Stabilisator / Link Stabiliser Pendelstange / Suspension Rod ALL TYPES	(31) (95)	für Fahrzeuge ohne IDS-Fahrwerk / For vehicles without IDS suspension	(156)	**27730 02**	**13 237 130**
Lenker, Radaufhängung / Track Control Arm Querlenker / Control Arm ALL TYPES	(15) (96)			**34080 01** 33907 01	**13 230 274**
Lagerung, Lenker / Control Arm-/Trailing Arm Bush Aussendurchmesser [mm] / Outer Diameter [mm]: 70,2 Innendurchmesser [mm] / Inner Diameter [mm]: 12,1 Länge über Alles [mm] / Overall Length [mm]: 65 ALL TYPES	(11) (39) (74) (86)			**31286 01**	**24 452 034**
Lagerung, Lenker / Control Arm-/Trailing Arm Bush für Querlenker / For control arm Bohrung-Ø [mm] / Bore Ø [mm]: 14,60 ALL TYPES	(11) (180) (44)			**33907 01**	**24 434 894**
Stange/Strebe, Stabilisator / Link Stabiliser Pendelstange / Suspension Rod Länge über Alles [mm] / Overall Length [mm]: 127 ALL TYPES	(31) (95) (86)			**34750 01**	**13 104 120**

VIVARO Combi 08.01 -

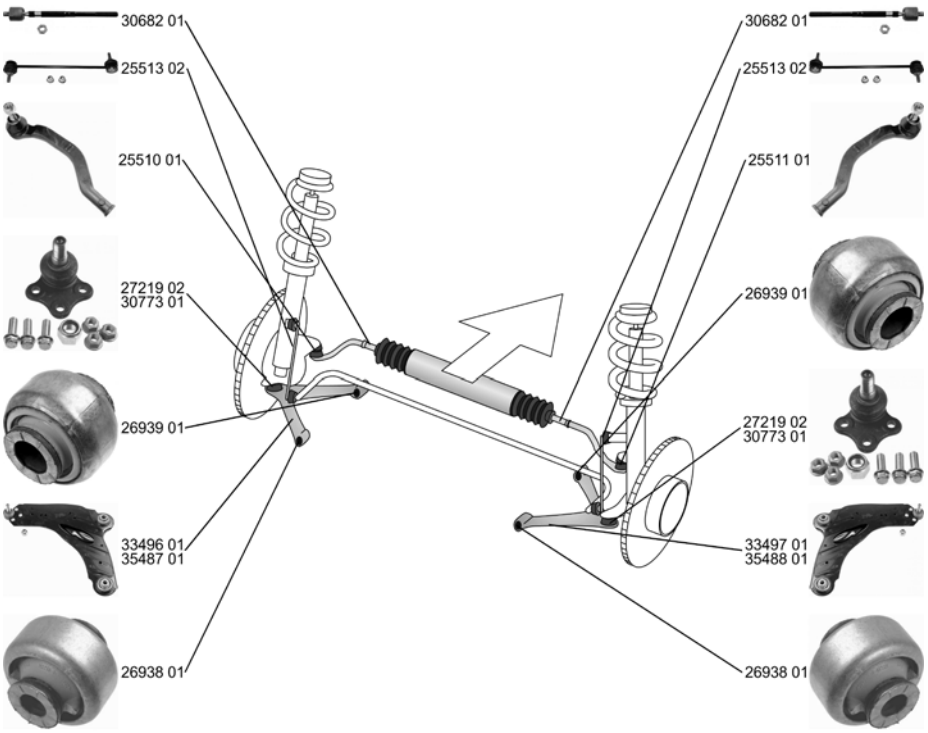

Spurstangenkopf / Tie Rod End ALL TYPES	(28)			**25510 01**	**91 160 043**

VIVARO Combi 08.01 -

Spurstangenkopf / Tie Rod End ALL TYPES	(28)			**25511 01**	**91 160 044**
Axialgelenk, Spurstange / Tie Rod Axle Joint Gewindemaß 1 / Thread Measurement 1: M12x1,0 Gewindemaß 2 / Thread Measurement 2: M14x1,5 ALL TYPES	(5) (64) (65)			**30682 01**	**91 160 037**
Faltenbalg, Lenkung / Bellow, steering Innendurchmesser 1 [mm] / Inner Diameter 1 [mm]: 13,1 Innendurchmesser 2 [mm] / Inner Diameter 2 [mm]: 54,3 ALL TYPES	(7) (72) (73)			**33629 01**	**91 160 038**
Lenker, Radaufhängung / Track Control Arm Querlenker / Control Arm ALL TYPES	(15) (96)		->Chass. 6V699999 ->Chass. 6Y999999	**33496 01** 26938 01 26939 01 27219 02	**93 851 117**
Lenker, Radaufhängung / Track Control Arm Querlenker / Control Arm ALL TYPES	(15) (96)		->Chass. 6V699999 ->Chass. 6Y999999	**33497 01** 26938 01 26939 01 27219 02	**93 851 118**
Lenker, Radaufhängung / Track Control Arm Querlenker / Control Arm ALL TYPES	(15) (96)		Chass. 7V600001->Chass. 7Y000001->	**35487 01** 26938 01 26939 01	**93 862 136**
Lenker, Radaufhängung / Track Control Arm Querlenker / Control Arm ALL TYPES	(15) (96)		Chass. 7V600001->Chass. 7Y000001->	**35488 01** 26938 01 26939 01	**93 862 135**
Trag-/Führungsgelenk / Ball Joint Konusmaß [mm] / Cone Size [mm]: 19,55 Bohrung-Ø [mm] / Bore Ø [mm]: 10 mit Zubehör / With accessories ALL TYPES	(32) (77) (44) (209)		->10.2006 ->Chass. 7V621197 ->Chass. 7Y721612	**27219 02**	**93 196 623**
Trag-/Führungsgelenk / Ball Joint Konusmaß [mm] / Cone Size [mm]: 19,55 Bohrung-Ø [mm] / Bore Ø [mm]: 12 mit Zubehör / With accessories ALL TYPES	(32) (77) (44) (209)		11.2006->Chass. 7V621198->Chass. 7Y721613->	**30773 01**	**93 161 884**
Lagerung, Lenker / Control Arm-/Trailing Arm Bush ALL TYPES	(11)			**26938 01**	

VAUXHALL

VIVARO Combi 08.01 -

	Lagerung, Lenker / Control Arm-/Trailing Arm Bush ALL TYPES	(11)			**26939 01**
	Stange/Strebe, Stabilisator / Link Stabiliser Gewindemaß / Thread Size: M10x1,5 Pendelstange / Suspension Rod mit Zubehör / With accessories ALL TYPES	(31) (63) (95) (209)			**25513 02** **93 858 917**

VIVARO Kasten 08.01 -

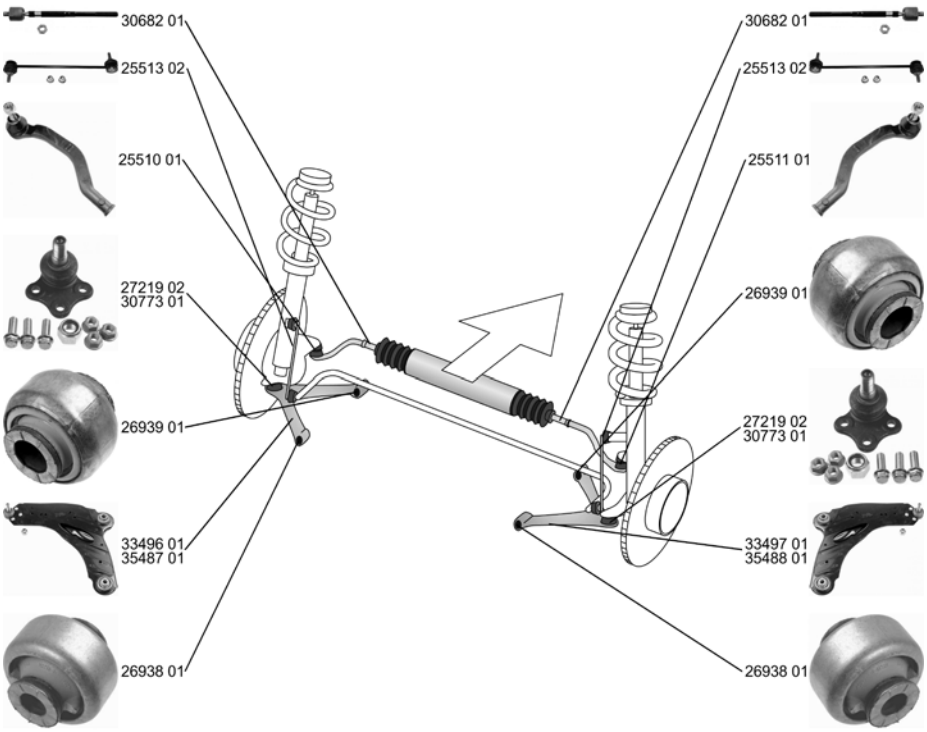

	Spurstangenkopf / Tie Rod End ALL TYPES	(28)			**25510 01** **91 160 043**
	Spurstangenkopf / Tie Rod End ALL TYPES	(28)			**25511 01** **91 160 044**
	Axialgelenk, Spurstange / Tie Rod Axle Joint Gewindemaß 1 / Thread Measurement 1: M12x1,0 Gewindemaß 2 / Thread Measurement 2: M14x1,5 ALL TYPES	(5) (64) (65)			**30682 01** **91 160 037**
	Faltenbalg, Lenkung / Bellow, steering Innendurchmesser 1 [mm] / Inner Diameter 1 [mm]: 13,1 Innendurchmesser 2 [mm] / Inner Diameter 2 [mm]: 54,3 ALL TYPES	(7) (72) (73)			**33629 01** **91 160 038**

ZF Friedrichshafen AG | ZF Services | Obere Weiden 12 | 97424 Schweinfurt | Germany | info.zf-services@zf.com | www.zf.com

VIVARO Kasten 08.01 -

Lenker, Radaufhängung / Track Control Arm Querlenker / Control Arm	(15) (96)			**33496 01**	**93 851 117**
ALL TYPES		->Chass. 6V699999 ->Chass. 6Y999999		26938 01 26939 01 27219 02	
Lenker, Radaufhängung / Track Control Arm Querlenker / Control Arm	(15) (96)			**33497 01**	**93 851 118**
ALL TYPES		->Chass. 6V699999 ->Chass. 6Y999999		26938 01 26939 01 27219 02	
Lenker, Radaufhängung / Track Control Arm Querlenker / Control Arm	(15) (96)			**35487 01**	**93 862 136**
ALL TYPES		Chass. 7V600001-> Chass. 7Y000001->		26938 01 26939 01	
Lenker, Radaufhängung / Track Control Arm Querlenker / Control Arm	(15) (96)			**35488 01**	**93 862 135**
ALL TYPES		Chass. 7V600001-> Chass. 7Y000001->		26938 01 26939 01	
Trag-/Führungsgelenk / Ball Joint Konusmaß [mm] / Cone Size [mm]: 19,55 Bohrung-Ø [mm] / Bore Ø [mm]: 10 mit Zubehör / With accessories	(32) (77) (44) (209)			**27219 02**	**93 196 623**
ALL TYPES		->10.2006 ->Chass. 7V621197 ->Chass. 7Y721612			
Trag-/Führungsgelenk / Ball Joint Konusmaß [mm] / Cone Size [mm]: 19,55 Bohrung-Ø [mm] / Bore Ø [mm]: 12 mit Zubehör / With accessories	(32) (77) (44) (209)			**30773 01**	**93 161 884**
ALL TYPES		11.2006-> Chass. 7V621198-> Chass. 7Y721613->			
Lagerung, Lenker / Control Arm-/Trailing Arm Bush	(11)			**26938 01**	
ALL TYPES					
Lagerung, Lenker / Control Arm-/Trailing Arm Bush	(11)			**26939 01**	
ALL TYPES					
Stange/Strebe, Stabilisator / Link Stabiliser Gewindemaß / Thread Size: M10x1,5 Pendelstange / Suspension Rod mit Zubehör / With accessories	(31) (63) (95) (209)			**25513 02**	**93 858 917**
ALL TYPES					

VAUXHALL

VIVARO Pritsche/Fahrgestell 04.03 -

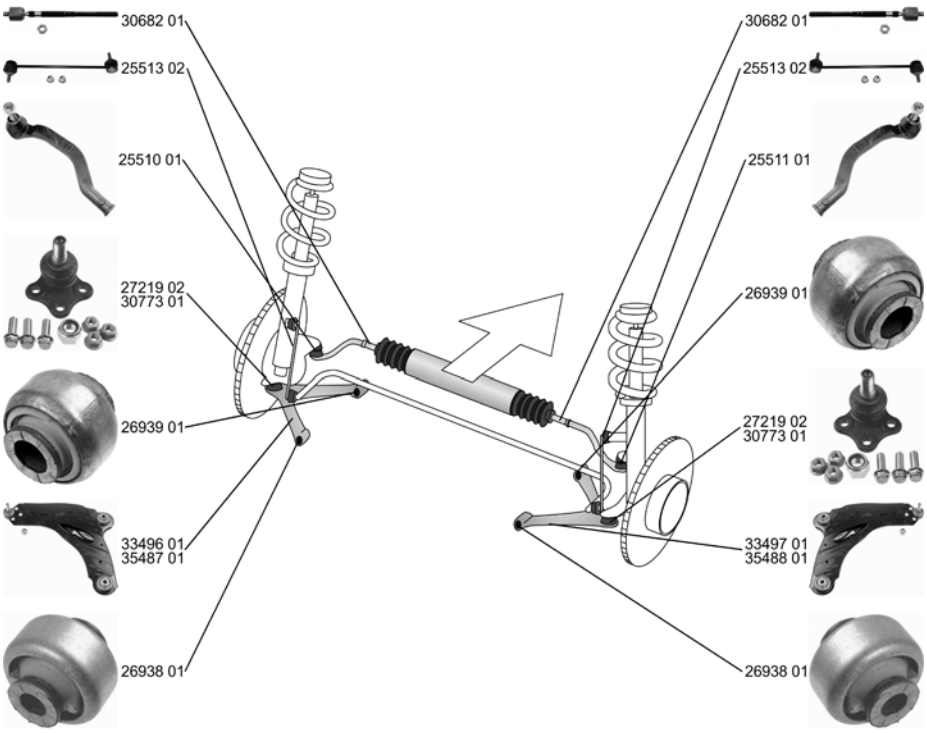

	Spurstangenkopf / Tie Rod End ALL TYPES	(28)			**25510 01** **91 160 043**
	Spurstangenkopf / Tie Rod End ALL TYPES	(28)			**25511 01** **91 160 044**
	Axialgelenk, Spurstange / Tie Rod Axle Joint Gewindemaß 1 / Thread Measurement 1: M12x1,0 Gewindemaß 2 / Thread Measurement 2: M14x1,5 ALL TYPES	(5) (64) (65)			**30682 01** **91 160 037**
	Faltenbalg, Lenkung / Bellow, steering Innendurchmesser 1 [mm] / Inner Diameter 1 [mm]: 13,1 Innendurchmesser 2 [mm] / Inner Diameter 2 [mm]: 54,3 ALL TYPES	(7) (72) (73)			**33629 01** **91 160 038**
	Lenker, Radaufhängung / Track Control Arm Querlenker / Control Arm ALL TYPES	(15) (96)	->Chass. 6V699999 ->Chass. 6Y999999		**33496 01** **93 851 117** 26938 01 26939 01 27219 02

VIVARO Pritsche/Fahrgestell 04.03 -

Lenker, Radaufhängung / Track Control Arm Querlenker / Control Arm	(15) (96)			**33497 01** 93 851 118 26938 01 26939 01 27219 02
ALL TYPES		->Chass. 6V699999 ->Chass. 6Y999999		
Lenker, Radaufhängung / Track Control Arm Querlenker / Control Arm	(15) (96)			**35487 01** 93 862 136 26938 01 26939 01
ALL TYPES		Chass. 7V600001-> Chass. 7Y000001->		
Lenker, Radaufhängung / Track Control Arm Querlenker / Control Arm	(15) (96)			**35488 01** 93 862 135 26938 01 26939 01
ALL TYPES		Chass. 7V600001-> Chass. 7Y000001->		
Trag-/Führungsgelenk / Ball Joint Konusmaß [mm] / Cone Size [mm]: 19,55 Bohrung-Ø [mm] / Bore Ø [mm]: 10 mit Zubehör / With accessories	(32) (77) (44) (209)			**27219 02** 93 196 623
ALL TYPES		->10.2006 ->Chass. 7V621197 ->Chass. 7Y721612		
Trag-/Führungsgelenk / Ball Joint Konusmaß [mm] / Cone Size [mm]: 19,55 Bohrung-Ø [mm] / Bore Ø [mm]: 12 mit Zubehör / With accessories	(32) (77) (44) (209)			**30773 01** 93 161 884
ALL TYPES		11.2006-> Chass. 7V621198-> Chass. 7Y721613->		
Lagerung, Lenker / Control Arm-/Trailing Arm Bush	(11)			**26938 01**
ALL TYPES				
Lagerung, Lenker / Control Arm-/Trailing Arm Bush	(11)			**26939 01**
ALL TYPES				
Stange/Strebe, Stabilisator / Link Stabiliser Gewindemaß / Thread Size: M10x1,5 Pendelstange / Suspension Rod mit Zubehör / With accessories	(31) (63) (95) (209)			**25513 02** 93 858 917
ALL TYPES				

VAUXHALL

ZAFIRA Mk I (A) 11.98 - 08.05

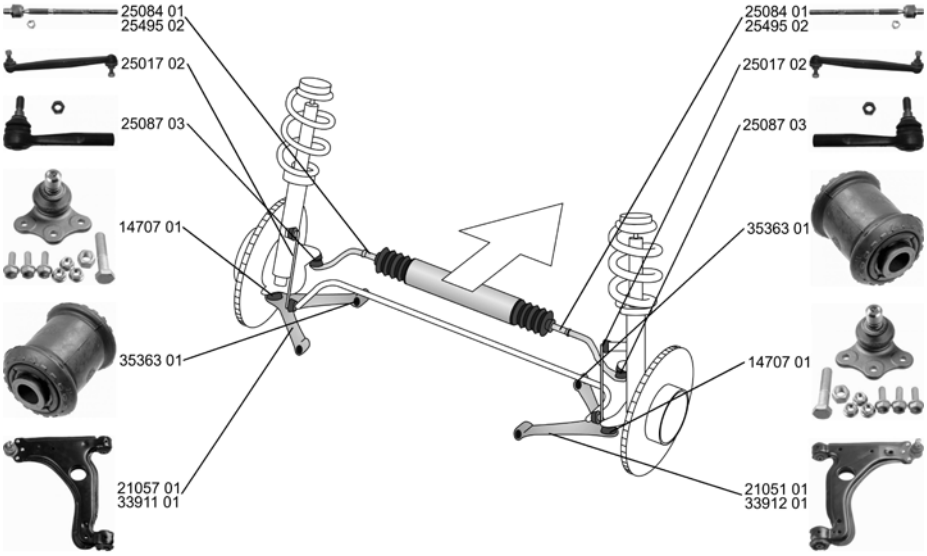

Spurstangenkopf / Tie Rod End mit Zubehör / With accessories ALL TYPES	(28) (209)			**25087 03** 93 186 537
Axialgelenk, Spurstange / Tie Rod Axle Joint für Lenkgetriebe-ID / For steering gear ID: TRW mit Zubehör / With accessories Gewindemaß / Thread Size: M14x1,5 ALL TYPES	(5) (172) (209) (63)	für / for:nicht für OPC	(116)	**25084 01** 9 118 128
Axialgelenk, Spurstange / Tie Rod Axle Joint für Lenkgetriebe-ID / For steering gear ID: DELPHI ALL TYPES	(5) (172)	nicht für / Not for:OPC	(210)	**25495 02** 26 059 293
Faltenbalg, Lenkung / Bellow, steering Innendurchmesser 1 [mm] / Inner Diameter 1 [mm]: 13 Innendurchmesser 2 [mm] / Inner Diameter 2 [mm]: 53 ALL TYPES	(7) (72) (73)			**30237 01** 93 189 459
Lenker, Radaufhängung / Track Control Arm Querlenker / Control Arm mit Trag-/Führungsgelenk / With ball joint mit Gummilager / with rubber mounting ALL TYPES	(15) (96) (208) (200)	->Chass. 42125090 ->Chass. 4G000001		**21051 01** 9 228 477 14707 01 35363 01 16058 01
Lenker, Radaufhängung / Track Control Arm Querlenker / Control Arm mit Trag-/Führungsgelenk / With ball joint mit Gummilager / with rubber mounting ALL TYPES	(15) (96) (208) (200)	->Chass. 42125090 ->Chass. 4G000001		**21057 01** 90 496 039 14707 01 35363 01 16058 01

VAUXHALL

ZAFIRA Mk I (A) 11.98 - 08.05

Lenker, Radaufhängung / Track Control Arm Querlenker / Control Arm ALL TYPES	(15) (96)	Chass. 42125090-> Chass. 4G000001->		**33911 01** 24 454 477 35363 01 14707 01	
Lenker, Radaufhängung / Track Control Arm Querlenker / Control Arm ALL TYPES	(15) (96)	Chass. 42125090-> Chass. 4G000001->		**33912 01** 24 454 478 35363 01 14707 01	
Reparatursatz,Trag-/Führungsgelenk **Repair Kit, ball joint** mit Zubehör / With accessories ALL TYPES	(25) (209)			**14707 01** 90 512 982	
Lagerung, Lenker / Control Arm-/Trailing Arm Bush Aussendurchmesser [mm] / Outer Diameter [mm]: 35,5 ALL TYPES	(11) (39)	(x2)		**35363 01** 90 468 636	
Stange/Strebe, Stabilisator / Link Stabiliser Pendelstange / Suspension Rod mit Zubehör / With accessories ALL TYPES	(31) (95) (209)			**25017 02** 90 498 745	

Achskörperlager / Hub Carrier Bush ALL TYPES	(1)			**26582 01** 93 325 969	

VAUXHALL

ZAFIRA Mk II (B) 04.05 -

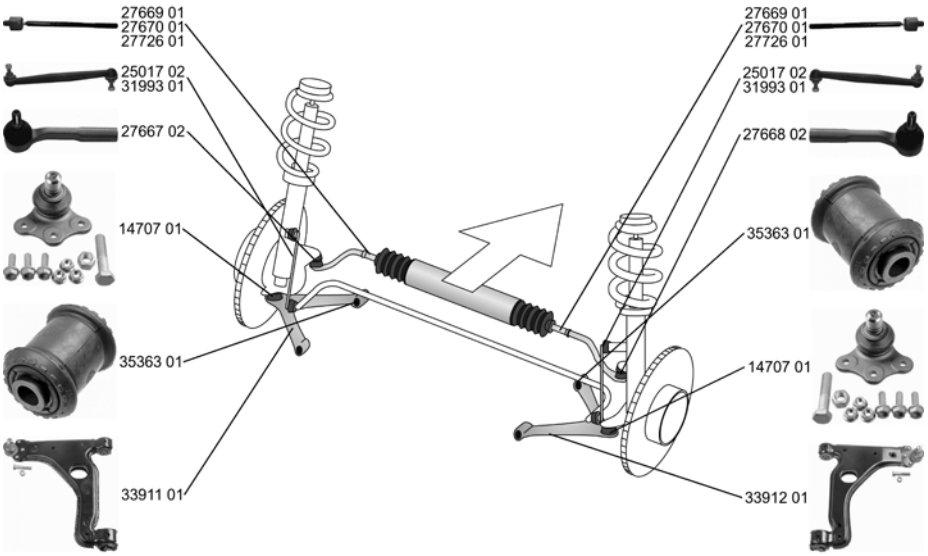

	Spurstangenkopf / Tie Rod End mit Zubehör / With accessories ALL TYPES	(28) (209)			**27667 02** **93 181 232**
	Spurstangenkopf / Tie Rod End mit Zubehör / With accessories ALL TYPES	(28) (209)			**27668 02** **93 181 233**
	Axialgelenk, Spurstange / Tie Rod Axle Joint für Lenkungshersteller / For steering manufacturer: ZF Gewindemaß / Thread Size: M16x1,5 mit Leichtmetallfelge / with light alloy rim ALL TYPES	(5) (174) (63) (202)	 Felgengröße [Zoll] / Rim Size [in]:18	 (56)	**27669 01** **93 189 670**
	Axialgelenk, Spurstange / Tie Rod Axle Joint für Lenkungshersteller / For steering manufacturer: ZF Gewindemaß / Thread Size: M16x1,5 ALL TYPES	(5) (174) (63)	 Felgengröße [Zoll] / Rim Size [in]:15 Felgengröße [Zoll] / Rim Size [in]:16 Felgengröße [Zoll] / Rim Size [in]:17	 (56) (56) (56)	**27670 01** **93 189 669**
	Axialgelenk, Spurstange / Tie Rod Axle Joint ALL TYPES	(5)			**27726 01** **93 191 671**
	Faltenbalg, Lenkung / Bellow, steering für Lenkgetriebehersteller / For steering gear manufacturer: ZF Innendurchmesser 1 [mm] / Inner Diameter 1 [mm]: 14 Innendurchmesser 2 [mm] / Inner Diameter 2 [mm]: 50 ALL TYPES	(7) (173) (72) (73)			**33962 01** **93 181 234**
	Lenker, Radaufhängung / Track Control Arm Querlenker / Control Arm ALL TYPES	(15) (96)			**33911 01** **24 454 477** 35363 01 14707 01

ZAFIRA Mk II (B) 04.05 -

Lenker, Radaufhängung / Track Control Arm Querlenker / Control Arm ALL TYPES	(15) (96)			**33912 01** 24 454 478 35363 01 14707 01
Reparatursatz,Trag-/Führungsgelenk **Repair Kit, ball joint** mit Zubehör / With accessories ALL TYPES	(25) (209)			**14707 01** 90 512 982
Lagerung, Lenker / Control Arm-/Trailing Arm Bush Aussendurchmesser [mm] / Outer Diameter [mm]: 35,5 ALL TYPES	(11) (39)	(x2)		**35363 01** 90 468 636
Stange/Strebe, Stabilisator / Link Stabiliser Pendelstange / Suspension Rod mit Zubehör / With accessories ALL TYPES	(31) (95) (209)		für Fahrzeuge ohne IDS-Fahrwerk / For vehicles without IDS suspension	(156)	**25017 02** 90 498 745
Stange/Strebe, Stabilisator / Link Stabiliser Pendelstange / Suspension Rod Rohr-Ø [mm] / Pipe Ø [mm]: 12 Gewindemaß / Thread Size: M12x1,5 ALL TYPES	(31) (95) (99) (63)		für Fahrzeuge mit IDS-Fahrwerk / For vehicles with IDS suspension	(128)	**31993 01** 24 461 353

VOLKSWAGEN

AMAROK 09.10 -

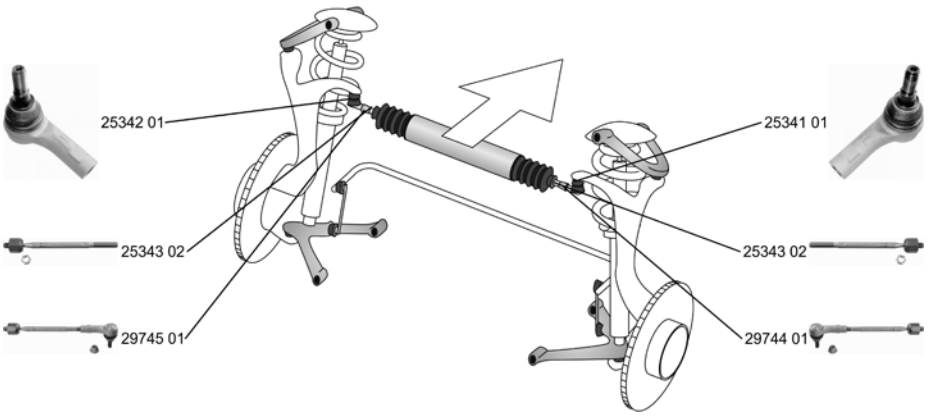

Spurstange / Rod Assembly ALL TYPES	(27)	stehend / Vertical	(235)	**29744 01** 25341 01 25343 01	**2H0 419 804** **7L0 422 803 D**
Spurstange / Rod Assembly ALL TYPES	(27)	stehend / Vertical	(235)	**29745 01** 25342 01 25343 01	**7L0 422 804 D**
Spurstangenkopf / Tie Rod End Konusmaß [mm] / Cone Size [mm]: 20 Gewindemaß 1 / Thread Measurement 1: M16x1,5 Gewindemaß 2 / Thread Measurement 2: M14x1,5 ALL TYPES	(28) (77) (64) (65) stehend / Vertical		(235)	**25341 01**	**2H0 422 818** **7L0 422 817 D**
Spurstangenkopf / Tie Rod End Konusmaß [mm] / Cone Size [mm]: 20 Gewindemaß 1 / Thread Measurement 1: M16x1,5 Gewindemaß 2 / Thread Measurement 2: M14x1,5 ALL TYPES	(28) (77) (64) (65) stehend / Vertical		(235)	**25342 01**	**2H0 422 817** **7L0 422 818 D**
Axialgelenk, Spurstange / Tie Rod Axle Joint mit Rechtsgewinde / with right-hand thread Gewindemaß / Thread Size: M16x1,5 ALL TYPES	(5) (206) (63)			**25343 02**	**7L0 422 821**
Faltenbalg, Lenkung / Bellow, steering Innendurchmesser 1 [mm] / Inner Diameter 1 [mm]: 16 Innendurchmesser 2 [mm] / Inner Diameter 2 [mm]: 66 ALL TYPES	(7) (72) (73)			**33615 01**	**7L0 422 831 A**

VOLKSWAGEN

BORA (1J2) 10.98 - 09.05

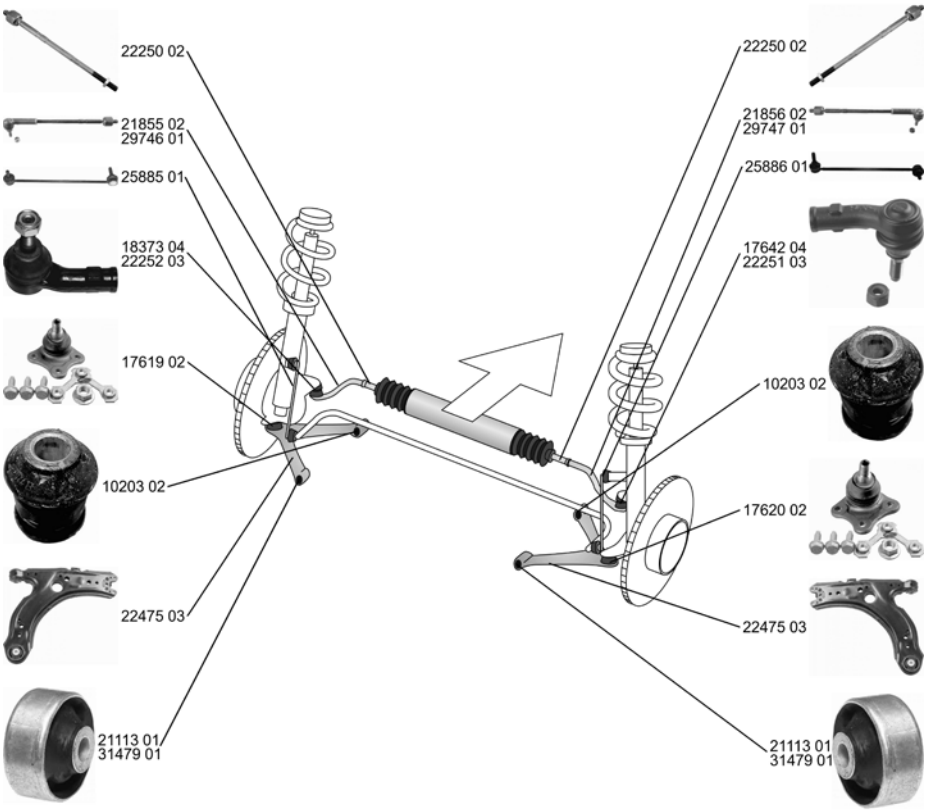

	Spurstange / Rod Assembly		(27)		21855 02 1J0 422 803 H 22250 02 22252 03
	1.4 16V	03.00 - 05.05			
	1.6	10.98 - 05.05			
	1.6, 75 kW	08.00 - 05.05			
	1.6 16V	05.00 - 05.05			
	1.6, 78 kW	06.02 - 10.04			
	1.6 FSI	01.02 - 05.05			
	1.8	10.98 - 05.05			
	1.8 4motion, 92 kW	02.99 - 05.05			
	1.8 T, 110 kW	05.00 - 05.05			
	1.8 4motion, 110 kW	10.00 - 05.01			
	1.8 T, 132 kW	03.02 - 05.05			
	2.0	10.98 - 05.05			
	2.0 4motion	04.00 - 05.05			
	2.3 V5, 110 kW	10.98 - 10.00			
	2.3 V5 4motion, 110 kW	12.98 - 10.00			
	2.3 V5, 125 kW	10.00 - 05.05			
	2.3 V5 4motion, 125 kW	10.00 - 05.05			
	1.9 SDI	10.98 - 05.05			
	1.9 TDI, 66 kW	10.98 - 06.01			
	1.9 TDI 4motion, 66 kW	02.99 - 06.01			
	1.9 TDI, 74 kW	09.00 - 05.05			
	1.9 TDI 4motion, 74 kW	09.00 - 05.05			
	1.9 TDI, 81 kW	10.98 - 06.01			
	1.9 TDI, 85 kW	12.98 - 06.01			
	1.9 TDI 4motion, 85 kW	02.99 - 06.01			
	1.9 TDI, 96 kW	11.00 - 05.05			
	1.9 TDI 4motion, 96 kW	11.00 - 05.05			
	1.9 TDI, 110 kW	05.00 - 05.05			
	1.9 TDI 4motion, 110 kW	05.00 - 05.05			

VOLKSWAGEN

BORA (1J2) 10.98 - 09.05

Spurstange / Rod Assembly

(27)

1.4 16V	03.00	- 05.05
1.6	10.98	- 05.05
1.6, 75 kW	08.00	- 05.05
1.6 16V	05.00	- 05.05
1.6, 78 kW	06.02	- 10.04
1.6 FSI	01.02	- 05.05
1.8	10.98	- 05.05
1.8 4motion, 92 kW	02.99	- 05.05
1.8 T, 110 kW	05.00	- 05.05
1.8 4motion, 110 kW	10.00	- 05.01
1.8 T, 132 kW	03.02	- 05.05
2.0	10.98	- 05.05
2.0 4motion	04.00	- 05.05
2.3 V5, 110 kW	10.98	- 10.00
2.3 V5 4motion, 110 kW	12.98	- 10.00
2.3 V5, 125 kW	10.00	- 05.05
2.3 V5 4motion, 125 kW	10.00	- 05.05
1.9 SDI	10.98	- 05.05
1.9 TDI, 66 kW	10.98	- 06.01
1.9 TDI 4motion, 66 kW	02.99	- 06.01
1.9 TDI, 74 kW	09.00	- 05.05
1.9 TDI 4motion, 74 kW	09.00	- 05.05
1.9 TDI, 81 kW	10.98	- 06.01
1.9 TDI, 85 kW	12.98	- 06.01
1.9 TDI 4motion, 85 kW	02.99	- 06.01
1.9 TDI, 96 kW	11.00	- 05.05
1.9 TDI 4motion, 96 kW	11.00	- 05.05
1.9 TDI, 110 kW	05.00	- 05.05
1.9 TDI 4motion, 110 kW	05.00	- 05.05

21856 02 **1J0 422 804 H**
22250 02
22251 03

Spurstange / Rod Assembly

(27)

2.8 VR6, 128 kW	08.02	- 07.05
2.8 VR6, 130 kW	11.98	- 07.02
2.8 VR6, 147 kW	02.02	- 07.05
2.8 V6 4motion	03.99	- 05.05

29746 01 **1J0 422 803 E**
18373 03
22250 02

Spurstange / Rod Assembly

(27)

2.8 VR6, 128 kW	08.02	- 07.05
2.8 VR6, 130 kW	11.98	- 07.02
2.8 VR6, 147 kW	02.02	- 07.05
2.8 V6 4motion	03.99	- 05.05

29747 01 **1J0 422 804 E**
17642 03
22250 02

Spurstangenkopf / Tie Rod End

mit Zubehör / With accessories

(28)
(209)

2.8 VR6, 128 kW	08.02	- 07.05
2.8 VR6, 130 kW	11.98	- 07.02
2.8 VR6, 147 kW	02.02	- 07.05
2.8 V6 4motion	03.99	- 05.05

17642 04 **3A0 422 812**

Spurstangenkopf / Tie Rod End

mit Rechtsgewinde / with right-hand thread
mit Zubehör / With accessories

(28)
(206)
(209)

2.8 VR6, 128 kW	08.02	- 07.05
2.8 VR6, 130 kW	11.98	- 07.02
2.8 VR6, 147 kW	02.02	- 07.05
2.8 V6 4motion	03.99	- 05.05

18373 04 **3A0 422 811**

ZF Friedrichshafen AG | ZF Services | Obere Weiden 12 | 97424 Schweinfurt | Germany | info.zf-services@zf.com | www.zf.com

VOLKSWAGEN

BORA (1J2) 10.98 - 09.05

Spurstangenkopf / Tie Rod End hängend / Suspended Innengewinde [mm] / Inner Thread [mm]: M14x1,5 mit Rechtsgewinde / with right-hand thread		(28) (193) (75) (206)			**22251 03** 1J0 422 812 B
1.4 16V	03.00 - 05.05				
1.6	10.98 - 05.05				
1.6, 75 kW	08.00 - 05.05				
1.6 16V	05.00 - 05.05				
1.6, 78 kW	06.02 - 10.04				
1.6 FSI	01.02 - 05.05				
1.8	10.98 - 05.05				
1.8 4motion, 92 kW	02.99 - 05.05				
1.8 T, 110 kW	05.00 - 05.05				
1.8 4motion, 110 kW	10.00 - 05.01				
1.8 T, 132 kW	03.02 - 05.05				
2.0	10.98 - 05.05				
2.0 4motion	04.00 - 05.05				
2.3 V5, 110 kW	10.98 - 10.00				
2.3 V5 4motion, 110 kW	12.98 - 10.00				
2.3 V5, 125 kW	10.00 - 05.05				
2.3 V5 4motion, 125 kW	10.00 - 05.05				
1.9 SDI	10.98 - 05.05				
1.9 TDI, 66 kW	10.98 - 06.01				
1.9 TDI 4motion, 66 kW	02.99 - 06.01				
1.9 TDI, 74 kW	09.00 - 05.05				
1.9 TDI 4motion, 74 kW	09.00 - 05.05				
1.9 TDI, 81 kW	10.98 - 06.01				
1.9 TDI, 85 kW	12.98 - 06.01				
1.9 TDI 4motion, 85 kW	02.99 - 06.01				
1.9 TDI, 96 kW	11.00 - 05.05				
1.9 TDI 4motion, 96 kW	11.00 - 05.05				
1.9 TDI, 110 kW	05.00 - 05.05				
1.9 TDI 4motion, 110 kW	05.00 - 05.05				
Spurstangenkopf / Tie Rod End hängend / Suspended Innengewinde [mm] / Inner Thread [mm]: M14x1,5 mit Rechtsgewinde / with right-hand thread		(28) (193) (75) (206)			**22252 03** 1J0 422 811 B
1.4 16V	03.00 - 05.05				
1.6	10.98 - 05.05				
1.6, 75 kW	08.00 - 05.05				
1.6 16V	05.00 - 05.05				
1.6, 78 kW	06.02 - 10.04				
1.6 FSI	01.02 - 05.05				
1.8	10.98 - 05.05				
1.8 4motion, 92 kW	02.99 - 05.05				
1.8 T, 110 kW	05.00 - 05.05				
1.8 4motion, 110 kW	10.00 - 05.01				
1.8 T, 132 kW	03.02 - 05.05				
2.0	10.98 - 05.05				
2.0 4motion	04.00 - 05.05				
2.3 V5, 110 kW	10.98 - 10.00				
2.3 V5 4motion, 110 kW	12.98 - 10.00				
2.3 V5, 125 kW	10.00 - 05.05				
2.3 V5 4motion, 125 kW	10.00 - 05.05				
1.9 SDI	10.98 - 05.05				
1.9 TDI, 66 kW	10.98 - 06.01				
1.9 TDI 4motion, 66 kW	02.99 - 06.01				
1.9 TDI, 74 kW	09.00 - 05.05				
1.9 TDI 4motion, 74 kW	09.00 - 05.05				
1.9 TDI, 81 kW	10.98 - 06.01				
1.9 TDI, 85 kW	12.98 - 06.01				
1.9 TDI 4motion, 85 kW	02.99 - 06.01				
1.9 TDI, 96 kW	11.00 - 05.05				
1.9 TDI 4motion, 96 kW	11.00 - 05.05				
1.9 TDI, 110 kW	05.00 - 05.05				
1.9 TDI 4motion, 110 kW	05.00 - 05.05				
Axialgelenk, Spurstange / Tie Rod Axle Joint		(5)			**22250 02** 1J0 422 807 B
ALL TYPES					

VOLKSWAGEN

BORA (1J2) 10.98 - 09.05

Faltenbalg, Lenkung / Bellow, steering Innendurchmesser 1 [mm] / Inner Diameter 1 [mm]: 15 Innendurchmesser 2 [mm] / Inner Diameter 2 [mm]: 49,5 ALL TYPES	(7) (72) (73)			**30177 02** 1J0 422 831 B
Lenker, Radaufhängung / Track Control Arm Querlenker / Control Arm ALL TYPES	(15) (96)			**22475 03** 1J0 407 151 C 21113 01 10203 02
Reparatursatz,Trag-/Führungsgelenk **Repair Kit, ball joint** Flanschlochdurchmesser [mm] / Flange Hole Diameter [mm]: 8,55 ALL TYPES	(25) (57)			**17619 02** 1J0 407 365 H
Reparatursatz,Trag-/Führungsgelenk **Repair Kit, ball joint** Flanschlochdurchmesser [mm] / Flange Hole Diameter [mm]: 8,55 ALL TYPES	(25) (57)			**17620 02** 1J0 407 366 H
Lagerung, Lenker / Control Arm-/Trailing Arm Bush für Querlenker / For control arm ALL TYPES	(11) (180)	(x2)		**10203 02** 357 407 182
Lagerung, Lenker / Control Arm-/Trailing Arm Bush für Querlenker / For control arm ALL TYPES	(11) (180)	(x2)		**21113 01** 1J0 407 181
Lagerung, Lenker / Control Arm-/Trailing Arm Bush für Querlenker / For control arm ALL TYPES	(11) (180)	(x2)	HD	**31479 01** 1J0 407 181 SP
Stange/Strebe, Stabilisator / Link Stabiliser Pendelstange / Suspension Rod	(31) (95)			**25885 01** 1J0 411 315 D

1.8 4motion, 92 kW	02.99 - 05.05
1.8 4motion, 110 kW	10.00 - 05.01
2.0 4motion	04.00 - 05.05
2.3 V5 4motion, 110 kW	12.98 - 10.00
2.3 V5 4motion, 125 kW	10.00 - 05.05
2.8 V6 4motion	03.99 - 05.05
1.9 TDI 4motion, 66 kW	02.99 - 06.01
1.9 TDI 4motion, 74 kW	09.00 - 05.05
1.9 TDI 4motion, 85 kW	02.99 - 06.01
1.9 TDI 4motion, 96 kW	11.00 - 05.05
1.9 TDI 4motion, 110 kW	05.00 - 05.05

VOLKSWAGEN

BORA (1J2) 10.98 - 09.05

Stange/Strebe, Stabilisator / Link Stabiliser

Pendelstange / Suspension Rod
Durchmesser [mm] / Diameter [mm]: 10

(31) (95) (54)

25886 01 1J0 411 316 D

1.8 4motion, 92 kW	02.99 - 05.05
1.8 4motion, 110 kW	10.00 - 05.01
2.0 4motion	04.00 - 05.05
2.3 V5 4motion, 110 kW	12.98 - 10.00
2.3 V5 4motion, 125 kW	10.00 - 05.05
2.8 V6 4motion	03.99 - 05.05
1.9 TDI 4motion, 66 kW	02.99 - 06.01
1.9 TDI 4motion, 74 kW	09.00 - 05.05
1.9 TDI 4motion, 85 kW	02.99 - 06.01
1.9 TDI 4motion, 96 kW	11.00 - 05.05
1.9 TDI 4motion, 110 kW	05.00 - 05.05

Stabilisatorlager / Anti-roll Bar Bush Kit

Bohrung-Ø [mm] / Bore Ø [mm]: 23

(29) (44) (x2)

34052 01 1J0 411 314 T

1.6, 74 kW	10.98 - 05.05	01.2001->
1.8	10.98 - 05.05	
1.8 4motion, 92 kW	02.99 - 05.05	
2.0	10.98 - 05.05	
2.3 V5, 110 kW	10.98 - 10.00	
2.3 V5 4motion, 110 kW	12.98 - 10.00	
2.8 V6 4motion	03.99 - 05.05	
1.9 SDI	10.98 - 05.05	
1.9 TDI, 66 kW	10.98 - 06.01	
1.9 TDI 4motion, 66 kW	02.99 - 06.01	
1.9 TDI, 81 kW	10.98 - 06.01	
1.9 TDI, 85 kW	12.98 - 06.01	
1.9 TDI 4motion, 85 kW	02.99 - 06.01	
1.4 16V	03.00 - 05.05	
1.6, 75 kW	08.00 - 05.05	
1.6 16V	05.00 - 05.05	
1.6, 78 kW	06.02 - 10.04	
1.6 FSI	01.02 - 05.05	
1.8 T, 110 kW	05.00 - 05.05	
1.8 4motion, 110 kW	10.00 - 05.01	
1.8 T, 132 kW	03.02 - 05.05	
2.0 4motion	04.00 - 05.05	
2.3 V5, 125 kW	10.00 - 05.05	
2.3 V5 4motion, 125 kW	10.00 - 05.05	
1.9 TDI, 74 kW	09.00 - 05.05	
1.9 TDI 4motion, 74 kW	09.00 - 05.05	
1.9 TDI, 96 kW	11.00 - 05.05	
1.9 TDI 4motion, 96 kW	11.00 - 05.05	
1.9 TDI, 110 kW	05.00 - 05.05	
1.9 TDI 4motion, 110 kW	05.00 - 05.05	

Achskörperlager / Hub Carrier Bush

Aussendurchmesser [mm] / Outer Diameter [mm]: 72
Hydrolager paarweise durch konventionelles Lager ersetzen. / change hydro bearing in pairs by conventional bearing

(1) (39) (34)

21236 01 6R0 501 541 A

1.4 16V	03.00 - 05.05
1.6	10.98 - 05.05
1.6, 75 kW	08.00 - 05.05
1.6 16V	05.00 - 05.05
1.6, 78 kW	06.02 - 10.04
1.6 FSI	01.02 - 05.05
1.8	10.98 - 05.05
1.8 T, 110 kW	05.00 - 05.05
1.8 T, 132 kW	03.02 - 05.05
2.0	10.98 - 05.05
2.3 V5, 110 kW	10.98 - 10.00
2.3 V5, 125 kW	10.00 - 05.05
2.8 VR6, 128 kW	08.02 - 07.05
2.8 VR6, 130 kW	11.98 - 07.02
2.8 VR6, 147 kW	02.02 - 07.05
1.9 SDI	10.98 - 05.05
1.9 TDI, 66 kW	10.98 - 06.01
1.9 TDI, 74 kW	09.00 - 05.05
1.9 TDI, 81 kW	10.98 - 06.01
1.9 TDI, 85 kW	12.98 - 06.01
1.9 TDI, 96 kW	11.00 - 05.05
1.9 TDI, 110 kW	05.00 - 05.05

VOLKSWAGEN

BORA (1J2) 10.98 - 09.05

	Achskörperlagersatz / Axle beam mounting kit mit Zubehör / With accessories Aussendurchmesser [mm] / Outer Diameter [mm]: 72		(2) (209) (39)			**27627 01** **1J0 501 541 C** 21236 01
	1.4 16V	03.00 - 05.05				
	1.6	10.98 - 05.05				
	1.6, 75 kW	08.00 - 05.05				
	1.6 16V	05.00 - 05.05				
	1.6, 78 kW	06.02 - 10.04				
	1.6 FSI	01.02 - 05.05				
	1.8	10.98 - 05.05				
	1.8 T, 110 kW	05.00 - 05.05				
	1.8 T, 132 kW	03.02 - 05.05				
	2.0	10.98 - 05.05				
	2.3 V5, 110 kW	10.98 - 10.00				
	2.3 V5, 125 kW	10.00 - 05.05				
	2.8 VR6, 128 kW	08.02 - 07.05				
	2.8 VR6, 130 kW	11.98 - 07.02				
	2.8 VR6, 147 kW	02.02 - 07.05				
	1.9 SDI	10.98 - 05.05				
	1.9 TDI, 66 kW	10.98 - 06.01				
	1.9 TDI, 74 kW	09.00 - 05.05				
	1.9 TDI, 81 kW	10.98 - 06.01				
	1.9 TDI, 85 kW	12.98 - 06.01				
	1.9 TDI, 96 kW	11.00 - 05.05				
	1.9 TDI, 110 kW	05.00 - 05.05				

BORA Variant/Estate/Break (1J6) 05.99 - 05.05

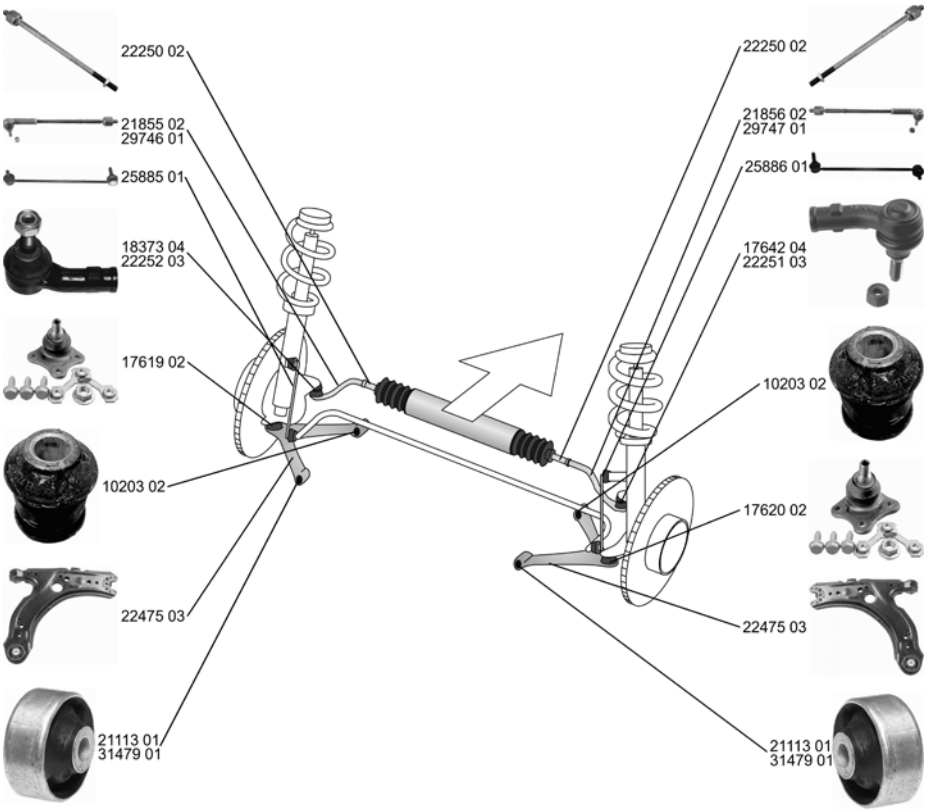

	Spurstange / Rod Assembly		(27)			**21855 02** **1J0 422 803 H** 22250 02 22252 03
	ALL TYPES ausser/except for :					
	2.8 VR6, 130 kW	08.02 - 07.03				
	2.8 VR6, 150 kW	03.00 - 05.00				
	2.8 V6 4motion	05.99 - 05.05				

VOLKSWAGEN

BORA Variant/Estate/Break (1J6) 05.99 - 05.05

Spurstange / Rod Assembly

(27)

ALL TYPES ausser/except for :

2.8 VR6, 130 kW	08.02 - 07.03
2.8 VR6, 150 kW	03.00 - 05.00
2.8 V6 4motion	05.99 - 05.05

21856 02 1J0 422 804 H
22250 02
22251 03

Spurstange / Rod Assembly

(27)

2.8 VR6, 130 kW	08.02 - 07.03
2.8 VR6, 150 kW	03.00 - 05.00
2.8 V6 4motion	05.99 - 05.05

29746 01 1J0 422 803 E
18373 03
22250 02

Spurstange / Rod Assembly

(27)

2.8 VR6, 130 kW	08.02 - 07.03
2.8 VR6, 150 kW	03.00 - 05.00
2.8 V6 4motion	05.99 - 05.05

29747 01 1J0 422 804 E
17642 03
22250 02

Spurstangenkopf / Tie Rod End

mit Zubehör / With accessories

(28)
(209)

2.8 VR6, 130 kW	08.02 - 07.03
2.8 VR6, 150 kW	03.00 - 05.00
2.8 V6 4motion	05.99 - 05.05

17642 04 3A0 422 812

Spurstangenkopf / Tie Rod End

mit Rechtsgewinde / with right-hand thread
mit Zubehör / With accessories

(28)
(206)
(209)

2.8 VR6, 130 kW	08.02 - 07.03
2.8 VR6, 150 kW	03.00 - 05.00
2.8 V6 4motion	05.99 - 05.05

18373 04 3A0 422 811

Spurstangenkopf / Tie Rod End

hängend / Suspended
Innengewinde [mm] / Inner Thread [mm]: M14x1,5
mit Rechtsgewinde / with right-hand thread

(28)
(193)
(75)
(206)

ALL TYPES ausser/except for :

2.8 VR6, 130 kW	08.02 - 07.03
2.8 VR6, 150 kW	03.00 - 05.00
2.8 V6 4motion	05.99 - 05.05

22251 03 1J0 422 812 B

Spurstangenkopf / Tie Rod End

hängend / Suspended
Innengewinde [mm] / Inner Thread [mm]: M14x1,5
mit Rechtsgewinde / with right-hand thread

(28)
(193)
(75)
(206)

ALL TYPES ausser/except for :

2.8 VR6, 130 kW	08.02 - 07.03
2.8 VR6, 150 kW	03.00 - 05.00
2.8 V6 4motion	05.99 - 05.05

22252 03 1J0 422 811 B

Axialgelenk, Spurstange / Tie Rod Axle Joint

(5)

ALL TYPES

22250 02 1J0 422 807 B

Faltenbalg, Lenkung / Bellow, steering

(7)
(72)
(73)

Innendurchmesser 1 [mm] / Inner Diameter 1 [mm]: 15
Innendurchmesser 2 [mm] / Inner Diameter 2 [mm]: 49,5

ALL TYPES

30177 02 1J0 422 831 B

Lenker, Radaufhängung / Track Control Arm

Querlenker / Control Arm

(15)
(96)

ALL TYPES

22475 03 1J0 407 151 C
21113 01
10203 02

VOLKSWAGEN

BORA Variant/Estate/Break (1J6) 05.99 - 05.05

Reparatursatz,Trag-/Führungsgelenk **Repair Kit, ball joint** Flanschlochdurchmesser [mm] / Flange Hole Diameter [mm]: 8,55 ALL TYPES	(25) (57)			**17619 02** 1J0 407 365 H
Reparatursatz,Trag-/Führungsgelenk **Repair Kit, ball joint** Flanschlochdurchmesser [mm] / Flange Hole Diameter [mm]: 8,55 ALL TYPES	(25) (57)			**17620 02** 1J0 407 366 H
Lagerung, Lenker / Control Arm-/Trailing Arm Bush für Querlenker / For control arm ALL TYPES	(11) (180)	(x2)		**10203 02** 357 407 182
Lagerung, Lenker / Control Arm-/Trailing Arm Bush für Querlenker / For control arm ALL TYPES	(11) (180)	(x2)		**21113 01** 1J0 407 181
Lagerung, Lenker / Control Arm-/Trailing Arm Bush für Querlenker / For control arm ALL TYPES	(11) (180)	(x2)	HD	**31479 01** 1J0 407 181 SP
Stange/Strebe, Stabilisator / Link Stabiliser Pendelstange / Suspension Rod 1.8 4motion 05.99 - 05.05 2.0 4motion 04.00 - 05.05 2.3 V5 4motion 05.99 - 10.00 2.3 V5 4motion, 125 kW 10.00 - 05.05 2.8 V6 4motion 05.99 - 05.05 1.9 TDI 4motion, 74 kW 09.00 - 05.05 1.9 TDI 4motion, 85 kW 05.99 - 06.01 1.9 TDI 4motion, 96 kW 11.00 - 05.05 1.9 TDI 4motion, 110 kW 05.01 - 05.05	(31) (95)			**25885 01** 1J0 411 315 D
Stange/Strebe, Stabilisator / Link Stabiliser Pendelstange / Suspension Rod Durchmesser [mm] / Diameter [mm]: 10 1.8 4motion 05.99 - 05.05 2.0 4motion 04.00 - 05.05 2.3 V5 4motion 05.99 - 10.00 2.3 V5 4motion, 125 kW 10.00 - 05.05 2.8 V6 4motion 05.99 - 05.05 1.9 TDI 4motion, 74 kW 09.00 - 05.05 1.9 TDI 4motion, 85 kW 05.99 - 06.01 1.9 TDI 4motion, 96 kW 11.00 - 05.05 1.9 TDI 4motion, 110 kW 05.01 - 05.05	(31) (95) (54)			**25886 01** 1J0 411 316 D

BORA Variant/Estate/Break (1J6) 05.99 - 05.05

Stabilisatorlager / Anti-roll Bar Bush Kit

Bohrung-Ø [mm] / Bore Ø [mm]: 23

(29) (44) (x2)

34052 01 1J0 411 314 T

1.6, 74 kW	05.99 - 05.05		01.2001->
1.8 4motion	05.99 - 05.05		
2.0	05.99 - 05.05		
2.3 V5, 110 kW	05.99 - 10.00		
2.3 V5 4motion, 110 kW	05.99 - 10.00		
2.8 V6 4motion	05.99 - 05.05		
1.9 TDI, 66 kW	07.04 - 05.05		
1.9 TDI, 81 kW	05.99 - 06.01		
1.9 TDI, 85 kW	05.99 - 06.01		
1.9 TDI 4motion, 85 kW	05.99 - 06.01		
1.4 16V	09.01 - 05.05		
1.6, 75 kW	08.00 - 05.05		
1.6 16V	02.00 - 05.05		
1.6 FSI	01.02 - 05.05		
1.8 T, 110 kW	05.00 - 05.05		
1.8 T, 132 kW	05.02 - 05.05		
2.0 4motion	04.00 - 05.05		
2.3 V5, 125 kW	10.00 - 05.05		
2.3 V5 4motion, 125 kW	10.00 - 05.05		
1.9 TDI, 74 kW	09.00 - 05.05		
1.9 TDI 4motion, 74 kW	09.00 - 05.05		
1.9 TDI, 96 kW	11.00 - 05.05		
1.9 TDI 4motion, 96 kW	11.00 - 05.05		
1.9 TDI, 110 kW	05.01 - 05.05		
1.9 TDI 4motion, 110 kW	05.01 - 05.05		

Achskörperlager / Hub Carrier Bush

Aussendurchmesser [mm] / Outer Diameter [mm]: 72
Hydrolager paarweise durch konventionelles Lager ersetzen. / change hydro bearing in pairs by conventional bearing

(1) (39) (34)

21236 01 6R0 501 541 A

1.4 16V	09.01 - 05.05		
1.6, 74 kW	05.99 - 05.05		
1.6, 75 kW	08.00 - 05.05		
1.6 16V	02.00 - 05.05		
1.6 FSI	01.02 - 05.05		
1.8 T, 110 kW	05.00 - 05.05		
1.8 T, 132 kW	05.02 - 05.05		
2.0	05.99 - 05.05		
2.3 V5, 110 kW	05.99 - 10.00		
2.3 V5, 125 kW	10.00 - 05.05		
2.8 VR6, 130 kW	08.02 - 07.03		
2.8 VR6, 150 kW	03.00 - 05.00		
1.9 TDI, 66 kW	07.04 - 05.05		
1.9 TDI, 74 kW	09.00 - 05.05		
1.9 TDI, 81 kW	05.99 - 06.01		
1.9 TDI, 85 kW	05.99 - 06.01		
1.9 TDI, 96 kW	11.00 - 05.05		
1.9 TDI, 110 kW	05.01 - 05.05		

Achskörperlagersatz / Axle beam mounting kit

mit Zubehör / With accessories
Aussendurchmesser [mm] / Outer Diameter [mm]: 72

(2) (209) (39)

27627 01 1J0 501 541 C
21236 01

1.4 16V	09.01 - 05.05		
1.6, 74 kW	05.99 - 05.05		
1.6, 75 kW	08.00 - 05.05		
1.6 16V	02.00 - 05.05		
1.6 FSI	01.02 - 05.05		
1.8 T, 110 kW	05.00 - 05.05		
1.8 T, 132 kW	05.02 - 05.05		
2.0	05.99 - 05.05		
2.3 V5, 110 kW	05.99 - 10.00		
2.3 V5, 125 kW	10.00 - 05.05		
2.8 VR6, 130 kW	08.02 - 07.03		
2.8 VR6, 150 kW	03.00 - 05.00		
1.9 TDI, 66 kW	07.04 - 05.05		
1.9 TDI, 74 kW	09.00 - 05.05		
1.9 TDI, 81 kW	05.99 - 06.01		
1.9 TDI, 85 kW	05.99 - 06.01		
1.9 TDI, 96 kW	11.00 - 05.05		
1.9 TDI, 110 kW	05.01 - 05.05		

VOLKSWAGEN

CADDY II Kombi (9K9B) 11.95 - 01.04

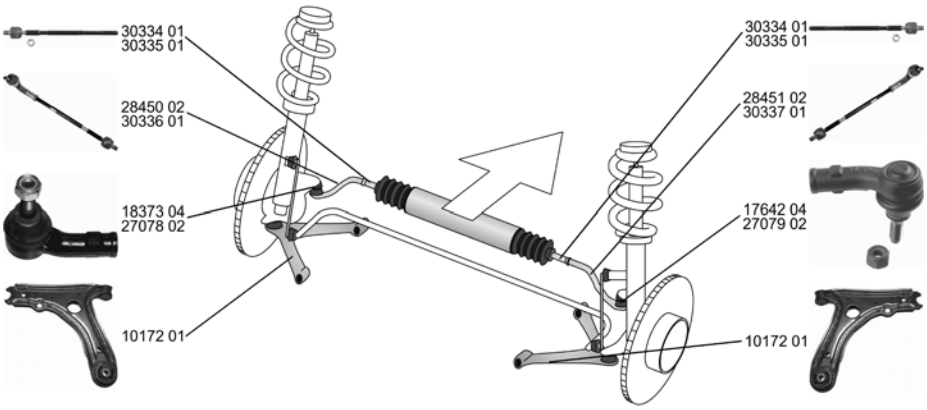

Spurstange / Rod Assembly ALL TYPES	(27)			**28450 02** **6K0 422 803 D**
Spurstange / Rod Assembly ALL TYPES	(27)			**28451 02** **6K0 422 804 D**
Spurstange / Rod Assembly ALL TYPES	(27)	Reifenabmessung / Tyre Size:185/60 R14 H	(98)	**30336 01** **6K0 422 803 E**
Spurstange / Rod Assembly ALL TYPES	(27)	Reifenabmessung / Tyre Size:185/60 R14 H	(98)	**30337 01** **6K0 422 804 E**
Spurstangenkopf / Tie Rod End mit Zubehör / With accessories	(28) (209)			**17642 04** **3A0 422 812**
1.4 11.95 - 01.04 1.4 16V 08.00 - 01.04 1.6, 65 kW 04.96 - 07.03 1.9 D 11.95 - 01.04 1.9 SDI 11.95 - 01.04 1.9 TDI 10.96 - 01.04		->Chass. 9-1-523 000		
1.6, 55 kW 11.95 - 05.97 1.6, 55 kW 06.97 - 09.00 1.7 SDI 07.96 - 09.00				
Spurstangenkopf / Tie Rod End mit Rechtsgewinde / with right-hand thread mit Zubehör / With accessories	(28) (206) (209)			**18373 04** **3A0 422 811**
1.4 11.95 - 01.04 1.4 16V 08.00 - 01.04 1.6, 65 kW 04.96 - 07.03 1.9 D 11.95 - 01.04 1.9 SDI 11.95 - 01.04 1.9 TDI 10.96 - 01.04		->Chass. 9-1-523 000		
1.6, 55 kW 11.95 - 05.97 1.6, 55 kW 06.97 - 09.00 1.7 SDI 07.96 - 09.00				
Spurstangenkopf / Tie Rod End Gewindemaß 1 / Thread Measurement 1: M14x1,5 Gewindemaß 2 / Thread Measurement 2: M12x1,5 mit Zubehör / With accessories	(28) (64) (65) (209)			**27078 02** **6K0 422 811**
ALL TYPES ausser/except for : 1.6, 55 kW 11.95 - 05.97 1.6, 55 kW 06.97 - 09.00 1.7 SDI 07.96 - 09.00		Chass. 9K-1-523 001->		

VOLKSWAGEN

CADDY II Kombi (9K9B) 11.95 - 01.04

Spurstangenkopf / Tie Rod End Gewindemaß 1 / Thread Measurement 1: M14x1,5 Gewindemaß 2 / Thread Measurement 2: M12x1,5 mit Zubehör / With accessories	(28) (64) (65) (209)			**27079 02** 6K0 422 812
ALL TYPES ausser/except for : 1.6, 55 kW 11.95 - 05.97 1.6, 55 kW 06.97 - 09.00 1.7 SDI 07.96 - 09.00		Chass. 9K-1-523 001->		
Axialgelenk, Spurstange / Tie Rod Axle Joint Gewindemaß 1 / Thread Measurement 1: M14x1,5 Gewindemaß 2 / Thread Measurement 2: M14x1,5	(5) (64) (65)			**30334 01** 6K0 422 807 D
ALL TYPES				
Axialgelenk, Spurstange / Tie Rod Axle Joint Gewindemaß / Thread Size: M14x1,5	(5) (63)			**30335 01** 6K0 422 807 F
ALL TYPES		Reifenabmessung / Tyre Size:185/60 R14 H	(98)	
Lenker, Radaufhängung / Track Control Arm Querlenker / Control Arm ohne Trag-/Führungsgelenk / Without ball joint mit Gummilager / with rubber mounting nur in Verbindung mit / Only in connection with: 10169 nur in Verbindung mit / Only in connection with: 10161	(15) (96) (230) (200) (222) (222)			**10172 01** 191 407 151 B
ALL TYPES				

CADDY II Kasten/Box/Furgón/Van (9K9) 11.95 - 01.04

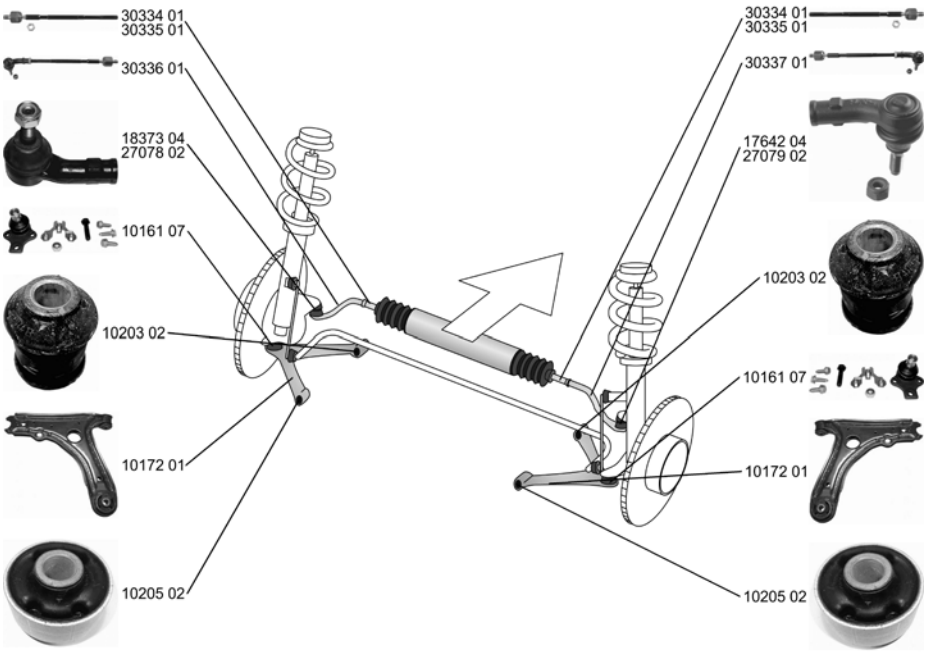

Spurstange / Rod Assembly ALL TYPES	(27)	Reifenabmessung / Tyre Size:185/60 R14 H	(98)	**30336 01** 6K0 422 803 E
Spurstange / Rod Assembly ALL TYPES	(27)	Reifenabmessung / Tyre Size:185/60 R14 H	(98)	**30337 01** 6K0 422 804 E

VOLKSWAGEN

CADDY II Kasten/Box/Furgón/Van (9K9) 11.95 - 01.04

Spurstangenkopf / Tie Rod End mit Zubehör / With accessories		(28) (209)			**17642 04** **3A0 422 812**
60 1.4	11.95 - 01.04		->Chass. 9K-1-523 000		
1.4	08.00 - 01.04				
75 1.6	11.95 - 09.00				
1.7 SDI	07.96 - 09.00				
1.9 D	11.95 - 01.04				
1.9 SDI	11.95 - 01.04				
1.9 TDI	09.96 - 01.04				
75 1.6	11.95 - 05.97				
Spurstangenkopf / Tie Rod End mit Rechtsgewinde / with right-hand thread mit Zubehör / With accessories		(28) (206) (209)			**18373 04** **3A0 422 811**
60 1.4	11.95 - 01.04		->Chass. 9K-1-523 000		
1.4	08.00 - 01.04				
75 1.6	11.95 - 09.00				
1.7 SDI	07.96 - 09.00				
1.9 D	11.95 - 01.04				
1.9 SDI	11.95 - 01.04				
1.9 TDI	09.96 - 01.04				
75 1.6	11.95 - 05.97				
Spurstangenkopf / Tie Rod End Gewindemaß 1 / Thread Measurement 1: M14x1,5 Gewindemaß 2 / Thread Measurement 2: M12x1,5 mit Zubehör / With accessories		(28) (64) (65) (209)			**27078 02** **6K0 422 811**
ALL TYPES ausser/except for : 75 1.6	11.95 - 05.97		Chass. 9K-1-523 001->		
Spurstangenkopf / Tie Rod End Gewindemaß 1 / Thread Measurement 1: M14x1,5 Gewindemaß 2 / Thread Measurement 2: M12x1,5 mit Zubehör / With accessories		(28) (64) (65) (209)			**27079 02** **6K0 422 812**
ALL TYPES ausser/except for : 75 1.6	11.95 - 05.97		Chass. 9K-1-523 001->		
Axialgelenk, Spurstange / Tie Rod Axle Joint Gewindemaß 1 / Thread Measurement 1: M14x1,5 Gewindemaß 2 / Thread Measurement 2: M14x1,5		(5) (64) (65)			**30334 01** **6K0 422 807 D**
ALL TYPES					
Axialgelenk, Spurstange / Tie Rod Axle Joint Gewindemaß / Thread Size: M14x1,5		(5) (63)			**30335 01** **6K0 422 807 F**
ALL TYPES			Reifenabmessung / Tyre Size:185/60 R14 H	(98)	
Faltenbalg, Lenkung / Bellow, steering Innendurchmesser 1 [mm] / Inner Diameter 1 [mm]: 10 Innendurchmesser 2 [mm] / Inner Diameter 2 [mm]: 41		(7) (72) (73)			**30111 01** **1H0 422 831 B**
ALL TYPES					
Lenker, Radaufhängung / Track Control Arm Querlenker / Control Arm ohne Trag-/Führungsgelenk / Without ball joint mit Gummilager / with rubber mounting nur in Verbindung mit / Only in connection with: 10169 nur in Verbindung mit / Only in connection with: 10161		(15) (96) (230) (200) (222) (222)			**10172 01** **191 407 151 B**
ALL TYPES					
Reparatursatz, Lenker / Repair Kit, link mit Montagehülsen / with mounting sleeve für Querlenker / For control arm		(22) (205) (180)	(x2)		**25352 01** **191 407 181 E**
ALL TYPES					

ZF Friedrichshafen AG | ZF Services | Obere Weiden 12 | 97424 Schweinfurt | Germany | info.zf-services@zf.com | www.zf.com

CADDY II Kasten/Box/Furgón/Van (9K9) 11.95 - 01.04

Reparatursatz,Trag-/Führungsgelenk **Repair Kit, ball joint** mit Zubehör / With accessories für OE-Nummer / For OE number 191 407 151 B ALL TYPES		(25) (209) (177)			**10161 07** 357 407 365	
Lagerung, Lenker / Control Arm-/Trailing Arm Bush für Querlenker / For control arm ALL TYPES		(11) (180)	(x2)		**10203 02** 357 407 182	
Lagerung, Lenker / Control Arm-/Trailing Arm Bush für Querlenker / For control arm		(11) (180)	(x2)		**10205 02** 191 407 181 E	
60 1.4	11.95 - 01.04					
75 1.6	11.95 - 09.00					
1.9 SDI	11.95 - 01.04					
1.9 TDI	09.96 - 01.04					
Stabilisatorlager / Anti-roll Bar Bush Kit		(29)			**27461 01** 1H0 411 314	
60 1.4	11.95 - 01.04		Mot. AUD 01.1997-> Chass. 9K-V-525 701-> Durchmesser Stabilisator [mm] / Stabilizer Diameter [mm]:20	(53)		
1.9 D 1.9 SDI	11.95 - 01.04 11.95 - 01.04		01.1997-> Chass. 9K-V-525 701-> Durchmesser Stabilisator [mm] / Stabilizer Diameter [mm]:20	(53)		
75 1.6	11.95 - 09.00		Mot. 1F 01.1997-> Chass. 9K-V-525 701-> Durchmesser Stabilisator [mm] / Stabilizer Diameter [mm]:20	(53)		
1.9 TDI	09.96 - 01.04		Mot. 1Z 01.1997-> Chass. 9K-V-525 701-> Durchmesser Stabilisator [mm] / Stabilizer Diameter [mm]:20	(53)		
1.4	08.00 - 01.04		Chass. 9K-V-525 701-> Durchmesser Stabilisator [mm] / Stabilizer Diameter [mm]:20	(53)		

CADDY II Pickup (9U7) 10.97 - 12.00

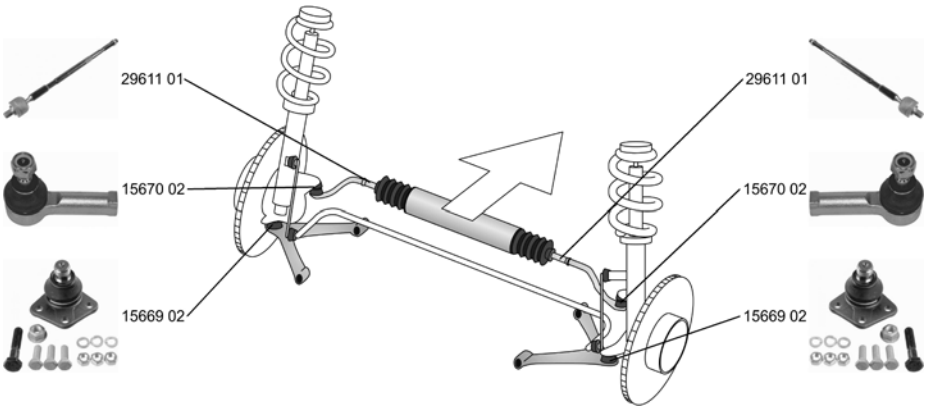

Spurstangenkopf / Tie Rod End Innengewinde [mm] / Inner Thread [mm]: M12x1 mit Rechtsgewinde / with right-hand thread ALL TYPES		(28) (75) (206)			**15670 02** 6U0 422 811	

VOLKSWAGEN

CADDY II Pickup (9U7) 10.97 - 12.00

	Axialgelenk, Spurstange / Tie Rod Axle Joint Aussengewinde [mm] / Outer Thread [mm]: M12x1 ALL TYPES	(5) (41)			**29611 01** **6U0 422 807**
	Trag-/Führungsgelenk / Ball Joint mit Zubehör / With accessories ALL TYPES	(32) (209)			**15669 02** **6U0 407 365**

CADDY III Kombi/Estate/Break (2KB) 03.04 -

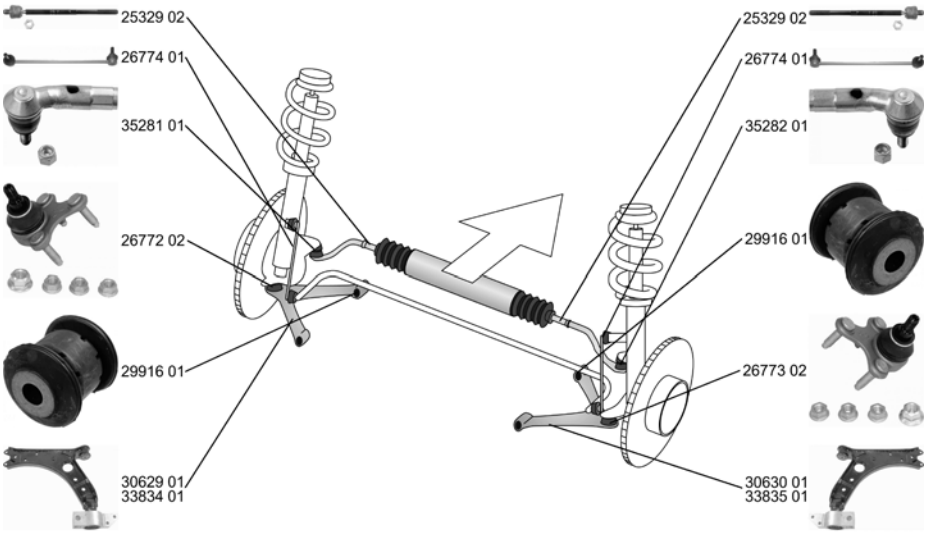

	Spurstangenkopf / Tie Rod End Gewindemaß 1 / Thread Measurement 1: M16x1,5 Gewindemaß 2 / Thread Measurement 2: M12x1,5 ALL TYPES	(28) (64) (65)		für Fahrzeuge mit elektrischer Servolenkung / For vehicles with electric power steering (143)	**35281 01** **1K0 423 811 K**
	Spurstangenkopf / Tie Rod End Gewindemaß 1 / Thread Measurement 1: M16x1,5 Gewindemaß 2 / Thread Measurement 2: M12x1,5 ALL TYPES	(28) (64) (65)		für Fahrzeuge mit elektrischer Servolenkung / For vehicles with electric power steering (143)	**35282 01** **1K0 423 812 K**
	Axialgelenk, Spurstange / Tie Rod Axle Joint mit Rechtsgewinde / with right-hand thread Gewindemaß / Thread Size: M16x1,5 ALL TYPES	(5) (206) (63)		für Fahrzeuge mit elektrischer Servolenkung / For vehicles with electric power steering (143) für Lenkgetriebehersteller / For steering gear manufacturer:ZF (173)	**25329 02** **1K0 423 810 A**
	Faltenbalg, Lenkung / Bellow, steering Innendurchmesser 1 [mm] / Inner Diameter 1 [mm]: 15,5 Innendurchmesser 2 [mm] / Inner Diameter 2 [mm]: 49,5 ALL TYPES	(7) (72) (73)		für Fahrzeuge mit elektrischer Servolenkung / For vehicles with electric power steering (143)	**33739 01** **1K0 423 831 A**

VOLKSWAGEN

CADDY III Kombi/Estate/Break (2KB) 03.04 -

Lenker, Radaufhängung / Track Control Arm
Querlenker / Control Arm

(15) (96)

30629 01 1K0 407 151 AA
29916 01

1.4 1.6, 74 kW 1.6, 75 kW 2.0 EcoFuel 1.9 TDI, 55 kW 1.9 TDI, 77 kW 2.0 SDI	03.04 - 03.05 - 04.04 - 04.06 - 09.05 - 04.04 - 03.04 -		Chass. 2K-4-016 001 - Chass. 2K-8-052 500 ---------- Chass. 2K-8-052 501 - Chass. 2K-9-150 000 ->Chass. 2K-A-010 000 Radstand [mm] / Wheelbase [mm]:2682	(97)
1.4 16V	05.06 -		Chass. 2K-4-016 001 - Chass. 2K-8-052 500 ---------- Chass. 2K-8-052 501->Radstand [mm] / Wheelbase [mm]:2682	(97)
2.0 TDI	09.07 -		Radstand [mm] / Wheelbase [mm]:2682 Chass. 2K-8-052 501 - Chass. 2K-9-150 000 ->Chass. 2K-A-010 000	(97)
1.9 TDI 4motion	05.08 -		->Chass. 2K-9-150 000 ->Chass. 2K-A-010 000	

Lenker, Radaufhängung / Track Control Arm
Querlenker / Control Arm

(15) (96)

30630 01 1K0 407 152 AA
29916 01

1.4 1.6, 74 kW 1.6, 75 kW 2.0 EcoFuel 1.9 TDI, 55 kW 1.9 TDI, 77 kW 2.0 SDI	03.04 - 03.05 - 04.04 - 04.06 - 09.05 - 04.04 - 03.04 -		Chass. 2K-4-016 001 - Chass. 2K-8-052 500 ---------- Chass. 2K-8-052 501 - Chass. 2K-9-150 000 ->Chass. 2K-A-010 000 Radstand [mm] / Wheelbase [mm]:2682	(97)
1.4 16V	05.06 -		Chass. 2K-4-016 001 - Chass. 2K-8-052 500 ---------- Chass. 2K-8-052 501->Radstand [mm] / Wheelbase [mm]:2682	(97)
2.0 TDI	09.07 -		Radstand [mm] / Wheelbase [mm]:2682 Chass. 2K-8-052 501 - Chass. 2K-9-150 000 ->Chass. 2K-A-010 000	(97)
1.9 TDI 4motion	05.08 -		->Chass. 2K-9-150 000 ->Chass. 2K-A-010 000	

Lenker, Radaufhängung / Track Control Arm
Querlenker / Control Arm

(15) (96)

33834 01 1K0 407 151 AC
29916 01

1.4 1.6, 74 kW 1.6, 75 kW 2.0 EcoFuel 1.9 TDI, 55 kW 1.9 TDI, 77 kW 2.0 SDI	03.04 - 03.05 - 04.04 - 04.06 - 09.05 - 04.04 - 03.04 -		Chass. 2K-4-016 001 - Chass. 2K-8-052 000 ---------- Chass. 2K-8-052 001 - Chass. 2K-9-150 000 ->Chass. 2K-A-010 000 Radstand [mm] / Wheelbase [mm]:3002 für / for:Maxi Caddy	(97) (116)
1.4 16V	05.06 -		Chass. 2K-4-016 001 - Chass. 2K-8-052 000 ---------- Chass. 2K-8-052 001->Radstand [mm] / Wheelbase [mm]:3002 für / for:Maxi Caddy	(97) (116)
2.0 TDI	09.07 -		Radstand [mm] / Wheelbase [mm]:3002 für / for:Maxi Caddy Chass. 2K-8-052 001 - Chass. 2K-9-150 000 ->Chass. 2K-A-010 000	(97) (116)

Lenker, Radaufhängung / Track Control Arm
Querlenker / Control Arm

(15) (96)

33835 01 1K0 407 152 AC
29916 01

1.4 1.6, 74 kW 1.6, 75 kW 2.0 EcoFuel 1.9 TDI, 55 kW 1.9 TDI, 77 kW 2.0 SDI	03.04 - 03.05 - 04.04 - 04.06 - 09.05 - 04.04 - 03.04 -		Chass. 2K-4-016 001 - Chass. 2K-8-052 000 ---------- Chass. 2K-8-052 001 - Chass. 2K-9-150 000 ->Chass. 2K-A-010 000 Radstand [mm] / Wheelbase [mm]:3002 für / for:Maxi Caddy	(97) (116)
1.4 16V	05.06 -		Chass. 2K-4-016 001 - Chass. 2K-8-052 000 ---------- Chass. 2K-8-052 001->Radstand [mm] / Wheelbase [mm]:3002 für / for:Maxi Caddy	(97) (116)
2.0 TDI	09.07 -		Radstand [mm] / Wheelbase [mm]:3002 für / for:Maxi Caddy Chass. 2K-8-052 001 - Chass. 2K-9-150 000 ->Chass. 2K-A-010 000	(97) (116)

VOLKSWAGEN

CADDY III Kombi/Estate/Break (2KB) 03.04 -

Trag-/Führungsgelenk / Ball Joint ALL TYPES	(32)			**26772 02** 1K0 407 365 C	
Trag-/Führungsgelenk / Ball Joint ALL TYPES	(32)			**26773 02** 1K0 407 366 C	
Lagerung, Lenker / Control Arm-/Trailing Arm Bush für Querlenker / For control arm ALL TYPES	(11) (180)	(x2)		**29916 01** 1K0 407 182	
Lagerung, Lenker / Control Arm-/Trailing Arm Bush für Querlenker / For control arm 1.4 03.04 - 1.4 16V 05.06 - 1.6, 74 kW 03.05 - 1.6, 75 kW 04.04 - 2.0 EcoFuel 04.06 - 1.9 TDI, 55 kW 09.05 - 1.9 TDI, 77 kW 04.04 - 1.9 TDI 4motion 05.08 - 2.0 SDI 03.04 - 2.0 TDI 09.07 -	(11) (180)		->06.2009	**34762 01** 1K0 199 231 J 34559 01	
Lagerung, Lenker / Control Arm-/Trailing Arm Bush für Querlenker / For control arm 1.4 03.04 - 1.4 16V 05.06 - 1.6, 74 kW 03.05 - 1.6, 75 kW 04.04 - 2.0 EcoFuel 04.06 - 1.9 TDI, 55 kW 09.05 - 1.9 TDI, 77 kW 04.04 - 1.9 TDI 4motion 05.08 - 2.0 SDI 03.04 - 2.0 TDI 09.07 -	(11) (180)		->06.2009	**34763 01** 1K0 199 232 J 34559 01	
Stange/Strebe, Stabilisator / Link Stabiliser Pendelstange / Suspension Rod ALL TYPES	(31) (95)			**26774 01** 1K0 411 315 K	

Stange/Strebe, Stabilisator / Link Stabiliser Pendelstange / Suspension Rod ALL TYPES	(31) (95)			**27872 01** 2K0 505 465 E	

VOLKSWAGEN

CADDY III Kasten/Box/Furgón/Van (2KA) 03.04 -

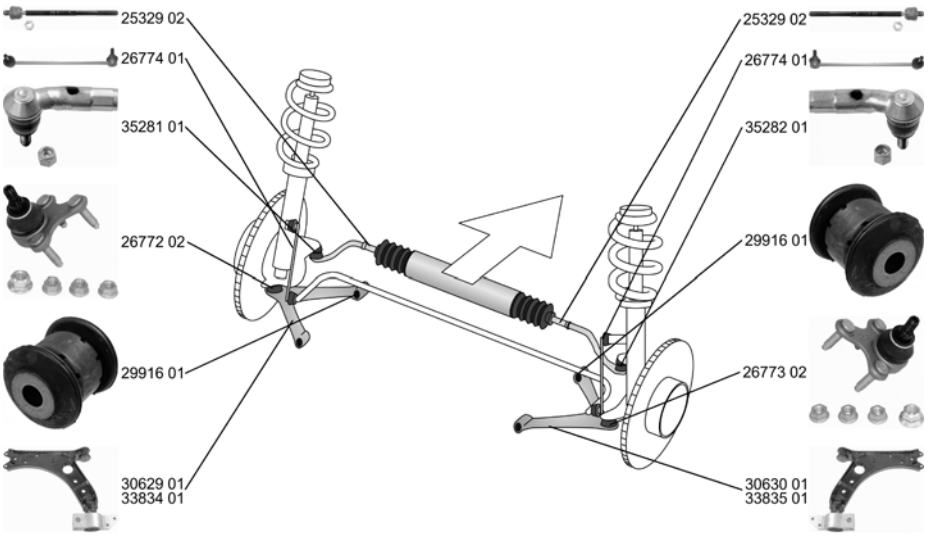

Spurstangenkopf / Tie Rod End Gewindemaß 1 / Thread Measurement 1: M16x1,5 Gewindemaß 2 / Thread Measurement 2: M12x1,5		(28) (64) (65)			**35281 01** **1K0 423 811 K**
ALL TYPES			für Fahrzeuge mit elektrischer Servolenkung / For vehicles with electric power steering	(143)	
Spurstangenkopf / Tie Rod End Gewindemaß 1 / Thread Measurement 1: M16x1,5 Gewindemaß 2 / Thread Measurement 2: M12x1,5		(28) (64) (65)			**35282 01** **1K0 423 812 K**
ALL TYPES			für Fahrzeuge mit elektrischer Servolenkung / For vehicles with electric power steering	(143)	
Axialgelenk, Spurstange / Tie Rod Axle Joint mit Rechtsgewinde / with right-hand thread Gewindemaß / Thread Size: M16x1,5		(5) (206) (63)			**25329 02** **1K0 423 810 A**
ALL TYPES			für Lenkgetriebehersteller / For steering gear manufacturer:ZF	(173)	
Faltenbalg, Lenkung / Bellow, steering Innendurchmesser 1 [mm] / Inner Diameter 1 [mm]: 15,5 Innendurchmesser 2 [mm] / Inner Diameter 2 [mm]: 49,5		(7) (72) (73)			**33739 01** **1K0 423 831 A**
1.4	03.04 -		für Fahrzeuge mit elektrischer Servolenkung / For vehicles with electric power steering	(143)	
1.4 16V 1.6 2.0 EcoFuel 1.9 TDI, 55 kW 1.9 TDI, 77 kW 2.0 SDI 2.0 TDI	05.06 - 04.04 - 04.06 - 09.05 - 04.04 - 03.04 - 09.07 -		hydraulisch / Hydraulic ---------- für Fahrzeuge mit elektrischer Servolenkung / For vehicles with electric power steering	(192) (143)	
Lenker, Radaufhängung / Track Control Arm Querlenker / Control Arm		(15) (96)			**30629 01** **1K0 407 151 AA** 29916 01
1.4 1.4 16V 1.6 2.0 EcoFuel 1.9 TDI, 55 kW 1.9 TDI, 77 kW 2.0 SDI	03.04 - 05.06 - 04.04 - 04.06 - 09.05 - 04.04 - 03.04 -		Chass. 2K-4-016 001 - Chass. 2K-6-100 000		

VOLKSWAGEN

CADDY III Kasten/Box/Furgón/Van (2KA) 03.04 -

Lenker, Radaufhängung / Track Control Arm
Querlenker / Control Arm

(15) (96)

1.4	03.04 -	Chass. 2K-4-016 001 - Chass. 2K-9-150 000 ->Chass. 2K-A-010 000	
1.4 16V	05.06 -		
1.6	04.04 -		
2.0 EcoFuel	04.06 -		
1.9 TDI, 55 kW	09.05 -		
1.9 TDI, 77 kW	04.04 -		
2.0 SDI	03.04 -		

30630 01 1K0 407 152 AA
29916 01

Lenker, Radaufhängung / Track Control Arm
Querlenker / Control Arm

(15) (96)

2.0 TDI	09.07 -	->Chass. 2K-9-150 000 ->Chass. 2K-A-010 000	

33834 01 1K0 407 151 AC
29916 01

Lenker, Radaufhängung / Track Control Arm
Querlenker / Control Arm

(15) (96)

2.0 TDI	09.07 -	->Chass. 2K-9-150 000 ->Chass. 2K-A-010 000	

33835 01 1K0 407 152 AC
29916 01

Trag-/Führungsgelenk / Ball Joint

(32)

ALL TYPES

26772 02 1K0 407 365 C

Trag-/Führungsgelenk / Ball Joint

(32)

ALL TYPES

26773 02 1K0 407 366 C

Lagerung, Lenker / Control Arm-/Trailing Arm Bush
für Querlenker / For control arm

(11) (180) (x2)

ALL TYPES

29916 01 1K0 407 182

Lagerung, Lenker / Control Arm-/Trailing Arm Bush
für Querlenker / For control arm

(11) (180)

1.4	03.04 -	->06.2009	
1.4 16V	05.06 -		
1.6	04.04 -		
2.0 EcoFuel	04.06 -		
1.9 TDI, 55 kW	09.05 -		
1.9 TDI, 77 kW	04.04 -		
1.9 TDI 4motion	11.08 - 08.10		
2.0 SDI	03.04 -		
2.0 TDI	09.07 -		

34762 01 1K0 199 231 J
34559 01

Lagerung, Lenker / Control Arm-/Trailing Arm Bush
für Querlenker / For control arm

(11) (180)

1.4	03.04 -	->06.2009	
1.4 16V	05.06 -		
1.6	04.04 -		
2.0 EcoFuel	04.06 -		
1.9 TDI, 55 kW	09.05 -		
1.9 TDI, 77 kW	04.04 -		
1.9 TDI 4motion	11.08 - 08.10		
2.0 SDI	03.04 -		
2.0 TDI	09.07 -		

34763 01 1K0 199 232 J
34559 01

Stange/Strebe, Stabilisator / Link Stabiliser
Pendelstange / Suspension Rod

(31) (95)

ALL TYPES

26774 01 1K0 411 315 K

VOLKSWAGEN

CADDY III Kasten/Box/Furgón/Van (2KA) 03.04 -

	Stange/Strebe, Stabilisator / Link Stabiliser Pendelstange / Suspension Rod	(31) (95)			**27872 01**	**2K0 505 465 E**
	ALL TYPES					

CRAFTER 30-35 Bus (2E_) 04.06 -

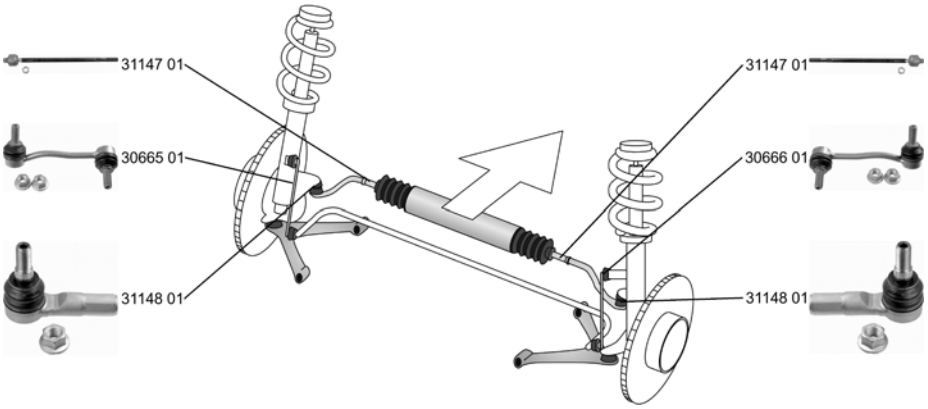

	Spurstangenkopf / Tie Rod End Innengewinde [mm] / Inner Thread [mm]: M16x1,5 mit Zubehör / With accessories	(28) (75) (209)			**31148 01**	**2E0 498 104**
	ALL TYPES					
	Axialgelenk, Spurstange / Tie Rod Axle Joint Gewindemaß 2 / Thread Measurement 2: M16x1,5 Gewindemaß 1 / Thread Measurement 1: M18x1,5 mit Zubehör / With accessories	(5) (65) (64) (209)			**31147 01**	**2E0 713 491**
	ALL TYPES					
	Faltenbalg, Lenkung / Bellow, steering Innendurchmesser 1 [mm] / Inner Diameter 1 [mm]: 16 Innendurchmesser 2 [mm] / Inner Diameter 2 [mm]: 67	(7) (72) (73)			**33925 01**	**2E0 713 115**
	ALL TYPES					
	Stange/Strebe, Stabilisator / Link Stabiliser Pendelstange / Suspension Rod Rohr-Ø [mm] / Pipe Ø [mm]: 10	(31) (95) (99)			**30665 01**	**2E0 411 317 C**
	ALL TYPES					
	Stange/Strebe, Stabilisator / Link Stabiliser Pendelstange / Suspension Rod	(31) (95)			**30666 01**	**2E0 411 318 C**
	ALL TYPES					

VOLKSWAGEN

CRAFTER 30-50 Kasten (2E_) 04.06 -

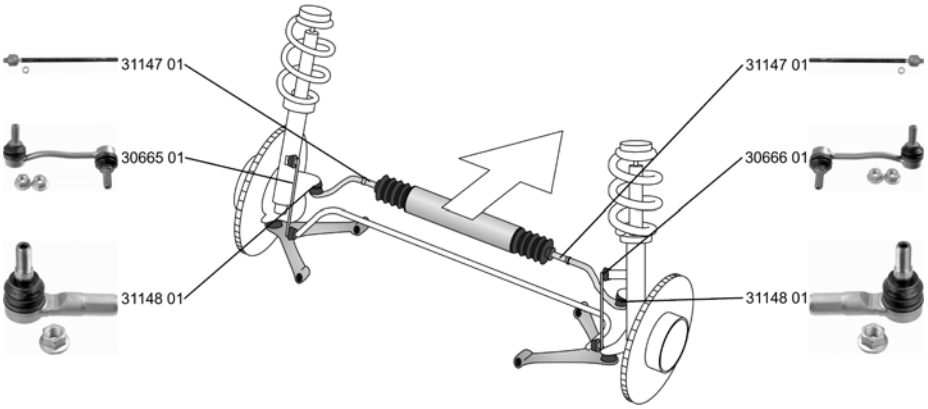

Spurstangenkopf / Tie Rod End Innengewinde [mm] / Inner Thread [mm]: M16x1,5 mit Zubehör / With accessories	(28) (75) (209)			**31148 01** **2E0 498 104**
ALL TYPES		⇔		
Axialgelenk, Spurstange / Tie Rod Axle Joint Gewindemaß 2 / Thread Measurement 2: M16x1,5 Gewindemaß 1 / Thread Measurement 1: M18x1,5 mit Zubehör / With accessories	(5) (65) (64) (209)			**31147 01** **2E0 713 491**
ALL TYPES		⇔		
Faltenbalg, Lenkung / Bellow, steering Innendurchmesser 1 [mm] / Inner Diameter 1 [mm]: 16 Innendurchmesser 2 [mm] / Inner Diameter 2 [mm]: 67	(7) (72) (73)	⇔		**33925 01** **2E0 713 115**
ALL TYPES				
Stange/Strebe, Stabilisator / Link Stabiliser Pendelstange / Suspension Rod Rohr-Ø [mm] / Pipe Ø [mm]: 10	(31) (95) (99)	↰		**30665 01** **2E0 411 317 C**
ALL TYPES				
Stange/Strebe, Stabilisator / Link Stabiliser Pendelstange / Suspension Rod	(31) (95)	↱		**30666 01** **2E0 411 318 C**
ALL TYPES				

VOLKSWAGEN

CRAFTER 30-50 04.06 -
Pritsche/Fahrgestell (2F_)

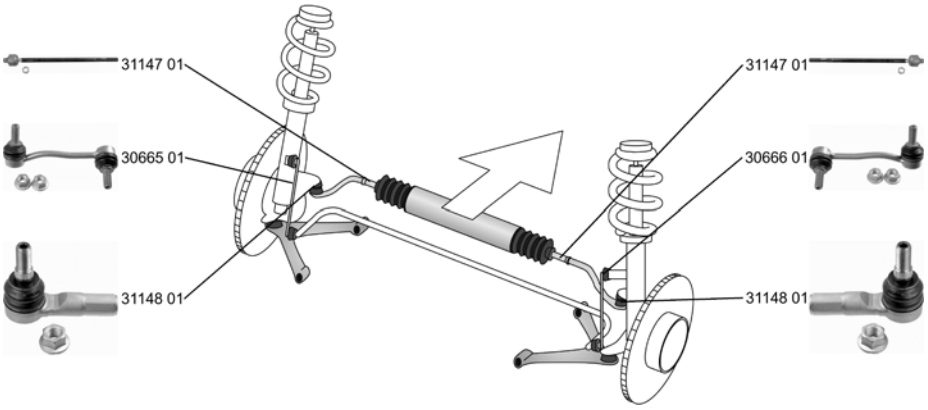

Spurstangenkopf / Tie Rod End Innengewinde [mm] / Inner Thread [mm]: M16x1,5 mit Zubehör / With accessories	(28) (75) (209)			**31148 01** **2E0 498 104**
ALL TYPES		⇹		
Axialgelenk, Spurstange / Tie Rod Axle Joint Gewindemaß 2 / Thread Measurement 2: M16x1,5 Gewindemaß 1 / Thread Measurement 1: M18x1,5 mit Zubehör / With accessories	(5) (65) (64) (209)			**31147 01** **2E0 713 491**
ALL TYPES		⇹		
Faltenbalg, Lenkung / Bellow, steering Innendurchmesser 1 [mm] / Inner Diameter 1 [mm]: 16 Innendurchmesser 2 [mm] / Inner Diameter 2 [mm]: 67	(7) (72) (73)	⇹		**33925 01** **2E0 713 115**
ALL TYPES				
Stange/Strebe, Stabilisator / Link Stabiliser Pendelstange / Suspension Rod Rohr-Ø [mm] / Pipe Ø [mm]: 10	(31) (95) (99)	↰		**30665 01** **2E0 411 317 C**
ALL TYPES				
Stange/Strebe, Stabilisator / Link Stabiliser Pendelstange / Suspension Rod	(31) (95)	↱		**30666 01** **2E0 411 318 C**
ALL TYPES				

VOLKSWAGEN

EOS (1F7, 1F8) 03.06 -

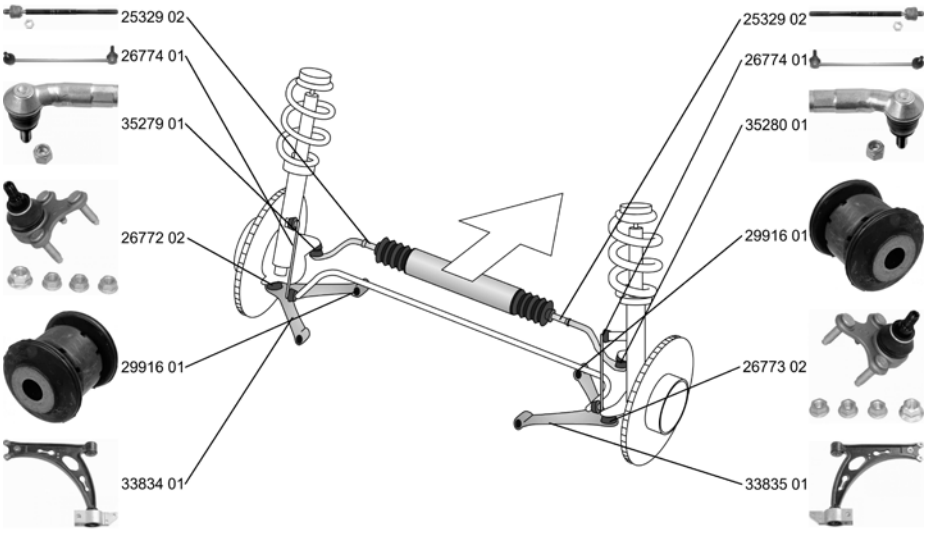

Spurstangenkopf / Tie Rod End Gewindemaß 1 / Thread Measurement 1: M16x1,5 Gewindemaß 2 / Thread Measurement 2: M12x1,5		(28) (64) (65)			**35279 01** **1K0 423 811 J**
ALL TYPES			für Fahrzeuge mit elektrischer Servolenkung / For vehicles with electric power steering	(143)	
Spurstangenkopf / Tie Rod End Gewindemaß 1 / Thread Measurement 1: M16x1,5 Gewindemaß 2 / Thread Measurement 2: M12x1,5		(28) (64) (65)			**35280 01** **1K0 423 812 J**
ALL TYPES			für Fahrzeuge mit elektrischer Servolenkung / For vehicles with electric power steering	(143)	
Axialgelenk, Spurstange / Tie Rod Axle Joint mit Rechtsgewinde / with right-hand thread Gewindemaß / Thread Size: M16x1,5		(5) (206) (63)			**25329 02** **1K0 423 810 A**
ALL TYPES			für Fahrzeuge mit elektrischer Servolenkung / For vehicles with electric power steering	(143)	
Faltenbalg, Lenkung / Bellow, steering Innendurchmesser 1 [mm] / Inner Diameter 1 [mm]: 15,5 Innendurchmesser 2 [mm] / Inner Diameter 2 [mm]: 49,5		(7) (72) (73)			**33739 01** **1K0 423 831 A**
ALL TYPES			für Fahrzeuge mit elektrischer Servolenkung / For vehicles with electric power steering	(143)	
Lenker, Radaufhängung / Track Control Arm Querlenker / Control Arm		(15) (96)			**33834 01** **1K0 407 151 AC** 29916 01
1.6 FSI	06.06 - 05.08				
2.0 FSI	03.06 - 05.08				
2.0 TDI, 103 kW	06.06 - 05.08				
1.4 TSI, 90 kW	11.07 -		für PR-Nummer / For PR number:1LA	(178)	
1.4 TSI, 118 kW	05.08 -				
2.0 TFSI	03.06 -				
2.0 TSI	11.09 -				
3.2 V6	06.06 -				
3.6 V6	05.09 -				
2.0 TDI 16V	05.08 -				
Lenker, Radaufhängung / Track Control Arm Querlenker / Control Arm		(15) (96)			**33835 01** **1K0 407 152 AC** 29916 01
1.6 FSI	06.06 - 05.08				
2.0 FSI	03.06 - 05.08				
2.0 TDI, 103 kW	06.06 - 05.08				
1.4 TSI, 90 kW	11.07 -		für PR-Nummer / For PR number:1LA	(178)	
1.4 TSI, 118 kW	05.08 -				
2.0 TFSI	03.06 -				
2.0 TSI	11.09 -				
3.2 V6	06.06 -				
3.6 V6	05.09 -				
2.0 TDI 16V	05.08 -				

EOS (1F7, 1F8) 03.06 -

Trag-/Führungsgelenk / Ball Joint ALL TYPES	(32)			**26772 02** 1K0 407 365 C
Trag-/Führungsgelenk / Ball Joint ALL TYPES	(32)			**26773 02** 1K0 407 366 C
Lagerung, Lenker / Control Arm-/Trailing Arm Bush für Querlenker / For control arm ALL TYPES	(11) (180)	(x2)		**29916 01** 1K0 407 182
Lagerung, Lenker / Control Arm-/Trailing Arm Bush für Querlenker / For control arm ALL TYPES ausser/except for : 2.0 TDI, 100 kW 05.08 -	(11) (180)			**34762 01** 1K0 199 231 J 34559 01
Lagerung, Lenker / Control Arm-/Trailing Arm Bush für Querlenker / For control arm ALL TYPES ausser/except for : 2.0 TDI, 100 kW 05.08 -	(11) (180)			**34763 01** 1K0 199 232 J 34559 01
Stange/Strebe, Stabilisator / Link Stabiliser Pendelstange / Suspension Rod ALL TYPES	(31) (95)			**26774 01** 1K0 411 315 K
Lagerung, Lenker / Control Arm-/Trailing Arm Bush für Querlenker / For control arm ALL TYPES	(11) (180)			**29917 01** 1K0 505 171 C
Lagerung, Lenker / Control Arm-/Trailing Arm Bush für Querlenker / For control arm ALL TYPES	(11) (180)			**29918 01** 1K0 505 203 A
Lagerung, Lenker / Control Arm-/Trailing Arm Bush für Querlenker / For control arm ALL TYPES	(11) (180)			**29919 01** 1K0 505 279 A
Lagerung, Lenker / Control Arm-/Trailing Arm Bush für Längslenker / For drag link ALL TYPES	(11) (176)			**29920 01** 1K0 505 541 C

VOLKSWAGEN

EOS (1F7, 1F8) 03.06 -

Stange/Strebe, Stabilisator / Link Stabiliser Pendelstange / Suspension Rod mit Zubehör / With accessories	(31) (95) (209)			**26775 02** **1K0 505 465 K**
ALL TYPES				
Stabilisatorlager / Anti-roll Bar Bush Kit mit Schelle / with clamp	(29) (207)			**34717 01** **1K0 511 327 AR**
ALL TYPES		nur paarweise austauschen / Replace in pairs only Durchmesser Stabilisator [mm] / Stabilizer Diameter [mm]:20,7 für PR-Nummer / For PR number:0BE	(223) (53) (178)	
Lagerung, Spurstange / Mounting, track rod	(13)			**29314 01** **1K0 501 541 C**
ALL TYPES				
Lagerung, Spurstange / Mounting, track rod	(13)			**29921 01** **1K0 505 543 A**
ALL TYPES				

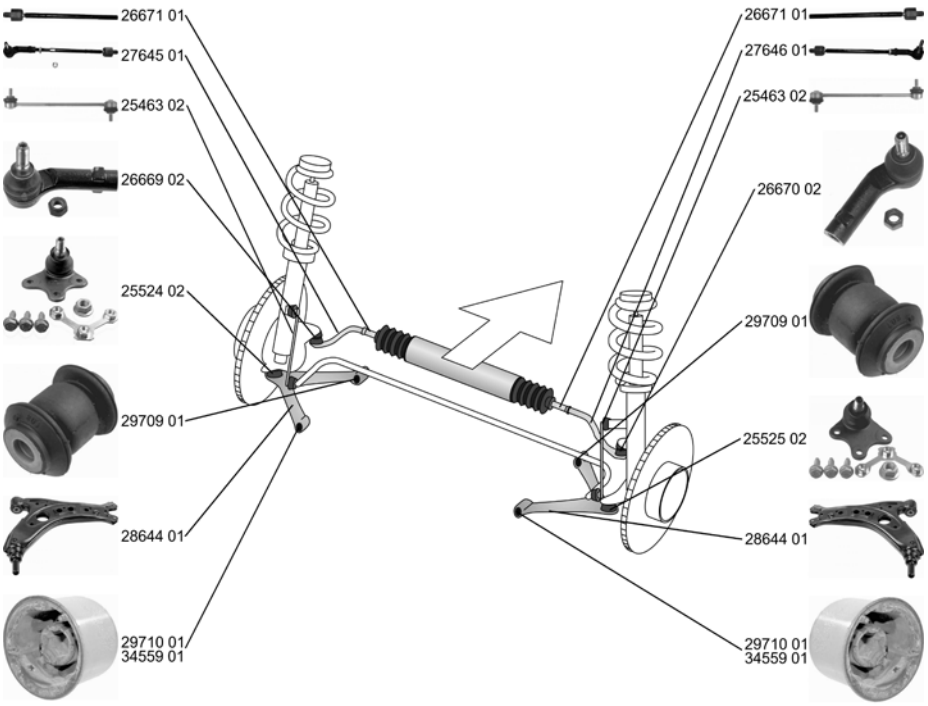

Spurstange / Rod Assembly für Lenkgetriebehersteller / For steering gear manufacturer: SMI-Koyo elektrisch-hydraulisch / Electric-hydraulic mit Zubehör / With accessories		(27) (173) (114) (209)			**27645 01** **6Q0 423 803 G** -26669 01 26671 01
1.0, 52 kW 1.0, 53 kW 1.0 Alcohol 1.2, 40 kW 1.4 1.6 1.6, 74 kW 1.6, 74 kW 1.6 Total Flex 1.4 TDI	10.03 - 10.03 - 10.03 - 04.05 - 04.05 - 01.05 - . 10.03 - 10.05 - 10.03 - 04.05 -		->Chass. 5Z-70008 000 ->Chass. 5Z-74047 547		
Spurstange / Rod Assembly für Lenkgetriebehersteller / For steering gear manufacturer: SMI-Koyo elektrisch-hydraulisch / Electric-hydraulic mit Zubehör / With accessories		(27) (173) (114) (209)			**27646 01** **6Q0 423 804 G** -26670 01 26671 01
1.0, 52 kW 1.0, 53 kW 1.0 Alcohol 1.2, 40 kW 1.4 1.6 1.6, 74 kW 1.6, 74 kW 1.6 Total Flex 1.4 TDI	10.03 - 10.03 - 10.03 - 04.05 - 04.05 - 01.05 - . 10.03 - 10.05 - 10.03 - 04.05 -		->Chass. 5Z-70008 000 ->Chass. 5Z-74047 547		
Spurstangenkopf / Tie Rod End Konusmaß [mm] / Cone Size [mm]: 16 Gewindemaß 1 / Thread Measurement 1: M14x1,5 Gewindemaß 2 / Thread Measurement 2: M12x1,5		(28) (77) (64) (65)			**26669 02** **6R0 423 811**
ALL TYPES			elektrisch-hydraulisch / Electric-hydraulic	(114)	

VOLKSWAGEN

FOX (5Z1, 5Z3) 10.03 -

Spurstangenkopf / Tie Rod End Konusmaß [mm] / Cone Size [mm]: 16 Gewindemaß 1 / Thread Measurement 1: M14x1,5 Gewindemaß 2 / Thread Measurement 2: M12x1,5	(28) (77) (64) (65)			**26670 02** 6R0 423 812
ALL TYPES		elektrisch-hydraulisch / Electric-hydraulic	(114)	
Axialgelenk, Spurstange / Tie Rod Axle Joint radseitig / Wheel Side für Lenkgetriebe-ID / For steering gear ID: SMI-Koyo Aussengewinde [mm] / Outer Thread [mm]: M14x1,5 Gewindemaß / Thread Size: M16x1,5	(5) (233) (172) (41) (63)			**26671 01** 6Q0 423 810 C
1.0, 52 kW 10.03 - 1.0, 53 kW 10.03 - 1.2, 40 kW 04.05 - 1.4 04.05 - 1.6 01.05 - 1.6, 74 kW 10.03 - 1.6, 74 kW 10.05 - 1.4 TDI 04.05 -		elektrisch-hydraulisch / Electric-hydraulic ->Chass. 5Z-70008 000 ->Chass. 5Z-74047 547	(114)	
Faltenbalg, Lenkung / Bellow, steering Innendurchmesser 1 [mm] / Inner Diameter 1 [mm]: 14,5 Innendurchmesser 2 [mm] / Inner Diameter 2 [mm]: 48	(7) (72) (73)			**34703 01** 6Q0 423 831 D
ALL TYPES ausser/except for : 1.6, 73 kW 01.05 -		für Lenkgetriebehersteller / For steering gear manufacturer:TRW elektrisch-hydraulisch / Electric-hydraulic	(173) (114)	
Lenker, Radaufhängung / Track Control Arm mit Gummilager / with rubber mounting Querlenker / Control Arm	(15) (200) (96)			**28644 01** 6Q0 407 151 L 29709 01
ALL TYPES ausser/except for : 1.0 Alcohol 10.03 - 1.6 Alcohol 10.03 -				
Reparatursatz,Trag-/Führungsgelenk **Repair Kit, ball joint**	(25)			**25524 02** 6Q0 407 365 M
ALL TYPES				
Reparatursatz,Trag-/Führungsgelenk **Repair Kit, ball joint**	(25)			**25525 02** 6Q0 407 366 M
ALL TYPES				
Lagerung, Lenker / Control Arm-/Trailing Arm Bush für Querlenker / For control arm	(11) (180)			**29709 01** 6Q0 407 182 A
ALL TYPES ausser/except for : 1.0 Alcohol 10.03 - 1.6, 73 kW 01.05 - 1.6 Alcohol 10.03 -				
Lagerung, Lenker / Control Arm-/Trailing Arm Bush für Querlenker / For control arm	(11) (180)			**29710 01** 6Q0 407 183 6Q0 407 183 A
ALL TYPES				
Lagerung, Lenker / Control Arm-/Trailing Arm Bush für Querlenker / For control arm nur paarweise austauschen / Replace in pairs only	(11) (180) (223)			**34559 01** 1K0 407 183 E
ALL TYPES		●		

VOLKSWAGEN

FOX (5Z1, 5Z3) 10.03 -

Stange/Strebe, Stabilisator / Link Stabiliser Pendelstange / Suspension Rod ALL TYPES	(31) (95)			**25463 02** 6Q0 411 315 N	
Achskörperlager / Hub Carrier Bush Aussendurchmesser [mm] / Outer Diameter [mm]: 72 Hydrolager paarweise durch konventionelles Lager ersetzen. / change hydro bearing in pairs by conventional bearing ALL TYPES ausser/except for : 1.6, 73 kW 01.05 -	(1) (39) (34)			**21236 01** 6R0 501 541 A	

GOLF II (19E, 1G1) 08.83 - 12.92

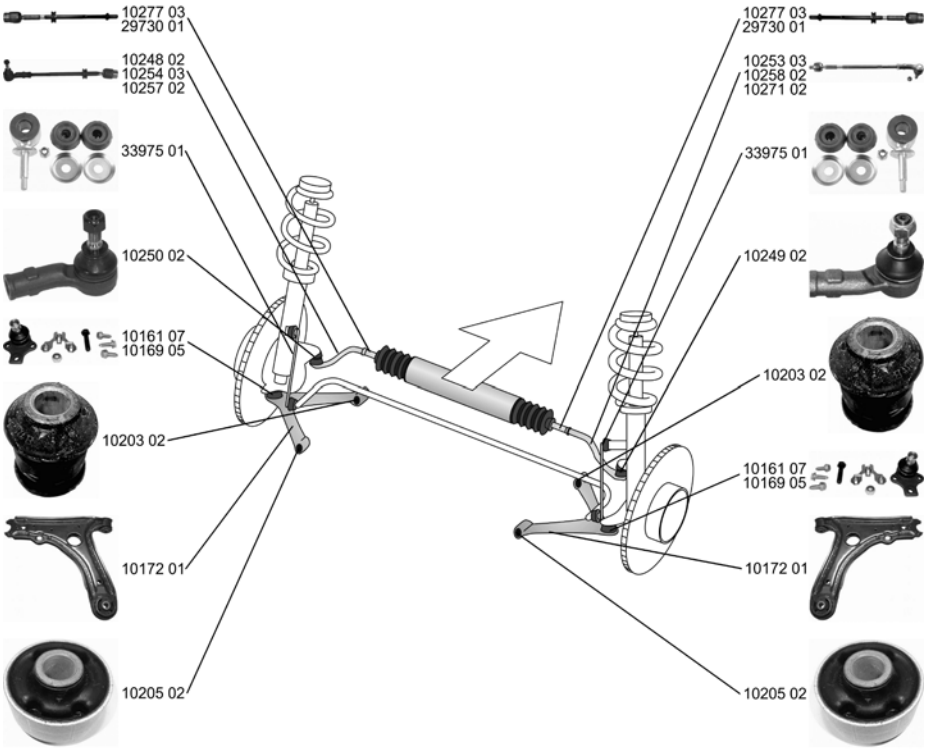

Spurstange / Rod Assembly mit Zubehör / With accessories ALL TYPES	(27) (209)			**10248 02** 191 419 803 10250 02	
Spurstange / Rod Assembly hängend / Suspended für / for: TRW Rohrdurchmesser am Sitz für Faltenbalg 12,7 mm (TRW-Lenkung) / Tube diameter at bellows seating 12,7 mm (TRW-steering) ALL TYPES ausser/except for : 1.8 GTI G60 Syncro 08.88 - 07.91	(27) (193) (116) (100)			**10253 03** 191 422 804 A 10249 02 29730 01	
Spurstange / Rod Assembly hängend / Suspended für / for: TRW Rohr-Ø [mm] / Pipe Ø [mm]: 14 Achsausführung / Axle Version: TRW Rohrdurchmesser am Sitz für Faltenbalg 12,7 mm (TRW-Lenkung) / Tube diameter at bellows seating 12,7 mm (TRW-steering) ALL TYPES ausser/except for : 1.8 GTI G60 Syncro 08.88 - 07.91	(27) (193) (116) (99) (36) (100)			**10254 03** 191 422 803 A 29730 01 10250 01	

VOLKSWAGEN

GOLF II (19E, 1G1) 08.83 - 12.92

	Spurstange / Rod Assembly Konusmaß [mm] / Cone Size [mm]: 14 nur in Verbindung mit / Only in connection with: 299 000 029 617 Rohr-Ø [mm] / Pipe Ø [mm]: 15 Rohrdurchmesser am Sitz für Faltenbalg 12,7 mm (TRW-Lenkung) / Tube diameter at bellows seating 12,7 mm (TRW-steering) 1.8 GTI G60 Syncro 08.88 - 07.91	(27) (77) (222) (99) (100)			**10257 02** **1H0 422 803**
	Spurstange / Rod Assembly Rohrdurchmesser am Sitz für Faltenbalg 12,7 mm (TRW-Lenkung) / Tube diameter at bellows seating 12,7 mm (TRW-steering) 1.8 GTI G60 Syncro 08.88 - 07.91	(27) (100)			**10258 02** **1H0 422 804**
	Spurstange / Rod Assembly mit Zubehör / With accessories ALL TYPES	(27) (209)			**10271 02** **191 419 804** 10249 01
	Spurstangenkopf / Tie Rod End hängend / Suspended Konusmaß [mm] / Cone Size [mm]: 14 Innengewinde [mm] / Inner Thread [mm]: M14x1,5 mit Rechtsgewinde / with right-hand thread mit Zubehör / With accessories Gewindemaß / Thread Size: M14x1,5 ALL TYPES	(28) (193) (77) (75) (206) (209) (63)			**10249 02** **191 419 812**
	Spurstangenkopf / Tie Rod End hängend / Suspended Konusmaß [mm] / Cone Size [mm]: 14 Innengewinde [mm] / Inner Thread [mm]: M14x1,5 mit Rechtsgewinde / with right-hand thread mit Zubehör / With accessories Gewindemaß / Thread Size: M14x1,5 ALL TYPES	(28) (193) (77) (75) (206) (209) (63)			**10250 02** **191 419 811**
	Axialgelenk, Spurstange / Tie Rod Axle Joint für / for: ZF Gewindemaß / Thread Size: M22x1,5 mit Rechtsgewinde / with right-hand thread für OE-Nummer / For OE number 025 390 049 617 LH Achsausführung / Axle Version: ZF ALL TYPES	(5) (116) (63) (206) (177) (36)			**10277 03** **191 419 807 A**
	Axialgelenk, Spurstange / Tie Rod Axle Joint mit Rechtsgewinde / with right-hand thread Gewindemaß 1 / Thread Measurement 1: M12x1,5 Gewindemaß 2 / Thread Measurement 2: M14x1,5 für / for: TRW ALL TYPES ausser/except for : 1.8 GTI G60 Syncro 08.88 - 07.91	(5) (206) (64) (65) (116)			**29730 01** **191 422 807 A**

VOLKSWAGEN

GOLF II (19E, 1G1) 08.83 - 12.92

Faltenbalg, Lenkung / Bellow, steering

Innendurchmesser 1 [mm] / Inner Diameter 1 [mm]: 10
Innendurchmesser 2 [mm] / Inner Diameter 2 [mm]: 41

(7) (72) (73)

30111 01 — 1H0 422 831 B

1.3, 40 kW	08.83 - 06.87	Chass. 19-E-300 001 - Chass. 1G-K-990 000
1.6, 55 kW	08.83 - 07.92	
1.8 i KAT	08.87 - 10.91	
1.6 D, 40 kW	08.83 - 10.91	
1.6 TD, 51 kW	08.83 - 10.91	
1.6, 51 kW	10.86 - 12.92	->Chass. 1G-K-990 000
1.6, 53 kW	02.86 - 10.91	
1.8, 62 kW	08.86 - 01.90	
1.8 Syncro, 66 kW	02.86 - 07.91	
1.8 GTI KAT	01.87 - 10.91	
1.8 GTI, 82 kW	08.83 - 10.91	
1.8 GTI 16V, 95 kW	02.86 - 10.91	
1.8 GTI 16V, 102 kW	02.86 - 06.90	
1.0, 33 kW	11.83 - 08.85	
1.0, 37 kW	08.85 - 10.91	
1.3, 37 kW	08.85 - 12.87	
1.3 KAT	06.86 - 12.92	
1.3, 43 kW	08.83 - 10.86	
1.8, 66 kW	08.84 - 10.91	
1.8 i Syncro KAT	08.87 - 10.91	
1.8 Syncro, 72 kW	08.88 - 07.91	
1.8 GTI, 79 kW	08.85 - 10.87	
1.8 GTI G60	04.90 - 07.91	
1.8 GTI G60 Syncro	08.88 - 07.91	
1.6 D, 37 kW	08.83 - 10.91	
1.6 TD, 44 kW	08.89 - 10.91	
1.6 TD, 59 kW	04.89 - 10.91	

Faltenbalg, Lenkung / Bellow, steering

Innendurchmesser 1 [mm] / Inner Diameter 1 [mm]: 25
Innendurchmesser 2 [mm] / Inner Diameter 2 [mm]: 41

(7) (72) (73)

30112 01 — 191 419 831

ALL TYPES

Faltenbalg, Lenkung / Bellow, steering

Innendurchmesser 1 [mm] / Inner Diameter 1 [mm]: 13
Innendurchmesser 2 [mm] / Inner Diameter 2 [mm]: 45

(7) (72) (73)

30126 01 — 357 422 831 B

1.0, 37 kW	08.85 - 10.91	Chass. 1G-L-000001->
1.3, 37 kW	08.85 - 12.87	
1.3 KAT	06.86 - 12.92	
1.6, 51 kW	10.86 - 12.92	
1.6, 51 kW	08.86 - 07.91	
1.6, 53 kW	02.86 - 10.91	
1.8, 62 kW	08.86 - 01.90	
1.8, 66 kW	08.84 - 10.91	
1.8 i KAT	08.87 - 10.91	
1.8 GTI, 77 kW	01.85 - 07.85	
1.8 GTI KAT	01.87 - 10.91	
1.8 GTI, 82 kW	08.83 - 10.91	
1.8 GTI 16V, 95 kW	02.86 - 10.91	
1.8 GTI 16V, 102 kW	02.86 - 06.90	
2.0	08.85 - 07.92	
1.6 D, 37 kW	08.83 - 10.91	
1.6 D, 40 kW	08.83 - 10.91	
1.6 TD, 51 kW	08.83 - 10.91	
1.6 TD, 55 kW	08.83 - 07.85	
1.6 TD, 59 kW	04.89 - 10.91	
1.8 GTI G60	04.90 - 07.91	
1.6 TD, 44 kW	08.89 - 10.91	

Lenker, Radaufhängung / Track Control Arm

Querlenker / Control Arm
ohne Trag-/Führungsgelenk / Without ball joint
mit Gummilager / with rubber mounting
nur in Verbindung mit / Only in connection with: 10169
nur in Verbindung mit / Only in connection with: 10161

(15) (96) (230) (200) (222) (222)

10172 01 — 191 407 151 B

ALL TYPES

Reparatursatz, Lenker / Repair Kit, link

mit Montagehülsen / with mounting sleeve
für Querlenker / For control arm

(22) (205) (180)

25352 01 — 191 407 181 E

ALL TYPES

VOLKSWAGEN

GOLF II (19E, 1G1) 08.83 - 12.92

Reparatursatz,Trag-/Führungsgelenk **Repair Kit, ball joint** mit Zubehör / With accessories für OE-Nummer / For OE number 191 407 151 B		(25) (209) (177)			**10161 07** **357 407 365**
1.0, 37 kW	08.85 - 10.91		08.1987-> Chass. 19-JW-000001->		
1.3, 37 kW	08.85 - 12.87				
1.3 KAT	06.86 - 12.92				
1.6	10.86 - 12.92				
1.6, 51 kW	08.86 - 07.91				
1.6, 53 kW	02.86 - 10.91				
1.6, 55 kW	08.83 - 07.92				
1.8, 62 kW	08.86 - 01.90				
1.8, 66 kW	08.84 - 10.91				
1.8 Syncro, 66 kW	02.86 - 07.91				
1.8 GTI, 79 kW	08.85 - 10.87				
1.8 GTI KAT	01.87 - 10.91				
1.8 GTI, 82 kW	08.83 - 10.91				
1.8 GTI 16V, 95 kW	02.86 - 10.91				
1.8 GTI 16V, 102 kW	02.86 - 06.90				
2.0	08.85 - 07.92				
1.6 D, 37 kW	08.83 - 10.91				
1.6 D, 40 kW	08.83 - 10.91				
1.6 TD, 51 kW	08.83 - 10.91				
1.8 i KAT	08.87 - 10.91				
1.8 i Syncro KAT	08.87 - 10.91				
1.8 Syncro, 72 kW	08.88 - 07.91				
1.8 GTI G60	04.90 - 07.91				
1.8 GTI G60 Syncro	08.88 - 07.91				
1.6 TD, 44 kW	08.89 - 10.91				
1.6 TD, 59 kW	04.89 - 10.91				
Reparatursatz,Trag-/Führungsgelenk **Repair Kit, ball joint** Aussendurchmesser [mm] / Outer Diameter [mm]: 17 mit Zubehör / With accessories mit Befestigungsmaterial / with fastening material		(25) (39) (209) (198)			**10169 05** **191 407 365**
1.0, 33 kW	11.83 - 08.85				
1.3, 40 kW	08.83 - 06.87				
1.3 KAT	06.86 - 12.92				
1.3, 43 kW	08.83 - 10.86				
1.8 GTI, 77 kW	01.85 - 07.85				
1.6 TD, 55 kW	08.83 - 07.85				
1.0, 37 kW	08.85 - 10.91		->07.1987 ->Chass. 19-HB-990000		
1.3, 37 kW	08.85 - 12.87				
1.6	10.86 - 12.92				
1.6, 51 kW	08.86 - 07.91				
1.6, 53 kW	02.86 - 10.91				
1.6, 55 kW	08.83 - 07.92				
1.8, 62 kW	08.86 - 01.90				
1.8, 66 kW	08.84 - 10.91				
1.8 Syncro, 66 kW	02.86 - 07.91				
1.8 GTI, 79 kW	08.85 - 10.87				
1.8 GTI KAT	01.87 - 10.91				
1.8 GTI, 82 kW	08.83 - 10.91				
1.8 GTI 16V, 95 kW	02.86 - 10.91				
1.8 GTI 16V, 102 kW	02.86 - 06.90				
2.0	08.85 - 07.92				
1.6 D, 37 kW	08.83 - 10.91				
1.6 D, 40 kW	08.83 - 10.91				
1.6 TD, 51 kW	08.83 - 10.91				
Lagerung, Lenker / Control Arm-/Trailing Arm Bush für Querlenker / For control arm		(11) (180)	(x2)		**10203 02** **357 407 182**
ALL TYPES					
Lagerung, Lenker / Control Arm-/Trailing Arm Bush für Querlenker / For control arm		(11) (180)	(x2)		**10205 02** **191 407 181 E**
ALL TYPES					

VOLKSWAGEN

GOLF II (19E, 1G1) 08.83 - 12.92

Stange/Strebe, Stabilisator / Link Stabiliser
Pendelstange / Suspension Rod

(31) (95)

33975 01 — 191 411 315 B

ALL TYPES ausser/except for :

1.8 GTI G60	04.90 - 07.91		
1.8 GTI G60 Syncro	08.88 - 07.91		

Stabilisatorlager / Anti-roll Bar Bush Kit

(29)

27461 01 — 1H0 411 314

1.3, 40 kW	08.83 - 06.87		Mot. HK - Durchmesser Stabilisator [mm] / Stabilizer Diameter [mm]:21,5	(53)
1.0, 33 kW 1.0, 37 kW 1.6, 51 kW 1.6, 53 kW 1.8, 62 kW 1.8 i KAT 1.8 Syncro, 72 kW 1.8 GTI, 79 kW 1.8 GTI KAT 1.8 GTI 16V, 95 kW 1.8 GTI 16V, 102 kW 1.8 GTI G60 1.6 TD, 44 kW	11.83 - 08.85 08.85 - 10.91 10.86 - 12.92 02.86 - 10.91 08.86 - 01.90 08.87 - 10.91 08.88 - 07.91 08.85 - 10.87 01.87 - 10.91 02.86 - 10.91 02.86 - 06.90 04.90 - 07.91 08.89 - 10.91		Durchmesser Stabilisator [mm] / Stabilizer Diameter [mm]:21,5	(53)
1.6, 55 kW	08.83 - 07.92		Mot. EZ Durchmesser Stabilisator [mm] / Stabilizer Diameter [mm]:21,5	(53)
1.8 GTI G60 Syncro	08.88 - 07.91		Mot. 1H Durchmesser Stabilisator [mm] / Stabilizer Diameter [mm]:21,5	(53)
1.8, 66 kW 1.8 Syncro, 66 kW	08.84 - 10.91 02.86 - 07.91		Mot. GX Durchmesser Stabilisator [mm] / Stabilizer Diameter [mm]:21,5	(53)
1.8 GTI, 82 kW	08.83 - 10.91		Mot. PB Durchmesser Stabilisator [mm] / Stabilizer Diameter [mm]:21,5	(53)
1.6 D, 40 kW	08.83 - 10.91		Mot. JP Durchmesser Stabilisator [mm] / Stabilizer Diameter [mm]:21,5	(53)
1.6 TD, 51 kW	08.83 - 10.91		Mot. JR Durchmesser Stabilisator [mm] / Stabilizer Diameter [mm]:21,5	(53)
1.6 TD, 59 kW	04.89 - 10.91		Mot. SB Durchmesser Stabilisator [mm] / Stabilizer Diameter [mm]:21,5	(53)
1.3 KAT	06.86 - 12.92		Mot. NZ Durchmesser Stabilisator [mm] / Stabilizer Diameter [mm]:21,5	(53)

Achskörperlager / Hub Carrier Bush

(1) (x2)

10196 01 — 191 501 541

ALL TYPES

Achskörperlagersatz / Axle beam mounting kit
mit Zubehör / With accessories

(2) (209)

27680 01 — 191 501 541

ALL TYPES

VOLKSWAGEN

GOLF III (1H1) 08.91 - 09.97

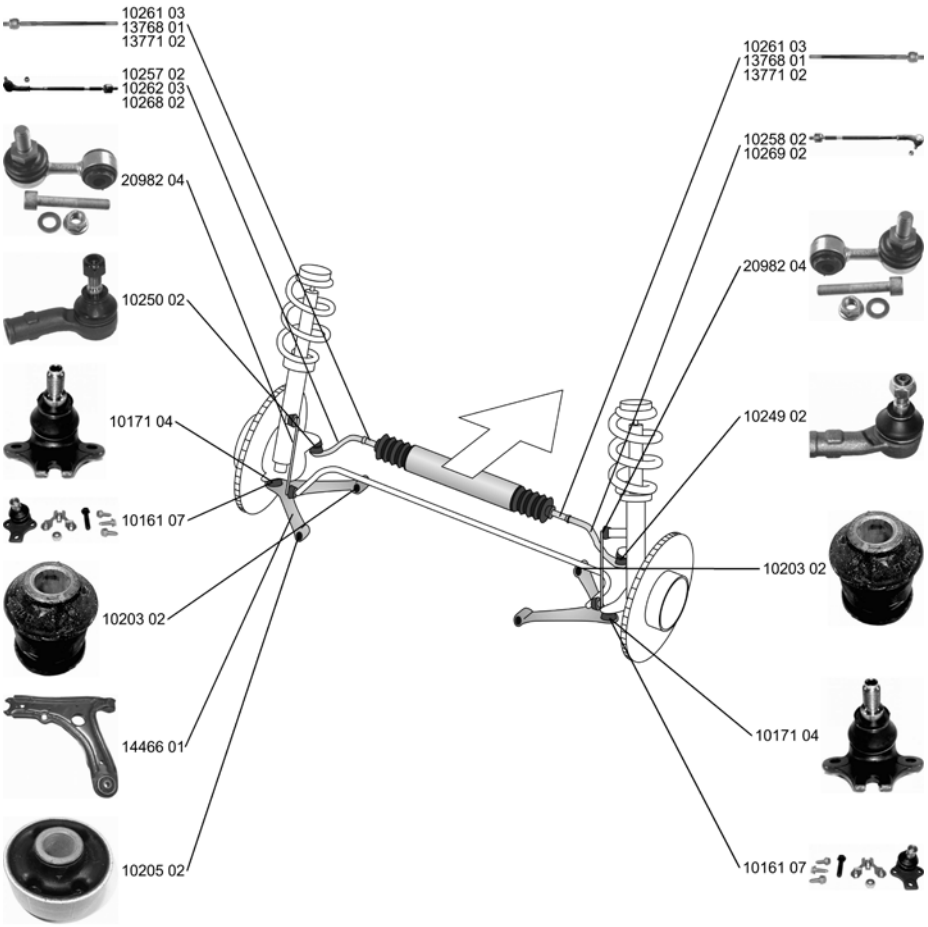

	Spurstange / Rod Assembly Konusmaß [mm] / Cone Size [mm]: 14 nur in Verbindung mit / Only in connection with: 299 000 029 617 Rohr-Ø [mm] / Pipe Ø [mm]: 15 Rohrdurchmesser am Sitz für Faltenbalg 12,7 mm (TRW-Lenkung) / Tube diameter at bellows seating 12,7 mm (TRW-steering)	(27) (77) (222) (99) (100)			**10257 02** **1H0 422 803**
	1.3 08.91 - 07.92 1.4, 40 kW 11.91 - 08.97 1.4, 44 kW 10.91 - 08.97 1.6, 55 kW 09.92 - 08.97 1.6, 74 kW 07.95 - 08.97 1.8, 55 kW 11.91 - 08.97 1.8, 66 kW 11.91 - 08.97 1.8 Syncro (1HX1) 01.93 - 08.97 2.0 GL 08.95 - 09.97 2.0 Syncro (1HX1) 08.95 - 08.97 1.9 SDI 07.95 - 08.97 1.9 D 11.91 - 08.97 1.9 TD,GTD 11.91 - 08.97 1.9 TDI, 66 kW 09.93 - 08.97 1.9 TDI Syncro (1HX1) 08.95 - 08.97 1.9 TDI, 81 kW 04.96 - 08.97 Citystromer 11.94 - 08.97		für / for:TRW	(116)	

ZF Friedrichshafen AG | ZF Services | Obere Weiden 12 | 97424 Schweinfurt | Germany | info.zf-services@zf.com | www.zf.com

VOLKSWAGEN

GOLF III (1H1) 08.91 - 09.97

Spurstange / Rod Assembly

Rohrdurchmesser am Sitz für Faltenbalg 12,7 mm (TRW-Lenkung) / Tube diameter at bellows seating 12,7 mm (TRW-steering)

(27) (100)

10258 02 **1H0 422 804**

1.3	08.91 - 07.92	für / for:TRW	(116)
1.4, 40 kW	11.91 - 08.97		
1.4, 44 kW	10.91 - 08.97		
1.6, 55 kW	09.92 - 08.97		
1.6, 74 kW	07.95 - 08.97		
1.8, 55 kW	11.91 - 08.97		
1.8, 66 kW	11.91 - 08.97		
1.8 Syncro (1HX1)	01.93 - 08.97		
2.0 GL	08.95 - 09.97		
2.0 Syncro (1HX1)	08.95 - 08.97		
1.9 SDI	07.95 - 08.97		
1.9 D	11.91 - 08.97		
1.9 TD,GTD	11.91 - 08.97		
1.9 TDI, 66 kW	09.93 - 08.97		
1.9 TDI Syncro (1HX1)	08.95 - 08.97		
1.9 TDI, 81 kW	04.96 - 08.97		
Citystromer	11.94 - 08.97		

Spurstange / Rod Assembly

für Lenkgetriebe-ID / For steering gear ID: TRW
Konusmaß [mm] / Cone Size [mm]: 14
nur in Verbindung mit / Only in connection with: 299 000 029 617
Rohr-Ø [mm] / Pipe Ø [mm]: 15
Rohrdurchmesser am Sitz für Faltenbalg 12,7 mm (TRW-Lenkung) / Tube diameter at bellows seating 12,7 mm (TRW-steering)

(27) (172) (77) (222) (99) (100)

10262 03 **1H0 422 803 A**

2.0	11.91 - 08.97
2.0 GTI 16V	08.92 - 08.97
2.8 VR6, 120 kW	08.95 - 09.97
2.8 VR6, 128 kW	01.92 - 08.97
2.9 VR6 Syncro (1HX1)	10.94 - 08.97

Spurstange / Rod Assembly

Konusmaß [mm] / Cone Size [mm]: 14
Rohr-Ø [mm] / Pipe Ø [mm]: 13
nur in Verbindung mit / Only in connection with: 30126 01
nur in Verbindung mit / Only in connection with: 299 217 163 617
für / for: ZF
Rohrdurchmesser am Sitz für Faltenbalg 15 mm (ZF-Lenkung) / Tube diameter at bellows seating 15 mm (ZF-steering)

(27) (77) (99) (222) (222) (116) (101)

10268 02 **1H0 422 803 B**

10250 01

1.0	10.94 - 09.96
1.3	08.91 - 07.92
1.4, 40 kW	11.91 - 08.97
1.4, 44 kW	10.91 - 08.97
1.6, 55 kW	09.92 - 08.97
1.6, 74 kW	07.95 - 08.97
1.8, 55 kW	11.91 - 08.97
1.8, 66 kW	11.91 - 08.97
2.0	11.91 - 08.97
2.0 GL	08.95 - 09.97
2.0 GTI 16V	08.92 - 08.97
2.8 VR6, 120 kW	08.95 - 09.97
2.8 VR6, 128 kW	01.92 - 08.97
1.9 SDI	07.95 - 08.97
1.9 D	11.91 - 08.97
1.9 TD,GTD	11.91 - 08.97
1.9 TDI, 66 kW	09.93 - 08.97
1.9 TDI, 81 kW	04.96 - 08.97
Citystromer	11.94 - 08.97

VOLKSWAGEN

GOLF III (1H1) 08.91 - 09.97

Spurstange / Rod Assembly

für / for: ZF
Konusmaß [mm] / Cone Size [mm]: 14
Rohr-Ø [mm] / Pipe Ø [mm]: 13
Rohrdurchmesser am Sitz für Faltenbalg 15 mm (ZF-Lenkung) / Tube diameter at bellows seating 15 mm (ZF-steering)

(27) (116) (77) (99) (101)

1.0	10.94 - 09.96
1.3	08.91 - 07.92
1.4, 40 kW	11.91 - 08.97
1.4, 44 kW	10.91 - 08.97
1.6, 55 kW	09.92 - 08.97
1.6, 74 kW	07.95 - 08.97
1.8, 55 kW	11.91 - 08.97
1.8, 66 kW	11.91 - 08.97
2.0	11.91 - 08.97
2.0 GL	08.95 - 09.97
2.0 GTI 16V	08.92 - 08.97
2.8 VR6, 120 kW	08.95 - 09.97
2.8 VR6, 128 kW	01.92 - 08.97
1.9 SDI	07.95 - 08.97
1.9 D	11.91 - 08.97
1.9 TD,GTD	11.91 - 08.97
1.9 TDI, 66 kW	09.93 - 08.97
1.9 TDI, 81 kW	04.96 - 08.97
Citystromer	11.94 - 08.97

10269 02 **1H0 422 804 B**
10249 01

Spurstangenkopf / Tie Rod End

hängend / Suspended
Konusmaß [mm] / Cone Size [mm]: 14
Innengewinde [mm] / Inner Thread [mm]: M14x1,5
mit Rechtsgewinde / with right-hand thread
mit Zubehör / With accessories
Gewindemaß / Thread Size: M14x1,5

(28) (193) (77) (75) (206) (209) (63)

ALL TYPES

10249 02 **191 419 812**

Spurstangenkopf / Tie Rod End

hängend / Suspended
Konusmaß [mm] / Cone Size [mm]: 14
Innengewinde [mm] / Inner Thread [mm]: M14x1,5
mit Rechtsgewinde / with right-hand thread
mit Zubehör / With accessories
Gewindemaß / Thread Size: M14x1,5

(28) (193) (77) (75) (206) (209) (63)

ALL TYPES

10250 02 **191 419 811**

Axialgelenk, Spurstange / Tie Rod Axle Joint

für Lenkgetriebehersteller / For steering gear manufacturer: TRW

(5) (173)

1.0	10.94 - 09.96
1.3	08.91 - 07.92
1.4, 40 kW	11.91 - 08.97
1.4, 44 kW	10.91 - 08.97
1.6, 55 kW	09.92 - 08.97
1.6, 74 kW	07.95 - 08.97
1.8, 55 kW	11.91 - 08.97
1.8, 66 kW	11.91 - 08.97
1.8 Syncro (1HX1)	01.93 - 08.97
2.0 GL	08.95 - 09.97
2.0 Syncro (1HX1)	08.95 - 08.97
2.8 VR6, 120 kW	08.95 - 09.97
1.9 SDI	07.95 - 08.97
1.9 D	11.91 - 08.97
1.9 TD,GTD	11.91 - 08.97
1.9 TDI, 66 kW	09.93 - 08.97
1.9 TDI Syncro (1HX1)	08.95 - 08.97
1.9 TDI, 81 kW	04.96 - 08.97

10261 03 **1H0 422 807 D**

VOLKSWAGEN

GOLF III (1H1) 08.91 - 09.97

Axialgelenk, Spurstange / Tie Rod Axle Joint

Gewindemaß / Thread Size: M14x1,5
mit Rechtsgewinde / with right-hand thread
für OE-Nummer / For OE number 025 390 111 617 LH
für / for: ZF
Rohrdurchmesser am Sitz für Faltenbalg 15 mm (ZF-Lenkung) / Tube diameter at bellows seating 15 mm (ZF-steering)

(5) (63) (206) (177) (116) (101)

13768 01 — 1H0 422 807 B

1.0	10.94 - 09.96	Rohrdurchmesser am Sitz für Faltenbalg 15 mm (ZF-Lenkung) / Tube diameter at bellows seating 15 mm (ZF-steering)	(101)
1.3	08.91 - 07.92		
1.4, 40 kW	11.91 - 08.97		
1.4, 44 kW	10.91 - 08.97		
1.6, 55 kW	09.92 - 08.97		
1.6, 74 kW	07.95 - 08.97		
1.8, 55 kW	11.91 - 08.97		
1.8, 66 kW	11.91 - 08.97		
2.0	11.91 - 08.97		
2.0 GL	08.95 - 09.97		
2.0 GTI 16V	08.92 - 08.97		
2.8 VR6, 120 kW	08.95 - 09.97		
2.8 VR6, 128 kW	01.92 - 08.97		
1.9 D	11.91 - 08.97		
1.9 TD,GTD	11.91 - 08.97		
1.9 TDI, 66 kW	09.93 - 08.97		
1.9 TDI, 81 kW	04.96 - 08.97		
Citystromer	11.94 - 08.97		

Axialgelenk, Spurstange / Tie Rod Axle Joint

Achsausführung / Axle Version: TRW

(5) (36)

13771 02 — 1H0 422 807 A

2.0	11.91 - 08.97		
2.0 GTI 16V	08.92 - 08.97		
2.8 VR6, 128 kW	01.92 - 08.97		
2.9 VR6 Syncro (1HX1)	10.94 - 08.97		

Faltenbalg, Lenkung / Bellow, steering

Innendurchmesser 1 [mm] / Inner Diameter 1 [mm]: 10
Innendurchmesser 2 [mm] / Inner Diameter 2 [mm]: 41

(7) (72) (73)

30111 01 — 1H0 422 831 B

ALL TYPES		für Lenkgetriebehersteller / For steering gear manufacturer:TRW	(173)

Faltenbalg, Lenkung / Bellow, steering

Innendurchmesser 1 [mm] / Inner Diameter 1 [mm]: 25
Innendurchmesser 2 [mm] / Inner Diameter 2 [mm]: 41

(7) (72) (73)

30112 01 — 191 419 831

1.0	10.94 - 09.96	->05.1996 ->Chass. 1H-TW500 000	
1.3	08.91 - 07.92		
1.4, 40 kW	11.91 - 08.97		
1.4, 44 kW	10.91 - 08.97		
1.6, 55 kW	09.92 - 08.97		
1.8, 55 kW	11.91 - 08.97		
1.8, 66 kW	11.91 - 08.97		
1.8 Syncro (1HX1)	01.93 - 08.97		
2.0	11.91 - 08.97		
2.0 GL	08.95 - 09.97		
2.0 GTI 16V	08.92 - 08.97		
2.8 VR6, 120 kW	08.95 - 09.97		
1.9 D	11.91 - 08.97		
1.9 TD,GTD	11.91 - 08.97		
1.9 TDI, 66 kW	09.93 - 08.97		
Citystromer	11.94 - 08.97		

Faltenbalg, Lenkung / Bellow, steering

Innendurchmesser 1 [mm] / Inner Diameter 1 [mm]: 13
Innendurchmesser 2 [mm] / Inner Diameter 2 [mm]: 45

(7) (72) (73)

30126 01 — 357 422 831 B

ALL TYPES		für Lenkgetriebehersteller / For steering gear manufacturer:ZF	(173)

VOLKSWAGEN

GOLF III (1H1) 08.91 - 09.97

Lenker, Radaufhängung / Track Control Arm

Querlenker / Control Arm
ohne Trag-/Führungsgelenk / Without ball joint
mit Gummilager / with rubber mounting
nur in Verbindung mit / Only in connection with: 10161 07

(15) (96) (230) (200) (222)

14466 01 — 1H0 407 151

1.0	10.94 - 09.96		
1.3	08.91 - 07.92		
1.4, 40 kW	11.91 - 08.97		
1.4, 44 kW	10.91 - 08.97		
1.6, 55 kW	09.92 - 08.97		
1.6, 74 kW	07.95 - 08.97		
1.8, 55 kW	11.91 - 08.97		
1.8, 66 kW	11.91 - 08.97		
1.8 Syncro (1HX1)	01.93 - 08.97		
2.0	11.91 - 08.97		
2.0 GL	08.95 - 09.97		
1.9 SDI	07.95 - 08.97		
1.9 D	11.91 - 08.97		
1.9 TD,GTD	11.91 - 08.97		
1.9 TDI, 66 kW	09.93 - 08.97		
1.9 TDI Syncro (1HX1)	08.95 - 08.97		
1.9 TDI, 81 kW	04.96 - 08.97		
Citystromer	11.94 - 08.97		

Reparatursatz, Lenker / Repair Kit, link

mit Montagehülsen / with mounting sleeve
für Querlenker / For control arm

(22) (205) (180) (x2)

25352 01 — 191 407 181 E

ALL TYPES

Trag-/Führungsgelenk / Ball Joint

Gewindemaß / Thread Size: M12x1,5
mit Rechtsgewinde / with right-hand thread

(32) (63) (206)

10171 04 — 1H0 407 365

2.0	11.91 - 08.97		Mot. 2E Mot. ADY Ⓜ ---------- Mot. AGG Mot. AKR für / for:GTI	(116)
2.0 GTI 16V	08.92 - 08.97			
2.8 VR6, 120 kW	08.95 - 09.97			
2.8 VR6, 128 kW	01.92 - 08.97			
2.9 VR6 Syncro (1HX1)	10.94 - 08.97			

Reparatursatz,Trag-/Führungsgelenk
Repair Kit, ball joint

mit Zubehör / With accessories
für OE-Nummer / For OE number 191 407 151 B

(25) (209) (177)

10161 07 — 357 407 365

1.0	10.94 - 09.96			
1.3	08.91 - 07.92			
1.4, 40 kW	11.91 - 08.97			
1.4, 44 kW	10.91 - 08.97			
1.6, 55 kW	09.92 - 08.97			
1.6, 74 kW	07.95 - 08.97			
1.8, 55 kW	11.91 - 08.97			
1.8, 66 kW	11.91 - 08.97			
1.8 Syncro (1HX1)	01.93 - 08.97			
2.0 GL	08.95 - 09.97			
2.0 Syncro (1HX1)	08.95 - 08.97			
1.9 SDI	07.95 - 08.97			
1.9 D	11.91 - 08.97			
1.9 TD,GTD	11.91 - 08.97			
1.9 TDI, 66 kW	09.93 - 08.97			
1.9 TDI Syncro (1HX1)	08.95 - 08.97			
1.9 TDI, 81 kW	04.96 - 08.97			
Citystromer	11.94 - 08.97			
2.0	11.91 - 08.97		Mot. 2E Mot. ADY Ⓐ ---------- Mot. AGG Mot. AKR für / for:CL/GL/GT	(116)

VOLKSWAGEN

GOLF III (1H1) 08.91 - 09.97

Lagerung, Lenker / Control Arm-/Trailing Arm Bush für Querlenker / For control arm		(11) (180)	(x2)		**10203 02** 357 407 182
ALL TYPES					
Lagerung, Lenker / Control Arm-/Trailing Arm Bush für Querlenker / For control arm		(11) (180)	(x2)		**10205 02** 191 407 181 E
ALL TYPES					
Stange/Strebe, Stabilisator / Link Stabiliser Pendelstange / Suspension Rod mit Zubehör / With accessories		(31) (95) (209)			**20982 04** 535 411 315
2.0	11.91 - 08.97		für / for:GTI	(116)	
2.0 GTI 16V 2.8 VR6, 128 kW 2.9 VR6 Syncro (1HX1)	08.92 - 08.97 01.92 - 08.97 10.94 - 08.97				
Stabilisatorlager / Anti-roll Bar Bush Kit		(29)			**27461 01** 1H0 411 314
1.8, 55 kW 2.0 Syncro (1HX1) 2.0 GTI 16V 2.8 VR6, 128 kW 2.9 VR6 Syncro (1HX1) 1.9 SDI 1.9 D 1.9 TD,GTD 1.9 TDI, 81 kW Citystromer	11.91 - 08.97 08.95 - 08.97 08.92 - 08.97 01.92 - 08.97 10.94 - 08.97 07.95 - 08.97 11.91 - 08.97 11.91 - 08.97 04.96 - 08.97 11.94 - 08.97		Durchmesser Stabilisator [mm] / Stabilizer Diameter [mm]:21,5	(53)	
1.9 TDI, 66 kW	09.93 - 08.97		Mot. AHU Durchmesser Stabilisator [mm] / Stabilizer Diameter [mm]:21,5	(53)	
1.4 1.4, 44 kW	11.91 - 08.97 10.91 - 08.97		Mot. AEX Durchmesser Stabilisator [mm] / Stabilizer Diameter [mm]:21,5	(53)	
1.6, 55 kW	09.92 - 08.97		Mot. AEE Durchmesser Stabilisator [mm] / Stabilizer Diameter [mm]:21,5	(53)	
1.8, 66 kW 1.8 Syncro (1HX1)	11.91 - 08.97 01.93 - 08.97		Mot. ADZ Durchmesser Stabilisator [mm] / Stabilizer Diameter [mm]:21,5	(53)	
2.0	11.91 - 08.97		Mot. AGG Durchmesser Stabilisator [mm] / Stabilizer Diameter [mm]:21,5	(53)	
1.6, 74 kW	07.95 - 08.97		Mot. AFT Durchmesser Stabilisator [mm] / Stabilizer Diameter [mm]:21,5	(53)	
1.9 TDI Syncro (1HX1)	08.95 - 08.97		Mot. 1Z Durchmesser Stabilisator [mm] / Stabilizer Diameter [mm]:21,5	(53)	

Achskörperlager / Hub Carrier Bush		(1)			**10222 01** 1H0 501 541 A
ALL TYPES					
Achskörperlagersatz / Axle beam mounting kit mit Zubehör / With accessories		(2) (209)			**27681 01** 1H0 501 541 A
ALL TYPES					

VOLKSWAGEN

GOLF III Cabrio/Convertible (1E7) 07.93 - 05.98

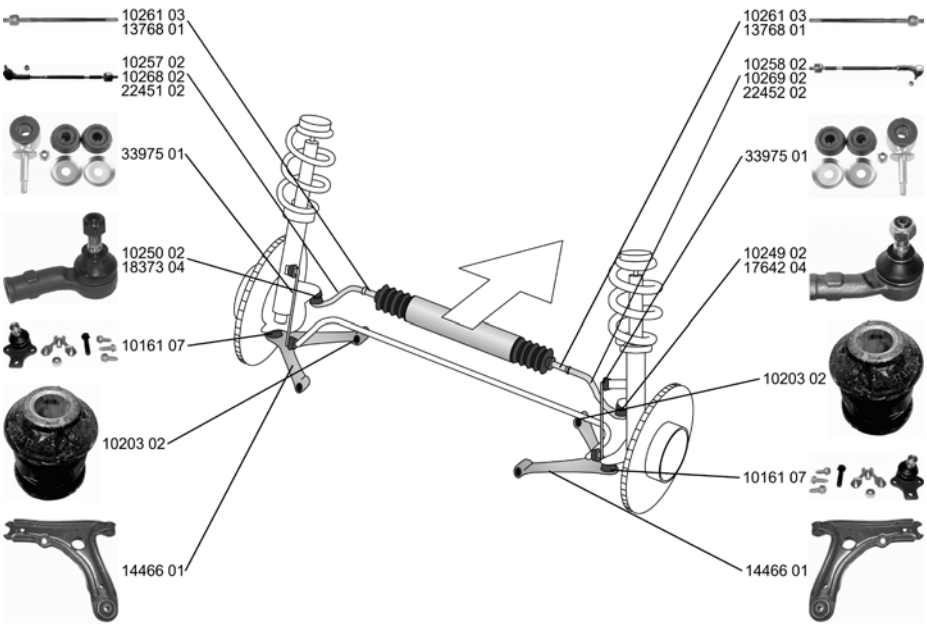

Spurstange / Rod Assembly Konusmaß [mm] / Cone Size [mm]: 14 nur in Verbindung mit / Only in connection with: 299 000 029 617 Rohr-Ø [mm] / Pipe Ø [mm]: 15 Rohrdurchmesser am Sitz für Faltenbalg 12,7 mm (TRW-Lenkung) / Tube diameter at bellows seating 12,7 mm (TRW-steering)	(27) (77) (222) (99) (100)			**10257 02** **1H0 422 803**
1.8 07.93 - 05.98 1.8, 66 kW 07.93 - 05.98 2.0 07.93 - 05.98		für / for:TRW ->Chass. 1E-R-030000	(116)	
Spurstange / Rod Assembly Rohrdurchmesser am Sitz für Faltenbalg 12,7 mm (TRW-Lenkung) / Tube diameter at bellows seating 12,7 mm (TRW-steering)	(27) (100)			**10258 02** **1H0 422 804**
1.8 07.93 - 05.98 1.8, 66 kW 07.93 - 05.98 2.0 07.93 - 05.98		für / for:TRW ->Chass. 1E-R-030000	(116)	
Spurstange / Rod Assembly Konusmaß [mm] / Cone Size [mm]: 14 Rohr-Ø [mm] / Pipe Ø [mm]: 13 nur in Verbindung mit / Only in connection with: 30126 01 nur in Verbindung mit / Only in connection with: 299 217 163 617 für / for: ZF Rohrdurchmesser am Sitz für Faltenbalg 15 mm (ZF-Lenkung) / Tube diameter at bellows seating 15 mm (ZF-steering)	(27) (77) (99) (222) (222) (116) (101)			**10268 02** **1H0 422 803 B** 10250 01
1.8 07.93 - 05.98 1.8, 66 kW 07.93 - 05.98 2.0 07.93 - 05.98		->Chass. 1E-R-030000		
Spurstange / Rod Assembly für / for: ZF Konusmaß [mm] / Cone Size [mm]: 14 Rohr-Ø [mm] / Pipe Ø [mm]: 13 Rohrdurchmesser am Sitz für Faltenbalg 15 mm (ZF-Lenkung) / Tube diameter at bellows seating 15 mm (ZF-steering)	(27) (116) (77) (99) (101)			**10269 02** **1H0 422 804 B** 10249 01
1.8 07.93 - 05.98 1.8, 66 kW 07.93 - 05.98 2.0 07.93 - 05.98		->Chass. 1E-R-030000		

ZF Friedrichshafen AG | ZF Services | Obere Weiden 12 | 97424 Schweinfurt | Germany | info.zf-services@zf.com | www.zf.com

VOLKSWAGEN

GOLF III Cabrio/Convertible (1E7) 07.93 - 05.98

Spurstange / Rod Assembly

Achsausführung / Axle Version: TRW
mit Zubehör / With accessories
Rohrdurchmesser am Sitz für Faltenbalg 12,7 mm (TRW-Lenkung) / Tube diameter at bellows seating 12,7 mm (TRW-steering)

(27) (36) (209) (100)

1.8 1.8, 66 kW 2.0	07.93 - 05.98 07.93 - 05.98 07.93 - 05.98	Chass. 1E-S-000 001->
1.6 1.9 TDI, 66 kW 1.9 TDI, 81 kW	10.94 - 05.98 08.95 - 05.98 07.96 - 05.98	

22451 02 **1H0 422 803 D**
18373 04
10261 03

Spurstange / Rod Assembly

Achsausführung / Axle Version: TRW
mit Zubehör / With accessories
Rohrdurchmesser am Sitz für Faltenbalg 12,7 mm (TRW-Lenkung) / Tube diameter at bellows seating 12,7 mm (TRW-steering)

(27) (36) (209) (100)

1.8 1.8, 66 kW 2.0	07.93 - 05.98 07.93 - 05.98 07.93 - 05.98	Chass. 1E-S-000 001->
1.6 1.9 TDI, 66 kW 1.9 TDI, 81 kW	10.94 - 05.98 08.95 - 05.98 07.96 - 05.98	

22452 02 **1H0 422 804 D**
17642 04
10261 03

Spurstangenkopf / Tie Rod End

hängend / Suspended
Konusmaß [mm] / Cone Size [mm]: 14
Innengewinde [mm] / Inner Thread [mm]: M14x1,5
mit Rechtsgewinde / with right-hand thread
mit Zubehör / With accessories
Gewindemaß / Thread Size: M14x1,5

(28) (193) (77) (75) (206) (209) (63)

1.8 1.8, 66 kW 2.0	07.93 - 05.98 07.93 - 05.98 07.93 - 05.98	->Chass. 1E-R-030 000

10249 02 **191 419 812**

Spurstangenkopf / Tie Rod End

hängend / Suspended
Konusmaß [mm] / Cone Size [mm]: 14
Innengewinde [mm] / Inner Thread [mm]: M14x1,5
mit Rechtsgewinde / with right-hand thread
mit Zubehör / With accessories
Gewindemaß / Thread Size: M14x1,5

(28) (193) (77) (75) (206) (209) (63)

1.8 1.8, 66 kW 2.0	07.93 - 05.98 07.93 - 05.98 07.93 - 05.98	->Chass. 1E-R-030 000

10250 02 **191 419 811**

Spurstangenkopf / Tie Rod End

mit Zubehör / With accessories

(28) (209)

1.8 1.8, 66 kW 2.0	07.93 - 05.98 07.93 - 05.98 07.93 - 05.98	Chass. 1E-S-000 001->
1.6 1.9 TDI, 66 kW 1.9 TDI, 81 kW	10.94 - 05.98 08.95 - 05.98 07.96 - 05.98	

17642 04 **3A0 422 812**

Spurstangenkopf / Tie Rod End

mit Rechtsgewinde / with right-hand thread
mit Zubehör / With accessories

(28) (206) (209)

1.8 1.8, 66 kW 2.0	07.93 - 05.98 07.93 - 05.98 07.93 - 05.98	Chass. 1E-S-000 001->
1.6 1.9 TDI, 66 kW 1.9 TDI, 81 kW	10.94 - 05.98 08.95 - 05.98 07.96 - 05.98	

18373 04 **3A0 422 811**

Axialgelenk, Spurstange / Tie Rod Axle Joint

für Lenkgetriebehersteller / For steering gear manufacturer: TRW

(5) (173)

ALL TYPES

10261 03 **1H0 422 807 D**

VOLKSWAGEN

GOLF III Cabrio/Convertible (1E7) 07.93 - 05.98

Axialgelenk, Spurstange / Tie Rod Axle Joint — 13768 01 — 1H0 422 807 B

Gewindemaß / Thread Size: M14x1,5
mit Rechtsgewinde / with right-hand thread
für OE-Nummer / For OE number 025 390 111 617 LH
für / for: ZF
Rohrdurchmesser am Sitz für Faltenbalg 15 mm (ZF-Lenkung) / Tube diameter at bellows seating 15 mm (ZF-steering)

(5) (63) (206) (177) (116) (101)

1.8	07.93 - 05.98		
1.8, 66 kW	07.93 - 05.98		
2.0	07.93 - 05.98	->Chass. 1E-R-030000 Rohrdurchmesser am Sitz für Faltenbalg 15 mm (ZF-Lenkung) / Tube diameter at bellows seating 15 mm (ZF-steering)	(101)

Faltenbalg, Lenkung / Bellow, steering — 30111 01 — 1H0 422 831 B

Innendurchmesser 1 [mm] / Inner Diameter 1 [mm]: 10
Innendurchmesser 2 [mm] / Inner Diameter 2 [mm]: 41

(7) (72) (73)

1.6	10.94 - 05.98		
1.8	07.93 - 05.98		
1.8, 66 kW	07.93 - 05.98	für Lenkgetriebehersteller / For steering gear manufacturer:TRW	(173)
2.0	07.93 - 05.98		
1.9 TDI	08.95 - 05.98		
1.9 TDI, 81 kW	07.96 - 05.98		

Faltenbalg, Lenkung / Bellow, steering — 30126 01 — 357 422 831 B

Innendurchmesser 1 [mm] / Inner Diameter 1 [mm]: 13
Innendurchmesser 2 [mm] / Inner Diameter 2 [mm]: 45

(7) (72) (73)

1.6	10.94 - 05.98		
1.8	07.93 - 05.98		
1.8, 66 kW	07.93 - 05.98	für / for:ZF	(116)
2.0	07.93 - 05.98		

Lenker, Radaufhängung / Track Control Arm — 14466 01 — 1H0 407 151

Querlenker / Control Arm
ohne Trag-/Führungsgelenk / Without ball joint
mit Gummilager / with rubber mounting
nur in Verbindung mit / Only in connection with: 10161 07

(15) (96) (230) (200) (222)

ALL TYPES

Reparatursatz, Lenker / Repair Kit, link — 25352 01 — 191 407 181 E

mit Montagehülsen / with mounting sleeve
für Querlenker / For control arm

(22) (205) (180) (x2)

ALL TYPES

Reparatursatz,Trag-/Führungsgelenk / Repair Kit, ball joint — 10161 07 — 357 407 365

mit Zubehör / With accessories
für OE-Nummer / For OE number 191 407 151 B

(25) (209) (177)

ALL TYPES

Lagerung, Lenker / Control Arm-/Trailing Arm Bush — 10203 02 — 357 407 182

für Querlenker / For control arm

(11) (180) (x2)

ALL TYPES

Stange/Strebe, Stabilisator / Link Stabiliser — 33975 01 — 191 411 315 B

Pendelstange / Suspension Rod

(31) (95)

ALL TYPES

Achskörperlager / Hub Carrier Bush — 10222 01 — 1H0 501 541 A

(1)

ALL TYPES

VOLKSWAGEN

GOLF III Cabrio/Convertible (1E7) 07.93 - 05.98

	Achskörperlagersatz / Axle beam mounting kit mit Zubehör / With accessories ALL TYPES	(2) (209)			**27681 01** **1H0 501 541 A**

GOLF III Variant/Estate/Break (1H5) 07.93 - 04.99

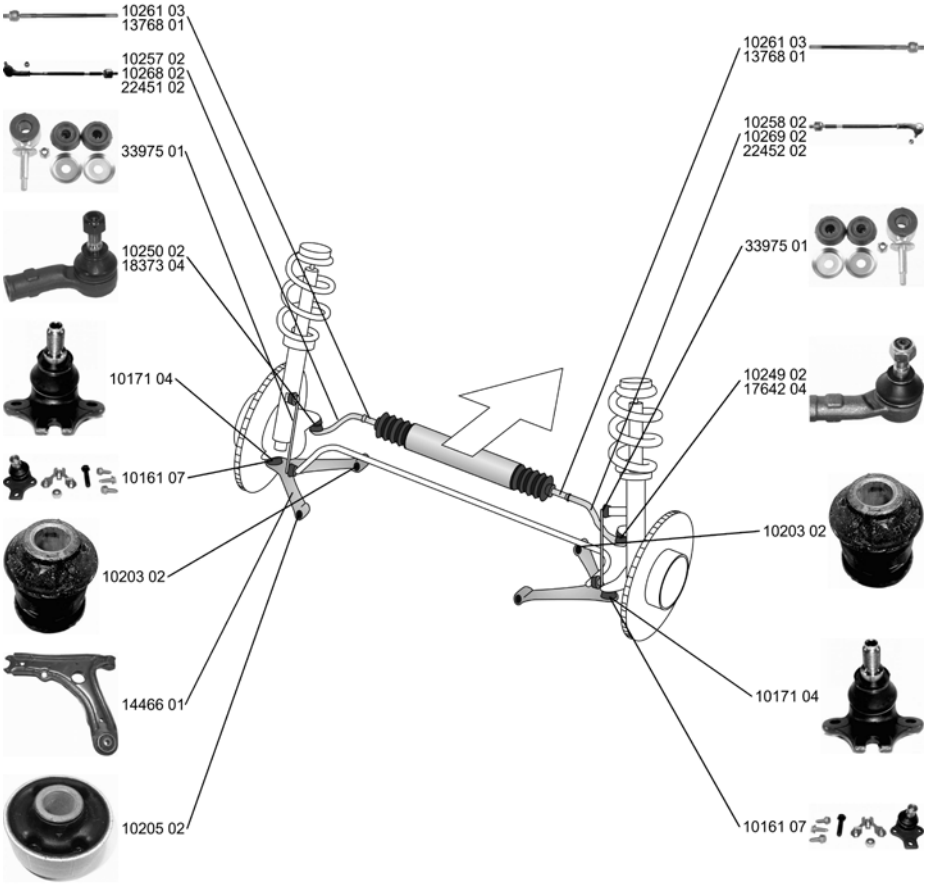

	Spurstange / Rod Assembly Konusmaß [mm] / Cone Size [mm]: 14 nur in Verbindung mit / Only in connection with: 299 000 029 617 Rohr-Ø [mm] / Pipe Ø [mm]: 15 Rohrdurchmesser am Sitz für Faltenbalg 12,7 mm (TRW-Lenkung) / Tube diameter at bellows seating 12,7 mm (TRW-steering)	(27) (77) (222) (99) (100)			**10257 02** **1H0 422 803**
	1.4, 40 kW 07.93 - 04.99 1.4, 44 kW 07.93 - 04.99 1.6, 55 kW 07.93 - 12.97 1.8, 55 kW 07.93 - 04.99 1.8, 66 kW 07.93 - 04.99 2.0, 79 kW 08.95 - 04.96 2.0, 85 kW 07.93 - 04.99 1.9 D 07.93 - 04.99 1.9 TD 07.93 - 04.99		für / for:TRW ->Chass. 1H-R-458663	(116)	

VOLKSWAGEN

GOLF III Variant/Estate/Break (1H5) 07.93 - 04.99

Spurstange / Rod Assembly

Rohrdurchmesser am Sitz für Faltenbalg 12,7 mm (TRW-Lenkung) / Tube diameter at bellows seating 12,7 mm (TRW-steering)

(27) (100)

1.4, 40 kW	07.93 - 04.99
1.4, 44 kW	07.93 - 04.99
1.6, 55 kW	07.93 - 12.97
1.8, 55 kW	07.93 - 04.99
1.8, 66 kW	07.93 - 04.99
2.0, 79 kW	08.95 - 04.96
2.0, 85 kW	07.93 - 04.99
1.9 D	07.93 - 04.99
1.9 TD	07.93 - 04.99

für / for:TRW
->Chass. 1H-R-458663

(116)

10258 02 **1H0 422 804**

Spurstange / Rod Assembly

Konusmaß [mm] / Cone Size [mm]: 14
Rohr-Ø [mm] / Pipe Ø [mm]: 13
nur in Verbindung mit / Only in connection with: 30126 01
nur in Verbindung mit / Only in connection with: 299 217 163 617
für / for: ZF
Rohrdurchmesser am Sitz für Faltenbalg 15 mm (ZF-Lenkung) / Tube diameter at bellows seating 15 mm (ZF-steering)

(27) (77) (99) (222) (222) (116) (101)

1.4, 40 kW	07.93 - 04.99
1.4, 44 kW	07.93 - 04.99
1.6, 55 kW	07.93 - 12.97
1.8, 55 kW	07.93 - 04.99
1.8, 66 kW	07.93 - 04.99
2.0, 79 kW	08.95 - 04.96
2.0, 85 kW	07.93 - 04.99
1.9 D	07.93 - 04.99
1.9 TD	07.93 - 04.99

10268 02 **1H0 422 803 B**
10250 01

Spurstange / Rod Assembly

für / for: ZF
Konusmaß [mm] / Cone Size [mm]: 14
Rohr-Ø [mm] / Pipe Ø [mm]: 13
Rohrdurchmesser am Sitz für Faltenbalg 15 mm (ZF-Lenkung) / Tube diameter at bellows seating 15 mm (ZF-steering)

(27) (116) (77) (99) (101)

1.4, 40 kW	07.93 - 04.99
1.4, 44 kW	07.93 - 04.99
1.6, 55 kW	07.93 - 12.97
1.8, 55 kW	07.93 - 04.99
1.8, 66 kW	07.93 - 04.99
2.0, 79 kW	08.95 - 04.96
2.0, 85 kW	07.93 - 04.99
1.9 D	07.93 - 04.99
1.9 TD	07.93 - 04.99

10269 02 **1H0 422 804 B**
10249 01

Spurstange / Rod Assembly

Achsausführung / Axle Version: TRW
mit Zubehör / With accessories
Rohrdurchmesser am Sitz für Faltenbalg 12,7 mm (TRW-Lenkung) / Tube diameter at bellows seating 12,7 mm (TRW-steering)

(27) (36) (209) (100)

ALL TYPES

22451 02 **1H0 422 803 D**
18373 04
10261 03

Spurstange / Rod Assembly

Achsausführung / Axle Version: TRW
mit Zubehör / With accessories
Rohrdurchmesser am Sitz für Faltenbalg 12,7 mm (TRW-Lenkung) / Tube diameter at bellows seating 12,7 mm (TRW-steering)

(27) (36) (209) (100)

ALL TYPES

22452 02 **1H0 422 804 D**
17642 04
10261 03

ZF Friedrichshafen AG | ZF Services | Obere Weiden 12 | 97424 Schweinfurt | Germany | info.zf-services@zf.com | www.zf.com

GOLF III Variant/Estate/Break (1H5) 07.93 - 04.99

Spurstangenkopf / Tie Rod End hängend / Suspended Konusmaß [mm] / Cone Size [mm]: 14 Innengewinde [mm] / Inner Thread [mm]: M14x1,5 mit Rechtsgewinde / with right-hand thread mit Zubehör / With accessories Gewindemaß / Thread Size: M14x1,5		(28) (193) (77) (75) (206) (209) (63)			**10249 02** **191 419 812**
ALL TYPES			für Lenkungshersteller / For steering manufacturer:ZF	(174)	
ALL TYPES					
ALL TYPES			->Chass. 1H-R-458 663 für Lenkgetriebe-ID / For steering gear ID:TRW	(172)	
Spurstangenkopf / Tie Rod End hängend / Suspended Konusmaß [mm] / Cone Size [mm]: 14 Innengewinde [mm] / Inner Thread [mm]: M14x1,5 mit Rechtsgewinde / with right-hand thread mit Zubehör / With accessories Gewindemaß / Thread Size: M14x1,5		(28) (193) (77) (75) (206) (209) (63)			**10250 02** **191 419 811**
ALL TYPES			für Lenkungshersteller / For steering manufacturer:ZF	(174)	
ALL TYPES					
ALL TYPES			->Chass. 1H-R-458 663 für Lenkgetriebe-ID / For steering gear ID:TRW	(172)	
Spurstangenkopf / Tie Rod End mit Zubehör / With accessories		(28) (209)			**17642 04** **3A0 422 812**
1.4, 40 kW 1.4, 44 kW 1.6, 55 kW 1.8, 55 kW 1.8, 66 kW 2.0, 85 kW 1.9 D 1.9 TD	07.93 - 04.99 07.93 - 04.99 07.93 - 12.97 07.93 - 04.99 07.93 - 04.99 07.93 - 04.99 07.93 - 04.99 07.93 - 04.99		Chass. 1H-R-458 664-> für Lenkgetriebehersteller / For steering gear manufacturer:TRW	(173)	
1.6, 74 kW 1.8 Syncro 2.0, 79 kW 2.0 Syncro 2.9 VR6 2.9 VR6 Syncro 1.9 SDI 1.9 TDI 1.9 TDI Syncro 1.9 TDI, 81 kW	07.94 - 04.99 10.94 - 04.99 08.95 - 04.96 08.95 - 04.99 10.94 - 04.99 10.94 - 04.99 07.95 - 04.99 03.94 - 04.99 07.95 - 04.99 04.96 - 04.99		für Lenkgetriebehersteller / For steering gear manufacturer:TRW	(173)	
Spurstangenkopf / Tie Rod End mit Rechtsgewinde / with right-hand thread mit Zubehör / With accessories		(28) (206) (209)			**18373 04** **3A0 422 811**
1.4, 40 kW 1.4, 44 kW 1.6, 55 kW 1.8, 55 kW 1.8, 66 kW 2.0, 85 kW 1.9 D 1.9 TD	07.93 - 04.99 07.93 - 04.99 07.93 - 12.97 07.93 - 04.99 07.93 - 04.99 07.93 - 04.99 07.93 - 04.99 07.93 - 04.99		Chass. 1H-R-458 664-> für Lenkgetriebehersteller / For steering gear manufacturer:TRW	(173)	
1.6, 74 kW 1.8 Syncro 2.0, 79 kW 2.0 Syncro 2.9 VR6 2.9 VR6 Syncro 1.9 SDI 1.9 TDI 1.9 TDI Syncro 1.9 TDI, 81 kW	07.94 - 04.99 10.94 - 04.99 08.95 - 04.96 08.95 - 04.99 10.94 - 04.99 10.94 - 04.99 07.95 - 04.99 03.94 - 04.99 07.95 - 04.99 04.96 - 04.99		für Lenkgetriebehersteller / For steering gear manufacturer:TRW	(173)	
Axialgelenk, Spurstange / Tie Rod Axle Joint für Lenkgetriebehersteller / For steering gear manufacturer: TRW		(5) (173)			**10261 03** **1H0 422 807 D**
ALL TYPES					

VOLKSWAGEN

GOLF III Variant/Estate/Break (1H5) 07.93 - 04.99

Axialgelenk, Spurstange / Tie Rod Axle Joint

13768 01 — 1H0 422 807 B

Gewindemaß / Thread Size: M14x1,5
mit Rechtsgewinde / with right-hand thread
für OE-Nummer / For OE number 025 390 111 617 LH
für / for: ZF
Rohrdurchmesser am Sitz für Faltenbalg 15 mm (ZF-Lenkung) / Tube diameter at bellows seating 15 mm (ZF-steering)

(5) (63) (206) (177) (116) (101)

1.4, 40 kW	07.93 - 04.99		
1.4, 44 kW	07.93 - 04.99		
1.6, 55 kW	07.93 - 12.97		
1.8, 55 kW	07.93 - 04.99		
1.8, 66 kW	07.93 - 04.99		
1.8 Syncro	10.94 - 04.99		
2.0, 79 kW	08.95 - 04.96		
2.0, 85 kW	07.93 - 04.99		
2.0 Syncro	08.95 - 04.99		
1.9 D	07.93 - 04.99		
1.9 TD	07.93 - 04.99		
1.9 TDI Syncro	07.95 - 04.99		

Faltenbalg, Lenkung / Bellow, steering

30111 01 — 1H0 422 831 B

Innendurchmesser 1 [mm] / Inner Diameter 1 [mm]: 10
Innendurchmesser 2 [mm] / Inner Diameter 2 [mm]: 41

(7) (72) (73)

1.4, 40 kW	07.93 - 04.99		
1.4, 44 kW	07.93 - 04.99		
1.6, 55 kW	07.93 - 12.97		
1.6, 74 kW	07.94 - 04.99		
1.8, 55 kW	07.93 - 04.99		
1.8, 66 kW	07.93 - 04.99		
1.8 Syncro	10.94 - 04.99		
2.0, 79 kW	08.95 - 04.96		
2.0, 85 kW	07.93 - 04.99		
2.0 Syncro	08.95 - 04.99		
2.9 VR6	10.94 - 04.99		
2.9 VR6 Syncro	10.94 - 04.99		
1.9 SDI	07.95 - 04.99		
1.9 D	07.93 - 04.99		
1.9 TD	07.93 - 04.99		
1.9 TDI, 66 kW	03.94 - 04.99		
1.9 TDI Syncro	07.95 - 04.99	für Lenkgetriebehersteller / For steering gear manufacturer:TRW	(173)
1.9 TDI, 81 kW	04.96 - 04.99		

Faltenbalg, Lenkung / Bellow, steering

30112 01 — 191 419 831

Innendurchmesser 1 [mm] / Inner Diameter 1 [mm]: 25
Innendurchmesser 2 [mm] / Inner Diameter 2 [mm]: 41

(7) (72) (73)

1.4, 40 kW	07.93 - 04.99		
1.4, 44 kW	07.93 - 04.99		
1.6, 55 kW	07.93 - 12.97		
1.6, 74 kW	07.94 - 04.99		
1.8, 55 kW	07.93 - 04.99		
1.8, 66 kW	07.93 - 04.99		
2.0, 79 kW	08.95 - 04.96		
2.0, 85 kW	07.93 - 04.99		
1.9 D	07.93 - 04.99		
1.9 TD	07.93 - 04.99		
1.9 TDI, 66 kW	03.94 - 04.99	->05.1996 ->Chass. 1H-TW500 000	

Faltenbalg, Lenkung / Bellow, steering

30126 01 — 357 422 831 B

Innendurchmesser 1 [mm] / Inner Diameter 1 [mm]: 13
Innendurchmesser 2 [mm] / Inner Diameter 2 [mm]: 45

(7) (72) (73)

ALL TYPES ausser/except for :			
2.9 VR6	10.94 - 04.99		
2.9 VR6 Syncro	10.94 - 04.99		
1.9 TDI, 81 kW	04.96 - 04.99	für / for:ZF	(116)

Lenker, Radaufhängung / Track Control Arm

14466 01 — 1H0 407 151

Querlenker / Control Arm
ohne Trag-/Führungsgelenk / Without ball joint
mit Gummilager / with rubber mounting
nur in Verbindung mit / Only in connection with: 10161 07

(15) (96) (230) (200) (222)

ALL TYPES ausser/except for :			
2.9 VR6	10.94 - 04.99		
2.9 VR6 Syncro	10.94 - 04.99		

ZF Friedrichshafen AG | ZF Services | Obere Weiden 12 | 97424 Schweinfurt | Germany | info.zf-services@zf.com | www.zf.com

VOLKSWAGEN

GOLF III Variant/Estate/Break (1H5) 07.93 - 04.99

Reparatursatz, Lenker / Repair Kit, link
mit Montagehülsen / with mounting sleeve
für Querlenker / For control arm

(22) (205) (180) (x2)

25352 01 — 191 407 181 E

ALL TYPES

Trag-/Führungsgelenk / Ball Joint
Gewindemaß / Thread Size: M12x1,5
mit Rechtsgewinde / with right-hand thread

(32) (63) (206)

10171 04 — 1H0 407 365

2.9 VR6	10.94 - 04.99
2.9 VR6 Syncro	10.94 - 04.99

Reparatursatz,Trag-/Führungsgelenk
Repair Kit, ball joint
mit Zubehör / With accessories
für OE-Nummer / For OE number 191 407 151 B

(25) (209) (177)

10161 07 — 357 407 365

ALL TYPES ausser/except for :

2.9 VR6	10.94 - 04.99
2.9 VR6 Syncro	10.94 - 04.99

Lagerung, Lenker / Control Arm-/Trailing Arm Bush
für Querlenker / For control arm

(11) (180) (x2)

10203 02 — 357 407 182

ALL TYPES

Lagerung, Lenker / Control Arm-/Trailing Arm Bush
für Querlenker / For control arm

(11) (180) (x2)

10205 02 — 191 407 181 E

ALL TYPES

Stange/Strebe, Stabilisator / Link Stabiliser
Pendelstange / Suspension Rod

(31) (95)

33975 01 — 191 411 315 B

ALL TYPES ausser/except for :

2.9 VR6	10.94 - 04.99
2.9 VR6 Syncro	10.94 - 04.99

Stabilisatorlager / Anti-roll Bar Bush Kit

(29)

27461 01 — 1H0 411 314

1.4, 40 kW	07.93 - 04.99	Durchmesser Stabilisator [mm] / Stabilizer Diameter [mm]:21,5	(53)
1.8, 55 kW	07.93 - 04.99		
1.8 Syncro	10.94 - 04.99		
2.0 Syncro	08.95 - 04.99		
2.9 VR6 Syncro	10.94 - 04.99		
1.9 SDI	07.95 - 04.99		
1.9 D	07.93 - 04.99		
1.9 TD	07.93 - 04.99		
1.9 TDI, 81 kW	04.96 - 04.99		
1.4, 44 kW	07.93 - 04.99	Mot. APQ Durchmesser Stabilisator [mm] / Stabilizer Diameter [mm]:21,5	(53)
1.8, 66 kW	07.93 - 04.99	Mot. ADZ Durchmesser Stabilisator [mm] / Stabilizer Diameter [mm]:21,5	(53)
2.0, 85 kW	07.93 - 04.99	Mot. AGG Durchmesser Stabilisator [mm] / Stabilizer Diameter [mm]:21,5	(53)
1.9 TDI, 66 kW 1.9 TDI Syncro	03.94 - 04.99 07.95 - 04.99	Mot. AHU Durchmesser Stabilisator [mm] / Stabilizer Diameter [mm]:21,5	(53)
1.6, 74 kW	07.94 - 04.99	Mot. AFT Durchmesser Stabilisator [mm] / Stabilizer Diameter [mm]:21,5	(53)

Achskörperlager / Hub Carrier Bush
Innendurchmesser [mm] / Inner Diameter [mm]: 12
Aussendurchmesser [mm] / Outer Diameter [mm]: 56

(1) (74) (39) (x4)

21419 01 — 1H9 501 541

ALL TYPES

VOLKSWAGEN

GOLF IV (1J1) 08.97 - 06.05

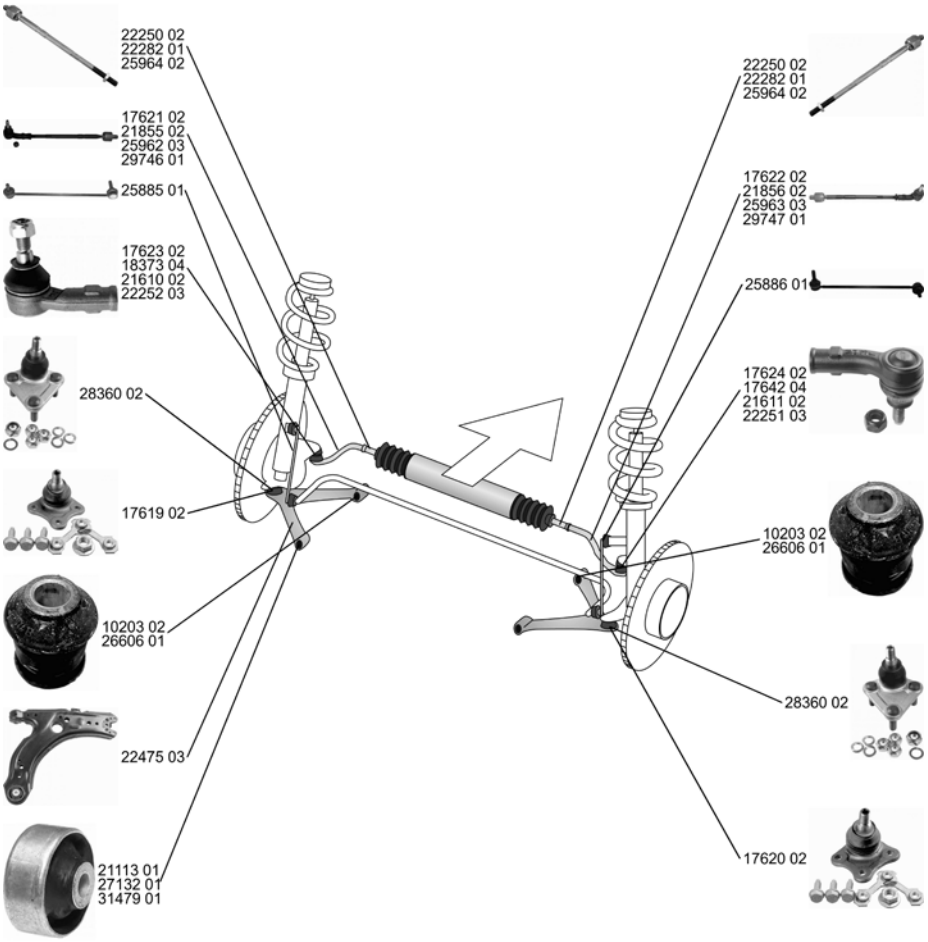

	Spurstange / Rod Assembly mit Zubehör / With accessories		(27) (209)			**17621 02** **1J0 422 803 A** 17623 02 22282 01
	1.0, 51 kW	08.97 - 05.02		->Chass. 1J-WB027484		
	1.0 Turbo	08.97 - 05.02		->Chass. 1J-WD039150		
	1.4 16V	08.97 - 06.05		->Chass. 1J-WP050832		
	1.6, 74 kW	08.97 - 02.00		->Chass. 1J-WW062359		
	1.8, 66 kW	10.97 - 09.99		1J-W.. P (Mosel) D (Bratislava) B (Brüssel) W (Wolfsburg) / 1J-W.. P (Mosel) D (Bratislava) B (Brussels) W (Wolfsburg)	(35)	
	1.8, 92 kW	08.97 - 06.05				
	1.8 T	08.97 - 06.05				
	2.3 V5, 110 kW	08.97 - 10.00				
	1.6 D	08.97 - 07.98				
	1.9 SDI	08.97 - 06.05				
	1.9 TD	10.97 - 09.99				
	1.9 TDI, 66 kW	10.97 - 05.04				
	1.9 TDI, 81 kW	08.97 - 05.04				
	Spurstange / Rod Assembly mit Zubehör / With accessories		(27) (209)			**17622 02** **1J0 422 804 A** 17624 02 22282 01
	1.0, 51 kW	08.97 - 05.02		->Chass. 1J-WB027484		
	1.0 Turbo	08.97 - 05.02		->Chass. 1J-WD039150		
	1.4 16V	08.97 - 06.05		->Chass. 1J-WP050832		
	1.6, 74 kW	08.97 - 02.00		->Chass. 1J-WW062359		
	1.8, 66 kW	10.97 - 09.99		1J-W.. P (Mosel) D (Bratislava) B (Brüssel) W (Wolfsburg) / 1J-W.. P (Mosel) D (Bratislava) B (Brussels) W (Wolfsburg)	(35)	
	1.8, 92 kW	08.97 - 06.05				
	1.8 T	08.97 - 06.05				
	2.3 V5, 110 kW	08.97 - 10.00				
	1.6 D	08.97 - 07.98				
	1.9 SDI	08.97 - 06.05				
	1.9 TD	10.97 - 09.99				
	1.9 TDI, 66 kW	10.97 - 05.04				
	1.9 TDI, 81 kW	08.97 - 05.04				

VOLKSWAGEN

GOLF IV (1J1) 08.97 - 06.05

Spurstange / Rod Assembly

(27) ↰

1.0, 51 kW	08.97 - 05.02	Chass. 1J-WW062 360->	(35)
1.0 Turbo	08.97 - 05.02	Chass. 1J-WP050 833->	
1.4 16V	08.97 - 06.05	Chass. 1J-WD039 151->	
1.6, 74 kW	08.97 - 02.00	1J-W.. P (Mosel) D (Bratislava) B (Brüssel) W (Wolfsburg) / 1J-W.. P (Mosel) D (Bratislava) B (Brussels) W (Wolfsburg)	
1.8, 66 kW	10.97 - 09.99		
1.8, 92 kW	08.97 - 06.05		
1.8 T	08.97 - 06.05		
2.3 V5, 110 kW	08.97 - 10.00		
1.6 D	08.97 - 07.98		
1.9 SDI	08.97 - 06.05		
1.9 TD	10.97 - 09.99		
1.9 TDI, 66 kW	10.97 - 05.04		
1.9 TDI, 81 kW	08.97 - 05.04		
1.0, 43 kW	08.98 - 05.02		
1.6, 68 kW	12.98 - 05.02		
1.6, 74 kW	02.01 - 06.01		
1.6, 75 kW	08.00 - 06.05		
1.6 16V	02.00 - 06.05		
1.6, 78 kW	08.03 - 06.05		
1.6 FSI	01.02 - 06.05		
1.8, 77 kW	04.98 - 05.02		
1.8 4motion	05.98 - 06.05		
1.8 T GTI	08.01 - 06.05		
2.0	07.98 - 06.05		
2.0 4motion	10.00 - 06.05		
2.3 V5 4motion, 110 kW	12.98 - 10.00		
2.3 V5, 125 kW	10.00 - 06.05		
2.3 V5 4motion, 125 kW	10.00 - 06.05		
1.9 TDI 4motion	07.98 - 04.02		
1.9 TDI, 74 kW	09.00 - 06.05		
1.9 TDI 4motion, 74 kW	09.00 - 06.05		
1.9 TDI, 85 kW	12.98 - 06.01		
1.9 TDI 4motion, 85 kW	09.99 - 06.01		
1.9 TDI, 96 kW	11.00 - 06.05		
1.9 TDI 4motion, 96 kW	11.00 - 06.05		
1.9 TDI, 110 kW	05.00 - 06.05		
1.9 TDI 4motion, 110 kW	02.00 - 06.05		

21855 02 **1J0 422 803 H**

22250 02

22252 03

Spurstange / Rod Assembly

(27) ↱

1.0, 51 kW	08.97 - 05.02	Chass. 1J-WW062360->	(35)
1.0 Turbo	08.97 - 05.02	Chass. 1J-WP050833->	
1.4 16V	08.97 - 06.05	Chass. 1J-WD039151->	
1.6, 74 kW	08.97 - 02.00	Chass. 1J-WB027485->	
1.8, 66 kW	10.97 - 09.99	1J-W.. P (Mosel) D (Bratislava) B (Brüssel) W (Wolfsburg) / 1J-W.. P (Mosel) D (Bratislava) B (Brussels) W (Wolfsburg)	
1.8, 92 kW	08.97 - 06.05		
1.8 T	08.97 - 06.05		
2.3 V5, 110 kW	08.97 - 10.00		
2.8	08.97 - 09.99		
1.6 D	08.97 - 07.98		
1.9 SDI	08.97 - 06.05		
1.9 TD	10.97 - 09.99		
1.9 TDI, 66 kW	10.97 - 05.04		
1.9 TDI, 81 kW	08.97 - 05.04		
1.0, 43 kW	08.98 - 05.02		
1.6, 68 kW	12.98 - 05.02		
1.6, 74 kW	02.01 - 06.01		
1.6, 75 kW	08.00 - 06.05		
1.6 16V	02.00 - 06.05		
1.6, 78 kW	08.03 - 06.05		
1.6 FSI	01.02 - 06.05		
1.8, 77 kW	04.98 - 05.02		
1.8 4motion	05.98 - 06.05		
1.8 T GTI	08.01 - 06.05		
2.0	07.98 - 06.05		
2.0 4motion	10.00 - 06.05		
2.3 V5 4motion, 110 kW	12.98 - 10.00		
2.3 V5, 125 kW	10.00 - 06.05		
2.3 V5 4motion, 125 kW	10.00 - 06.05		
1.9 TDI 4motion	07.98 - 04.02		
1.9 TDI, 74 kW	09.00 - 06.05		
1.9 TDI 4motion, 74 kW	09.00 - 06.05		
1.9 TDI, 85 kW	12.98 - 06.01		
1.9 TDI 4motion, 85 kW	09.99 - 06.01		
1.9 TDI, 96 kW	11.00 - 06.05		
1.9 TDI 4motion, 96 kW	11.00 - 06.05		
1.9 TDI, 110 kW	05.00 - 06.05		
1.9 TDI 4motion, 110 kW	02.00 - 06.05		

21856 02 **1J0 422 804 H**

22250 02

22251 03

VOLKSWAGEN

GOLF IV (1J1) 08.97 - 06.05

Spurstange / Rod Assembly

für Fahrzeuge mit Sportfahrwerk / For vehicles with sports suspension
Felgengröße [Zoll] / Rim Size [in]: 18
mit Zubehör / With accessories

(27) (137) (56) (209)

3.2 R32 4motion	09.02 - 06.05			

25962 03 **8N0 422 803 D**
21610 02
25964 02

Spurstange / Rod Assembly

für Fahrzeuge mit Sportfahrwerk / For vehicles with sports suspension
Felgengröße [Zoll] / Rim Size [in]: 18

(27) (137) (56)

3.2 R32 4motion	09.02 - 06.05			

25963 03 **8N0 422 804 D**
25964 01
21611 02

Spurstange / Rod Assembly

(27)

2.8	08.97 - 09.99			
2.8 VR6, 130 kW	10.00 - 07.02			
2.8 VR6, 147 kW	03.02 - 10.05			
2.8 V6 4motion	03.99 - 06.05			

29746 01 **1J0 422 803 E**
18373 03
22250 02

Spurstange / Rod Assembly

(27)

2.8	08.97 - 09.99			
2.8 VR6, 130 kW	10.00 - 07.02			
2.8 VR6, 147 kW	03.02 - 10.05			
2.8 V6 4motion	03.99 - 06.05			

29747 01 **1J0 422 804 E**
17642 03
22250 02

Spurstangenkopf / Tie Rod End

Innengewinde [mm] / Inner Thread [mm]: M14x1,5
mit Rechtsgewinde / with right-hand thread
mit Zubehör / With accessories

(28) (75) (206) (209)

1.0, 51 kW	08.97 - 05.02		->Chass. 1J-WW062359	
1.0 Turbo	08.97 - 05.02		->Chass. 1J-WB027484	
1.4 16V	08.97 - 06.05		->Chass. 1J-WP050832	
1.6, 74 kW	08.97 - 02.00		->Chass. 1J-WD039150	
1.8, 66 kW	10.97 - 09.99		1J-W.. P (Mosel) D (Bratislava) B (Brüssel) W (Wolfsburg) / 1J-W.. P (Mosel) D (Bratislava) B (Brussels) W (Wolfsburg)	(35)
1.8, 92 kW	08.97 - 06.05			
1.8 T	08.97 - 06.05			
2.3 V5, 110 kW	08.97 - 10.00			
1.6 D	08.97 - 07.98			
1.9 SDI	08.97 - 06.05			
1.9 TD	10.97 - 09.99			
1.9 TDI, 66 kW	10.97 - 05.04			
1.9 TDI, 81 kW	08.97 - 05.04			

17623 02 **1J0 422 811 A**

Spurstangenkopf / Tie Rod End

Innengewinde [mm] / Inner Thread [mm]: M14x1,5
mit Rechtsgewinde / with right-hand thread
mit Zubehör / With accessories

(28) (75) (206) (209)

1.0, 51 kW	08.97 - 05.02		->Chass. 1J-WW062359	
1.0 Turbo	08.97 - 05.02		->Chass. 1J-WP050832	
1.4 16V	08.97 - 06.05		->Chass. 1J-WB027484	
1.6, 74 kW	08.97 - 02.00		->Chass. 1J-WD039150	
1.8, 66 kW	10.97 - 09.99		1J-W.. P (Mosel) D (Bratislava) B (Brüssel) W (Wolfsburg) / 1J-W.. P (Mosel) D (Bratislava) B (Brussels) W (Wolfsburg)	(35)
1.8, 92 kW	08.97 - 06.05			
1.8 T	08.97 - 06.05			
2.3 V5, 110 kW	08.97 - 10.00			
1.6 D	08.97 - 07.98			
1.9 SDI	08.97 - 06.05			
1.9 TD	10.97 - 09.99			
1.9 TDI, 66 kW	10.97 - 05.04			
1.9 TDI, 81 kW	08.97 - 05.04			

17624 02 **1J0 422 812 A**

Spurstangenkopf / Tie Rod End

mit Zubehör / With accessories

(28) (209)

2.8 V6 4motion	03.99 - 06.05			

17642 04 **3A0 422 812**

Spurstangenkopf / Tie Rod End

mit Rechtsgewinde / with right-hand thread
mit Zubehör / With accessories

(28) (206) (209)

2.8 V6 4motion	03.99 - 06.05			

18373 04 **3A0 422 811**

ZF Friedrichshafen AG | ZF Services | Obere Weiden 12 | 97424 Schweinfurt | Germany | info.zf-services@zf.com | www.zf.com

VOLKSWAGEN

GOLF IV (1J1) 08.97 - 06.05

Spurstangenkopf / Tie Rod End Innengewinde [mm] / Inner Thread [mm]: M16x1,5 mit Rechtsgewinde / with right-hand thread			(28) (75) (206)			**21610 02**
3.2 R32 4motion	09.02 - 06.05					
Spurstangenkopf / Tie Rod End Innengewinde [mm] / Inner Thread [mm]: M16x1,5 mit Rechtsgewinde / with right-hand thread			(28) (75) (206)			**21611 02**
3.2 R32 4motion	09.02 - 06.05					
Spurstangenkopf / Tie Rod End hängend / Suspended Innengewinde [mm] / Inner Thread [mm]: M14x1,5 mit Rechtsgewinde / with right-hand thread			(28) (193) (75) (206)			**22251 03** **1J0 422 812 B**
1.0, 51 kW	08.97 - 05.02			Chass. 1J-WW062360->	(35)	
1.0 Turbo	08.97 - 05.02			Chass. 1J-WD039151->		
1.4 16V	08.97 - 06.05			Chass. 1J-WP050833->		
1.6, 74 kW	08.97 - 02.00			Chass. 1J-WB027485->		
1.8, 66 kW	10.97 - 09.99			1J-W.. P (Mosel) D (Bratislava) B (Brüssel) W		
1.8, 92 kW	08.97 - 06.05			(Wolfsburg) / 1J-W.. P (Mosel) D (Bratislava)		
1.8 T	08.97 - 06.05			B (Brussels) W (Wolfsburg)		
2.3 V5, 110 kW	08.97 - 10.00					
1.6 D	08.97 - 07.98					
1.9 SDI	08.97 - 06.05					
1.9 TD	10.97 - 09.99					
1.9 TDI, 66 kW	10.97 - 05.04					
1.9 TDI, 81 kW	08.97 - 05.04					
1.0, 43 kW	08.98 - 05.02					
1.6, 68 kW	12.98 - 05.02					
1.6, 74 kW	02.01 - 06.01					
1.6, 75 kW	08.00 - 06.05					
1.6 16V	02.00 - 06.05					
1.6, 78 kW	08.03 - 06.05					
1.6 FSI	01.02 - 06.05					
1.8, 77 kW	04.98 - 05.02					
1.8 4motion	05.98 - 06.05					
1.8 T GTI	08.01 - 06.05					
2.0	07.98 - 06.05					
2.0 4motion	10.00 - 06.05					
2.3 V5 4motion, 110 kW	12.98 - 10.00					
2.3 V5, 125 kW	10.00 - 06.05					
2.3 V5 4motion, 125 kW	10.00 - 06.05					
2.8 V6 4motion	03.99 - 06.05					
1.9 TDI 4motion	07.98 - 04.02					
1.9 TDI, 74 kW	09.00 - 06.05					
1.9 TDI 4motion, 74 kW	09.00 - 06.05					
1.9 TDI, 85 kW	12.98 - 06.01					
1.9 TDI 4motion, 85 kW	09.99 - 06.01					
1.9 TDI, 96 kW	11.00 - 06.05					
1.9 TDI 4motion, 96 kW	11.00 - 06.05					
1.9 TDI, 110 kW	05.00 - 06.05					
1.9 TDI 4motion, 110 kW	02.00 - 06.05					

VOLKSWAGEN

GOLF IV (1J1) 08.97 - 06.05

Spurstangenkopf / Tie Rod End

hängend / Suspended
Innengewinde [mm] / Inner Thread [mm]: M14x1,5
mit Rechtsgewinde / with right-hand thread

(28) (193) (75) (206)

22252 03 1J0 422 811 B

1.0, 51 kW	08.97 - 05.02		Chass. 1J-WW062360->	
1.0 Turbo	08.97 - 05.02		Chass. 1J-WD039151->	
1.4 16V	08.97 - 06.05		Chass. 1J-WP050833->	
1.6, 74 kW	08.97 - 02.00		Chass. 1J-WB027485->	
1.8, 66 kW	10.97 - 09.99		1J-W.. P (Mosel) D (Bratislava) B (Brüssel) W (Wolfsburg) / 1J-W.. P (Mosel) D (Bratislava) B (Brussels) W (Wolfsburg)	(35)
1.8, 92 kW	08.97 - 06.05			
1.8 T	08.97 - 06.05			
2.3 V5, 110 kW	08.97 - 10.00			
1.6 D	08.97 - 07.98			
1.9 SDI	08.97 - 06.05			
1.9 TD	10.97 - 09.99			
1.9 TDI, 66 kW	10.97 - 05.04			
1.9 TDI, 81 kW	08.97 - 05.04			
1.0, 43 kW	08.98 - 05.02			
1.6, 68 kW	12.98 - 05.02			
1.6, 74 kW	02.01 - 06.01			
1.6, 75 kW	08.00 - 06.05			
1.6 16V	02.00 - 06.05			
1.6, 78 kW	08.03 - 06.05			
1.6 FSI	01.02 - 06.05			
1.8, 77 kW	04.98 - 05.02			
1.8 4motion	05.98 - 06.05			
1.8 T GTI	08.01 - 06.05			
2.0	07.98 - 06.05			
2.0 4motion	10.00 - 06.05			
2.3 V5 4motion, 110 kW	12.98 - 10.00			
2.3 V5, 125 kW	10.00 - 06.05			
2.3 V5 4motion, 125 kW	10.00 - 06.05			
2.8 V6 4motion	03.99 - 06.05			
1.9 TDI 4motion	07.98 - 04.02			
1.9 TDI, 74 kW	09.00 - 06.05			
1.9 TDI 4motion, 74 kW	09.00 - 06.05			
1.9 TDI, 85 kW	12.98 - 06.01			
1.9 TDI 4motion, 85 kW	09.99 - 06.01			
1.9 TDI, 96 kW	11.00 - 06.05			
1.9 TDI 4motion, 96 kW	11.00 - 06.05			
1.9 TDI, 110 kW	05.00 - 06.05			
1.9 TDI 4motion, 110 kW	02.00 - 06.05			

VOLKSWAGEN

GOLF IV (1J1) 08.97 - 06.05

Axialgelenk, Spurstange / Tie Rod Axle Joint

(5)

22250 02 **1J0 422 807 B**

1.0, 51 kW	08.97 - 05.02	Chass. 1J-WW062360->	
1.0 Turbo	08.97 - 05.02	Chass. 1J-WP050833->	
1.4 16V	08.97 - 06.05	Chass. 1J-WD039151->	
1.6, 74 kW	08.97 - 02.00	Chass. 1J-WB027485->	
1.8, 66 kW	10.97 - 09.99	1J-W.. P (Mosel) D (Bratislava) B (Brüssel) W (Wolfsburg) / 1J-W.. P (Mosel) D (Bratislava) B (Brussels) W (Wolfsburg)	(35)
1.8, 92 kW	08.97 - 06.05		
1.8 T	08.97 - 06.05		
2.3 V5, 110 kW	08.97 - 10.00		
2.8	08.97 - 09.99		
1.6 D	08.97 - 07.98		
1.9 SDI	08.97 - 06.05		
1.9 TD	10.97 - 09.99		
1.9 TDI, 66 kW	10.97 - 05.04		
1.9 TDI, 81 kW	08.97 - 05.04		
1.0, 43 kW	08.98 - 05.02		
1.6, 68 kW	12.98 - 05.02		
1.6, 74 kW	02.01 - 06.01		
1.6, 75 kW	08.00 - 06.05		
1.6 16V	02.00 - 06.05		
1.6, 78 kW	08.03 - 06.05		
1.6 FSI	01.02 - 06.05		
1.8, 77 kW	04.98 - 05.02		
1.8 4motion	05.98 - 06.05		
1.8 T GTI	08.01 - 06.05		
2.0	07.98 - 06.05		
2.0 4motion	10.00 - 06.05		
2.3 V5 4motion, 110 kW	12.98 - 10.00		
2.3 V5, 125 kW	10.00 - 06.05		
2.3 V5 4motion, 125 kW	10.00 - 06.05		
2.8 VR6, 130 kW	10.00 - 07.02		
2.8 VR6, 147 kW	03.02 - 10.05		
2.8 V6 4motion	03.99 - 06.05		
1.9 TDI 4motion	07.98 - 04.02		
1.9 TDI, 74 kW	09.00 - 06.05		
1.9 TDI 4motion, 74 kW	09.00 - 06.05		
1.9 TDI, 85 kW	12.98 - 06.01		
1.9 TDI 4motion, 85 kW	09.99 - 06.01		
1.9 TDI, 96 kW	11.00 - 06.05		
1.9 TDI 4motion, 96 kW	11.00 - 06.05		
1.9 TDI, 110 kW	05.00 - 06.05		
1.9 TDI 4motion, 110 kW	02.00 - 06.05		

Axialgelenk, Spurstange / Tie Rod Axle Joint

für OE-Nummer / For OE number 025 390 142 617 LH

(5) (177)

22282 01 **1J0 422 807 A**

1.0, 51 kW	08.97 - 05.02	->Chass. 1J-WW062359 ->Chass. 1J-WD039150 ->Chass. 1J-WP050832 ->Chass. 1J-WB027485 1J-W.. P (Mosel) D (Bratislava) B (Brüssel) W (Wolfsburg) / 1J-W.. P (Mosel) D (Bratislava) B (Brussels) W (Wolfsburg)	(35)
1.0 Turbo	08.97 - 05.02		
1.4 16V	08.97 - 06.05		
1.6, 74 kW	08.97 - 02.00		
1.8, 92 kW	08.97 - 06.05		
1.8 T	08.97 - 06.05		
2.3 V5, 110 kW	08.97 - 10.00		
1.6 D	08.97 - 07.98		
1.9 SDI	08.97 - 06.05		
1.9 TDI, 66 kW	10.97 - 05.04		
1.9 TDI, 81 kW	08.97 - 05.04		

Axialgelenk, Spurstange / Tie Rod Axle Joint

für Fahrzeuge mit Sportfahrwerk / For vehicles with sports suspension

Felgengröße [Zoll] / Rim Size [in]: 18

(5) (137) (56)

25964 02 **8N0 422 807 D**

3.2 R32 4motion	09.02 - 06.05		

Faltenbalg, Lenkung / Bellow, steering

Innendurchmesser 1 [mm] / Inner Diameter 1 [mm]: 15

Innendurchmesser 2 [mm] / Inner Diameter 2 [mm]: 49,5

(7) (72) (73)

30177 02 **1J0 422 831 B**

ALL TYPES			

Lenker, Radaufhängung / Track Control Arm

Querlenker / Control Arm

(15) (96)

22475 03 **1J0 407 151 C**

21113 01

10203 02

ALL TYPES ausser/except for :			
3.2 R32 4motion	09.02 - 06.05		

VOLKSWAGEN

GOLF IV (1J1) 08.97 - 06.05

Trag-/Führungsgelenk / Ball Joint Konusmaß [mm] / Cone Size [mm]: 20,24 mit Befestigungsmaterial / with fastening material 3.2 R32 4motion 09.02 - 06.05	(32) (77) (198)			**28360 02** 8N0 407 365 C
Reparatursatz,Trag-/Führungsgelenk **Repair Kit, ball joint** Flanschlochdurchmesser [mm] / Flange Hole Diameter [mm]: 8,55 ALL TYPES ausser/except for : 3.2 R32 4motion 09.02 - 06.05	(25) (57)			**17619 02** 1J0 407 365 H
Reparatursatz,Trag-/Führungsgelenk **Repair Kit, ball joint** Flanschlochdurchmesser [mm] / Flange Hole Diameter [mm]: 8,55 ALL TYPES ausser/except for : 3.2 R32 4motion 09.02 - 06.05	(25) (57)			**17620 02** 1J0 407 366 H
Lagerung, Lenker / Control Arm-/Trailing Arm Bush für Querlenker / For control arm ALL TYPES ausser/except for : 3.2 R32 4motion 09.02 - 06.05	(11) (180)	(x2)		**10203 02** 357 407 182
Lagerung, Lenker / Control Arm-/Trailing Arm Bush für Querlenker / For control arm ALL TYPES ausser/except for : 3.2 R32 4motion 09.02 - 06.05	(11) (180)	(x2)		**21113 01** 1J0 407 181
Lagerung, Lenker / Control Arm-/Trailing Arm Bush für Querlenker / For control arm 3.2 R32 4motion 09.02 - 06.05	(11) (180)			**26606 01** 8N0 407 182 A
Lagerung, Lenker / Control Arm-/Trailing Arm Bush für Querlenker / For control arm 3.2 R32 4motion 09.02 - 06.05	(11) (180)	(x2)		**27132 01** 8N0 407 181 B
Lagerung, Lenker / Control Arm-/Trailing Arm Bush für Querlenker / For control arm ALL TYPES ausser/except for : 3.2 R32 4motion 09.02 - 06.05	(11) (180)	(x2)	HD	**31479 01** 1J0 407 181 SP
Stange/Strebe, Stabilisator / Link Stabiliser Pendelstange / Suspension Rod 1.8 4motion 05.98 - 06.05 2.0 4motion 10.00 - 06.05 2.3 V5 4motion, 110 kW 12.98 - 10.00 2.3 V5 4motion, 125 kW 10.00 - 06.05 2.8 V6 4motion 03.99 - 06.05 3.2 R32 4motion 09.02 - 06.05 1.9 TDI 4motion 07.98 - 04.02 1.9 TDI 4motion, 74 kW 09.00 - 06.05 1.9 TDI 4motion, 85 kW 09.99 - 06.01 1.9 TDI 4motion, 96 kW 11.00 - 06.05 1.9 TDI 4motion, 110 kW 02.00 - 06.05	(31) (95)			**25885 01** 1J0 411 315 D

VOLKSWAGEN

GOLF IV (1J1) 08.97 - 06.05

Stange/Strebe, Stabilisator / Link Stabiliser

Pendelstange / Suspension Rod
Durchmesser [mm] / Diameter [mm]: 10

(31) (95) (54)

25886 01 1J0 411 316 D

1.8 4motion	05.98 - 06.05
2.0 4motion	10.00 - 06.05
2.3 V5 4motion, 110 kW	12.98 - 10.00
2.3 V5 4motion, 125 kW	10.00 - 06.05
2.8 V6 4motion	03.99 - 06.05
3.2 R32 4motion	09.02 - 06.05
1.9 TDI 4motion	07.98 - 04.02
1.9 TDI 4motion, 74 kW	09.00 - 06.05
1.9 TDI 4motion, 85 kW	09.99 - 06.01
1.9 TDI 4motion, 96 kW	11.00 - 06.05
1.9 TDI 4motion, 110 kW	02.00 - 06.05

Achsträgerlager / Mounting, axle bracket

(4)

22399 01 1J0 199 429

ALL TYPES ausser/except for :

3.2 R32 4motion	09.02 - 06.05

Stabilisatorlager / Anti-roll Bar Bush Kit

Bohrung-Ø [mm] / Bore Ø [mm]: 23

(29) (44) (x2)

34052 01 1J0 411 314 T

ALL TYPES

Stabilisatorlager / Anti-roll Bar Bush Kit

Bohrung-Ø [mm] / Bore Ø [mm]: 21

(29) (44) (x2)

34053 01 1J0 411 314 R

ALL TYPES

Achskörperlager / Hub Carrier Bush

Aussendurchmesser [mm] / Outer Diameter [mm]: 72
Hydrolager paarweise durch konventionelles Lager ersetzen. / change hydro bearing in pairs by conventional bearing

(1) (39) (34)

21236 01 6R0 501 541 A

1.0, 43 kW	08.98 - 05.02
1.0, 51 kW	08.97 - 05.02
1.0 Turbo	08.97 - 05.02
1.4 16V	08.97 - 06.05
1.6, 68 kW	12.98 - 05.02
1.6, 74 kW	08.97 - 02.00
1.6, 74 kW	02.01 - 06.01
1.6, 75 kW	08.00 - 06.05
1.6 16V	02.00 - 06.05
1.6, 78 kW	08.03 - 06.05
1.6 FSI	01.02 - 06.05
1.8, 77 kW	04.98 - 05.02
1.8, 92 kW	08.97 - 06.05
1.8 T	08.97 - 06.05
1.8 T GTI	08.01 - 06.05
2.0	07.98 - 06.05
2.3 V5, 110 kW	08.97 - 10.00
2.3 V5, 125 kW	10.00 - 06.05
2.8	08.97 - 09.99
2.8 VR6, 130 kW	10.00 - 07.02
2.8 VR6, 147 kW	03.02 - 10.05
1.6 D	08.97 - 07.98
1.9 SDI	08.97 - 06.05
1.9 TD	10.97 - 09.99
1.9 TDI	10.97 - 05.04
1.9 TDI, 74 kW	09.00 - 06.05
1.9 TDI, 81 kW	08.97 - 05.04
1.9 TDI, 85 kW	12.98 - 06.01
1.9 TDI, 96 kW	11.00 - 06.05
1.9 TDI, 110 kW	05.00 - 06.05

VOLKSWAGEN

GOLF IV (1J1) 08.97 - 06.05

	Achskörperlager / Hub Carrier Bush		(1)	⇔(x2)HD		**31481 01** **1JV 501 541**
	1.4 16V	08.97 - 06.05				
	1.6, 74 kW	08.97 - 02.00				
	1.8, 92 kW	08.97 - 06.05				
	2.3 V5, 110 kW	08.97 - 10.00				
	1.9 SDI	08.97 - 06.05				
	1.9 TDI, 66 kW	10.97 - 05.04				
	1.9 TDI, 81 kW	08.97 - 05.04				
	Achskörperlagersatz / Axle beam mounting kit mit Zubehör / With accessories Aussendurchmesser [mm] / Outer Diameter [mm]: 72		(2) (209) (39)			**27627 01** **1J0 501 541 C** 21236 01
	1.0, 43 kW	08.98 - 05.02				
	1.0, 51 kW	08.97 - 05.02				
	1.0 Turbo	08.97 - 05.02				
	1.4 16V	08.97 - 06.05				
	1.6, 68 kW	12.98 - 05.02				
	1.6, 74 kW	08.97 - 02.00				
	1.6, 74 kW	02.01 - 06.01				
	1.6, 75 kW	08.00 - 06.05				
	1.6 16V	02.00 - 06.05				
	1.6, 78 kW	08.03 - 06.05				
	1.6 FSI	01.02 - 06.05				
	1.8, 77 kW	04.98 - 05.02				
	1.8, 92 kW	08.97 - 06.05				
	1.8 T	08.97 - 06.05				
	1.8 T GTI	08.01 - 06.05				
	2.0	07.98 - 06.05				
	2.3 V5, 110 kW	08.97 - 10.00				
	2.3 V5, 125 kW	10.00 - 06.05				
	2.8	08.97 - 09.99				
	2.8 VR6, 130 kW	10.00 - 07.02				
	2.8 VR6, 147 kW	03.02 - 10.05				
	1.6 D	08.97 - 07.98				
	1.9 SDI	08.97 - 06.05				
	1.9 TD	10.97 - 09.99				
	1.9 TDI	10.97 - 05.04				
	1.9 TDI, 74 kW	09.00 - 06.05				
	1.9 TDI, 81 kW	08.97 - 05.04				
	1.9 TDI, 85 kW	12.98 - 06.01				
	1.9 TDI, 96 kW	11.00 - 06.05				
	1.9 TDI, 110 kW	05.00 - 06.05				

VOLKSWAGEN

GOLF IV Cabrio/Convertible (1E7) 06.98 - 06.02

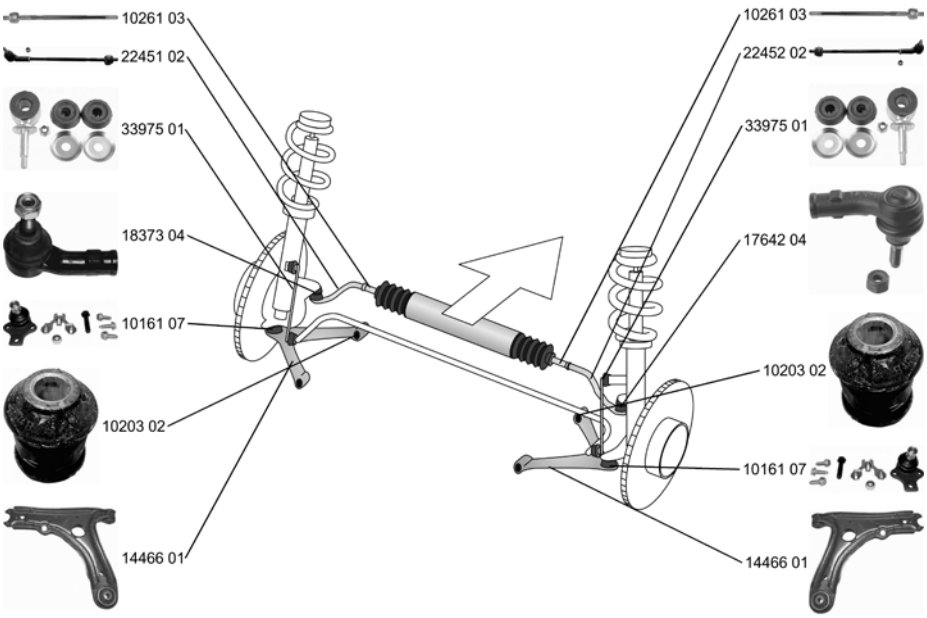

Spurstange / Rod Assembly Achsausführung / Axle Version: TRW mit Zubehör / With accessories Rohrdurchmesser am Sitz für Faltenbalg 12,7 mm (TRW-Lenkung) / Tube diameter at bellows seating 12,7 mm (TRW-steering)	(27) (36) (209) (100)			**22451 02** **1H0 422 803 D** 18373 04 10261 03
ALL TYPES				
Spurstange / Rod Assembly Achsausführung / Axle Version: TRW mit Zubehör / With accessories Rohrdurchmesser am Sitz für Faltenbalg 12,7 mm (TRW-Lenkung) / Tube diameter at bellows seating 12,7 mm (TRW-steering)	(27) (36) (209) (100)			**22452 02** **1H0 422 804 D** 17642 04 10261 03
ALL TYPES				
Spurstangenkopf / Tie Rod End mit Zubehör / With accessories	(28) (209)			**17642 04** **3A0 422 812**
ALL TYPES				
Spurstangenkopf / Tie Rod End mit Rechtsgewinde / with right-hand thread mit Zubehör / With accessories	(28) (206) (209)			**18373 04** **3A0 422 811**
ALL TYPES				
Axialgelenk, Spurstange / Tie Rod Axle Joint für Lenkgetriebehersteller / For steering gear manufacturer: TRW	(5) (173)			**10261 03** **1H0 422 807 D**
ALL TYPES				
Lenker, Radaufhängung / Track Control Arm Querlenker / Control Arm ohne Trag-/Führungsgelenk / Without ball joint mit Gummilager / with rubber mounting nur in Verbindung mit / Only in connection with: 10161 07	(15) (96) (230) (200) (222)			**14466 01** **1H0 407 151**
ALL TYPES				

VOLKSWAGEN

GOLF IV Cabrio/Convertible (1E7) 06.98 - 06.02

Reparatursatz, Lenker / Repair Kit, link mit Montagehülsen / with mounting sleeve für Querlenker / For control arm ALL TYPES	(22) (205) (180)	⇔⇩(x2)		25352 01 	191 407 181 E
Reparatursatz,Trag-/Führungsgelenk **Repair Kit, ball joint** mit Zubehör / With accessories für OE-Nummer / For OE number 191 407 151 B ALL TYPES	(25) (209) (177)	⇔		10161 07 	357 407 365
Lagerung, Lenker / Control Arm-/Trailing Arm Bush für Querlenker / For control arm ALL TYPES	(11) (180)	⇔⇧(x2)		10203 02 	357 407 182
Stange/Strebe, Stabilisator / Link Stabiliser Pendelstange / Suspension Rod ALL TYPES	(31) (95)	⇔		33975 01 	191 411 315 B
Stabilisatorlager / Anti-roll Bar Bush Kit Bohrung-Ø [mm] / Bore Ø [mm]: 23 ALL TYPES	(29) (44)	(x2)		34052 01 	1J0 411 314 T
Stabilisatorlager / Anti-roll Bar Bush Kit Bohrung-Ø [mm] / Bore Ø [mm]: 21 ALL TYPES	(29) (44)	(x2)		34053 01 	1J0 411 314 R
Achskörperlager / Hub Carrier Bush ALL TYPES	(1)	⇔		10222 01 	1H0 501 541 A
Achskörperlagersatz / Axle beam mounting kit mit Zubehör / With accessories ALL TYPES	(2) (209)	⇔		27681 01 	1H0 501 541 A

VOLKSWAGEN

GOLF IV Variant/Estate/Break (1J5) 05.99 - 06.06

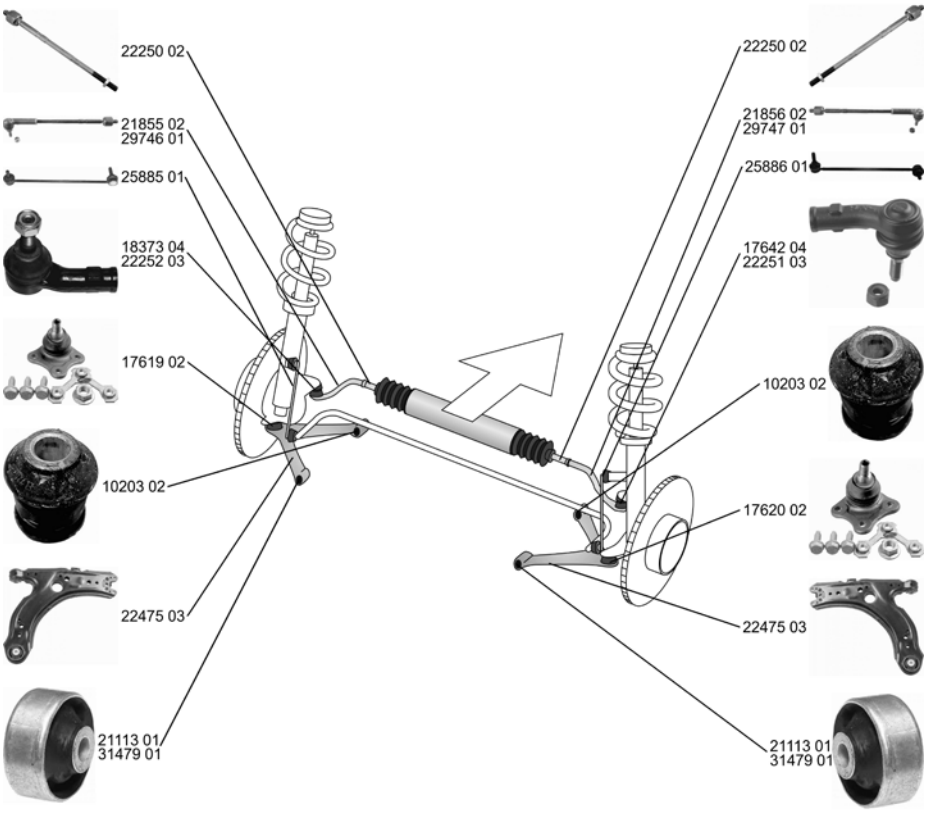

	Spurstange / Rod Assembly ALL TYPES ausser/except for : 2.8 V6 4motion 05.99 - 06.06	(27)			**21855 02** **1J0 422 803 H** 22250 02 ≙22252 03
	Spurstange / Rod Assembly ALL TYPES ausser/except for : 2.8 V6 4motion 05.99 - 06.06	(27)			**21856 02** **1J0 422 804 H** 22250 02 ≙22251 03
	Spurstange / Rod Assembly 2.8 V6 4motion 05.99 - 06.06	(27)			**29746 01** **1J0 422 803 E** ≙18373 03 22250 02
	Spurstange / Rod Assembly 2.8 V6 4motion 05.99 - 06.06	(27)			**29747 01** **1J0 422 804 E** ≙17642 03 22250 02
	Spurstangenkopf / Tie Rod End mit Zubehör / With accessories 2.8 V6 4motion 05.99 - 06.06	(28) (209)			**17642 04** **3A0 422 812**

VOLKSWAGEN

GOLF IV Variant/Estate/Break (1J5) 05.99 - 06.06

Spurstangenkopf / Tie Rod End mit Rechtsgewinde / with right-hand thread mit Zubehör / With accessories 2.8 V6 4motion 05.99 - 06.06	(28) (206) (209)			**18373 04** 3A0 422 811
Spurstangenkopf / Tie Rod End hängend / Suspended Innengewinde [mm] / Inner Thread [mm]: M14x1,5 mit Rechtsgewinde / with right-hand thread ALL TYPES ausser/except for : 2.8 V6 4motion 05.99 - 06.06	(28) (193) (75) (206)			**22251 03** 1J0 422 812 B
Spurstangenkopf / Tie Rod End hängend / Suspended Innengewinde [mm] / Inner Thread [mm]: M14x1,5 mit Rechtsgewinde / with right-hand thread ALL TYPES ausser/except for : 2.8 V6 4motion 05.99 - 06.06	(28) (193) (75) (206)			**22252 03** 1J0 422 811 B
Axialgelenk, Spurstange / Tie Rod Axle Joint ALL TYPES ausser/except for : 2.8 V6 4motion 05.99 - 06.06	(5)			**22250 02** 1J0 422 807 B
Faltenbalg, Lenkung / Bellow, steering Innendurchmesser 1 [mm] / Inner Diameter 1 [mm]: 15 Innendurchmesser 2 [mm] / Inner Diameter 2 [mm]: 49,5 ALL TYPES	(7) (72) (73)			**30177 02** 1J0 422 831 B
Lenker, Radaufhängung / Track Control Arm Querlenker / Control Arm ALL TYPES	(15) (96)			**22475 03** 1J0 407 151 C 21113 01 10203 02
Reparatursatz,Trag-/Führungsgelenk **Repair Kit, ball joint** Flanschlochdurchmesser [mm] / Flange Hole Diameter [mm]: 8,55 ALL TYPES	(25) (57)			**17619 02** 1J0 407 365 H
Reparatursatz,Trag-/Führungsgelenk **Repair Kit, ball joint** Flanschlochdurchmesser [mm] / Flange Hole Diameter [mm]: 8,55 ALL TYPES	(25) (57)			**17620 02** 1J0 407 366 H
Lagerung, Lenker / Control Arm-/Trailing Arm Bush für Querlenker / For control arm ALL TYPES	(11) (180)	(x2)		**10203 02** 357 407 182
Lagerung, Lenker / Control Arm-/Trailing Arm Bush für Querlenker / For control arm ALL TYPES	(11) (180)	(x2)		**21113 01** 1J0 407 181

VOLKSWAGEN

GOLF IV Variant/Estate/Break (1J5) 05.99 - 06.06

Lagerung, Lenker / Control Arm-/Trailing Arm Bush für Querlenker / For control arm		(11) (180)	⇔⇩(x2)		31479 01 1J0 407 181 SP
ALL TYPES			HD		
Stange/Strebe, Stabilisator / Link Stabiliser Pendelstange / Suspension Rod		(31) (95)	↰		25885 01 1J0 411 315 D
1.8 4motion	05.99 - 06.06				
2.0 4motion	10.00 - 06.06				
2.3 V5 4motion, 110 kW	05.99 - 06.06				
2.3 V5 4motion, 125 kW	10.00 - 06.06				
2.8 V6 4motion	05.99 - 06.06				
1.9 TDI 4motion	05.99 - 04.02				
1.9 TDI 4motion, 74 kW	09.00 - 06.06				
1.9 TDI 4motion, 85 kW	05.99 - 06.01				
1.9 TDI 4motion, 96 kW	11.00 - 06.06				
Stange/Strebe, Stabilisator / Link Stabiliser Pendelstange / Suspension Rod Durchmesser [mm] / Diameter [mm]: 10		(31) (95) (54)	↱		25886 01 1J0 411 316 D
1.8 4motion	05.99 - 06.06				
2.0 4motion	10.00 - 06.06				
2.3 V5 4motion, 110 kW	05.99 - 06.06				
2.3 V5 4motion, 125 kW	10.00 - 06.06				
2.8 V6 4motion	05.99 - 06.06				
1.9 TDI 4motion	05.99 - 04.02				
1.9 TDI 4motion, 74 kW	09.00 - 06.06				
1.9 TDI 4motion, 85 kW	05.99 - 06.01				
1.9 TDI 4motion, 96 kW	11.00 - 06.06				
Achsträgerlager / Mounting, axle bracket		(4)			22399 01 1J0 199 429
ALL TYPES ausser/except for :					
2.8 V6 4motion	05.99 - 06.06		⇔⇩		
Stabilisatorlager / Anti-roll Bar Bush Kit Bohrung-Ø [mm] / Bore Ø [mm]: 23		(29) (44)	(x2)		34052 01 1J0 411 314 T
ALL TYPES					
Stabilisatorlager / Anti-roll Bar Bush Kit Bohrung-Ø [mm] / Bore Ø [mm]: 21		(29) (44)	(x2)		34053 01 1J0 411 314 R
ALL TYPES					

Achskörperlager / Hub Carrier Bush Aussendurchmesser [mm] / Outer Diameter [mm]: 72 Hydrolager paarweise durch konventionelles Lager ersetzen. / change hydro bearing in pairs by conventional bearing		(1) (39) (34)	⇔		21236 01 6R0 501 541 A
1.4 16V	05.99 - 06.06				
1.6, 74 kW	05.99 - 02.00				
1.6, 75 kW	08.00 - 06.06				
1.6 16V	02.00 - 06.06				
1.6 FSI	01.02 - 06.06				
1.6 FSi	10.03 - 07.04				
1.8 T	05.00 - 06.06				
2.0	05.99 - 06.06				
2.0 Bi-Fuel	02.02 - 06.06				
2.3 V5, 110 kW	05.99 - 06.06				
2.3 V5, 125 kW	10.00 - 06.06				
1.9 SDI	05.99 - 06.06				
1.9 TDI, 66 kW	05.99 - 05.06				
1.9 TDI, 74 kW	09.00 - 06.06				
1.9 TDI, 81 kW	05.99 - 06.01				
1.9 TDI, 85 kW	08.99 - 06.01				
1.9 TDI, 96 kW	11.00 - 06.06				
1.9 TDi GTi	06.01 - 06.06				

VOLKSWAGEN

GOLF IV Variant/Estate/Break (1J5) 05.99 - 06.06

Achskörperlager / Hub Carrier Bush		(1)	(x2) HD		**31481 01** **1JV 501 541**
1.9 SDI	05.99 - 06.06				
Achskörperlagersatz / Axle beam mounting kit		(2) (209) (39)			**27627 01** **1J0 501 541 C** 21236 01
mit Zubehör / With accessories					
Aussendurchmesser [mm] / Outer Diameter [mm]: 72					
1.4 16V	05.99 - 06.06				
1.6, 74 kW	05.99 - 02.00				
1.6, 75 kW	08.00 - 06.06				
1.6 16V	02.00 - 06.06				
1.6 FSI	01.02 - 06.06				
1.6 FSi	10.03 - 07.04				
1.8 T	05.00 - 06.06				
2.0	05.99 - 06.06				
2.0 Bi-Fuel	02.02 - 06.06				
2.3 V5, 110 kW	05.99 - 06.06				
2.3 V5, 125 kW	10.00 - 06.06				
1.9 SDI	05.99 - 06.06				
1.9 TDI, 66 kW	05.99 - 05.06				
1.9 TDI, 74 kW	09.00 - 06.06				
1.9 TDI, 81 kW	05.99 - 06.01				
1.9 TDI, 85 kW	08.99 - 06.01				
1.9 TDI, 96 kW	11.00 - 06.06				
1.9 TDi GTi	06.01 - 06.06				

GOLF V (1K1) 10.03 -

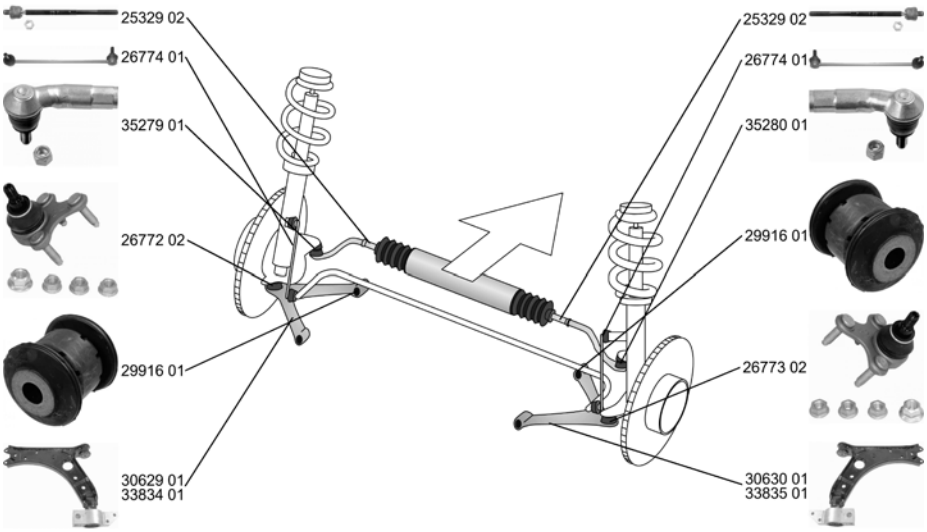

Spurstangenkopf / Tie Rod End		(28) (64) (65)			**35279 01** **1K0 423 811 J**
Gewindemaß 1 / Thread Measurement 1: M16x1,5					
Gewindemaß 2 / Thread Measurement 2: M12x1,5					
ALL TYPES			für Fahrzeuge mit elektrischer Servolenkung / For vehicles with electric power steering	(143)	
Spurstangenkopf / Tie Rod End		(28) (64) (65)			**35280 01** **1K0 423 812 J**
Gewindemaß 1 / Thread Measurement 1: M16x1,5					
Gewindemaß 2 / Thread Measurement 2: M12x1,5					
ALL TYPES			für Fahrzeuge mit elektrischer Servolenkung / For vehicles with electric power steering	(143)	
Axialgelenk, Spurstange / Tie Rod Axle Joint		(5) (206) (63)			**25329 02** **1K0 423 810 A**
mit Rechtsgewinde / with right-hand thread					
Gewindemaß / Thread Size: M16x1,5					
ALL TYPES			für Fahrzeuge mit elektrischer Servolenkung / For vehicles with electric power steering	(143)	

VOLKSWAGEN

GOLF V (1K1) 10.03 -

Faltenbalg, Lenkung / Bellow, steering

Innendurchmesser 1 [mm] / Inner Diameter 1 [mm]: 15,5
Innendurchmesser 2 [mm] / Inner Diameter 2 [mm]: 49,5

(7) (72) (73)

33739 01 1K0 423 831 A

ALL TYPES			für Fahrzeuge mit elektrischer Servolenkung / For vehicles with electric power steering (143)

Lenker, Radaufhängung / Track Control Arm

Querlenker / Control Arm

(15) (96)

30629 01 1K0 407 151 AA
29916 01

1.4 16V 1.4 16V, 59 kW 1.4 FSI 1.6 FSI 2.0 FSI 2.0 FSI 4motion 1.9 TDI, 66 kW 1.9 TDI, 77 kW 1.9 TDI 4motion	10.03 - . 05.06 - 10.03 - 10.03 - 01.04 - 08.04 - 05.04 - 10.03 - 08.04 -		für Fahrzeuge ohne Xenon-Licht / For vehicles without Xenon light (165) ->Chass. 1K-6-061 500 ---------- für Fahrzeuge mit Xenon-Licht / For vehicles with Xenon light (140) für Fahrzeuge ohne Xenon-Licht / For vehicles without Xenon light (165) Chass. 1K-6-061 501->
2.0 TDI 16V	10.03 -		für Fahrzeuge ohne Xenon-Licht / For vehicles without Xenon light (165) Chass. 1K-6-061 501 - Chass. 1K-6-190 000
2.0 SDI	01.04 -		für Fahrzeuge ohne Xenon-Licht / For vehicles without Xenon light (165) ->Chass. 1K-6-061 500 ---------- für Fahrzeuge mit Xenon-Licht / For vehicles with Xenon light (140) für Fahrzeuge ohne Xenon-Licht / For vehicles without Xenon light (165) Chass. 1k-6-061 501->
1.6, 75 kW	01.04 -		für Fahrzeuge ohne Xenon-Licht / For vehicles without Xenon light (165) ->Chass. 1K-6-061 500 ---------- für Fahrzeuge mit Xenon-Licht / For vehicles with Xenon light (140) für Fahrzeuge ohne Xenon-Licht / For vehicles without Xenon light (165) Chass. 1K-6-061 501->
1.6, 75 kW	01.04 -		für Fahrzeuge ohne Xenon-Licht / For vehicles without Xenon light (165) Chass. 1K-6-061 501 - Chass. 1K-6-190 000
2.0 TDI 16V 4motion	08.04 -		für Fahrzeuge ohne Xenon-Licht / For vehicles without Xenon light (165) Chass. 1K-6-020-501 - Chass. 1K-6-061 500 ---------- für Fahrzeuge mit Xenon-Licht / For vehicles with Xenon light (140) für Fahrzeuge ohne Xenon-Licht / For vehicles without Xenon light (165) Chass. 1K-6-061 501->
1.8 GTI 2.0 GTI 2.0 GTI, 169 kW	08.06 - 10.04 - . 09.06 -		für Fahrzeuge ohne Xenon-Licht / For vehicles without Xenon light (165) ->Chass. 1K-6-061 500 ---------- für Fahrzeuge mit Xenon-Licht / For vehicles with Xenon light (140) für Fahrzeuge ohne Xenon-Licht / For vehicles without Xenon light (165) Chass. 1K-6-061 501 - Chass. 1K-6-250 000
2.0 TDI, 125 kW	11.05 -		für Fahrzeuge ohne Xenon-Licht / For vehicles without Xenon light (165) ->Chass. 1K-6-061 500
1.4 TSI, 90 kW 1.4 TSI, 103 kW 1.4 TSI	05.07 - 05.06 - 11.05 - .		
2.0 TDI, 100 kW	10.03 -		für Fahrzeuge ohne Xenon-Licht / For vehicles without Xenon light (165) Chass. 1K-6-020 501 - Chass. 1K-6-061 500 ---------- für Fahrzeuge mit Xenon-Licht / For vehicles with Xenon light (140) für Fahrzeuge ohne Xenon-Licht / For vehicles without Xenon light (165) Chass. 1K-6-061 501->
2.0 TDI 4motion	08.04 -		Chass. 1K-6-061 501->

VOLKSWAGEN

GOLF V (1K1) 10.03 -

Lenker, Radaufhängung / Track Control Arm
Querlenker / Control Arm

(15) (96)

30630 01 **1K0 407 152 AA**
29916 01

1.4 16V 1.4 16V, 59 kW 1.4 FSI 1.6 FSI 2.0 FSI 2.0 FSI 4motion 1.9 TDI, 66 kW 1.9 TDI, 77 kW 1.9 TDI 4motion	10.03 - . 05.06 - 10.03 - 10.03 - 01.04 - 08.04 - 05.04 - 10.03 - 08.04 -	für Fahrzeuge ohne Xenon-Licht / For vehicles without Xenon light ->Chass. 1K-6-061 500 ---------- für Fahrzeuge mit Xenon-Licht / For vehicles with Xenon light für Fahrzeuge ohne Xenon-Licht / For vehicles without Xenon light Chass. 1K-6-061 501->	(165) (140) (165)
2.0 TDI 16V	10.03 -	für Fahrzeuge ohne Xenon-Licht / For vehicles without Xenon light Chass. 1K-6-061 501 - Chass. 1K-6-190 000	(165)
2.0 SDI	01.04 -	für Fahrzeuge ohne Xenon-Licht / For vehicles without Xenon light ->Chass. 1K-6-061 500 ---------- für Fahrzeuge mit Xenon-Licht / For vehicles with Xenon light für Fahrzeuge ohne Xenon-Licht / For vehicles without Xenon light Chass. 1k-6-061 501->	(165) (140) (165)
1.6, 75 kW	01.04 -	für Fahrzeuge ohne Xenon-Licht / For vehicles without Xenon light ->Chass. 1K-6-061 500 ---------- für Fahrzeuge mit Xenon-Licht / For vehicles with Xenon light für Fahrzeuge ohne Xenon-Licht / For vehicles without Xenon light Chass. 1K-6-061 501->	(165) (140) (165)
1.6, 75 kW	01.04 -	für Fahrzeuge ohne Xenon-Licht / For vehicles without Xenon light Chass. 1K-6-061 501 - Chass. 1K-6-190 000	(165)
2.0 TDI 16V 4motion	08.04 -	für Fahrzeuge ohne Xenon-Licht / For vehicles without Xenon light Chass. 1K-6-020-501 - Chass. 1K-6-061 500 ---------- für Fahrzeuge mit Xenon-Licht / For vehicles with Xenon light für Fahrzeuge ohne Xenon-Licht / For vehicles without Xenon light Chass. 1K-6-061 501->	(165) (140) (165)
1.8 GTI 2.0 GTI 2.0 GTI, 169 kW	08.06 - 10.04 - . 09.06 -	für Fahrzeuge ohne Xenon-Licht / For vehicles without Xenon light ->Chass. 1K-6-061 500 ---------- für Fahrzeuge mit Xenon-Licht / For vehicles with Xenon light für Fahrzeuge ohne Xenon-Licht / For vehicles without Xenon light Chass. 1K-6-061 501 - Chass. 1K-6-250 000	(165) (140) (165)
1.4 TSI, 90 kW 1.4 TSI, 103 kW 1.4 TSI, 125 kW 2.0 TDI, 125 kW	05.07 - 05.06 - 11.05 - 11.05 -		
2.0 TDI, 100 kW	10.03 -	für Fahrzeuge ohne Xenon-Licht / For vehicles without Xenon light Chass. 1K-6-020 501 - Chass. 1K-6-061 500 ---------- für Fahrzeuge mit Xenon-Licht / For vehicles with Xenon light für Fahrzeuge ohne Xenon-Licht / For vehicles without Xenon light Chass. 1K-6-061 501->	(165) (140) (165)
2.0 TDI 4motion	08.04 -	Chass. 1K-6-061 501->	

VOLKSWAGEN

GOLF V (1K1) 10.03 -

Lenker, Radaufhängung / Track Control Arm
Querlenker / Control Arm

(15) (96)

33834 01 **1K0 407 151 AC**
29916 01

1.4 16V 1.4 16V, 59 kW 1.4 FSI 1.6, 75 kW 1.6 FSI 2.0 FSI 2.0 FSI 4motion 1.9 TDI, 66 kW 1.9 TDI, 77 kW 1.9 TDI 4motion	10.03 - . 05.06 - 10.03 - 01.04 - 10.03 - 01.04 - 08.04 - 05.04 - 10.03 - 08.04 -	für Fahrzeuge mit Xenon-Licht / For vehicles with Xenon light ->Chass. 1K-6-061 500	(140)
2.0 TDI, 100 kW 2.0 TDI, 103 kW 2.0 TDI 16V 2.0 TDI 16V 4motion	10.03 - 12.04 - 10.03 - 08.04 -	für Fahrzeuge mit Xenon-Licht / For vehicles with Xenon light für Fahrzeuge ohne Xenon-Licht / For vehicles without Xenon light ->Chass. 1K-6-020 500 ---------- für Fahrzeuge mit Xenon-Licht / For vehicles with Xenon light Chass. 1K-6-020 501 - Chass. 1K-6-061 500	(140) (165) (140)
2.0 SDI	01.04 -	für Fahrzeuge mit Xenon-Licht / For vehicles with Xenon light ->Chass. 1k-6- 061 500	(140)
1.8 GTI 2.0 GTI 2.0 GTI, 169 kW	08.06 - 10.04 - . 09.06 -	für Fahrzeuge mit Xenon-Licht / For vehicles with Xenon light ->Chass. 1K-6-061 500 ---------- für Fahrzeuge mit Xenon-Licht / For vehicles with Xenon light für Fahrzeuge ohne Xenon-Licht / For vehicles without Xenon light Chass. 1K-7-000 001->	(140) (140) (165)
3.2 R32 4motion, 184 kW	11.05 -		

Lenker, Radaufhängung / Track Control Arm
Querlenker / Control Arm

(15) (96)

33835 01 **1K0 407 152 AC**
29916 01

1.4 16V 1.4 16V, 59 kW 1.4 FSI 1.6, 75 kW 1.6 FSI 2.0 FSI 2.0 FSI 4motion 1.9 TDI, 66 kW 1.9 TDI, 77 kW 1.9 TDI 4motion	10.03 - . 05.06 - 10.03 - 01.04 - 10.03 - 01.04 - 08.04 - 05.04 - 10.03 - 08.04 -	für Fahrzeuge mit Xenon-Licht / For vehicles with Xenon light ->Chass. 1K-6-061 500	(140)
2.0 TDI, 100 kW 2.0 TDI, 103 kW 2.0 TDI 16V 2.0 TDI 16V 4motion	10.03 - 12.04 - 10.03 - 08.04 -	für Fahrzeuge mit Xenon-Licht / For vehicles with Xenon light für Fahrzeuge ohne Xenon-Licht / For vehicles without Xenon light ->Chass. 1K-6-020 500 ---------- für Fahrzeuge mit Xenon-Licht / For vehicles with Xenon light Chass. 1K-6-020 501 - Chass. 1K-6-061 500	(140) (165) (140)
2.0 SDI	01.04 -	für Fahrzeuge mit Xenon-Licht / For vehicles with Xenon light ->Chass. 1k-6- 061 500	(140)
1.8 GTI 2.0 GTI 2.0 GTI, 169 kW	08.06 - 10.04 - . 09.06 -	für Fahrzeuge ohne Xenon-Licht / For vehicles without Xenon light ->Chass. 1K-6-061 500 ---------- für Fahrzeuge mit Xenon-Licht / For vehicles with Xenon light für Fahrzeuge ohne Xenon-Licht / For vehicles without Xenon light Chass. 1K-7-000 001->	(165) (140) (165)
3.2 R32 4motion, 184 kW	11.05 -		

Trag-/Führungsgelenk / Ball Joint

(32)

26772 02 **1K0 407 365 C**

ALL TYPES

VOLKSWAGEN

GOLF V (1K1) 10.03 -

	Trag-/Führungsgelenk / Ball Joint ALL TYPES	(32)			**26773 02**	**1K0 407 366 C**
	Lagerung, Lenker / Control Arm-/Trailing Arm Bush für Querlenker / For control arm ALL TYPES	(11) (180)	(x2)		**29916 01**	**1K0 407 182**
	Lagerung, Lenker / Control Arm-/Trailing Arm Bush für Querlenker / For control arm ALL TYPES	(11) (180)			**34762 01** 34559 01	**1K0 199 231 J**
	Lagerung, Lenker / Control Arm-/Trailing Arm Bush für Querlenker / For control arm ALL TYPES	(11) (180)			**34763 01** 34559 01	**1K0 199 232 J**
	Stange/Strebe, Stabilisator / Link Stabiliser Pendelstange / Suspension Rod ALL TYPES	(31) (95)			**26774 01**	**1K0 411 315 K**
	Lagerung, Lenker / Control Arm-/Trailing Arm Bush für Querlenker / For control arm ALL TYPES	(11) (180)			**27306 01**	**1K0 505 553 A**
	Lagerung, Lenker / Control Arm-/Trailing Arm Bush für Querlenker / For control arm ALL TYPES	(11) (180)			**29917 01**	**1K0 505 171 C**
	Lagerung, Lenker / Control Arm-/Trailing Arm Bush für Querlenker / For control arm ALL TYPES	(11) (180)			**29918 01**	**1K0 505 203 A**
	Lagerung, Lenker / Control Arm-/Trailing Arm Bush für Querlenker / For control arm ALL TYPES	(11) (180)			**29919 01**	**1K0 505 279 A**
	Lagerung, Lenker / Control Arm-/Trailing Arm Bush für Längslenker / For drag link ALL TYPES	(11) (176)			**29920 01**	**1K0 505 541 C**

VOLKSWAGEN

GOLF V (1K1) 10.03 -

Stange/Strebe, Stabilisator / Link Stabiliser Pendelstange / Suspension Rod mit Zubehör / With accessories	(31) (95) (209)			**26775 02** 1K0 505 465 K
ALL TYPES				
Stabilisatorlager / Anti-roll Bar Bush Kit mit Schelle / with clamp	(29) (207)			**34717 01** 1K0 511 327 AR
ALL TYPES		nur paarweise austauschen / Replace in pairs only Durchmesser Stabilisator [mm] / Stabilizer Diameter [mm]:20,7 für PR-Nummer / For PR number:0BE	(223) (53) (178)	
Lagerung, Spurstange / Mounting, track rod	(13)			**29314 01** 1K0 501 541 C
ALL TYPES				
Lagerung, Spurstange / Mounting, track rod	(13)			**29921 01** 1K0 505 543 A
ALL TYPES				

GOLF V Variant (1K5) 06.07 -

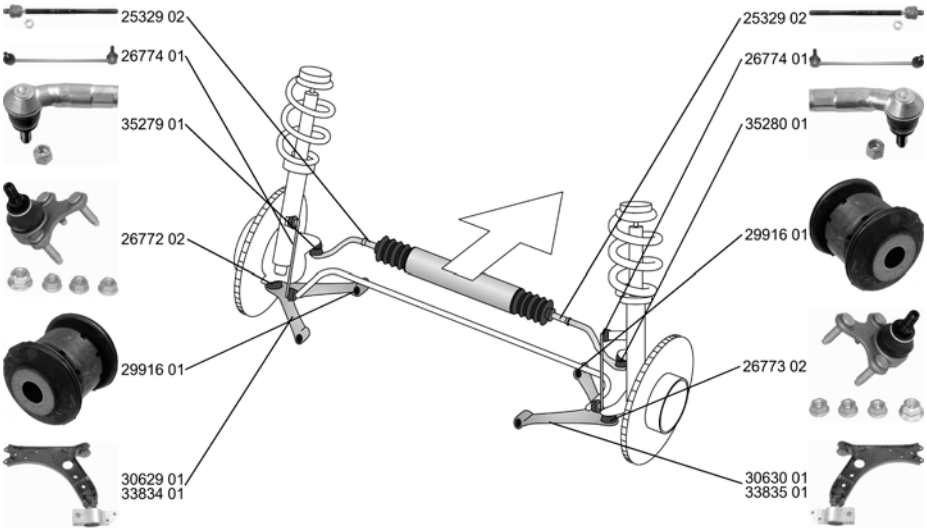

Spurstangenkopf / Tie Rod End Gewindemaß 1 / Thread Measurement 1: M16x1,5 Gewindemaß 2 / Thread Measurement 2: M12x1,5	(28) (64) (65)			**35279 01** 1K0 423 811 J
ALL TYPES		für Fahrzeuge mit elektrischer Servolenkung / For vehicles with electric power steering	(143)	
Spurstangenkopf / Tie Rod End Gewindemaß 1 / Thread Measurement 1: M16x1,5 Gewindemaß 2 / Thread Measurement 2: M12x1,5	(28) (64) (65)			**35280 01** 1K0 423 812 J
ALL TYPES		für Fahrzeuge mit elektrischer Servolenkung / For vehicles with electric power steering	(143)	
Axialgelenk, Spurstange / Tie Rod Axle Joint mit Rechtsgewinde / with right-hand thread Gewindemaß / Thread Size: M16x1,5	(5) (206) (63)			**25329 02** 1K0 423 810 A
ALL TYPES		für Fahrzeuge mit elektrischer Servolenkung / For vehicles with electric power steering	(143)	

VOLKSWAGEN

GOLF V Variant (1K5) 06.07 -

Faltenbalg, Lenkung / Bellow, steering Innendurchmesser 1 [mm] / Inner Diameter 1 [mm]: 15,5 Innendurchmesser 2 [mm] / Inner Diameter 2 [mm]: 49,5 ALL TYPES	(7) (72) (73)	für Fahrzeuge mit elektrischer Servolenkung / For vehicles with electric power steering	(143)	**33739 01** **1K0 423 831 A**	
Lenker, Radaufhängung / Track Control Arm Querlenker / Control Arm ALL TYPES	(15) (96)			**30629 01** **1K0 407 151 AA** 29916 01	
Lenker, Radaufhängung / Track Control Arm Querlenker / Control Arm ALL TYPES	(15) (96)			**30630 01** **1K0 407 152 AA** 29916 01	
Lenker, Radaufhängung / Track Control Arm Querlenker / Control Arm ALL TYPES	(15) (96)	für Fahrzeuge mit Xenon-Licht / For vehicles with Xenon light	(140)	**33834 01** **1K0 407 151 AC** 29916 01	
Lenker, Radaufhängung / Track Control Arm Querlenker / Control Arm ALL TYPES	(15) (96)	für Fahrzeuge mit Xenon-Licht / For vehicles with Xenon light	(140)	**33835 01** **1K0 407 152 AC** 29916 01	
Trag-/Führungsgelenk / Ball Joint ALL TYPES	(32)			**26772 02** **1K0 407 365 C**	
Trag-/Führungsgelenk / Ball Joint ALL TYPES	(32)			**26773 02** **1K0 407 366 C**	
Lagerung, Lenker / Control Arm-/Trailing Arm Bush für Querlenker / For control arm ALL TYPES	(11) (180)	(x2)		**29916 01** **1K0 407 182**	
Lagerung, Lenker / Control Arm-/Trailing Arm Bush für Querlenker / For control arm ALL TYPES	(11) (180)			**34762 01** **1K0 199 231 J** 34559 01	
Lagerung, Lenker / Control Arm-/Trailing Arm Bush für Querlenker / For control arm ALL TYPES	(11) (180)			**34763 01** **1K0 199 232 J** 34559 01	

ZF Friedrichshafen AG | ZF Services | Obere Weiden 12 | 97424 Schweinfurt | Germany | info.zf-services@zf.com | www.zf.com

GOLF V Variant (1K5) 06.07 -

	Stange/Strebe, Stabilisator / Link Stabiliser Pendelstange / Suspension Rod ALL TYPES	(31) (95)			**26774 01** 1K0 411 315 K
	Lagerung, Lenker / Control Arm-/Trailing Arm Bush für Querlenker / For control arm ALL TYPES	(11) (180)			**27306 01** 1K0 505 553 A
	Lagerung, Lenker / Control Arm-/Trailing Arm Bush für Querlenker / For control arm ALL TYPES	(11) (180)			**29917 01** 1K0 505 171 C
	Lagerung, Lenker / Control Arm-/Trailing Arm Bush für Querlenker / For control arm ALL TYPES	(11) (180)			**29918 01** 1K0 505 203 A
	Lagerung, Lenker / Control Arm-/Trailing Arm Bush für Querlenker / For control arm ALL TYPES	(11) (180)			**29919 01** 1K0 505 279 A
	Lagerung, Lenker / Control Arm-/Trailing Arm Bush für Längslenker / For drag link ALL TYPES	(11) (176)			**29920 01** 1K0 505 541 C
	Stange/Strebe, Stabilisator / Link Stabiliser Pendelstange / Suspension Rod mit Zubehör / With accessories ALL TYPES	(31) (95) (209)			**26775 02** 1K0 505 465 K
	Lagerung, Spurstange / Mounting, track rod ALL TYPES	(13)			**29314 01** 1K0 501 541 C
	Lagerung, Spurstange / Mounting, track rod ALL TYPES	(13)			**29921 01** 1K0 505 543 A

VOLKSWAGEN

GOLF VI (5K1) 10.08 -

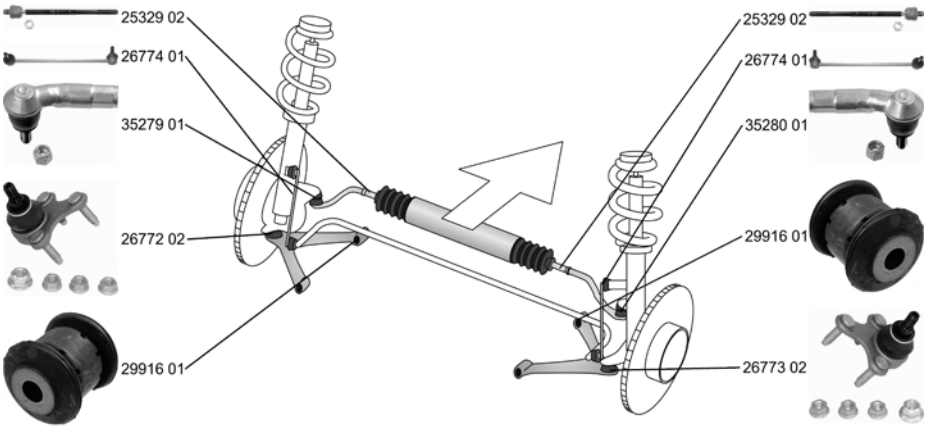

Spurstangenkopf / Tie Rod End Gewindemaß 1 / Thread Measurement 1: M16x1,5 Gewindemaß 2 / Thread Measurement 2: M12x1,5 ALL TYPES	(28) (64) (65)		für Fahrzeuge mit elektrischer Servolenkung / For vehicles with electric power steering	(143)	**35279 01** 1K0 423 811 J
Spurstangenkopf / Tie Rod End Gewindemaß 1 / Thread Measurement 1: M16x1,5 Gewindemaß 2 / Thread Measurement 2: M12x1,5 ALL TYPES	(28) (64) (65)		für Fahrzeuge mit elektrischer Servolenkung / For vehicles with electric power steering	(143)	**35280 01** 1K0 423 812 J
Axialgelenk, Spurstange / Tie Rod Axle Joint mit Rechtsgewinde / with right-hand thread Gewindemaß / Thread Size: M16x1,5 ALL TYPES	(5) (206) (63)		für Fahrzeuge mit elektrischer Servolenkung / For vehicles with electric power steering	(143)	**25329 02** 1K0 423 810 A
Faltenbalg, Lenkung / Bellow, steering Innendurchmesser 1 [mm] / Inner Diameter 1 [mm]: 15,5 Innendurchmesser 2 [mm] / Inner Diameter 2 [mm]: 49,5 ALL TYPES	(7) (72) (73)		für Fahrzeuge mit elektrischer Servolenkung / For vehicles with electric power steering	(143)	**33739 01** 1K0 423 831 A
Trag-/Führungsgelenk / Ball Joint ALL TYPES	(32)				**26772 02** 1K0 407 365 C
Trag-/Führungsgelenk / Ball Joint ALL TYPES	(32)				**26773 02** 1K0 407 366 C
Lagerung, Lenker / Control Arm-/Trailing Arm Bush für Querlenker / For control arm ALL TYPES	(11) (180)	(x2)			**29916 01** 1K0 407 182
Lagerung, Lenker / Control Arm-/Trailing Arm Bush für Querlenker / For control arm ALL TYPES	(11) (180)				**34762 01** 1K0 199 231 J 34559 01

	Lagerung, Lenker / Control Arm-/Trailing Arm Bush für Querlenker / For control arm ALL TYPES	(11) (180)				**34763 01** **1K0 199 232 J** 34559 01
	Stange/Strebe, Stabilisator / Link Stabiliser Pendelstange / Suspension Rod ALL TYPES	(31) (95)				**26774 01** **1K0 411 315 K**
	Lagerung, Lenker / Control Arm-/Trailing Arm Bush für Querlenker / For control arm ALL TYPES	(11) (180)				**27306 01** **1K0 505 553 A**
	Lagerung, Lenker / Control Arm-/Trailing Arm Bush für Querlenker / For control arm ALL TYPES	(11) (180)				**29917 01** **1K0 505 171 C**
	Lagerung, Lenker / Control Arm-/Trailing Arm Bush für Querlenker / For control arm ALL TYPES	(11) (180)				**29918 01** **1K0 505 203 A**
	Lagerung, Lenker / Control Arm-/Trailing Arm Bush für Querlenker / For control arm ALL TYPES	(11) (180)				**29919 01** **1K0 505 279 A**
	Lagerung, Lenker / Control Arm-/Trailing Arm Bush für Längslenker / For drag link ALL TYPES	(11) (176)				**29920 01** **1K0 505 541 C**
	Stange/Strebe, Stabilisator / Link Stabiliser Pendelstange / Suspension Rod mit Zubehör / With accessories ALL TYPES	(31) (95) (209)				**26775 02** **1K0 505 465 K**
	Stabilisatorlager / Anti-roll Bar Bush Kit mit Schelle / with clamp ALL TYPES	(29) (207)	nur paarweise austauschen / Replace in pairs only Durchmesser Stabilisator [mm] / Stabilizer Diameter [mm]:20,7 für PR-Nummer / For PR number:0BE	(223) (53) (178)		**34717 01** **1K0 511 327 AR**
	Lagerung, Spurstange / Mounting, track rod ALL TYPES	(13)				**29314 01** **1K0 501 541 C**

VOLKSWAGEN

GOLF VI (5K1) 10.08 -

	Lagerung, Spurstange / Mounting, track rod ALL TYPES	(13)			**29921 01** **1K0 505 543 A**

GOLF VI Variant (AJ5) 07.09 -

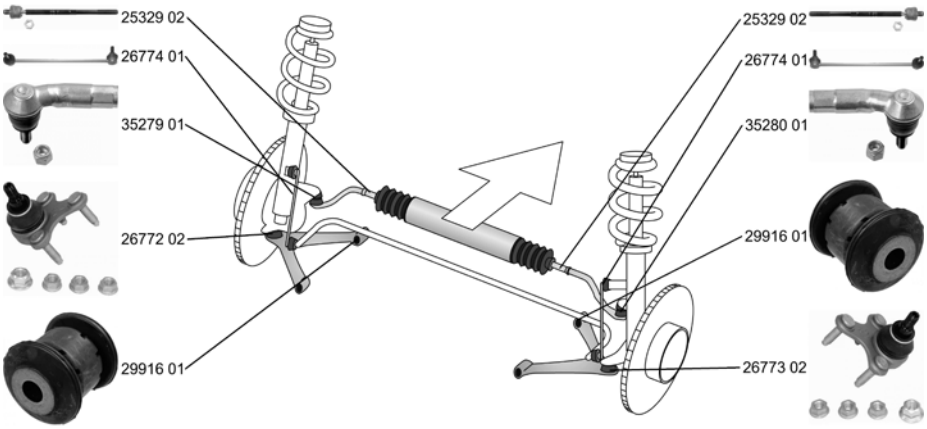

	Spurstangenkopf / Tie Rod End Gewindemaß 1 / Thread Measurement 1: M16x1,5 Gewindemaß 2 / Thread Measurement 2: M12x1,5 ALL TYPES	(28) (64) (65)			**35279 01** **1K0 423 811 J**
			für Fahrzeuge mit elektrischer Servolenkung / For vehicles with electric power steering	(143)	
	Spurstangenkopf / Tie Rod End Gewindemaß 1 / Thread Measurement 1: M16x1,5 Gewindemaß 2 / Thread Measurement 2: M12x1,5 ALL TYPES	(28) (64) (65)			**35280 01** **1K0 423 812 J**
			für Fahrzeuge mit elektrischer Servolenkung / For vehicles with electric power steering	(143)	
	Axialgelenk, Spurstange / Tie Rod Axle Joint mit Rechtsgewinde / with right-hand thread Gewindemaß / Thread Size: M16x1,5 ALL TYPES	(5) (206) (63)			**25329 02** **1K0 423 810 A**
			für Fahrzeuge mit elektrischer Servolenkung / For vehicles with electric power steering	(143)	
	Faltenbalg, Lenkung / Bellow, steering Innendurchmesser 1 [mm] / Inner Diameter 1 [mm]: 15,5 Innendurchmesser 2 [mm] / Inner Diameter 2 [mm]: 49,5 ALL TYPES	(7) (72) (73)			**33739 01** **1K0 423 831 A**
			für Fahrzeuge mit elektrischer Servolenkung / For vehicles with electric power steering	(143)	
	Trag-/Führungsgelenk / Ball Joint ALL TYPES	(32)			**26772 02** **1K0 407 365 C**
	Trag-/Führungsgelenk / Ball Joint ALL TYPES	(32)			**26773 02** **1K0 407 366 C**

VOLKSWAGEN

GOLF VI Variant (AJ5) 07.09 -

	Lagerung, Lenker / Control Arm-/Trailing Arm Bush für Querlenker / For control arm ALL TYPES	(11) (180)	(x2)		**29916 01** **1K0 407 182**
	Lagerung, Lenker / Control Arm-/Trailing Arm Bush für Querlenker / For control arm ALL TYPES	(11) (180)			**34762 01** **1K0 199 231 J** 34559 01
	Lagerung, Lenker / Control Arm-/Trailing Arm Bush für Querlenker / For control arm ALL TYPES	(11) (180)			**34763 01** **1K0 199 232 J** 34559 01
	Stange/Strebe, Stabilisator / Link Stabiliser Pendelstange / Suspension Rod ALL TYPES	(31) (95)			**26774 01** **1K0 411 315 K**
	Lagerung, Lenker / Control Arm-/Trailing Arm Bush für Querlenker / For control arm ALL TYPES	(11) (180)			**27306 01** **1K0 505 553 A**
	Lagerung, Lenker / Control Arm-/Trailing Arm Bush für Querlenker / For control arm ALL TYPES	(11) (180)			**29917 01** **1K0 505 171 C**
	Lagerung, Lenker / Control Arm-/Trailing Arm Bush für Querlenker / For control arm ALL TYPES	(11) (180)			**29918 01** **1K0 505 203 A**
	Lagerung, Lenker / Control Arm-/Trailing Arm Bush für Querlenker / For control arm ALL TYPES	(11) (180)			**29919 01** **1K0 505 279 A**
	Lagerung, Lenker / Control Arm-/Trailing Arm Bush für Längslenker / For drag link ALL TYPES	(11) (176)			**29920 01** **1K0 505 541 C**
	Stange/Strebe, Stabilisator / Link Stabiliser Pendelstange / Suspension Rod mit Zubehör / With accessories ALL TYPES	(31) (95) (209)			**26775 02** **1K0 505 465 K**

VOLKSWAGEN

GOLF VI Variant (AJ5) 07.09 -

	Lagerung, Spurstange / Mounting, track rod ALL TYPES	(13)			**29314 01** 1K0 501 541 C	
	Lagerung, Spurstange / Mounting, track rod ALL TYPES	(13)			**29921 01** 1K0 505 543 A	

GOLF PLUS (5M1, 521) 01.05 -

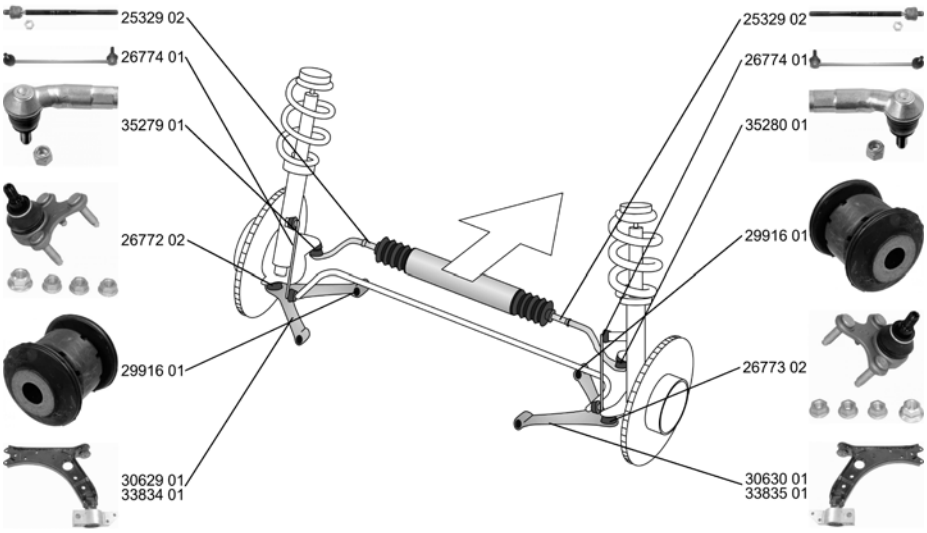

	Spurstangenkopf / Tie Rod End Gewindemaß 1 / Thread Measurement 1: M16x1,5 Gewindemaß 2 / Thread Measurement 2: M12x1,5 ALL TYPES	(28) (64) (65)		für Fahrzeuge mit elektrischer Servolenkung / For vehicles with electric power steering	(143)	**35279 01** 1K0 423 811 J
	Spurstangenkopf / Tie Rod End Gewindemaß 1 / Thread Measurement 1: M16x1,5 Gewindemaß 2 / Thread Measurement 2: M12x1,5 ALL TYPES	(28) (64) (65)		für Fahrzeuge mit elektrischer Servolenkung / For vehicles with electric power steering	(143)	**35280 01** 1K0 423 812 J
	Axialgelenk, Spurstange / Tie Rod Axle Joint mit Rechtsgewinde / with right-hand thread Gewindemaß / Thread Size: M16x1,5 ALL TYPES	(5) (206) (63)		für Fahrzeuge mit elektrischer Servolenkung / For vehicles with electric power steering	(143)	**25329 02** 1K0 423 810 A
	Faltenbalg, Lenkung / Bellow, steering Innendurchmesser 1 [mm] / Inner Diameter 1 [mm]: 15,5 Innendurchmesser 2 [mm] / Inner Diameter 2 [mm]: 49,5 ALL TYPES	(7) (72) (73)		für Fahrzeuge mit elektrischer Servolenkung / For vehicles with electric power steering	(143)	**33739 01** 1K0 423 831 A

VOLKSWAGEN

GOLF PLUS (5M1, 521) 01.05 -

Lenker, Radaufhängung / Track Control Arm
Querlenker / Control Arm

(15) (96)

30629 01 **1K0 407 151 AA**
29916 01

1.4 16V	01.05 - .	für Fahrzeuge ohne Xenon-Licht / For vehicles without Xenon light ->Chass. 1K-6-590 000	(165)
1.4 16V, 59 kW	05.06 -		
1.4 FSI	07.05 -		
1.6, 75 kW	05.05 -		
1.6 FSI	01.05 - 05.08	für Fahrzeuge mit Xenon-Licht / For vehicles with Xenon light	(140)
2.0 FSI	05.05 - 06.08		
1.9 TDI, 66 kW	05.05 - 12.08	für Fahrzeuge ohne Xenon-Licht / For vehicles without Xenon light Chass. 1K-6-590 001 - Chass. 1K-9-855 000	(165)
1.9 TDI, 77 kW	01.05 - 01.09		
1.4 TSI, 90 kW	06.07 -	->Chass. 1K-9-855 000	
1.4 TSI	05.06 - 06.08		
1.4 TSI, 118 kW	06.08 -		
1.4 TSI, 125 kW	05.06 - 06.08		
1.6 MultiFuel	11.07 -		

Lenker, Radaufhängung / Track Control Arm
Querlenker / Control Arm

(15) (96)

30630 01 **1K0 407 152 AA**
29916 01

1.4 16V	01.05 - .	für Fahrzeuge ohne Xenon-Licht / For vehicles without Xenon light ->Chass. 1K-6-590 000	(165)
1.4 16V, 59 kW	05.06 -		
1.4 FSI	07.05 -		
1.6, 75 kW	05.05 -		
1.6 FSI	01.05 - 05.08	für Fahrzeuge mit Xenon-Licht / For vehicles with Xenon light	(140)
2.0 FSI	05.05 - 06.08		
1.9 TDI, 66 kW	05.05 - 12.08	für Fahrzeuge ohne Xenon-Licht / For vehicles without Xenon light Chass. 1K-6-590 001 - Chass. 1K-9-855 000	(165)
1.9 TDI, 77 kW	01.05 - 01.09		
1.4 TSI, 90 kW	06.07 -	->Chass. 1K-9-855 000	
1.4 TSI	05.06 - 06.08		
1.4 TSI, 118 kW	06.08 -		
1.4 TSI, 125 kW	05.06 - 06.08		
1.6 MultiFuel	11.07 -		

Lenker, Radaufhängung / Track Control Arm
Querlenker / Control Arm

(15) (96)

33834 01 **1K0 407 151 AC**
29916 01

1.4 16V	01.05 - .	für Fahrzeuge mit Xenon-Licht / For vehicles with Xenon light ->Chass. 1K-6-590 000	(140)
1.4 16V, 59 kW	05.06 -		
1.4 FSI	07.05 -		
1.6, 75 kW	05.05 -		
1.6 FSI	01.05 - 05.08		
2.0 FSI	05.05 - 06.08		
1.9 TDI, 66 kW	05.05 - 12.08		
1.9 TDI, 77 kW	01.05 - 01.09		
2.0 TDI, 96 kW	05.05 - 05.07	->Chass. 1K-9-855 000	
2.0 TDI, 100 kW	05.05 -		
2.0 TDI, 103 kW	12.05 - 05.09		
2.0 TDI 16V	01.05 -		

Lenker, Radaufhängung / Track Control Arm
Querlenker / Control Arm

(15) (96)

33835 01 **1K0 407 152 AC**
29916 01

1.4 16V	01.05 - .	für Fahrzeuge mit Xenon-Licht / For vehicles with Xenon light ->Chass. 1K-6-590 000	(140)
1.4 16V, 59 kW	05.06 -		
1.4 FSI	07.05 -		
1.6, 75 kW	05.05 -		
1.6 FSI	01.05 - 05.08		
2.0 FSI	05.05 - 06.08		
1.9 TDI, 66 kW	05.05 - 12.08		
1.9 TDI, 77 kW	01.05 - 01.09		
2.0 TDI, 96 kW	05.05 - 05.07	->Chass. 1K-9-855 000	
2.0 TDI, 100 kW	05.05 -		
2.0 TDI, 103 kW	12.05 - 05.09		
2.0 TDI 16V	01.05 -		

Trag-/Führungsgelenk / Ball Joint
ALL TYPES

(32)

26772 02 **1K0 407 365 C**

Trag-/Führungsgelenk / Ball Joint
ALL TYPES

(32)

26773 02 **1K0 407 366 C**

VOLKSWAGEN

GOLF PLUS (5M1, 521) 01.05 -

	Lagerung, Lenker / Control Arm-/Trailing Arm Bush für Querlenker / For control arm ALL TYPES	(11) (180)	(x2)		**29916 01** **1K0 407 182**
	Lagerung, Lenker / Control Arm-/Trailing Arm Bush für Querlenker / For control arm ALL TYPES	(11) (180)			**34762 01** **1K0 199 231 J** 34559 01
	Lagerung, Lenker / Control Arm-/Trailing Arm Bush für Querlenker / For control arm ALL TYPES	(11) (180)			**34763 01** **1K0 199 232 J** 34559 01
	Stange/Strebe, Stabilisator / Link Stabiliser Pendelstange / Suspension Rod ALL TYPES	(31) (95)			**26774 01** **1K0 411 315 K**
	Lagerung, Lenker / Control Arm-/Trailing Arm Bush für Querlenker / For control arm ALL TYPES	(11) (180)			**27306 01** **1K0 505 553 A**
	Lagerung, Lenker / Control Arm-/Trailing Arm Bush für Querlenker / For control arm ALL TYPES	(11) (180)			**29917 01** **1K0 505 171 C**
	Lagerung, Lenker / Control Arm-/Trailing Arm Bush für Querlenker / For control arm ALL TYPES	(11) (180)			**29918 01** **1K0 505 203 A**
	Lagerung, Lenker / Control Arm-/Trailing Arm Bush für Querlenker / For control arm ALL TYPES	(11) (180)			**29919 01** **1K0 505 279 A**
	Lagerung, Lenker / Control Arm-/Trailing Arm Bush für Längslenker / For drag link ALL TYPES	(11) (176)			**29920 01** **1K0 505 541 C**
	Stange/Strebe, Stabilisator / Link Stabiliser Pendelstange / Suspension Rod mit Zubehör / With accessories ALL TYPES	(31) (95) (209)			**26775 02** **1K0 505 465 K**

GOLF PLUS (5M1, 521) 01.05 -

	Stabilisatorlager / Anti-roll Bar Bush Kit mit Schelle / with clamp	(29) (207)			**34717 01** 1K0 511 327 AR
	ALL TYPES		nur paarweise austauschen / Replace in pairs only Durchmesser Stabilisator [mm] / Stabilizer Diameter [mm]:20,7 für PR-Nummer / For PR number:0BE	(223) (53) (178)	
	Lagerung, Spurstange / Mounting, track rod	(13)			**29314 01** 1K0 501 541 C
	ALL TYPES				
	Lagerung, Spurstange / Mounting, track rod	(13)			**29921 01** 1K0 505 543 A
	ALL TYPES				

JETTA II (19E, 1G2) 01.84 - 12.92

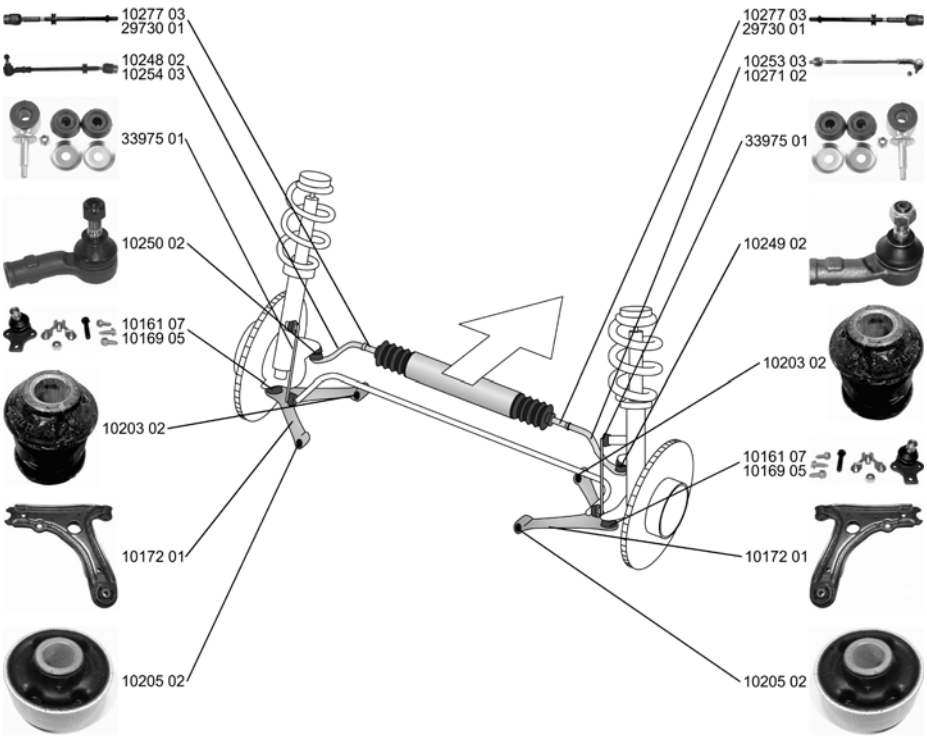

	Spurstange / Rod Assembly mit Zubehör / With accessories	(27) (209)			**10248 02** 191 419 803 10250 02
	ALL TYPES				
	Spurstange / Rod Assembly hängend / Suspended für / for: TRW Rohrdurchmesser am Sitz für Faltenbalg 12,7 mm (TRW-Lenkung) / Tube diameter at bellows seating 12,7 mm (TRW-steering)	(27) (193) (116) (100)			**10253 03** 191 422 804 A 10249 02 29730 01
	ALL TYPES				

VOLKSWAGEN

JETTA II (19E, 1G2) 01.84 - 12.92

Spurstange / Rod Assembly hängend / Suspended für / for: TRW Rohr-Ø [mm] / Pipe Ø [mm]: 14 Achsausführung / Axle Version: TRW Rohrdurchmesser am Sitz für Faltenbalg 12,7 mm (TRW-Lenkung) / Tube diameter at bellows seating 12,7 mm (TRW-steering)	(27) (193) (116) (99) (36) (100)			**10254 03** 191 422 803 A 29730 01 10250 01
ALL TYPES				
Spurstange / Rod Assembly mit Zubehör / With accessories	(27) (209)			**10271 02** 191 419 804 10249 01
ALL TYPES				
Spurstangenkopf / Tie Rod End hängend / Suspended Konusmaß [mm] / Cone Size [mm]: 14 Innengewinde [mm] / Inner Thread [mm]: M14x1,5 mit Rechtsgewinde / with right-hand thread mit Zubehör / With accessories Gewindemaß / Thread Size: M14x1,5	(28) (193) (77) (75) (206) (209) (63)			**10249 02** 191 419 812
ALL TYPES				
Spurstangenkopf / Tie Rod End hängend / Suspended Konusmaß [mm] / Cone Size [mm]: 14 Innengewinde [mm] / Inner Thread [mm]: M14x1,5 mit Rechtsgewinde / with right-hand thread mit Zubehör / With accessories Gewindemaß / Thread Size: M14x1,5	(28) (193) (77) (75) (206) (209) (63)			**10250 02** 191 419 811
ALL TYPES				
Axialgelenk, Spurstange / Tie Rod Axle Joint für / for: ZF Gewindemaß / Thread Size: M22x1,5 mit Rechtsgewinde / with right-hand thread für OE-Nummer / For OE number 025 390 049 617 LH Achsausführung / Axle Version: ZF	(5) (116) (63) (206) (177) (36)			**10277 03** 191 419 807 A
ALL TYPES				
Axialgelenk, Spurstange / Tie Rod Axle Joint mit Rechtsgewinde / with right-hand thread Gewindemaß 1 / Thread Measurement 1: M12x1,5 Gewindemaß 2 / Thread Measurement 2: M14x1,5 für / for: TRW	(5) (206) (64) (65) (116)			**29730 01** 191 422 807 A
ALL TYPES				
Faltenbalg, Lenkung / Bellow, steering Innendurchmesser 1 [mm] / Inner Diameter 1 [mm]: 10 Innendurchmesser 2 [mm] / Inner Diameter 2 [mm]: 41	(7) (72) (73)			**30111 01** 1H0 422 831 B
ALL TYPES		für Lenkgetriebehersteller / For steering gear manufacturer:TRW	(173)	
Faltenbalg, Lenkung / Bellow, steering Innendurchmesser 1 [mm] / Inner Diameter 1 [mm]: 25 Innendurchmesser 2 [mm] / Inner Diameter 2 [mm]: 41	(7) (72) (73)			**30112 01** 191 419 831
ALL TYPES				

VOLKSWAGEN

JETTA II (19E, 1G2) 01.84 - 12.92

Faltenbalg, Lenkung / Bellow, steering Innendurchmesser 1 [mm] / Inner Diameter 1 [mm]: 13 Innendurchmesser 2 [mm] / Inner Diameter 2 [mm]: 45		(7) (72) (73)			**30126 01** 357 422 831 B
1.3 KAT	06.87 - 12.91		für / for:ZF Chass. 1G-L-000001->	(116)	
1.6, 51 kW	10.86 - 10.91				
1.6, 53 kW	03.86 - 10.91				
1.8, 62 kW	08.86 - 01.90				
1.8, 66 kW	08.84 - 10.91				
1.8 KAT, 66 kW	08.87 - 10.91				
1.8 KAT, 79 kW	01.87 - 10.91				
1.8 16V, 95 kW	08.86 - 10.91				
2.0	08.89 - 07.92				
1.6 D	01.84 - 10.91				
1.6 TD, 51 kW	01.84 - 10.91				
1.6 TD, 59 kW	04.89 - 10.91				
1.6 TD, 44 kW	01.90 - 10.91		für / for:ZF	(116)	
Lenker, Radaufhängung / Track Control Arm Querlenker / Control Arm ohne Trag-/Führungsgelenk / Without ball joint mit Gummilager / with rubber mounting nur in Verbindung mit / Only in connection with: 10169 nur in Verbindung mit / Only in connection with: 10161		(15) (96) (230) (200) (222) (222)			**10172 01** 191 407 151 B
ALL TYPES					
Reparatursatz, Lenker / Repair Kit, link mit Montagehülsen / with mounting sleeve für Querlenker / For control arm		(22) (205) (180)	(x2)		**25352 01** 191 407 181 E
ALL TYPES					
Reparatursatz,Trag-/Führungsgelenk **Repair Kit, ball joint** mit Zubehör / With accessories für OE-Nummer / For OE number 191 407 151 B		(25) (209) (177)			**10161 07** 357 407 365
1.3 KAT	06.87 - 12.91		08.1987->Chass. 19-J-000001->		
1.6	10.86 - 10.91				
1.6, 53 kW	03.86 - 10.91				
1.6, 55 kW	01.84 - 07.92				
1.8, 62 kW	08.86 - 01.90				
1.8, 66 kW	08.84 - 10.91				
1.8, 70 kW	08.84 - 07.88				
1.8, 77 kW	01.85 - 07.88				
1.8, 79 kW	08.85 - 10.87				
1.8 KAT, 79 kW	01.87 - 10.91				
1.8, 82 kW	01.84 - 10.91				
1.8 16V, 95 kW	08.86 - 10.91				
1.8 16V, 102 kW	06.87 - 12.89				
1.6 D	01.84 - 10.91				
1.6 TD, 51 kW	01.84 - 10.91				
1.8 Syncro, 62 kW	08.87 - 07.88				
1.8 KAT, 66 kW	08.87 - 10.91				
1.8 Syncro, 66 kW	08.87 - 12.88				
1.8 Syncro, 72 kW	08.88 - 07.91				
2.0	08.89 - 07.92				
1.6 TD, 44 kW	01.90 - 10.91				
1.6 TD, 59 kW	04.89 - 10.91				

VOLKSWAGEN

JETTA II (19E, 1G2) 01.84 - 12.92

Reparatursatz,Trag-/Führungsgelenk
Repair Kit, ball joint

(25)

10169 05 — 191 407 365

Aussendurchmesser [mm] / Outer Diameter [mm]: 17 (39)
mit Zubehör / With accessories (209)
mit Befestigungsmaterial / with fastening material (198)

1.3	01.84 - 06.87		
1.3, 43 kW	01.84 - 10.86		
1.7	08.83 - 07.85		
1.3 KAT	06.87 - 12.91		->07.1987
1.6	10.86 - 10.91		->Chass. 19-H-999999
1.6, 53 kW	03.86 - 10.91		
1.6, 55 kW	01.84 - 07.92		
1.8, 62 kW	08.86 - 01.90		
1.8, 66 kW	08.84 - 10.91		
1.8, 70 kW	08.84 - 07.88		
1.8, 77 kW	01.85 - 07.88		
1.8, 79 kW	08.85 - 10.87		
1.8 KAT, 79 kW	01.87 - 10.91		
1.8, 82 kW	01.84 - 10.91		
1.8 16V, 95 kW	08.86 - 10.91		
1.8 16V, 102 kW	06.87 - 12.89		
1.6 D	01.84 - 10.91		
1.6 TD, 51 kW	01.84 - 10.91		

Lagerung, Lenker / Control Arm-/Trailing Arm Bush
für Querlenker / For control arm

(11) (180)

10203 02 — 357 407 182

ALL TYPES

Lagerung, Lenker / Control Arm-/Trailing Arm Bush
für Querlenker / For control arm

(11) (180)

10205 02 — 191 407 181 E

1.3, 40 kW	01.84 - 06.87
1.3 KAT	06.87 - 12.91
1.6, 51 kW	10.86 - 10.91
1.6, 53 kW	03.86 - 10.91
1.6, 55 kW	01.84 - 07.92
1.7	08.83 - 07.85
1.8, 62 kW	08.86 - 01.90
1.8 Syncro, 62 kW	08.87 - 07.88
1.8, 66 kW	08.84 - 10.91
1.8 KAT, 66 kW	08.87 - 10.91
1.8, 70 kW	08.84 - 07.88
1.8, 77 kW	01.85 - 07.88
1.8, 79 kW	08.85 - 10.87
1.8, 82 kW	01.84 - 10.91
2.0	08.89 - 07.92
1.6 D	01.84 - 10.91
1.6 TD, 44 kW	01.90 - 10.91
1.6 TD, 51 kW	01.84 - 10.91
1.6 TD, 59 kW	04.89 - 10.91

Stange/Strebe, Stabilisator / Link Stabiliser
Pendelstange / Suspension Rod

(31) (95)

33975 01 — 191 411 315 B

ALL TYPES

VOLKSWAGEN

JETTA II (19E, 1G2) 01.84 - 12.92

Stabilisatorlager / Anti-roll Bar Bush Kit

(29)

27461 01 — 1H0 411 314

1.3, 40 kW	01.84 - 06.87	Mot. MH Durchmesser Stabilisator [mm] / Stabilizer Diameter [mm]:21,5	(53)
1.6, 51 kW 1.6, 53 kW 1.8, 62 kW 1.8 KAT, 66 kW 1.8 Syncro, 72 kW 1.8, 79 kW 1.8 KAT, 79 kW 1.8 16V, 95 kW 1.8 16V, 102 kW 1.6 TD, 44 kW	10.86 - 10.91 03.86 - 10.91 08.86 - 01.90 08.87 - 10.91 08.88 - 07.91 08.85 - 10.87 01.87 - 10.91 08.86 - 10.91 06.87 - 12.89 01.90 - 10.91	Durchmesser Stabilisator [mm] / Stabilizer Diameter [mm]:21,5	(53)
1.6, 55 kW	01.84 - 07.92	Mot. EZ Durchmesser Stabilisator [mm] / Stabilizer Diameter [mm]:21,5	(53)
1.8, 82 kW	01.84 - 10.91	Mot. PB Durchmesser Stabilisator [mm] / Stabilizer Diameter [mm]:21,5	(53)
1.6 D	01.84 - 10.91	Mot. JP Durchmesser Stabilisator [mm] / Stabilizer Diameter [mm]:21,5	(53)
1.6 TD, 51 kW	01.84 - 10.91	Mot. JR Durchmesser Stabilisator [mm] / Stabilizer Diameter [mm]:21,5	(53)
1.6 TD, 59 kW	04.89 - 10.91	Mot. SB Durchmesser Stabilisator [mm] / Stabilizer Diameter [mm]:21,5	(53)
1.3 KAT	06.87 - 12.91	Mot. NZ Durchmesser Stabilisator [mm] / Stabilizer Diameter [mm]:21,5	(53)
1.8, 66 kW	08.84 - 10.91	Mot. GU Durchmesser Stabilisator [mm] / Stabilizer Diameter [mm]:21,5	(53)

Achskörperlager / Hub Carrier Bush

(1) (x2)

10196 01 — 191 501 541

ALL TYPES ausser/except for :	
1.8 Syncro, 62 kW	08.87 - 07.88
1.8 Syncro, 66 kW	08.87 - 12.88
1.8 Syncro, 72 kW	08.88 - 07.91

Achskörperlagersatz / Axle beam mounting kit

mit Zubehör / With accessories

(2) (209)

27680 01 — 191 501 541

ALL TYPES ausser/except for :	
1.8 Syncro, 62 kW	08.87 - 07.88
1.8 Syncro, 66 kW	08.87 - 12.88
1.8 Syncro, 72 kW	08.88 - 07.91

VOLKSWAGEN

JETTA III (1K2) 08.05 -

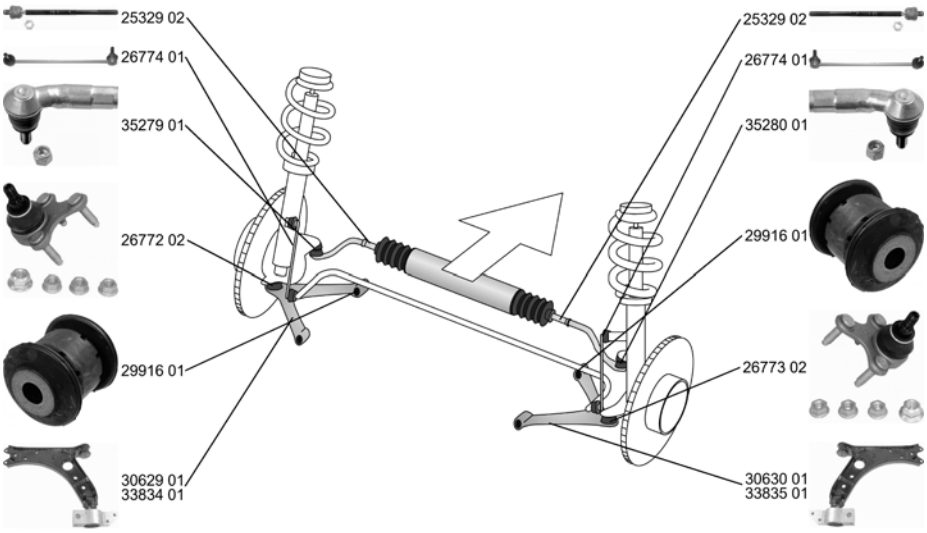

Spurstangenkopf / Tie Rod End Gewindemaß 1 / Thread Measurement 1: M16x1,5 Gewindemaß 2 / Thread Measurement 2: M12x1,5 ALL TYPES	(28) (64) (65)		für Fahrzeuge mit elektrischer Servolenkung / For vehicles with electric power steering	(143)	**35279 01** **1K0 423 811 J**
Spurstangenkopf / Tie Rod End Gewindemaß 1 / Thread Measurement 1: M16x1,5 Gewindemaß 2 / Thread Measurement 2: M12x1,5 ALL TYPES	(28) (64) (65)		für Fahrzeuge mit elektrischer Servolenkung / For vehicles with electric power steering	(143)	**35280 01** **1K0 423 812 J**
Axialgelenk, Spurstange / Tie Rod Axle Joint mit Rechtsgewinde / with right-hand thread Gewindemaß / Thread Size: M16x1,5 ALL TYPES	(5) (206) (63)		für Fahrzeuge mit elektrischer Servolenkung / For vehicles with electric power steering	(143)	**25329 02** **1K0 423 810 A**
Faltenbalg, Lenkung / Bellow, steering Innendurchmesser 1 [mm] / Inner Diameter 1 [mm]: 15,5 Innendurchmesser 2 [mm] / Inner Diameter 2 [mm]: 49,5 ALL TYPES	(7) (72) (73)		für Fahrzeuge mit elektrischer Servolenkung / For vehicles with electric power steering	(143)	**33739 01** **1K0 423 831 A**
Lenker, Radaufhängung / Track Control Arm Querlenker / Control Arm ALL TYPES	(15) (96)				**30629 01** **1K0 407 151 AA** 29916 01
Lenker, Radaufhängung / Track Control Arm Querlenker / Control Arm ALL TYPES	(15) (96)				**30630 01** **1K0 407 152 AA** 29916 01
Lenker, Radaufhängung / Track Control Arm Querlenker / Control Arm ALL TYPES	(15) (96)		für Fahrzeuge mit Xenon-Licht / For vehicles with Xenon light	(140)	**33834 01** **1K0 407 151 AC** 29916 01

VOLKSWAGEN

JETTA III (1K2) 08.05 -

Lenker, Radaufhängung / Track Control Arm Querlenker / Control Arm ALL TYPES	(15) (96)				**33835 01** 1K0 407 152 AC 29916 01
		für Fahrzeuge mit Xenon-Licht / For vehicles with Xenon light	(140)		
Trag-/Führungsgelenk / Ball Joint ALL TYPES	(32)				**26772 02** 1K0 407 365 C
Trag-/Führungsgelenk / Ball Joint ALL TYPES	(32)				**26773 02** 1K0 407 366 C
Lagerung, Lenker / Control Arm-/Trailing Arm Bush für Querlenker / For control arm ALL TYPES	(11) (180)	(x2)			**29916 01** 1K0 407 182
Lagerung, Lenker / Control Arm-/Trailing Arm Bush für Querlenker / For control arm ALL TYPES	(11) (180)				**34762 01** 1K0 199 231 J 34559 01
Lagerung, Lenker / Control Arm-/Trailing Arm Bush für Querlenker / For control arm ALL TYPES	(11) (180)				**34763 01** 1K0 199 232 J 34559 01
Stange/Strebe, Stabilisator / Link Stabiliser Pendelstange / Suspension Rod ALL TYPES	(31) (95)				**26774 01** 1K0 411 315 K
Lagerung, Lenker / Control Arm-/Trailing Arm Bush für Querlenker / For control arm ALL TYPES	(11) (180)				**29917 01** 1K0 505 171 C
Lagerung, Lenker / Control Arm-/Trailing Arm Bush für Querlenker / For control arm ALL TYPES	(11) (180)				**29918 01** 1K0 505 203 A
Lagerung, Lenker / Control Arm-/Trailing Arm Bush für Querlenker / For control arm ALL TYPES	(11) (180)				**29919 01** 1K0 505 279 A

VOLKSWAGEN

JETTA III (1K2) 08.05 -

Lagerung, Lenker / Control Arm-/Trailing Arm Bush — (11) (176)
für Längslenker / For drag link
ALL TYPES
29920 01 — 1K0 505 541 C

Stange/Strebe, Stabilisator / Link Stabiliser — (31) (95) (209)
Pendelstange / Suspension Rod
mit Zubehör / With accessories
ALL TYPES
26775 02 — 1K0 505 465 K

Lagerung, Spurstange / Mounting, track rod — (13)
ALL TYPES
29314 01 — 1K0 501 541 C

Lagerung, Spurstange / Mounting, track rod — (13)
ALL TYPES
29921 01 — 1K0 505 543 A

KAEFER 04.49 - 08.03

Spurstange / Rod Assembly — (27) (77) (99)
Konusmaß [mm] / Cone Size [mm]: 14
Rohr-Ø [mm] / Pipe Ø [mm]: 18
10267 01 — 133 419 804 A

1303 1.6 (13)	08.72 - 12.79	Chass. 135-2000-001 - Chass. 159-2050-000

Spurstange / Rod Assembly — (27) (77) (99) (209)
Konusmaß [mm] / Cone Size [mm]: 14
Rohr-Ø [mm] / Pipe Ø [mm]: 18
mit Zubehör / With accessories
13777 02 — 133 415 801

1303 1.2 (13)	07.72 - 02.76	->Chass. 134 2999 000
1303 1.3 (13)	08.72 - 07.75	
1303 1.6 (13)	08.72 - 12.79	
1303 LS,S 1.6 (13)	08.72 - 12.79	
1302 1.2 (11)	08.69 - 08.72	
1302 1.6 (11)	01.70 - 08.72	

Spurstangenkopf / Tie Rod End — (28) (77) (63) (206) (41)
Konusmaß [mm] / Cone Size [mm]: 14
Gewindemaß / Thread Size: M14x1,5
mit Rechtsgewinde / with right-hand thread
Aussengewinde [mm] / Outer Thread [mm]: M14x1,5
10252 04 — 311 415 812 C

1200 1.2 (11)	01.60 - 12.85	Chass. 118 857 240->
1300 1.3	08.65 - 07.70	
1300 1.3 (11), 29 kW	01.65 - 07.70	
1500 1.5 (11)	08.66 - 11.73	08.1968-> Chass. 118 857 240->
1300 1.3 (11), 32 kW	01.70 - 01.73	
1302 1.2 (11)	08.69 - 08.72	
1302 1.3	08.70 - 07.75	
1302 1.3 (11)	08.70 - 08.72	
1302 1.6	07.71 - 07.74	
1302 1.6 (11)	01.70 - 08.72	
1303 1.2 (13)	07.72 - 02.76	
1303 1.3 (13)	08.72 - 07.75	
1303 1.6 (13)	08.72 - 12.79	
1303 LS,S 1.6 (13)	08.72 - 12.79	
1500 1.6	07.70 - 01.73	
1600 (Mexico)	05.73 - 09.92	
1600 i (Mexico)	10.92 - 07.03	

VOLKSWAGEN

KAEFER 04.49 - 08.03

Spurstangenkopf / Tie Rod End

Konusmaß [mm] / Cone Size [mm]: 14
Gewindemaß / Thread Size: M14x1,5
mit Linksgewinde / With left-hand thread
mit Zubehör / With accessories
Aussengewinde [mm] / Outer Thread [mm]: M14x1,5

(28) (77) (63) (204) (209) (41)

10265 02 — **131 415 813 E**

1200 1.2 (11)	01.60 - 12.85		Chass. 118 857 240->
1300 1.3	08.65 - 07.70		
1300 1.3 (11), 29 kW	01.65 - 07.70		
1500 1.5 (11)	08.66 - 11.73		
1300 1.3 (11), 32 kW	01.70 - 01.73		
1302 1.3	08.70 - 07.75		
1302 1.3 (11)	08.70 - 08.72		
1302 1.6	07.71 - 07.74		
1500 1.6	07.70 - 01.73		
1600 (Mexico)	05.73 - 09.92		
1600 i (Mexico)	10.92 - 07.03		

Spurstangenkopf / Tie Rod End

Konusmaß [mm] / Cone Size [mm]: 14
Gewindemaß / Thread Size: M14x1,5
mit Linksgewinde / With left-hand thread
Aussengewinde [mm] / Outer Thread [mm]: M14x1,5

(28) (77) (63) (204) (41)

13789 04 — **311 415 811 C**

1200 1.2 (11)	01.60 - 12.85		Chass. 118 857 240->
1300 1.3	08.65 - 07.70		
1300 1.3 (11), 29 kW	01.65 - 07.70		
1500 1.5 (11)	08.66 - 11.73		
1303 1.6 (13)	08.72 - 12.79		Chass. 133-2000-001 - Chass. 134-2999-000
1302 1.2 (11)	08.69 - 08.72		
1302 1.3	08.70 - 07.75		
1302 1.3 (11)	08.70 - 08.72		
1302 1.6	07.71 - 07.74		
1302 1.6 (11)	01.70 - 08.72		
1303 1.2 (13)	07.72 - 02.76		
1303 1.3 (13)	08.72 - 07.75		
1303 LS,S 1.6 (13)	08.72 - 12.79		
1300 1.3 (11), 32 kW	01.70 - 01.73		
1500 1.6	07.70 - 01.73		
1600 (Mexico)	05.73 - 09.92		
1600 i (Mexico)	10.92 - 07.03		

Trag-/Führungsgelenk / Ball Joint

Durchmesser [mm] / Diameter [mm]: 38,3

(32) (54)

10167 04 — **131 405 361 F**

1200 1.2 (11)	01.60 - 12.85		08.1965->
1300 1.3 (11), 29 kW	01.65 - 07.70		Chass. 160 000 001->
1300 1.3	08.65 - 07.70		
1300 1.3 (11), 32 kW	01.70 - 01.73		
1302 1.6	07.71 - 07.74		
1500 1.5 (11)	08.66 - 11.73		
1500 1.6	07.70 - 01.73		
1600 (Mexico)	05.73 - 09.92		
1600 i (Mexico)	10.92 - 07.03		

Trag-/Führungsgelenk / Ball Joint

Durchmesser [mm] / Diameter [mm]: 37,3

(32) (54)

10168 01 — **133 407 361**

1303 1.3 (13)	08.72 - 07.75		Chass. 133-3200-001->
1303 1.6 (13)	08.72 - 12.79		
1303 LS,S 1.6 (13)	08.72 - 12.79		

Reparatursatz,Trag-/Führungsgelenk
Repair Kit, ball joint

Durchmesser [mm] / Diameter [mm]: 38,3

(25) (54)

10158 03 — **131 405 371 G**

1200 1.2 (11)	01.60 - 12.85		08.1965->
1300 1.3 (11), 29 kW	01.65 - 07.70		Chass. 116 000 001->
1300 1.3	08.65 - 07.70		
1300 1.3 (11), 32 kW	01.70 - 01.73		
1302 1.6	07.71 - 07.74		
1500 1.5 (11)	08.66 - 11.73		
1500 1.6	07.70 - 01.73		
1600 (Mexico)	05.73 - 09.92		
1600 i (Mexico)	10.92 - 07.03		

VOLKSWAGEN

LT 28 I Bus/Familial (281-363) 04.75 - 06.96

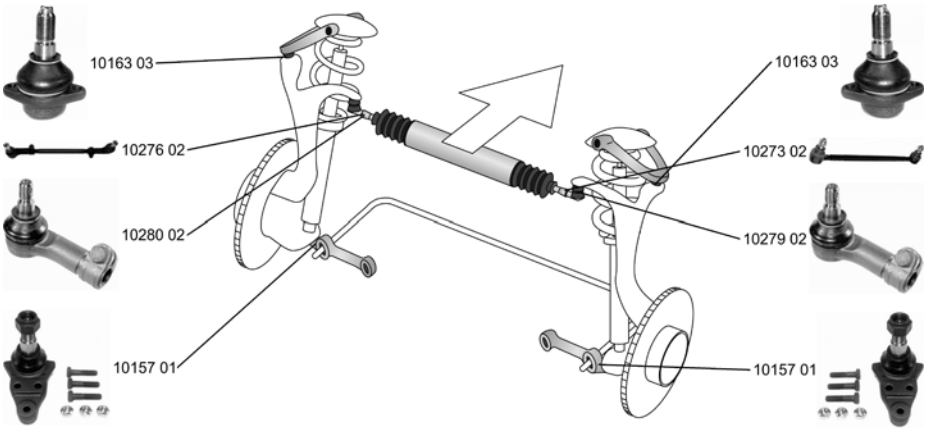

Spurstange / Rod Assembly für Fahrzeuge mit Schraubenfederung / for coil-spring suspension vehicles		(27) (136)			**10247 01** **281 415 303 B**
ALL TYPES					
Spurstange / Rod Assembly für Fahrzeuge mit Schraubenfederung / for coil-spring suspension vehicles		(27) (136)			**10273 02** **281 415 802 A**
ALL TYPES					
Spurstange / Rod Assembly für Fahrzeuge mit Schraubenfederung / for coil-spring suspension vehicles		(27) (136)			**10276 02** **281 415 801 D**
ALL TYPES					
Lenkstange / Centre Rod Assembly längs / Longitudinal Schubstange / Push Rod für Fahrzeuge mit Schraubenfederung / for coil-spring suspension vehicles		(18) (194) (104) (136)			**10281 02** **281 415 701 E**
ALL TYPES					
Spurstangenkopf / Tie Rod End für Fahrzeuge mit Schraubenfederung / for coil-spring suspension vehicles mit Linksgewinde / With left-hand thread		(28) (136) (204)			**10279 02** **281 415 801 D**
2.0 2.4 D, 55 kW	04.75 - 09.83 01.79 - 07.92		Chass. 28-D-004 509->		
2.4 2.4 i 2.4 D, 51 kW 2.4 TD 2.4 TD, 70 kW 2.4 TD, 75 kW	12.82 - 07.92 08.89 - 06.96 08.89 - 06.96 08.89 - 08.92 09.92 - 06.96 12.82 - 07.89				
Spurstangenkopf / Tie Rod End für Fahrzeuge mit Schraubenfederung / for coil-spring suspension vehicles mit Rechtsgewinde / with right-hand thread		(28) (136) (206)			**10280 02** **281 415 801 D**
2.0 2.4 D, 55 kW	04.75 - 09.83 01.79 - 07.92		Chass. 28-D-004 509->		
2.4 2.4 i 2.4 D, 51 kW 2.4 TD 2.4 TD, 70 kW 2.4 TD, 75 kW	12.82 - 07.92 08.89 - 06.96 08.89 - 06.96 08.89 - 08.92 09.92 - 06.96 12.82 - 07.89				
Winkelgelenk, Lenkschubstange / Drag Link End Konusmaß [mm] / Cone Size [mm]: 16 Gewindemaß / Thread Size: M16x1,5 mit Rechtsgewinde / with right-hand thread Aussengewinde [mm] / Outer Thread [mm]: M16x1,5 Schubstange / Push Rod		(33) (77) (63) (206) (41) (104)			**13785 01** **281 415 711 A**
ALL TYPES					

LT 28 I Bus/Familial (281-363) 04.75 - 06.96

	Trag-/Führungsgelenk / Ball Joint mit Zubehör / With accessories ALL TYPES	(32) (209)			**10157 01** 281 407 187 B
	Trag-/Führungsgelenk / Ball Joint ALL TYPES	(32)			**10163 03** 281 407 361
	Lagerung, Lenker / Control Arm-/Trailing Arm Bush für Querlenker / For control arm ALL TYPES	(11) (180)	(x2)		**10208 01** 281 407 179
	Lagerung, Lenker / Control Arm-/Trailing Arm Bush für Querlenker / For control arm ALL TYPES	(11) (180)			**14383 01** 281 407 183 C
	Stabilisatorlager / Anti-roll Bar Bush Kit Innendurchmesser [mm] / Inner Diameter [mm]: 12 ALL TYPES	(29) (74)	(x4)		**16612 01** 291 411 045

LT 28-35 I Kasten/Box/Furgón/Van (281-363) 04.75 - 06.96

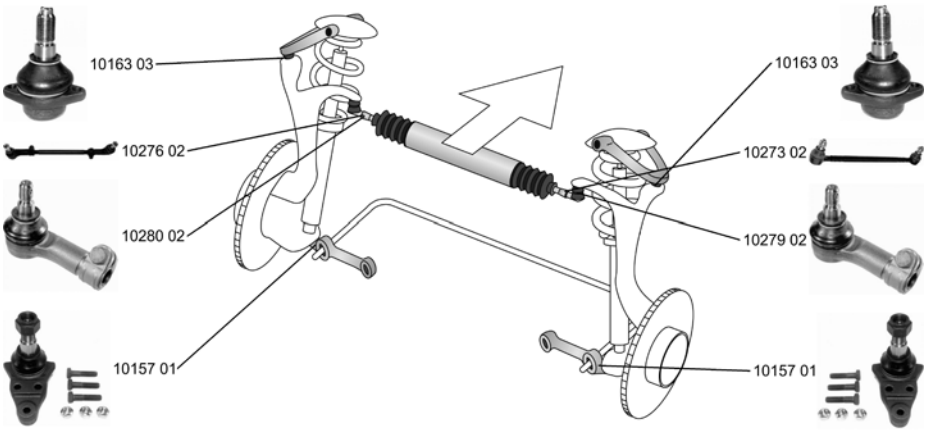

	Spurstange / Rod Assembly für Fahrzeuge mit Schraubenfederung / for coil-spring suspension vehicles ALL TYPES	(27) (136)			**10247 01** 281 415 303 B
	Spurstange / Rod Assembly für Fahrzeuge mit Schraubenfederung / for coil-spring suspension vehicles ALL TYPES	(27) (136)			**10273 02** 281 415 802 A
	Spurstange / Rod Assembly für Fahrzeuge mit Schraubenfederung / for coil-spring suspension vehicles ALL TYPES	(27) (136)			**10276 02** 281 415 801 D

VOLKSWAGEN

LT 28-35 I Kasten/Box/Furgón/Van (281-363) 04.75 - 06.96

Lenkstange / Centre Rod Assembly — (18) (194) (104) (136)
längs / Longitudinal
Schubstange / Push Rod
für Fahrzeuge mit Schraubenfederung / for coil-spring suspension vehicles
ALL TYPES
10281 02 — 281 415 701 E

Spurstangenkopf / Tie Rod End — (28) (136) (204)
für Fahrzeuge mit Schraubenfederung / for coil-spring suspension vehicles
mit Linksgewinde / With left-hand thread

2.0 2.4 D, 55 kW	04.75 - 09.83 01.79 - 07.92	Chass. 28-D-004 509->
2.4 2.4 i 2.4 D, 51 kW 2.4 TD, 68 kW 2.4 TD, 70 kW 2.4 TD Syncro 2.4 TD, 75 kW	12.82 - 07.92 03.94 - 06.96 07.90 - 05.96 08.88 - 08.92 06.92 - 05.96 08.92 - 04.96 02.86 - 08.92	

10279 02 — 281 415 801 D

Spurstangenkopf / Tie Rod End — (28) (136) (206)
für Fahrzeuge mit Schraubenfederung / for coil-spring suspension vehicles
mit Rechtsgewinde / with right-hand thread

2.0 2.4 D, 55 kW	04.75 - 09.83 01.79 - 07.92	Chass. 28-D-004 509->
2.4 2.4 i 2.4 D, 51 kW 2.4 TD, 68 kW 2.4 TD, 70 kW 2.4 TD Syncro 2.4 TD, 75 kW	12.82 - 07.92 03.94 - 06.96 07.90 - 05.96 08.88 - 08.92 06.92 - 05.96 08.92 - 04.96 02.86 - 08.92	

10280 02 — 281 415 801 D

Winkelgelenk, Lenkschubstange / Drag Link End — (33) (77) (63) (206) (41) (104)
Konusmaß [mm] / Cone Size [mm]: 16
Gewindemaß / Thread Size: M16x1,5
mit Rechtsgewinde / with right-hand thread
Aussengewinde [mm] / Outer Thread [mm]: M16x1,5
Schubstange / Push Rod
ALL TYPES
13785 01 — 281 415 711 A

Trag-/Führungsgelenk / Ball Joint — (32) (209)
mit Zubehör / With accessories
ALL TYPES
10157 01 — 281 407 187 B

Trag-/Führungsgelenk / Ball Joint — (32)
ALL TYPES
10163 03 — 281 407 361

Lagerung, Lenker / Control Arm-/Trailing Arm Bush — (11) (180) (x2)
für Querlenker / For control arm
ALL TYPES
10208 01 — 281 407 179

Lagerung, Lenker / Control Arm-/Trailing Arm Bush — (11) (180)
für Querlenker / For control arm
ALL TYPES
14383 01 — 281 407 183 C

LT 28-35 I Kasten/Box/Furgón/Van (281-363) 04.75 - 06.96

	Stabilisatorlager / Anti-roll Bar Bush Kit Innendurchmesser [mm] / Inner Diameter [mm]: 12 ALL TYPES	(29) (74)	(x4)		**16612 01** **291 411 045**

LT 28-35 I Pritsche,Fahrgestell / Flatbed,Chassis Cab (281-363) 04.75 - 06.96

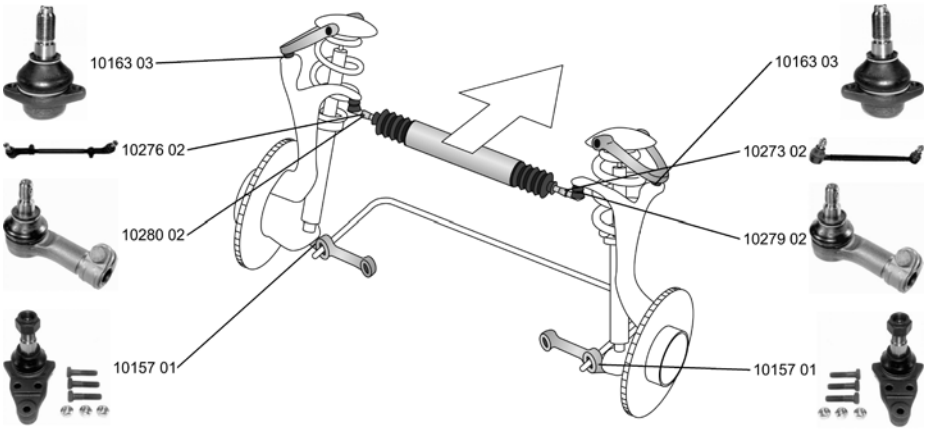

	Spurstange / Rod Assembly für Fahrzeuge mit Schraubenfederung / for coil-spring suspension vehicles ALL TYPES	(27) (136)			**10247 01** **281 415 303 B**
	Spurstange / Rod Assembly für Fahrzeuge mit Schraubenfederung / for coil-spring suspension vehicles ALL TYPES	(27) (136)			**10273 02** **281 415 802 A**
	Spurstange / Rod Assembly für Fahrzeuge mit Schraubenfederung / for coil-spring suspension vehicles ALL TYPES	(27) (136)			**10276 02** **281 415 801 D**
	Lenkstange / Centre Rod Assembly längs / Longitudinal Schubstange / Push Rod für Fahrzeuge mit Schraubenfederung / for coil-spring suspension vehicles ALL TYPES	(18) (194) (104) (136)			**10281 02** **281 415 701 E**
	Spurstangenkopf / Tie Rod End für Fahrzeuge mit Schraubenfederung / for coil-spring suspension vehicles mit Linksgewinde / With left-hand thread	(28) (136) (204)			**10279 02** **281 415 801 D**
	2.0 04.75 - 09.83 2.4 D, 55 kW 12.78 - 02.91		Chass. 28-D-004 509->		
	2.4 12.82 - 07.92 2.4 Syncro, 66 kW 08.91 - 07.92 2.4 i 03.94 - 06.96 2.4 Syncro, 70 kW 08.92 - 07.94 2.4 D, 51 kW 08.90 - 06.96 2.4 D Syncro, 51 kW 08.91 - 07.92 2.4 D, 55 kW 08.91 - 07.92 2.4 D Syncro, 55 kW 08.91 - 07.92 2.4 TD 08.90 - 08.92 2.4 TD, 68 kW 08.88 - 07.89 2.4 TD Syncro, 68 kW 08.91 - 07.92 2.4 TD, 70 kW 08.92 - 06.96 2.4 TD Syncro, 70 kW 08.92 - 04.96 2.4 TD, 75 kW 12.82 - 09.93 2.4 TD Syncro, 75 kW 08.91 - 07.92				

VOLKSWAGEN

LT 28-35 I Pritsche,Fahrgestell / Flatbed,Chassis Cab (281-363) 04.75 - 06.96

Spurstangenkopf / Tie Rod End

für Fahrzeuge mit Schraubenfederung / for coil-spring suspension vehicles
mit Rechtsgewinde / with right-hand thread

(28) (136) (206)

2.0	04.75 - 09.83	Chass. 28-D-004 509->
2.4 D, 55 kW	12.78 - 02.91	
2.4	12.82 - 07.92	
2.4 Syncro, 66 kW	08.91 - 07.92	
2.4 i	03.94 - 06.96	
2.4 Syncro, 70 kW	08.92 - 07.94	
2.4 D, 51 kW	08.90 - 06.96	
2.4 D Syncro, 51 kW	08.91 - 07.92	
2.4 D, 55 kW	08.91 - 07.92	
2.4 D Syncro, 55 kW	08.91 - 07.92	
2.4 TD	08.90 - 08.92	
2.4 TD, 68 kW	08.88 - 07.89	
2.4 TD Syncro, 68 kW	08.91 - 07.92	
2.4 TD, 70 kW	08.92 - 06.96	
2.4 TD Syncro, 70 kW	08.92 - 04.96	
2.4 TD, 75 kW	12.82 - 09.93	
2.4 TD Syncro, 75 kW	08.91 - 07.92	

10280 02 — 281 415 801 D

Winkelgelenk, Lenkschubstange / Drag Link End

Konusmaß [mm] / Cone Size [mm]: 16
Gewindemaß / Thread Size: M16x1,5
mit Rechtsgewinde / with right-hand thread
Aussengewinde [mm] / Outer Thread [mm]: M16x1,5
Schubstange / Push Rod

(33) (77) (63) (206) (41) (104)

ALL TYPES

13785 01 — 281 415 711 A

Trag-/Führungsgelenk / Ball Joint

mit Zubehör / With accessories

(32) (209)

ALL TYPES

10157 01 — 281 407 187 B

Trag-/Führungsgelenk / Ball Joint

(32)

ALL TYPES

10163 03 — 281 407 361

Lagerung, Lenker / Control Arm-/Trailing Arm Bush

für Querlenker / For control arm

(11) (180) (x2)

ALL TYPES

10208 01 — 281 407 179

Lagerung, Lenker / Control Arm-/Trailing Arm Bush

für Querlenker / For control arm

(11) (180)

ALL TYPES

14383 01 — 281 407 183 C

Stabilisatorlager / Anti-roll Bar Bush Kit

Innendurchmesser [mm] / Inner Diameter [mm]: 12

(29) (74) (x4)

ALL TYPES

16612 01 — 291 411 045

VOLKSWAGEN

LT 28-35 II Bus/Familial (2DM) 04.96 - 07.06

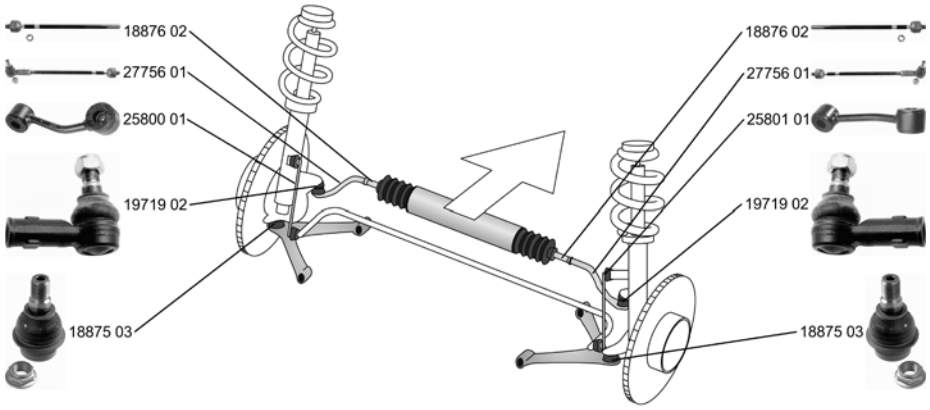

Spurstange / Rod Assembly mit Zubehör / With accessories nicht für Felgengröße [Zoll] / not for rim size [inches]: 16 nicht für Tiefbettfelge / not for well base rim ALL TYPES	(27) (209) (212) (219)			**27756 01** 2D0 422 803
Spurstangenkopf / Tie Rod End mit Zubehör / With accessories nicht für Felgengröße [Zoll] / not for rim size [inches]: 16 ALL TYPES	(28) (209) (212)			**19719 02** 2D0 422 811
Axialgelenk, Spurstange / Tie Rod Axle Joint mit Zubehör / With accessories nicht für Felgengröße [Zoll] / not for rim size [inches]: 16 ALL TYPES	(5) (209) (212)			**18876 02** 2D0 422 803
Trag-/Führungsgelenk / Ball Joint Durchmesser 1/Durchmesser 2 [mm] / Diameter 1/ Diameter 2 [mm]: 45,2 / 62 Konusmaß [mm] / Cone Size [mm]: 26 ALL TYPES	(32) (51) (77)			**18875 03** 2D0 407 361 B
Stange/Strebe, Stabilisator / Link Stabiliser Koppelstange / Coupling Rod ALL TYPES	(31) (79)			**25800 01** 2D0 411 051
Stange/Strebe, Stabilisator / Link Stabiliser Koppelstange / Coupling Rod ALL TYPES	(31) (79)			**25801 01** 2D0 411 052

Stange/Strebe, Stabilisator / Link Stabiliser Koppelstange / Coupling Rod ALL TYPES	(31) (79)			**25802 01** 2D0 511 329

VOLKSWAGEN

LT 28-46 II Kasten/Box/Furgón/Van (2DX0AE) 04.96 - 07.06

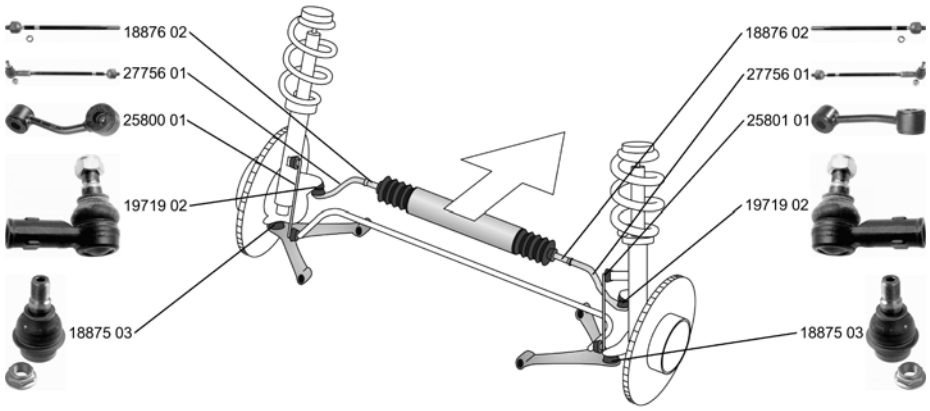

Spurstange / Rod Assembly mit Zubehör / With accessories nicht für Felgengröße [Zoll] / not for rim size [inches]: 16 nicht für Tiefbettfelge / not for well base rim ALL TYPES	(27) (209) (212) (219)			**27756 01** 2D0 422 803
Spurstangenkopf / Tie Rod End mit Zubehör / With accessories nicht für Felgengröße [Zoll] / not for rim size [inches]: 16 ALL TYPES	(28) (209) (212)			**19719 02** 2D0 422 811
Axialgelenk, Spurstange / Tie Rod Axle Joint mit Zubehör / With accessories nicht für Felgengröße [Zoll] / not for rim size [inches]: 16 ALL TYPES	(5) (209) (212)			**18876 02** 2D0 422 803
Trag-/Führungsgelenk / Ball Joint Durchmesser 1/Durchmesser 2 [mm] / Diameter 1/ Diameter 2 [mm]: 45,2 / 62 Konusmaß [mm] / Cone Size [mm]: 26 ALL TYPES	(32) (51) (77)			**18875 03** 2D0 407 361 B
Stange/Strebe, Stabilisator / Link Stabiliser Koppelstange / Coupling Rod ALL TYPES	(31) (79)			**25800 01** 2D0 411 051
Stange/Strebe, Stabilisator / Link Stabiliser Koppelstange / Coupling Rod ALL TYPES	(31) (79)			**25801 01** 2D0 411 052

Stange/Strebe, Stabilisator / Link Stabiliser Koppelstange / Coupling Rod ALL TYPES	(31) (79)		Baumuster / Model:LT28, LT35	(42)	**25802 01** 2D0 511 329
Stabilisatorlager / Anti-roll Bar Bush Kit Durchmesser [mm] / Diameter [mm]: 27 ALL TYPES	(29) (54)		zul. Gesamtgewicht [kg] / Gross Vehicle Weight [kg]:4600	(237)	**20965 01** 2D0 511 413 B

VOLKSWAGEN

LT 28-46 II Pritsche,Fahrgestell / Flatbed,Chassis Cab (2DX0FE) 04.96 - 07.06

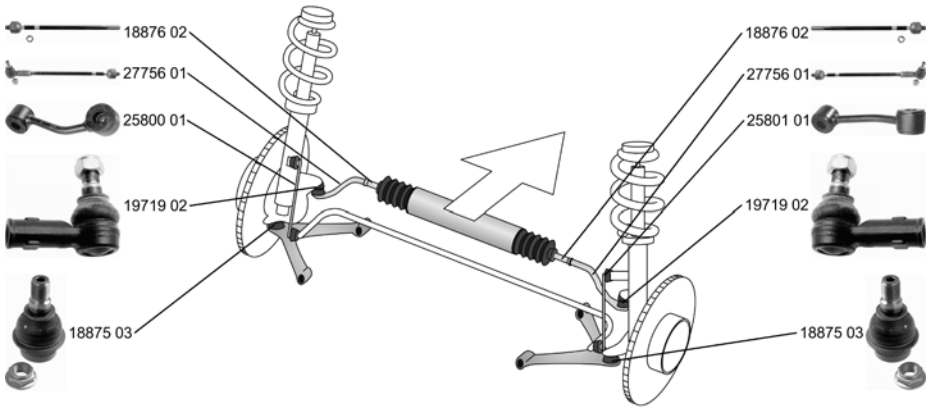

Spurstange / Rod Assembly mit Zubehör / With accessories nicht für Felgengröße [Zoll] / not for rim size [inches]: 16 nicht für Tiefbettfelge / not for well base rim ALL TYPES	(27) (209) (212) (219)			**27756 01** 2D0 422 803
Spurstangenkopf / Tie Rod End mit Zubehör / With accessories nicht für Felgengröße [Zoll] / not for rim size [inches]: 16 ALL TYPES	(28) (209) (212)			**19719 02** 2D0 422 811
Axialgelenk, Spurstange / Tie Rod Axle Joint mit Zubehör / With accessories nicht für Felgengröße [Zoll] / not for rim size [inches]: 16 ALL TYPES	(5) (209) (212)			**18876 02** 2D0 422 803
Trag-/Führungsgelenk / Ball Joint Durchmesser 1/Durchmesser 2 [mm] / Diameter 1/ Diameter 2 [mm]: 45,2 / 62 Konusmaß [mm] / Cone Size [mm]: 26 ALL TYPES	(32) (51) (77)			**18875 03** 2D0 407 361 B
Stange/Strebe, Stabilisator / Link Stabiliser Koppelstange / Coupling Rod ALL TYPES	(31) (79)			**25800 01** 2D0 411 051
Stange/Strebe, Stabilisator / Link Stabiliser Koppelstange / Coupling Rod ALL TYPES	(31) (79)			**25801 01** 2D0 411 052

Stange/Strebe, Stabilisator / Link Stabiliser Koppelstange / Coupling Rod ALL TYPES	(31) (79)		Baumuster / Model:LT28, LT35	(42)	**25802 01** 2D0 511 329
Stabilisatorlager / Anti-roll Bar Bush Kit Durchmesser [mm] / Diameter [mm]: 27 ALL TYPES	(29) (54)		zul. Gesamtgewicht [kg] / Gross Vehicle Weight [kg]:4600	(237)	**20965 01** 2D0 511 413 B

VOLKSWAGEN

LT 40-55 I Kasten/Box/Furgón/Van (291-512) 04.75 - 06.96

Lenkstange / Centre Rod Assembly
Schubstange / Push Rod
für Fahrzeuge mit Blattfederung / for leaf-spring suspension vehicles

(18) (104) (122)

2.0	04.75 - 09.83	LHD	
2.4	12.82 - 07.92		
2.4 i	01.93 - 06.96		
2.4 D, 51 kW	07.90 - 05.96		
2.4 D, 55 kW	01.79 - 07.92		
2.4 TD	08.88 - 08.92		
2.4 TD, 70 kW	06.92 - 05.96		
2.4 TD, 75 kW	02.86 - 08.92		

10259 01 291 415 701 E

Lenkstange / Centre Rod Assembly
Schubstange / Push Rod
für Fahrzeuge mit Blattfederung / for leaf-spring suspension vehicles
Konusmaß [mm] / Cone Size [mm]: 18
Rohr-Ø [mm] / Pipe Ø [mm]: 32

(18) (104) (122) (77) (99)

2.4 4WD	12.82 - 07.92	LHD	
2.4 D 4WD	01.79 - 03.86		
2.4 TD Syncro, 70 kW	08.92 - 04.96		
2.4 TD 4WD	08.78 - 07.92		
2.4 TD Syncro, 75 kW	08.91 - 07.92		

22313 01 291 415 711 F

Winkelgelenk, Lenkschubstange / Drag Link End
Konusmaß [mm] / Cone Size [mm]: 18
Gewindemaß / Thread Size: M18x1
mit Rechtsgewinde / with right-hand thread
Aussengewinde [mm] / Outer Thread [mm]: M18x1
Schubstange / Push Rod

(33) (77) (63) (206) (41) (104)

2.4 4WD	12.82 - 07.92	für OE-Nummer / For OE number 291 415 701 F Chass. 28-E-010 001->	(177)
2.4 D 4WD	01.79 - 03.86		
2.4 TD 4WD	08.78 - 07.92		
2.4 TD Syncro	08.92 - 04.96	für OE-Nummer / For OE number 291 415 701 F	(177)
2.4 TD Syncro, 75 kW	08.91 - 07.92		

14496 01 291 415 711 D

Stabilisatorlager / Anti-roll Bar Bush Kit
Innendurchmesser [mm] / Inner Diameter [mm]: 12

(29) (74) (x4)

ALL TYPES

16612 01 291 411 045

LT 40-55 I Pritsche,Fahrgestell / Flatbed,Chassis Cab (293-909) 04.75 - 06.96

Lenkstange / Centre Rod Assembly
Schubstange / Push Rod
für Fahrzeuge mit Blattfederung / for leaf-spring suspension vehicles

(18) (104) (122)

2.0	04.75 - 09.83	LHD	
2.4 i	03.94 - 06.96		
2.4 D, 51 kW	08.90 - 06.96		
2.4 D, 55 kW	12.78 - 02.91		
2.4 TD, 70 kW	08.92 - 06.96		
2.4 TD, 75 kW	12.82 - 09.93		
2.4	08.85 - 07.89		
2.4, 70 kW	08.88 - 07.89		

10259 01 291 415 701 E

Stabilisatorlager / Anti-roll Bar Bush Kit
Innendurchmesser [mm] / Inner Diameter [mm]: 12

(29) (74) (x4)

ALL TYPES

16612 01 291 411 045

VOLKSWAGEN

LUPO (6X1, 6E1) 09.98 - 07.05

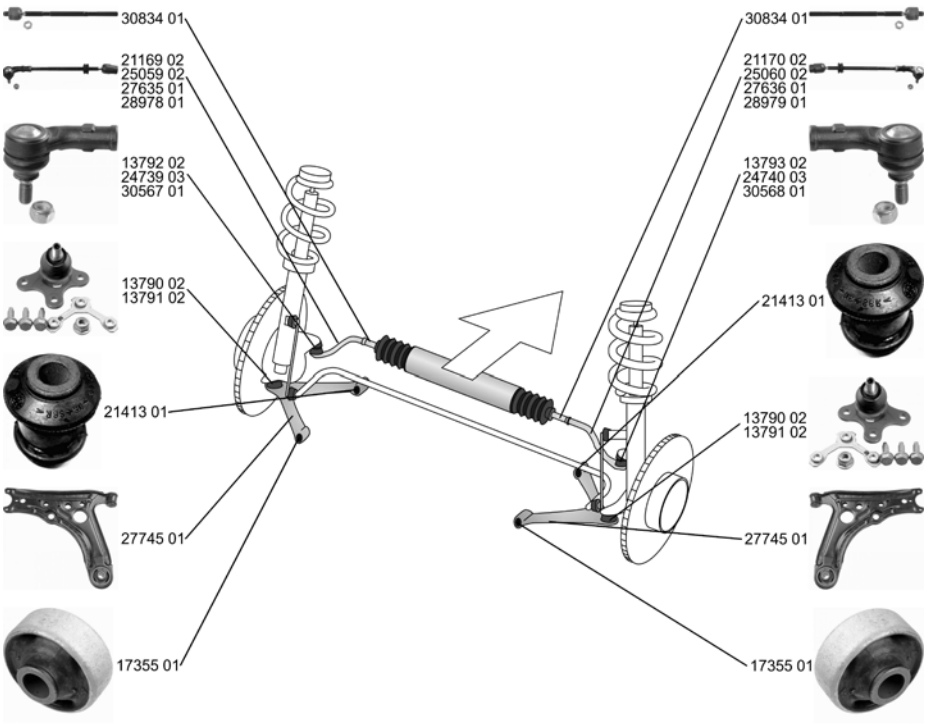

Spurstange / Rod Assembly mit Zubehör / With accessories		(27) (209)			**21169 02** **6X0 419 803 A**
ALL TYPES ausser/except for : 1.6 Alcohol	10.03 -				
Spurstange / Rod Assembly mit Zubehör / With accessories		(27) (209)			**21170 02** **6X0 419 804 A**
ALL TYPES ausser/except for : 1.6 Alcohol	10.03 -				
Spurstange / Rod Assembly mit Zubehör / With accessories		(27) (209)			**25059 02** **6X0 422 803**
1.0 1.4 1.4 16V, 55 kW 1.6 1.6 GTI 1.7 SDI	09.98 - 07.05 10.00 - 07.05 09.98 - 07.05 10.03 - 09.00 - 07.05 09.98 - 07.05				
Spurstange / Rod Assembly mit Zubehör / With accessories		(27) (209)			**25060 02** **6X0 422 804**
1.0 1.4 1.4 16V, 55 kW 1.6 1.6 GTI 1.7 SDI	09.98 - 07.05 10.00 - 07.05 09.98 - 07.05 10.03 - 09.00 - 07.05 09.98 - 07.05				
Spurstange / Rod Assembly mit Zubehör / With accessories		(27) (209)			**27635 01** **6N0 422 803 C** 24739 03 27319 01
1.4 16V, 74 kW 1.4 FSI	08.99 - 07.05 02.01 - 07.05				
Spurstange / Rod Assembly mit Zubehör / With accessories		(27) (209)			**27636 01** **6N0 422 804 C** 24740 03 27319 01
1.4 16V, 74 kW 1.4 FSI	08.99 - 07.05 02.01 - 07.05				

VOLKSWAGEN

LUPO (6X1, 6E1) 09.98 - 07.05

Spurstange / Rod Assembly 1.2 TDI 3L 07.99 - 07.05	(27)			**28978 01** 6E0 419 803 A 24739 02 27320 01
Spurstange / Rod Assembly 1.2 TDI 3L 07.99 - 07.05	(27)			**28979 01** 6E0 419 804 A 24740 02 27320 01
Spurstangenkopf / Tie Rod End Konusmaß [mm] / Cone Size [mm]: 14 Innengewinde [mm] / Inner Thread [mm]: M14x1,5 mit Rechtsgewinde / with right-hand thread mit Zubehör / With accessories ALL TYPES ausser/except for : 1.6 Alcohol 10.03 - 1.2 TDI 3L 07.99 - 07.05	(28) (77) (75) (206) (209)			**13792 02** 6N0 419 811
Spurstangenkopf / Tie Rod End Konusmaß [mm] / Cone Size [mm]: 14 Innengewinde [mm] / Inner Thread [mm]: M14x1,5 mit Rechtsgewinde / with right-hand thread mit Zubehör / With accessories ALL TYPES ausser/except for : 1.6 Alcohol 10.03 - 1.2 TDI 3L 07.99 - 07.05	(28) (77) (75) (206) (209)			**13793 02** 6N0 419 812
Spurstangenkopf / Tie Rod End mit Zubehör / With accessories 1.2 TDI 3L 07.99 - 07.05	(28) (209)		für Fahrzeuge mit elektro-hydraulischer Lenkung / For vehicles with electro-hydraulic steering	**24739 03** 6E0 419 811 (144)
Spurstangenkopf / Tie Rod End mit Zubehör / With accessories 1.2 TDI 3L 07.99 - 07.05	(28) (209)		für Fahrzeuge mit elektro-hydraulischer Lenkung / For vehicles with electro-hydraulic steering	**24740 03** 6E0 419 812 (144)
Spurstangenkopf / Tie Rod End ALL TYPES ausser/except for : 1.6 Alcohol 10.03 - 1.2 TDI 3L 07.99 - 07.05	(28)	hydraulisch / Hydraulic elektrisch-hydraulisch / Electric-hydraulic	(192) (114)	**30567 01** 6X0 422 811
Spurstangenkopf / Tie Rod End ALL TYPES ausser/except for : 1.6 Alcohol 10.03 - 1.2 TDI 3L 07.99 - 07.05	(28)	hydraulisch / Hydraulic elektrisch-hydraulisch / Electric-hydraulic	(192) (114)	**30568 01** 6X0 422 812
Axialgelenk, Spurstange / Tie Rod Axle Joint Gewindemaß 2 / Thread Measurement 2: M14x1,5 mit Zubehör / With accessories 1.4 16V, 74 kW 08.99 - 07.05 1.4 FSI 02.01 - 07.05	(5) (65) (209)			**27319 01** 6N0 422 807 C

VOLKSWAGEN

LUPO (6X1, 6E1) 09.98 - 07.05

Axialgelenk, Spurstange / Tie Rod Axle Joint

Rohr-Ø [mm] / Pipe Ø [mm]: 14,4
Gewindemaß 1 / Thread Measurement 1: M14x1,5
Gewindemaß 2 / Thread Measurement 2: M14x1,5

(5) (99) (64) (65)

30834 01 6X0 422 807

1.0	09.98 - 07.05		
1.4	10.00 - 07.05		
1.4 16V, 55 kW	09.98 - 07.05		
1.6	10.03 -		
1.6 GTI	09.00 - 07.05		
1.4 TDI	01.99 - 07.05		
1.7 SDI	09.98 - 07.05		

Faltenbalg, Lenkung / Bellow, steering

Innendurchmesser 1 [mm] / Inner Diameter 1 [mm]: 11
Innendurchmesser 2 [mm] / Inner Diameter 2 [mm]: 42

(7) (72) (73)

30175 01 6N0 422 831

ALL TYPES ausser/except for :			
1.6 Alcohol	10.03 -		
1.2 TDI 3L	07.99 - 07.05		

Faltenbalg, Lenkung / Bellow, steering

Innendurchmesser 1 [mm] / Inner Diameter 1 [mm]: 25
Innendurchmesser 2 [mm] / Inner Diameter 2 [mm]: 40

(7) (72) (73)

30176 01 6N0 419 831

ALL TYPES ausser/except for :			
1.6 Alcohol	10.03 -		
1.2 TDI 3L	07.99 - 07.05		

Faltenbalg, Lenkung / Bellow, steering

Innendurchmesser 1 [mm] / Inner Diameter 1 [mm]: 12
Innendurchmesser 2 [mm] / Inner Diameter 2 [mm]: 48

(7) (72) (73)

30235 01 6E0 419 831

1.2 TDI 3L	07.99 - 07.05		

Lenker, Radaufhängung / Track Control Arm

Querlenker / Control Arm
nur in Verbindung mit / Only in connection with: 13790
nur in Verbindung mit / Only in connection with: 13791
mit Gummilager / with rubber mounting
ohne Trag-/Führungsgelenk / Without ball joint
ohne Befestigungsmaterial / Without fastening material

(15) (96) (222) (222) (200) (230) (225)

27745 01 6X0 407 151 A
21413 01
17355 01

ALL TYPES ausser/except for :			
1.6 Alcohol	10.03 -		
1.2 TDI 3L	07.99 - 07.05		

Trag-/Führungsgelenk / Ball Joint

mit Zubehör / With accessories

(32) (209)

13790 02 6N0 407 365 A

1.0	09.98 - 07.05		
1.0	10.98 - 05.00		
1.4	10.00 - 07.05		
1.6	10.03 -		
1.7 SDI	09.98 - 07.05		
1.4 16V, 55 kW	09.98 - 07.05	für PR-Nummer / For PR number:1ZJ Mot. AUA Mot. BBY	(178)
1.4 16V, 74 kW	08.99 - 07.05		
1.4 TDI	01.99 - 07.05		

VOLKSWAGEN

LUPO (6X1, 6E1) 09.98 - 07.05

	Trag-/Führungsgelenk / Ball Joint mit Zubehör / With accessories		(32) (209)			13791 02 6N0 407 365
	1.0 1.0 1.4 1.6 1.7 SDI	09.98 - 07.05 10.98 - 05.00 10.00 - 07.05 10.03 - 09.98 - 07.05				
	1.4 16V, 55 kW	09.98 - 07.05		---------- für PR-Nummer / For PR number:1ZJ Mot. AUA Mot. BBY	(178)	
	1.4 16V, 74 kW 1.4 TDI	08.99 - 07.05 01.99 - 07.05				
	Lagerung, Lenker / Control Arm-/Trailing Arm Bush ALL TYPES ausser/except for :		(11)			17355 01 6N0 407 181
	1.6 Alcohol	10.03 -				
	Lagerung, Lenker / Control Arm-/Trailing Arm Bush ALL TYPES ausser/except for :		(11)			21413 01 6N0 407 182
	1.6 Alcohol	10.03 -				
	Achskörperlager / Hub Carrier Bush ALL TYPES ausser/except for :		(1)			21549 02 6N0 501 541 D
	1.6 Alcohol	10.03 -				

VOLKSWAGEN

MULTIVAN T5 (7HM, 7HN, 7HF, 7EF, 7EM, 7EN) 04.03 -

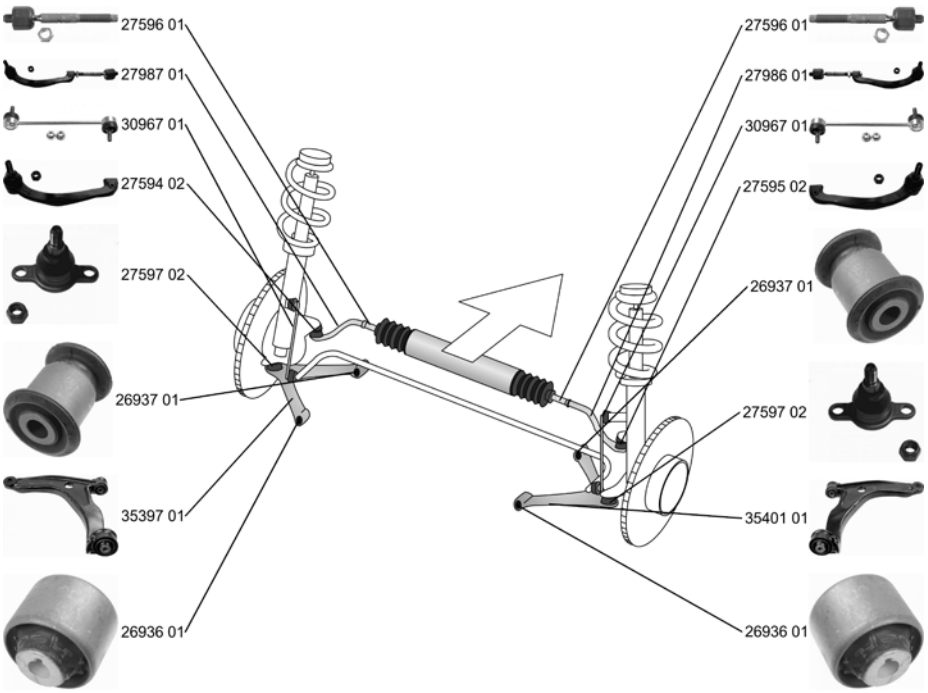

	Spurstange / Rod Assembly Konusmaß [mm] / Cone Size [mm]: 20 mit Befestigungsmaterial / with fastening material ALL TYPES	(27) (77) (198)			**27986 01** **7H0 419 804 F** 27595 02 27596 01
	Spurstange / Rod Assembly Konusmaß [mm] / Cone Size [mm]: 20 mit Befestigungsmaterial / with fastening material ALL TYPES	(27) (77) (198)			**27987 01** **7H0 419 803 F** 27594 01 27594 02 27596 01
	Spurstangenkopf / Tie Rod End Konusmaß [mm] / Cone Size [mm]: 20 ALL TYPES	(28) (77)			**27594 02** **7H0 422 817 D**
	Spurstangenkopf / Tie Rod End Konusmaß [mm] / Cone Size [mm]: 20 ALL TYPES	(28) (77)			**27595 02** **7H0 422 818 D**
	Axialgelenk, Spurstange / Tie Rod Axle Joint Gewindemaß 2 / Thread Measurement 2: M16x1,5 ALL TYPES	(5) (65)			**27596 01** **7H0 422 817 D** **7H0 422 818 D**
	Faltenbalg, Lenkung / Bellow, steering Innendurchmesser 1 [mm] / Inner Diameter 1 [mm]: 16 Innendurchmesser 2 [mm] / Inner Diameter 2 [mm]: 61,5 ALL TYPES	(7) (72) (73)			**33616 01** **7H0 422 831**

VOLKSWAGEN

MULTIVAN T5 (7HM, 7HN, 7HF, 7EF, 7EM, 7EN) 04.03 -

Lenker, Radaufhängung / Track Control Arm Querlenker / Control Arm ALL TYPES	(15) (96)			**35397 01** 7H0 407 151 F 26936 01 26937 01	
Lenker, Radaufhängung / Track Control Arm Querlenker / Control Arm ALL TYPES	(15) (96)			**35401 01** 7H0 407 152 F 26936 01 26937 01	
Trag-/Führungsgelenk / Ball Joint Konusmaß [mm] / Cone Size [mm]: 22 ALL TYPES	(32) (77)			**27597 02** 7H0 407 361 A	
Lagerung, Lenker / Control Arm-/Trailing Arm Bush ALL TYPES	(11)			**26936 01** 7H0 407 182 A	
Lagerung, Lenker / Control Arm-/Trailing Arm Bush ALL TYPES	(11)			**26937 01** 7H0 407 183	
Stange/Strebe, Stabilisator / Link Stabiliser Pendelstange / Suspension Rod ALL TYPES	(31) (95)			**30967 01** 7H5 411 317 A	
Lagerung, Lenker / Control Arm-/Trailing Arm Bush ALL TYPES	(11)			**31999 01** 7H0 501 131 A	
Lagerung, Lenker / Control Arm-/Trailing Arm Bush ALL TYPES	(11)			**32000 01** 7H0 501 132 A	
Lenkgetriebelager / Mounting, steering gear ALL TYPES	(17) (x4)			**35030 01** 7H0 419 081	

VOLKSWAGEN

NEW BEETLE (9C1, 1C1) 01.98 -

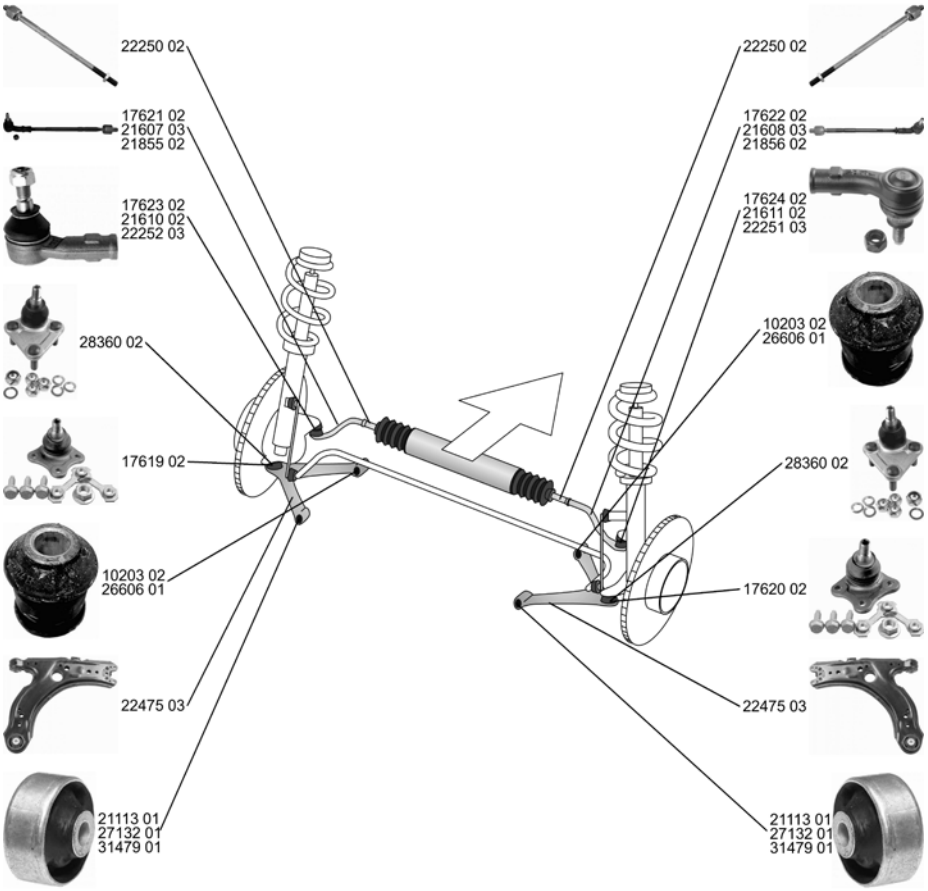

Spurstange / Rod Assembly mit Zubehör / With accessories		(27) (209)			**17621 02** **1J0 422 803 A** 17623 02 22282 01
2.0 1.9 TDI, 66 kW	01.98 - 01.98 - 06.04		->Chass. 1C-W-047 124		
Spurstange / Rod Assembly mit Zubehör / With accessories		(27) (209)			**17622 02** **1J0 422 804 A** 17624 02 22282 01
2.0 1.9 TDI, 66 kW	01.98 - 01.98 - 06.04		->Chass. 1C-W-047125		
Spurstange / Rod Assembly		(27)			**21607 03** 21610 02 21697 01
RSI 3.2 (1C9)	04.00 - 05.01		->05.2001 ->Chass. 9C-1-169 000 ->Chass. 1C-1-499 000		
Spurstange / Rod Assembly		(27)			**21608 03** **8n0 422 804 C** 21611 02 21697 01
RSI 3.2 (1C9)	04.00 - 05.01		->05.2001 ->Chass. 9C-1-169 000 ->Chass. 1C-1-499 000		

VOLKSWAGEN

NEW BEETLE (9C1, 1C1) 01.98 -

	Spurstange / Rod Assembly		(27)			**21855 02** **1J0 422 803 H** 22250 02 22252 03
	2.0 1.9 TDI, 66 kW	01.98 - 01.98 - 06.04		Chass. 1J-W-047 125->		
	1.4 1.6 1.6, 75 kW 1.8 T, 110 kW 1.8 T, 132 kW 2.3 V5 2.5 1.9 TDI, 74 kW 1.9 TDI, 77 kW	11.01 - 10.99 - 09.00 06.00 - 10.99 - 11.01 - 06.05 10.00 - 07.05 - 02.01 - 07.05 -				
	Spurstange / Rod Assembly		(27)			**21856 02** **1J0 422 804 H** 22250 02 22251 03
	2.0 1.9 TDI, 66 kW	01.98 - 01.98 - 06.04		Chass. 1J-W047125->		
	1.4 1.6 1.6, 75 kW 1.8 T, 110 kW 1.8 T, 132 kW 2.3 V5 2.5 1.9 TDI, 74 kW 1.9 TDI, 77 kW	11.01 - 10.99 - 09.00 06.00 - 10.99 - 11.01 - 06.05 10.00 - 07.05 - 02.01 - 07.05 -				
	Spurstangenkopf / Tie Rod End Innengewinde [mm] / Inner Thread [mm]: M14x1,5 mit Rechtsgewinde / with right-hand thread mit Zubehör / With accessories		(28) (75) (206) (209)			**17623 02** **1J0 422 811 A**
	2.0 1.9 TDI, 66 kW	01.98 - 01.98 - 06.04		->Chass. 1C-W-047125		
	Spurstangenkopf / Tie Rod End Innengewinde [mm] / Inner Thread [mm]: M14x1,5 mit Rechtsgewinde / with right-hand thread mit Zubehör / With accessories		(28) (75) (206) (209)			**17624 02** **1J0 422 812 A**
	2.0 1.9 TDI, 66 kW	01.98 - 01.98 - 06.04		->Chass. 1C-W-047125		
	Spurstangenkopf / Tie Rod End Innengewinde [mm] / Inner Thread [mm]: M16x1,5 mit Rechtsgewinde / with right-hand thread		(28) (75) (206)			**21610 02**
	RSI 3.2 (1C9)	04.00 - 05.01				
	Spurstangenkopf / Tie Rod End Innengewinde [mm] / Inner Thread [mm]: M16x1,5 mit Rechtsgewinde / with right-hand thread		(28) (75) (206)			**21611 02**
	RSI 3.2 (1C9)	04.00 - 05.01				
	Spurstangenkopf / Tie Rod End hängend / Suspended Innengewinde [mm] / Inner Thread [mm]: M14x1,5 mit Rechtsgewinde / with right-hand thread		(28) (193) (75) (206)			**22251 03** **1J0 422 812 B**
	2.0 1.9 TDI, 66 kW	01.98 - 01.98 - 06.04		Chass. 1J-W-047 125->		
	1.4 1.6 1.6, 75 kW 1.8 T, 110 kW 1.8 T, 132 kW 2.3 V5 2.5 1.9 TDI, 74 kW 1.9 TDI, 77 kW	11.01 - 10.99 - 09.00 06.00 - 10.99 - 11.01 - 06.05 10.00 - 07.05 - 02.01 - 07.05 -				

VOLKSWAGEN

NEW BEETLE (9C1, 1C1) 01.98 -

Spurstangenkopf / Tie Rod End

hängend / Suspended
Innengewinde [mm] / Inner Thread [mm]: M14x1,5
mit Rechtsgewinde / with right-hand thread

(28) (193) (75) (206)

2.0	01.98 -		Chass. 1J-W 047 125->
1.9 TDI, 66 kW	01.98 - 06.04		Chass. 1J-W-047 125->
1.4	11.01 -		
1.6	10.99 - 09.00		
1.6, 75 kW	06.00 -		
1.8 T, 110 kW	10.99 -		
1.8 T, 132 kW	11.01 - 06.05		
2.3 V5	10.00 -		
2.5	07.05 -		
1.9 TDI, 74 kW	02.01 -		
1.9 TDI, 77 kW	07.05 -		

22252 03 — 1J0 422 811 B

Axialgelenk, Spurstange / Tie Rod Axle Joint

(5)

2.0	01.98 -		Chass. 1J-W 047 125->
1.9 TDI, 66 kW	01.98 - 06.04		
1.4	11.01 -		
1.6	10.99 - 09.00		
1.6, 75 kW	06.00 -		
1.8 T, 110 kW	10.99 -		
1.8 T, 132 kW	11.01 - 06.05		
2.3 V5	10.00 -		
2.5	07.05 -		
1.9 TDI, 74 kW	02.01 -		
1.9 TDI, 77 kW	07.05 -		

22250 02 — 1J0 422 807 B

Faltenbalg, Lenkung / Bellow, steering

Innendurchmesser 1 [mm] / Inner Diameter 1 [mm]: 15
Innendurchmesser 2 [mm] / Inner Diameter 2 [mm]: 49,5

(7) (72) (73)

ALL TYPES ausser/except for :			
RSI 3.2 (1C9)	04.00 - 05.01		

30177 02 — 1J0 422 831 B

Lenker, Radaufhängung / Track Control Arm

Querlenker / Control Arm

(15) (96)

ALL TYPES ausser/except for :			
RSI 3.2 (1C9)	04.00 - 05.01		

22475 03 — 1J0 407 151 C
21113 01
10203 02

Trag-/Führungsgelenk / Ball Joint

Konusmaß [mm] / Cone Size [mm]: 20,24
mit Befestigungsmaterial / with fastening material

(32) (77) (198)

RSI 3.2 (1C9)	04.00 - 05.01		

28360 02 — 8N0 407 365 C

Reparatursatz,Trag-/Führungsgelenk
Repair Kit, ball joint

Flanschlochdurchmesser [mm] / Flange Hole Diameter [mm]: 8,55

(25) (57)

ALL TYPES ausser/except for :			
RSI 3.2 (1C9)	04.00 - 05.01		

17619 02 — 1J0 407 365 H

Reparatursatz,Trag-/Führungsgelenk
Repair Kit, ball joint

Flanschlochdurchmesser [mm] / Flange Hole Diameter [mm]: 8,55

(25) (57)

ALL TYPES ausser/except for :			
RSI 3.2 (1C9)	04.00 - 05.01		

17620 02 — 1J0 407 366 H

Lagerung, Lenker / Control Arm-/Trailing Arm Bush

für Querlenker / For control arm

(11) (180) (x2)

ALL TYPES ausser/except for :			
RSI 3.2 (1C9)	04.00 - 05.01		

10203 02 — 357 407 182

VOLKSWAGEN

NEW BEETLE (9C1, 1C1) 01.98 -

Lagerung, Lenker / Control Arm-/Trailing Arm Bush für Querlenker / For control arm		(11) (180)	⇔⇩(x2)		**21113 01** **1J0 407 181**
ALL TYPES ausser/except for : RSI 3.2 (1C9)	04.00 - 05.01				
Lagerung, Lenker / Control Arm-/Trailing Arm Bush für Querlenker / For control arm		(11) (180)	▽⇔⇧		**26606 01** **8N0 407 182 A**
RSI 3.2 (1C9)	04.00 - 05.01		->12.2001		
Lagerung, Lenker / Control Arm-/Trailing Arm Bush für Querlenker / For control arm		(11) (180)	▽⇔⇩(x2)		**27132 01** **8N0 407 181 B**
RSI 3.2 (1C9)	04.00 - 05.01		->12.2001		
Lagerung, Lenker / Control Arm-/Trailing Arm Bush für Querlenker / For control arm		(11) (180)	⇔⇩(x2)		**31479 01** **1J0 407 181 SP**
ALL TYPES ausser/except for : RSI 3.2 (1C9)	04.00 - 05.01				
ALL TYPES ausser/except for : RSI 3.2 (1C9)	04.00 - 05.01		HD		
Stabilisatorlager / Anti-roll Bar Bush Kit Bohrung-Ø [mm] / Bore Ø [mm]: 23		(29) (44)	(x2)		**34052 01** **1J0 411 314 T**
1.6, 75 kW 1.8 T, 110 kW 2.0	06.00 - 10.99 - 01.98 -		01.2001 - 12.2007		
1.6, 74 kW 1.9 TDI, 66 kW	10.99 - 09.00 01.98 - 06.04		01.2001->		
1.4 2.5 1.9 TDI, 74 kW 1.9 TDI, 77 kW	11.01 - 07.05 - 02.01 - 07.05 -		->12.2007		
1.8 T, 132 kW	11.01 - 06.05				

Achskörperlager / Hub Carrier Bush Aussendurchmesser [mm] / Outer Diameter [mm]: 72 Hydrolager paarweise durch konventionelles Lager ersetzen. / change hydro bearing in pairs by conventional bearing		(1) (39) (34)	⇔		**21236 01** **6R0 501 541 A**
ALL TYPES					
Achskörperlagersatz / Axle beam mounting kit mit Zubehör / With accessories Aussendurchmesser [mm] / Outer Diameter [mm]: 72		(2) (209) (39)			**27627 01** **1J0 501 541 C** 21236 01
ALL TYPES					

VOLKSWAGEN

NEW BEETLE Cabrio/Convertible (1Y7) 01.03 -

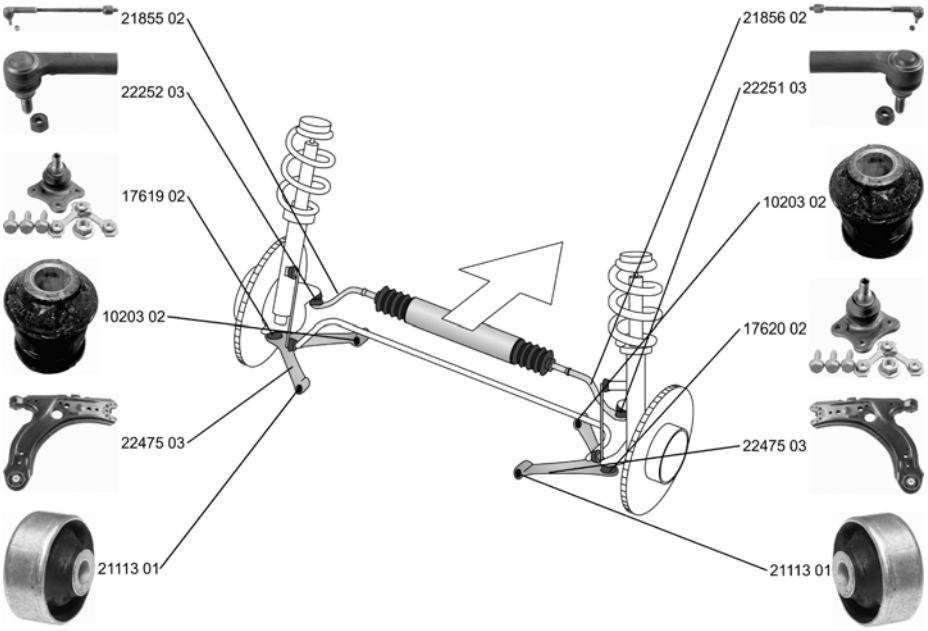

	Spurstange / Rod Assembly ALL TYPES	(27)			**21855 02** 1J0 422 803 H 22250 02 22252 03
	Spurstange / Rod Assembly ALL TYPES	(27)			**21856 02** 1J0 422 804 H 22250 02 22251 03
	Spurstangenkopf / Tie Rod End hängend / Suspended Innengewinde [mm] / Inner Thread [mm]: M14x1,5 mit Rechtsgewinde / with right-hand thread ALL TYPES	(28) (193) (75) (206)			**22251 03** 1J0 422 812 B
	Spurstangenkopf / Tie Rod End hängend / Suspended Innengewinde [mm] / Inner Thread [mm]: M14x1,5 mit Rechtsgewinde / with right-hand thread ALL TYPES	(28) (193) (75) (206)			**22252 03** 1J0 422 811 B
	Lenker, Radaufhängung / Track Control Arm Querlenker / Control Arm ALL TYPES	(15) (96)			**22475 03** 1J0 407 151 C 21113 01 10203 02
	Reparatursatz,Trag-/Führungsgelenk **Repair Kit, ball joint** Flanschlochdurchmesser [mm] / Flange Hole Diameter [mm]: 8,55 ALL TYPES	(25) (57)			**17619 02** 1J0 407 365 H

VOLKSWAGEN

NEW BEETLE Cabrio/Convertible (1Y7) 01.03 -

	Reparatursatz,Trag-/Führungsgelenk **Repair Kit, ball joint** Flanschlochdurchmesser [mm] / Flange Hole Diameter [mm]: 8,55 ALL TYPES	(25) (57)			**17620 02**	**1J0 407 366 H**
	Lagerung, Lenker / Control Arm-/Trailing Arm Bush für Querlenker / For control arm ALL TYPES	(11) (180)	(x2)		**10203 02**	**357 407 182**
	Lagerung, Lenker / Control Arm-/Trailing Arm Bush für Querlenker / For control arm ALL TYPES	(11) (180)	(x2)		**21113 01**	**1J0 407 181**
	Stabilisatorlager / Anti-roll Bar Bush Kit Bohrung-Ø [mm] / Bore Ø [mm]: 23 ALL TYPES	(29) (44)	(x2) ->12.2007		**34052 01**	**1J0 411 314 T**
	Achskörperlager / Hub Carrier Bush Aussendurchmesser [mm] / Outer Diameter [mm]: 72 Hydrolager paarweise durch konventionelles Lager ersetzen. / change hydro bearing in pairs by conventional bearing ALL TYPES	(1) (39) (34)			**21236 01**	**6R0 501 541 A**
	Achskörperlagersatz / Axle beam mounting kit mit Zubehör / With accessories Aussendurchmesser [mm] / Outer Diameter [mm]: 72 ALL TYPES	(2) (209) (39)			**27627 01** 21236 01	**1J0 501 541 C**

ZF Friedrichshafen AG | ZF Services | Obere Weiden 12 | 97424 Schweinfurt | Germany | info.zf-services@zf.com | www.zf.com

VOLKSWAGEN

PASSAT (32B) 08.80 - 12.88

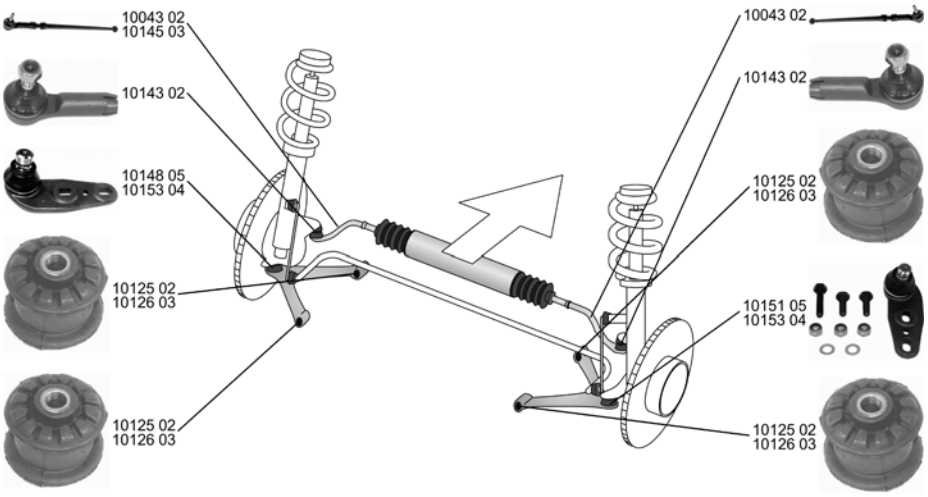

Spurstange / Rod Assembly		(27)			**10043 02** 811 419 802 K 10143 02
1.6, 51 kW	08.87 - 03.88		LHD		
1.8, 64 kW	05.86 - 03.88				
1.6 TD, 59 kW	05.86 - 03.88		RHD Chass. 32-H-150 001->		
1.6, 53 kW	02.86 - 03.88		LHD		
1.6, 55 kW	08.80 - 03.88		Chass. 32-G-275 001->		
1.6, 55 kW	08.80 - 03.88				
1.8, 66 kW	01.83 - 03.88		RHD		
1.8, 82 kW	12.83 - 03.88		Chass. 32-H-150 001->		
2.0	08.83 - 03.88				
2.2, 85 kW	08.85 - 03.88				
2.2, 100 kW	01.85 - 03.88				
1.6 D	08.80 - 03.88				
1.6 TD, 51 kW	04.82 - 03.88				
Spurstange / Rod Assembly verstellbar / Adjustable		(27) (236)			**10145 03** 811 419 801 E 10143 02
1.3, 40 kW	08.80 - 07.83		LHD		
1.3, 44 kW, 1263 ccm	08.80 - 07.86				
1.6, 51 kW	08.87 - 03.88				
1.6, 53 kW	02.86 - 03.88				
1.6, 55 kW	08.80 - 03.88				
1.6, 63 kW	01.81 - 02.83				
1.8, 64 kW	05.86 - 03.88				
1.8, 66 kW	01.83 - 03.88				
1.8, 82 kW	12.83 - 03.88				
1.9	01.81 - 07.83				
2.0	08.83 - 03.88				
2.2, 85 kW	08.85 - 03.88				
2.2, 100 kW	01.85 - 03.88				
1.6 D	08.80 - 03.88				
1.6 TD, 51 kW	04.82 - 03.88				
1.6 TD, 59 kW	05.86 - 03.88				
1.3, 44 kW, 1281 ccm	08.80 - 07.86				
1.6, 55 kW	08.80 - 03.88				
2.1	01.81 - 07.83				
Spurstangenkopf / Tie Rod End Innengewinde [mm] / Inner Thread [mm]: M14x1,5 mit Rechtsgewinde / with right-hand thread		(28) (75) (206)			**10143 02** 811 419 812 A
ALL TYPES					
Faltenbalg, Lenkung / Bellow, steering Innendurchmesser 1 [mm] / Inner Diameter 1 [mm]: 27 Innendurchmesser 2 [mm] / Inner Diameter 2 [mm]: 45		(7) (72) (73)			**30128 01** 811 419 831 B
ALL TYPES					

VOLKSWAGEN

PASSAT (32B) 08.80 - 12.88

Reparatursatz,Trag-/Führungsgelenk **Repair Kit, ball joint** Mit ovalen Flanschbohrungen / With oval flange boreholes	(25) (89)			**10148 05**	**855 407 365 A**
ALL TYPES					
Reparatursatz,Trag-/Führungsgelenk **Repair Kit, ball joint** Mit ovalen Flanschbohrungen / With oval flange boreholes	(25) (89)			**10151 05**	**855 407 366 A**
ALL TYPES					
Reparatursatz,Trag-/Führungsgelenk **Repair Kit, ball joint**	(25)			**10153 04**	**823 407 365 E**
ALL TYPES					
Lagerung, Lenker / Control Arm-/Trailing Arm Bush für Querlenker / For control arm	(11) (180)			**10125 02**	**811 407 181** **811 407 181 A**
ALL TYPES					
Lagerung, Lenker / Control Arm-/Trailing Arm Bush für Querlenker / For control arm	(11) (180)			**10126 03**	**8A0 407 181**
ALL TYPES					
Stabilisatorlager / Anti-roll Bar Bush Kit Innendurchmesser [mm] / Inner Diameter [mm]: 12,5	(29) (74)			**13760 01**	**823 411 313 A**
1.3, 40 kW 08.80 - 07.83 1.3, 44 kW, 1263 ccm 08.80 - 07.86 1.6, 55 kW 08.80 - 03.88 1.6, 63 kW 01.81 - 02.83 1.8, 66 kW 01.83 - 03.88 1.6 D 08.80 - 03.88 1.6 TD, 51 kW 04.82 - 03.88					
1.6, 51 kW 08.87 - 03.88 1.6, 53 kW 02.86 - 03.88 1.8, 64 kW 05.86 - 03.88 1.8, 82 kW 12.83 - 03.88 1.9 01.81 - 07.83 2.0 08.83 - 03.88 2.2, 85 kW 08.85 - 03.88 2.2, 100 kW 01.85 - 03.88					

Achskörperlager / Hub Carrier Bush	(1)			**10193 02**	**321 501 541**
ALL TYPES					

VOLKSWAGEN

PASSAT Stufenheck/Saloon/avec coffre (32B) 01.85 - 03.88

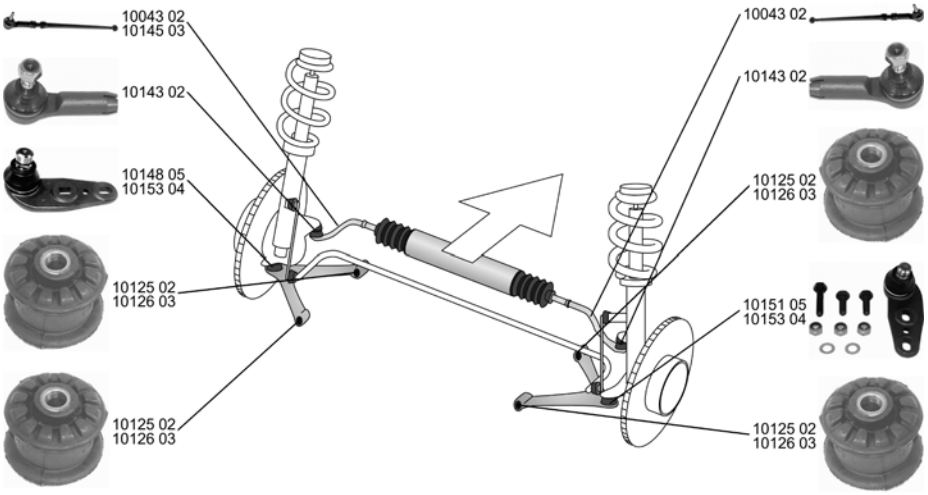

	Spurstange / Rod Assembly 1.6, 53 kW 01.85 - 03.88 1.6, 55 kW 01.85 - 03.88 1.8, 66 kW 01.85 - 03.88 2.2 01.85 - 03.88 1.6 TD 01.85 - 03.88	(27)	LHD Chass. 32-G-275 001->

RHD
Chass. 32-H-150 001-> | | **10043 02** 811 419 802 K
10143 02 |
| | 1.6, 51 kW 08.87 - 03.88
1.8, 64 kW 05.86 - 03.88 | | LHD

RHD
Chass. 32-H-150 001-> | | |
	Spurstange / Rod Assembly verstellbar / Adjustable ALL TYPES	(27) (236)	 LHD		**10145 03** 811 419 801 E 10143 02
	Spurstangenkopf / Tie Rod End Innengewinde [mm] / Inner Thread [mm]: M14x1,5 mit Rechtsgewinde / with right-hand thread ALL TYPES	(28) (75) (206)			**10143 02** 811 419 812 A
	Faltenbalg, Lenkung / Bellow, steering Innendurchmesser 1 [mm] / Inner Diameter 1 [mm]: 27 Innendurchmesser 2 [mm] / Inner Diameter 2 [mm]: 45 ALL TYPES	(7) (72) (73)			**30128 01** 811 419 831 B
	Reparatursatz,Trag-/Führungsgelenk **Repair Kit, ball joint** Mit ovalen Flanschbohrungen / With oval flange boreholes ALL TYPES	(25) (89)			**10148 05** 855 407 365 A
	Reparatursatz,Trag-/Führungsgelenk **Repair Kit, ball joint** Mit ovalen Flanschbohrungen / With oval flange boreholes ALL TYPES	(25) (89)			**10151 05** 855 407 366 A

VOLKSWAGEN

PASSAT Stufenheck/Saloon/avec coffre (32B) 01.85 - 03.88

Reparatursatz,Trag-/Führungsgelenk **Repair Kit, ball joint**		(25)			**10153 04** **823 407 365 E**
1.6, 51 kW	08.87 - 03.88				
1.6, 53 kW	01.85 - 03.88				
1.6	01.85 - 03.88				
1.8, 64 kW	05.86 - 03.88				
1.8, 66 kW	01.85 - 03.88				
2.2	01.85 - 03.88				
1.6 TD	01.85 - 03.88				
2.0	08.84 - 07.85				
Lagerung, Lenker / Control Arm-/Trailing Arm Bush für Querlenker / For control arm		(11) (180)			**10125 02** **811 407 181** **811 407 181 A**
ALL TYPES					
Lagerung, Lenker / Control Arm-/Trailing Arm Bush für Querlenker / For control arm		(11) (180)			**10126 03** **8A0 407 181**
ALL TYPES					
Stabilisatorlager / Anti-roll Bar Bush Kit Innendurchmesser [mm] / Inner Diameter [mm]: 12,5		(29) (74)			**13760 01** **823 411 313 A**
ALL TYPES					
Achskörperlager / Hub Carrier Bush		(1)			**10193 02** **321 501 541**
ALL TYPES					

VOLKSWAGEN

PASSAT Variant/Estate/Break (32B) 08.80 - 06.89

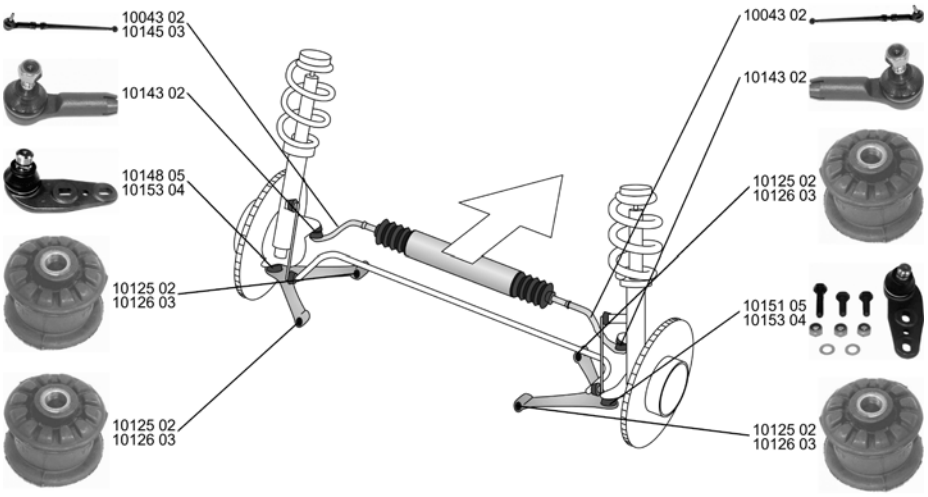

Spurstange / Rod Assembly		(27)			**10043 02** 811 419 802 K 10143 02
1.6, 51 kW	08.87 - 03.88		LHD --- RHD Chass. 32-H-150 001->		
1.8, 64 kW	05.86 - 03.88				
1.6, 53 kW	02.86 - 03.88		LHD Chass. 32-G-275 001-> --- RHD Chass. 32-H-150 001->		
1.6, 55 kW	08.80 - 03.88				
1.6, 55 kW	08.80 - 03.88				
1.8, 66 kW	01.83 - 03.88				
1.8 Syncro	01.86 - 03.88				
1.8, 82 kW	12.83 - 03.88				
2.0	08.83 - 03.88				
2.0 Syncro	05.84 - 03.88				
2.2, 85 kW	08.85 - 03.88				
2.2 Syncro	08.85 - 03.88				
2.2, 100 kW	01.85 - 03.88				
1.6 D	08.80 - 03.88				
1.6 TD	04.82 - 03.88				
Spurstange / Rod Assembly verstellbar / Adjustable		(27) (236)			**10145 03** 811 419 801 E 10143 02
ALL TYPES ausser/except for :			LHD		
1.8 Syncro	01.86 - 03.88				
2.0 Syncro	05.84 - 03.88				
2.2 Syncro	08.85 - 03.88				
Spurstangenkopf / Tie Rod End Innengewinde [mm] / Inner Thread [mm]: M14x1,5 mit Rechtsgewinde / with right-hand thread		(28) (75) (206)			**10143 02** 811 419 812 A
ALL TYPES					
Faltenbalg, Lenkung / Bellow, steering Innendurchmesser 1 [mm] / Inner Diameter 1 [mm]: 27 Innendurchmesser 2 [mm] / Inner Diameter 2 [mm]: 45		(7) (72) (73)			**30128 01** 811 419 831 B
ALL TYPES					

VOLKSWAGEN

PASSAT Variant/Estate/Break (32B) 08.80 - 06.89

Reparatursatz,Trag-/Führungsgelenk
Repair Kit, ball joint
Mit ovalen Flanschbohrungen / With oval flange boreholes

(25) (89)

10148 05 **855 407 365 A**

1.3	08.80 - 07.83
1.3, 44 kW, 1263 ccm	08.80 - 07.86
1.3, 44 kW, 1281 ccm	08.80 - 07.86
1.6, 51 kW	08.87 - 03.88
1.6, 53 kW	02.86 - 03.88
1.6, 55 kW	08.80 - 03.88
1.6, 55 kW	08.80 - 03.88
1.6, 63 kW	01.81 - 02.83
1.8, 64 kW	05.86 - 03.88
1.8, 66 kW	01.83 - 03.88
1.8 Syncro	01.86 - 03.88
1.8, 82 kW	12.83 - 03.88
1.9	01.81 - 07.83
2.0	08.83 - 03.88
2.0 Syncro	05.84 - 03.88
2.1	01.81 - 07.83
2.2, 85 kW	08.85 - 03.88
2.2, 100 kW	01.85 - 03.88
1.6 D	08.80 - 03.88
1.6 TD	04.82 - 03.88
2.2 Syncro	08.85 - 03.88

Reparatursatz,Trag-/Führungsgelenk
Repair Kit, ball joint
Mit ovalen Flanschbohrungen / With oval flange boreholes

(25) (89)

10151 05 **855 407 366 A**

1.3	08.80 - 07.83
1.3, 44 kW, 1263 ccm	08.80 - 07.86
1.3, 44 kW, 1281 ccm	08.80 - 07.86
1.6, 51 kW	08.87 - 03.88
1.6, 53 kW	02.86 - 03.88
1.6, 55 kW	08.80 - 03.88
1.6, 55 kW	08.80 - 03.88
1.6, 63 kW	01.81 - 02.83
1.8, 64 kW	05.86 - 03.88
1.8, 66 kW	01.83 - 03.88
1.8 Syncro	01.86 - 03.88
1.8, 82 kW	12.83 - 03.88
1.9	01.81 - 07.83
2.0	08.83 - 03.88
2.0 Syncro	05.84 - 03.88
2.1	01.81 - 07.83
2.2, 85 kW	08.85 - 03.88
2.2, 100 kW	01.85 - 03.88
1.6 D	08.80 - 03.88
1.6 TD	04.82 - 03.88
2.2 Syncro	08.85 - 03.88

Reparatursatz,Trag-/Führungsgelenk
Repair Kit, ball joint

(25)

10153 04 **823 407 365 E**

1.3	08.80 - 07.83
1.3, 44 kW, 1263 ccm	08.80 - 07.86
1.3, 44 kW, 1281 ccm	08.80 - 07.86
1.6, 51 kW	08.87 - 03.88
1.6, 53 kW	02.86 - 03.88
1.6, 55 kW	08.80 - 03.88
1.6, 55 kW	08.80 - 03.88
1.6, 63 kW	01.81 - 02.83
1.8, 64 kW	05.86 - 03.88
1.8, 66 kW	01.83 - 03.88
1.8, 82 kW	12.83 - 03.88
1.9	01.81 - 07.83
2.0	08.83 - 03.88
2.1	01.81 - 07.83
2.2, 85 kW	08.85 - 03.88
2.2, 100 kW	01.85 - 03.88
1.6 TD	04.82 - 03.88
1.6 D	08.80 - 03.88

Lagerung, Lenker / Control Arm-/Trailing Arm Bush
für Querlenker / For control arm

(11) (180)

10125 02 **811 407 181**
811 407 181 A

ALL TYPES ausser/except for :

2.0 Syncro	05.84 - 03.88
2.2 Syncro	08.85 - 03.88

ZF Friedrichshafen AG | ZF Services | Obere Weiden 12 | 97424 Schweinfurt | Germany | info.zf-services@zf.com | www.zf.com

VOLKSWAGEN

PASSAT Variant/Estate/Break (32B) 08.80 - 06.89

Lagerung, Lenker / Control Arm-/Trailing Arm Bush

für Querlenker / For control arm

(11) (180)

10126 03 — 8A0 407 181

1.3	08.80 - 07.83
1.3, 44 kW, 1263 ccm	08.80 - 07.86
1.3, 44 kW, 1281 ccm	08.80 - 07.86
1.6, 51 kW	08.87 - 03.88
1.6, 53 kW	02.86 - 03.88
1.6, 55 kW	08.80 - 03.88
1.6, 55 kW	08.80 - 03.88
1.6, 63 kW	01.81 - 02.83
1.8, 64 kW	05.86 - 03.88
1.8, 66 kW	01.83 - 03.88
1.8 Syncro	01.86 - 03.88
1.8, 82 kW	12.83 - 03.88
1.9	01.81 - 07.83
2.0	08.83 - 03.88
2.1	01.81 - 07.83
2.2, 85 kW	08.85 - 03.88
2.2, 100 kW	01.85 - 03.88
1.6 D	08.80 - 03.88
1.6 TD	04.82 - 03.88
2.0 Syncro	05.84 - 03.88
2.2 Syncro	08.85 - 03.88

Stabilisatorlager / Anti-roll Bar Bush Kit

Innendurchmesser [mm] / Inner Diameter [mm]: 12,5

(29) (74)

13760 01 — 823 411 313 A

1.3, 40 kW	08.80 - 07.83
1.3, 44 kW, 1263 ccm	08.80 - 07.86
1.6, 55 kW	08.80 - 03.88
1.6, 63 kW	01.81 - 02.83
1.8, 66 kW	01.83 - 03.88
1.9	01.81 - 07.83
1.6 TD	04.82 - 03.88
1.6, 51 kW	08.87 - 03.88
1.6, 53 kW	02.86 - 03.88
1.8, 64 kW	05.86 - 03.88
1.8, 82 kW	12.83 - 03.88
2.0	08.83 - 03.88
2.2, 85 kW	08.85 - 03.88
2.2, 100 kW	01.85 - 03.88
1.6 D	08.80 - 03.88

Achskörperlager / Hub Carrier Bush

(1)

10193 02 — 321 501 541

ALL TYPES ausser/except for :

1.8 Syncro	01.86 - 03.88
2.0 Syncro	05.84 - 03.88
2.2 Syncro	08.85 - 03.88

VOLKSWAGEN

PASSAT (3A2, 35I) 02.88 - 10.96

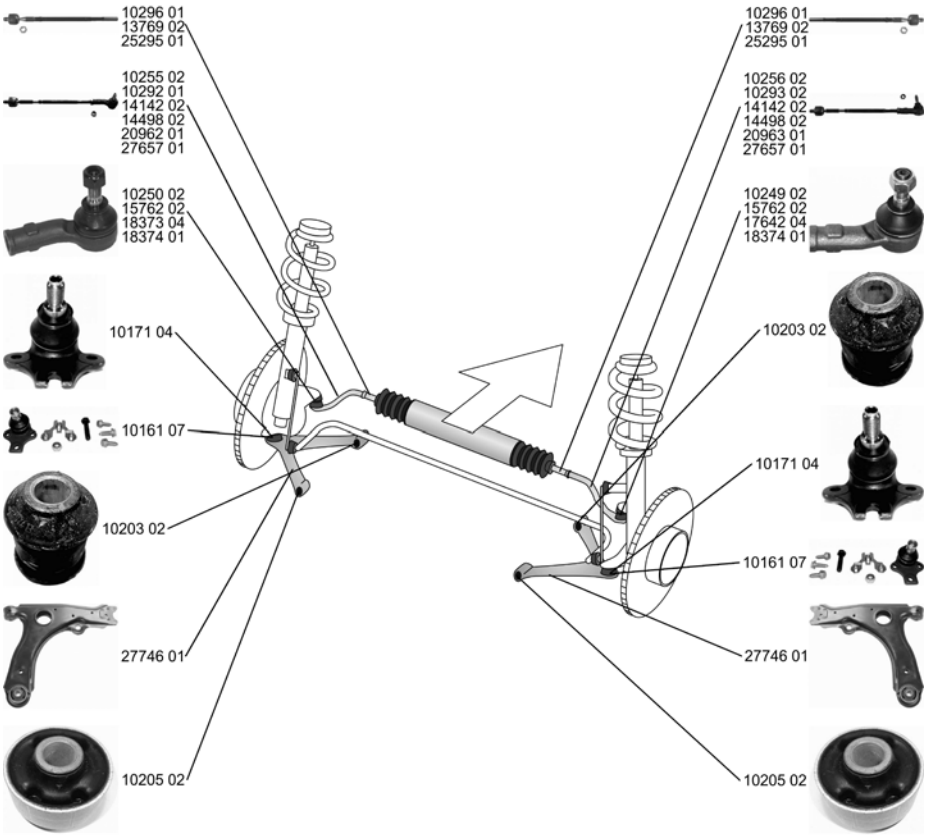

	Spurstange / Rod Assembly Achsausführung / Axle Version: TRW Konusmaß [mm] / Cone Size [mm]: 14 Rohrdurchmesser am Sitz für Faltenbalg 12,7 mm (TRW-Lenkung) / Tube diameter at bellows seating 12,7 mm (TRW-steering)		(27) (36) (77) (100)			**10255 02** **357 422 803**
	1.6, 53 kW	02.88 - 09.91				
	1.6, 55 kW	02.88 - 12.88				
	1.8, 79 kW	04.88 - 07.93				
	1.8 G60 Syncro, 79 kW	09.89 - 07.93				
	1.8, 82 kW	04.88 - 07.92				
	1.8 16V	04.88 - 12.89				
	1.8 GL	08.91 - 09.93				
	2.0 Syncro, 81 kW	09.89 - 07.92				
	2.0 16V, 100 kW	08.88 - 09.93				
	2.0, 125 kW	04.88 - 07.91				
	2.4	08.88 - 07.89				
	1.6 TD	08.88 - 09.93				
	1.9 D	05.89 - 10.93				
	1.9 TDi	04.88 - 07.91				
	1.6, 74 kW	10.94 - 08.96				
	1.8, 55 kW	08.90 - 08.96				
	1.8, 66 kW	02.88 - 08.96				
	1.8 G60 Syncro, 118 kW	08.88 - 08.96				
	2.0, 85 kW	02.90 - 08.96				
	2.0 Syncro, 85 kW	10.90 - 08.96				
	1.9 TD	03.91 - 08.96				
	1.9 TDI, 66 kW	10.93 - 08.96				

VOLKSWAGEN

PASSAT (3A2, 35I) 02.88 - 10.96

Spurstange / Rod Assembly Achsausführung / Axle Version: TRW Konusmaß [mm] / Cone Size [mm]: 14 Rohrdurchmesser am Sitz für Faltenbalg 12,7 mm (TRW-Lenkung) / Tube diameter at bellows seating 12,7 mm (TRW-steering)		(27) (36) (77) (100)			**10256 02** **357 422 804**
1.6, 53 kW	02.88 - 09.91				
1.6, 55 kW	02.88 - 12.88				
1.8, 79 kW	04.88 - 07.93				
1.8 G60 Syncro, 79 kW	09.89 - 07.93				
1.8, 82 kW	04.88 - 07.92				
1.8 16V	04.88 - 12.89				
1.8 GL	08.91 - 09.93				
2.0 Syncro, 81 kW	09.89 - 07.92				
2.0 16V, 100 kW	08.88 - 09.93				
2.0, 125 kW	04.88 - 07.91				
2.4	08.88 - 07.89				
1.6 TD	08.88 - 09.93				
1.9 D	05.89 - 10.93				
1.9 TDi	04.88 - 07.91				
1.6, 74 kW	10.94 - 08.96		->Chass. 3A-R-099 264		
1.8, 55 kW	08.90 - 08.96				
1.8, 66 kW	02.88 - 08.96				
1.8 G60 Syncro, 118 kW	08.88 - 08.96				
2.0, 85 kW	02.90 - 08.96				
2.0 Syncro, 85 kW	10.90 - 08.96				
1.9 TD	03.91 - 08.96				
1.9 TDI, 66 kW	10.93 - 08.96				
Spurstange / Rod Assembly Achsausführung / Axle Version: ZF Konusmaß [mm] / Cone Size [mm]: 14 Rohrdurchmesser am Sitz für Faltenbalg 15 mm (ZF-Lenkung) / Tube diameter at bellows seating 15 mm (ZF-steering)		(27) (36) (77) (101)			**10292 01** **357 422 803 A**
1.6, 53 kW	02.88 - 09.91				
1.6, 55 kW	02.88 - 12.88				
1.8, 79 kW	04.88 - 07.93				
1.8, 82 kW	04.88 - 07.92				
1.8 16V	04.88 - 12.89				
2.0 16V, 100 kW	08.88 - 09.93				
1.6 TD	08.88 - 09.93				
1.9 D	05.89 - 10.93				
1.6, 74 kW	10.94 - 08.96		->Chass. 3A-R-099 264		
1.8, 55 kW	08.90 - 08.96				
1.8, 66 kW	02.88 - 08.96				
1.8 G60 Syncro, 118 kW	08.88 - 08.96				
2.0, 79 kW	03.95 - 08.96				
2.0, 85 kW	02.90 - 08.96				
2.0 Syncro, 85 kW	10.90 - 08.96				
2.8 VR6	06.91 - 08.96				
1.9 TD	03.91 - 08.96				
1.9 TDI, 81 kW	03.96 - 08.96				
Spurstange / Rod Assembly Achsausführung / Axle Version: ZF Konusmaß [mm] / Cone Size [mm]: 14 Rohrdurchmesser am Sitz für Faltenbalg 15 mm (ZF-Lenkung) / Tube diameter at bellows seating 15 mm (ZF-steering)		(27) (36) (77) (101)			**10293 02** **357 422 804 A**
1.6, 53 kW	02.88 - 09.91				
1.6, 55 kW	02.88 - 12.88				
1.8, 79 kW	04.88 - 07.93				
1.8, 82 kW	04.88 - 07.92				
1.8 16V	04.88 - 12.89				
2.0 16V, 100 kW	08.88 - 09.93				
1.6 TD	08.88 - 09.93				
1.9 D	05.89 - 10.93				
1.6, 74 kW	10.94 - 08.96		->Chass. 3A-R-099 264		
1.8, 55 kW	08.90 - 08.96				
1.8, 66 kW	02.88 - 08.96				
1.8 G60 Syncro, 118 kW	08.88 - 08.96				
2.0, 79 kW	03.95 - 08.96				
2.0, 85 kW	02.90 - 08.96				
2.0 Syncro, 85 kW	10.90 - 08.96				
2.8 VR6	06.91 - 08.96				
1.9 TD	03.91 - 08.96				
1.9 TDI, 81 kW	03.96 - 08.96				

VOLKSWAGEN

PASSAT (3A2, 35I) 02.88 - 10.96

Spurstange / Rod Assembly Achsausführung / Axle Version: TRW Konusmaß [mm] / Cone Size [mm]: 14 Rohrdurchmesser am Sitz für Faltenbalg 12,7 mm (TRW-Lenkung) / Tube diameter at bellows seating 12,7 mm (TRW-steering)		(27) (36) (77) (100)			**14142 02** **357 422 804 C**
2.0 16V, 110 kW 2.8 VR6	01.94 - 08.96 06.91 - 08.96		RHD ->Chass. 3A-R-099 264		
Spurstange / Rod Assembly Konusmaß [mm] / Cone Size [mm]: 14 Rohr-Ø [mm] / Pipe Ø [mm]: 13 mit Zubehör / With accessories Rohrdurchmesser am Sitz für Faltenbalg 15 mm (ZF-Lenkung) / Tube diameter at bellows seating 15 mm (ZF-steering)		(27) (77) (99) (209) (101)			**14498 02** **357 422 803 D**
2.8 VR6	06.91 - 08.96		für / for:ZF ->Chass. 3A-R-099 264	(116)	
Spurstange / Rod Assembly Achsausführung / Axle Version: TRW Rohrdurchmesser am Sitz für Faltenbalg 12,7 mm (TRW-Lenkung) / Tube diameter at bellows seating 12,7 mm (TRW-steering)		(27) (36) (100)			**20962 01** **3A0 422 803 C**
1.8, 55 kW 1.8 G60 Syncro, 118 kW 2.0, 85 kW 2.0 Syncro, 85 kW 1.9 TD 1.9 TDI, 66 kW	08.90 - 08.96 08.88 - 08.96 02.90 - 08.96 10.90 - 08.96 03.91 - 08.96 10.93 - 08.96		Chass. 3A-R-099 265->		
1.6, 74 kW 2.0, 79 kW	10.94 - 08.96 03.95 - 08.96				
Spurstange / Rod Assembly Achsausführung / Axle Version: TRW Rohrdurchmesser am Sitz für Faltenbalg 12,7 mm (TRW-Lenkung) / Tube diameter at bellows seating 12,7 mm (TRW-steering)		(27) (36) (100)			**20963 01** **3A0 422 804 C**
1.8, 55 kW 1.8, 66 kW 1.8 G60 Syncro, 118 kW 2.0, 85 kW 2.0 Syncro, 85 kW 1.9 TD 1.9 TDI, 66 kW	08.90 - 08.96 02.88 - 08.96 08.88 - 08.96 02.90 - 08.96 10.90 - 08.96 03.91 - 08.96 10.93 - 08.96		Chass. 3A-R-099 265->		
1.6, 74 kW 2.0, 79 kW	10.94 - 08.96 03.95 - 08.96				
Spurstange / Rod Assembly Achsausführung / Axle Version: ZF mit Zubehör / With accessories		(27) (36) (209)			**27657 01** **3A0 422 803 D** 18374 01 25295 01
2.0 16V, 110 kW 2.8 VR6	01.94 - 08.96 06.91 - 08.96		Chass. 3A-R-099 265->		
1.9 TDI, 81 kW	03.96 - 08.96				

PASSAT (3A2, 35I) 02.88 - 10.96

	Spurstangenkopf / Tie Rod End hängend / Suspended Konusmaß [mm] / Cone Size [mm]: 14 Innengewinde [mm] / Inner Thread [mm]: M14x1,5 mit Rechtsgewinde / with right-hand thread mit Zubehör / With accessories Gewindemaß / Thread Size: M14x1,5		(28) (193) (77) (75) (206) (209) (63)			**10249 02** **191 419 812**
	1.6, 53 kW 1.6, 55 kW 1.8, 79 kW 1.8, 82 kW 1.8 16V 2.0 16V, 100 kW 1.6 TD 1.9 D	02.88 - 09.91 02.88 - 12.88 04.88 - 07.93 04.88 - 07.92 04.88 - 12.89 08.88 - 09.93 08.88 - 09.93 05.89 - 10.93				
	1.8, 55 kW 1.8, 66 kW 1.8 G60 Syncro, 118 kW 2.0, 85 kW 2.0 Syncro, 85 kW 1.9 TD 1.9 TDI, 66 kW	08.90 - 08.96 02.88 - 08.96 08.88 - 08.96 02.90 - 08.96 10.90 - 08.96 03.91 - 08.96 10.93 - 08.96		---------- ->Chass. 3A-R-099 264		
	2.8 VR6	06.91 - 08.96		->Chass. 31-N-255 989		
	Spurstangenkopf / Tie Rod End hängend / Suspended Konusmaß [mm] / Cone Size [mm]: 14 Innengewinde [mm] / Inner Thread [mm]: M14x1,5 mit Rechtsgewinde / with right-hand thread mit Zubehör / With accessories Gewindemaß / Thread Size: M14x1,5		(28) (193) (77) (75) (206) (209) (63)			**10250 02** **191 419 811**
	1.6, 53 kW 1.6, 55 kW 1.8, 79 kW 1.8, 82 kW 1.8 16V 2.0 16V, 100 kW 1.6 TD 1.9 D	02.88 - 09.91 02.88 - 12.88 04.88 - 07.93 04.88 - 07.92 04.88 - 12.89 08.88 - 09.93 08.88 - 09.93 05.89 - 10.93				
	1.8, 55 kW 1.8, 66 kW 1.8 G60 Syncro, 118 kW 2.0, 85 kW 2.0 Syncro, 85 kW 1.9 TD 1.9 TDI, 66 kW	08.90 - 08.96 02.88 - 08.96 08.88 - 08.96 02.90 - 08.96 10.90 - 08.96 03.91 - 08.96 10.93 - 08.96		---------- ->Chass. 3A-R-099 264		
	2.8 VR6	06.91 - 08.96		->Chass. 31-N-255 989		
	Spurstangenkopf / Tie Rod End Konusmaß [mm] / Cone Size [mm]: 14 Innengewinde [mm] / Inner Thread [mm]: M14x1,5 mit Rechtsgewinde / with right-hand thread für OE-Nummer / For OE number 025 390 138 617 mit Zubehör / With accessories Rohrdurchmesser am Sitz für Faltenbalg 15 mm (ZF-Lenkung) / Tube diameter at bellows seating 15 mm (ZF-steering)		(28) (77) (75) (206) (177) (209) (101)			**15762 02** **357 422 811**
	2.8 VR6	06.91 - 08.96		Chass. 31-N-255 990 - Chass. 3A-R-099 264		
	2.0 16V, 110 kW	01.94 - 08.96		->Chass. 3A-R-099 264		

VOLKSWAGEN

PASSAT (3A2, 35I) 02.88 - 10.96

Spurstangenkopf / Tie Rod End
mit Zubehör / With accessories

(28) (209)

17642 04 **3A0 422 812**

1.6	02.88 - 09.91	für / for:TRW Chass. 3A-R-099 265->	(116)
1.6, 55 kW	02.88 - 12.88		
1.6, 74 kW	10.94 - 08.96		
1.8, 55 kW	08.90 - 08.96		
1.8, 66 kW	02.88 - 08.96		
1.8, 79 kW	04.88 - 07.93		
1.8, 82 kW	04.88 - 07.92		
1.8 16V	04.88 - 12.89		
1.8 G60 Syncro, 118 kW	08.88 - 08.96		
2.0, 79 kW	03.95 - 08.96		
2.0, 85 kW	02.90 - 08.96		
2.0 Syncro, 85 kW	10.90 - 08.96		
2.0 16V, 100 kW	08.88 - 09.93		
2.0 16V, 110 kW	01.94 - 08.96		
2.8 VR6	06.91 - 08.96		
1.6 TD	08.88 - 09.93		
1.9 D	05.89 - 10.93		
1.9 TD	03.91 - 08.96		
1.9 TDI, 66 kW	10.93 - 08.96		
1.9 TDI, 81 kW	03.96 - 08.96		

Spurstangenkopf / Tie Rod End
mit Rechtsgewinde / with right-hand thread
mit Zubehör / With accessories

(28) (206) (209)

18373 04 **3A0 422 811**

1.6	02.88 - 09.91	für / for:TRW Chass. 3A-R-099 265->	(116)
1.6, 55 kW	02.88 - 12.88		
1.6, 74 kW	10.94 - 08.96		
1.8, 55 kW	08.90 - 08.96		
1.8, 66 kW	02.88 - 08.96		
1.8, 79 kW	04.88 - 07.93		
1.8, 82 kW	04.88 - 07.92		
1.8 16V	04.88 - 12.89		
1.8 G60 Syncro, 118 kW	08.88 - 08.96		
2.0, 79 kW	03.95 - 08.96		
2.0, 85 kW	02.90 - 08.96		
2.0 Syncro, 85 kW	10.90 - 08.96		
2.0 16V, 100 kW	08.88 - 09.93		
2.0 16V, 110 kW	01.94 - 08.96		
2.8 VR6	06.91 - 08.96		
1.6 TD	08.88 - 09.93		
1.9 D	05.89 - 10.93		
1.9 TD	03.91 - 08.96		
1.9 TDI, 66 kW	10.93 - 08.96		
1.9 TDI, 81 kW	03.96 - 08.96		

Spurstangenkopf / Tie Rod End
mit Zubehör / With accessories

(28) (209)

18374 01 **3A0 422 811 A**

2.8 VR6	06.91 - 08.96	12.1993-> Chass. 3A-R-099 265->	
2.0 16V, 110 kW	01.94 - 08.96		
1.9 TDI, 81 kW	03.96 - 08.96		

Axialgelenk, Spurstange / Tie Rod Axle Joint
Gewindemaß / Thread Size: M14x1,5
mit Rechtsgewinde / with right-hand thread
für OE-Nummer / For OE number 025 390 115 617 LH
für Lenkgetriebehersteller / For steering gear manufacturer: ZF
Rohrdurchmesser am Sitz für Faltenbalg 15 mm (ZF-Lenkung) / Tube diameter at bellows seating 15 mm (ZF-steering)

(5) (63) (206) (177) (173) (101)

10296 01 **357 422 807 A**

1.6, 53 kW	02.88 - 09.91	für / for:ZF	(116)
1.6, 55 kW	02.88 - 12.88		
1.8, 55 kW	08.90 - 08.96		
1.8, 66 kW	02.88 - 08.96		
1.8, 79 kW	04.88 - 07.93		
1.8, 82 kW	04.88 - 07.92		
1.8 16V	04.88 - 12.89		
1.8 G60 Syncro, 118 kW	08.88 - 08.96		
2.0, 85 kW	02.90 - 08.96		
2.0 Syncro, 85 kW	10.90 - 08.96		
2.0 16V, 100 kW	08.88 - 09.93		
2.0 16V, 110 kW	01.94 - 08.96		
1.6 TD	08.88 - 09.93		
1.9 D	05.89 - 10.93		
1.9 TD	03.91 - 08.96		
2.8 VR6	06.91 - 08.96	für / for:ZF ->Chass. 31-N-255 989	(116)

ZF Friedrichshafen AG | ZF Services | Obere Weiden 12 | 97424 Schweinfurt | Germany | info.zf-services@zf.com | www.zf.com

VOLKSWAGEN

PASSAT (3A2, 35I) 02.88 - 10.96

Axialgelenk, Spurstange / Tie Rod Axle Joint Achsausführung / Axle Version: ZF mit Rechtsgewinde / with right-hand thread		(5) (36) (206)			**13769 02**
1.6, 53 kW	02.88 - 09.91		Rohrdurchmesser am Sitz für Faltenbalg 15 mm (ZF-Lenkung) / Tube diameter at bellows seating 15 mm (ZF-steering) Nur in Verbindung mit Faltenbalg 357 422 831 B (ZF) / Only in connection with bellow 357 422 831 B (ZF)	(101) (92)	
1.6, 55 kW	02.88 - 12.88				
1.8, 55 kW	08.90 - 08.96				
1.8, 66 kW	02.88 - 08.96				
1.8, 79 kW	04.88 - 07.93				
1.8, 82 kW	04.88 - 07.92				
1.8 16V	04.88 - 12.89				
2.0, 85 kW	02.90 - 08.96				
2.0 Syncro, 85 kW	10.90 - 08.96				
2.0 16V, 100 kW	08.88 - 09.93				
1.6 TD	08.88 - 09.93				
1.9 D	05.89 - 10.93				
1.9 TD	03.91 - 08.96				
Axialgelenk, Spurstange / Tie Rod Axle Joint Achsausführung / Axle Version: ZF mit Zubehör / With accessories Gewindemaß 1 / Thread Measurement 1: M14x1,5 Gewindemaß 2 / Thread Measurement 2: M14x1,5 Rohrdurchmesser am Sitz für Faltenbalg 15 mm (ZF-Lenkung) / Tube diameter at bellows seating 15 mm (ZF-steering)		(5) (36) (209) (64) (65) (101)			**25295 01** **357 422 807 D**
2.8 VR6	06.91 - 08.96		Chass. 3A-R-099 265->		
2.8 VR6	06.91 - 08.96		Chass. 31-N-255 990->		
2.0 16V, 110 kW	01.94 - 08.96		Chass. 3A-R-099 265->		
1.9 TDI, 81 kW	03.96 - 08.96				
Faltenbalg, Lenkung / Bellow, steering Innendurchmesser 1 [mm] / Inner Diameter 1 [mm]: 10 Innendurchmesser 2 [mm] / Inner Diameter 2 [mm]: 41		(7) (72) (73)			**30111 01** **1H0 422 831 B**
ALL TYPES			für / for:TRW	(116)	
Faltenbalg, Lenkung / Bellow, steering Innendurchmesser 1 [mm] / Inner Diameter 1 [mm]: 25 Innendurchmesser 2 [mm] / Inner Diameter 2 [mm]: 41		(7) (72) (73)			**30112 01** **191 419 831**
1.6, 53 kW	02.88 - 09.91		->Chass. 31-N-080 000		
1.6, 55 kW	02.88 - 12.88				
1.8, 55 kW	08.90 - 08.96				
1.8, 66 kW	02.88 - 08.96				
1.8, 79 kW	04.88 - 07.93				
1.8, 82 kW	04.88 - 07.92				
1.8 16V	04.88 - 12.89				
2.0, 85 kW	02.90 - 08.96				
2.0 16V, 100 kW	08.88 - 09.93				
1.6 TD	08.88 - 09.93				
1.9 D	05.89 - 10.93				
1.9 TD	03.91 - 08.96				

VOLKSWAGEN

PASSAT (3A2, 35I) 02.88 - 10.96

Faltenbalg, Lenkung / Bellow, steering

Innendurchmesser 1 [mm] / Inner Diameter 1 [mm]: 13
Innendurchmesser 2 [mm] / Inner Diameter 2 [mm]: 45

(7) (72) (73)

30126 01 **357 422 831 B**

1.6, 53 kW	02.88 - 09.91	für / for:ZF	(116)
1.6, 55 kW	02.88 - 12.88		
1.8, 79 kW	04.88 - 07.93		
1.8, 82 kW	04.88 - 07.92		
1.8 16V	04.88 - 12.89		
2.0 Syncro, 81 kW	09.89 - 07.92		
2.0 16V, 100 kW	08.88 - 09.93		
2.0 16V, 110 kW	01.94 - 08.96		
2.0, 125 kW	04.88 - 07.91		
2.4	08.88 - 07.89		
2.8 VR6	06.91 - 08.96		
1.9 TDi	04.88 - 07.91		
1.9 TDI, 81 kW	03.96 - 08.96		
1.8, 55 kW	08.90 - 08.96	für / for:ZF ->Chass. 3A-R099 264	(116)
1.8 G60 Syncro, 79 kW	09.89 - 07.93		
1.8 GL	08.91 - 09.93		
1.8 G60 Syncro, 118 kW	08.88 - 08.96		
2.0, 85 kW	02.90 - 08.96		
2.0 Syncro, 85 kW	10.90 - 08.96		
1.6 TD	08.88 - 09.93		
1.9 D	05.89 - 10.93		
1.9 TD	03.91 - 08.96		
1.9 TDI, 66 kW	10.93 - 08.96		

Lenker, Radaufhängung / Track Control Arm

Querlenker / Control Arm
nur in Verbindung mit / Only in connection with: 10161
ohne Befestigungsmaterial / Without fastening material
ohne Trag-/Führungsgelenk / Without ball joint
mit Gummilager / with rubber mounting

(15) (96) (222) (225) (230) (200)

27746 01 **357 407 151**
10203 02
10205 02

1.6	02.88 - 09.91		
1.6, 55 kW	02.88 - 12.88		
1.6, 74 kW	10.94 - 08.96		
1.8, 55 kW	08.90 - 08.96		
1.8, 66 kW	02.88 - 08.96		
1.8, 79 kW	04.88 - 07.93		
1.8 G60 Syncro, 79 kW	09.89 - 07.93		
1.8, 82 kW	04.88 - 07.92		
1.8 16V	04.88 - 12.89		
1.8 GL	08.91 - 09.93		
1.8 G60 Syncro, 118 kW	08.88 - 08.96		
2.0, 79 kW	03.95 - 08.96		
2.0 Syncro, 81 kW	09.89 - 07.92		
2.0, 85 kW	02.90 - 08.96		
2.0 Syncro, 85 kW	10.90 - 08.96		
2.0 16V, 100 kW	08.88 - 09.93		
2.0, 125 kW	04.88 - 07.91		
2.4	08.88 - 07.89		
1.6 TD	08.88 - 09.93		
1.9 D	05.89 - 10.93		
1.9 TD	03.91 - 08.96		
1.9 TDi	04.88 - 07.91		
1.9 TDI, 66 kW	10.93 - 08.96		
2.8 VR6	06.91 - 08.96	->Chass. 31-N-255 989	

Reparatursatz, Lenker / Repair Kit, link

mit Montagehülsen / with mounting sleeve
für Querlenker / For control arm

(22) (205) (180) (x2)

25352 01 **191 407 181 E**

ALL TYPES			

Trag-/Führungsgelenk / Ball Joint

Gewindemaß / Thread Size: M12x1,5
mit Rechtsgewinde / with right-hand thread

(32) (63) (206)

10171 04 **1H0 407 365**

2.8 VR6	06.91 - 08.96	Chass. 31-N-255 990->	
2.0 16V, 110 kW	01.94 - 08.96		
1.9 TDI, 81 kW	03.96 - 08.96		

ZF Friedrichshafen AG | ZF Services | Obere Weiden 12 | 97424 Schweinfurt | Germany | info.zf-services@zf.com | www.zf.com

VOLKSWAGEN

PASSAT (3A2, 35I) 02.88 - 10.96

Reparatursatz,Trag-/Führungsgelenk **Repair Kit, ball joint** mit Zubehör / With accessories für OE-Nummer / For OE number 191 407 151 B		(25) (209) (177)			**10161 07** **357 407 365**
1.6	02.88 - 09.91				
1.6, 55 kW	02.88 - 12.88				
1.6, 74 kW	10.94 - 08.96				
1.8, 55 kW	08.90 - 08.96				
1.8, 66 kW	02.88 - 08.96				
1.8, 79 kW	04.88 - 07.93				
1.8 G60 Syncro, 79 kW	09.89 - 07.93				
1.8, 82 kW	04.88 - 07.92				
1.8 16V	04.88 - 12.89				
1.8 GL	08.91 - 09.93				
1.8 G60 Syncro, 118 kW	08.88 - 08.96				
2.0, 79 kW	03.95 - 08.96				
2.0 Syncro, 81 kW	09.89 - 07.92				
2.0, 85 kW	02.90 - 08.96				
2.0 Syncro, 85 kW	10.90 - 08.96				
2.0 16V, 100 kW	08.88 - 09.93				
2.0, 125 kW	04.88 - 07.91				
2.4	08.88 - 07.89				
1.6 TD	08.88 - 09.93				
1.9 D	05.89 - 10.93				
1.9 TD	03.91 - 08.96				
1.9 TDi	04.88 - 07.91				
1.9 TDI, 66 kW	10.93 - 08.96				
2.8 VR6	06.91 - 08.96		->Chass. 31-N-255 989		
Lagerung, Lenker / Control Arm-/Trailing Arm Bush für Querlenker / For control arm		(11) (180)	(x2)		**10203 02** **357 407 182**
ALL TYPES					
Lagerung, Lenker / Control Arm-/Trailing Arm Bush für Querlenker / For control arm		(11) (180)	(x2)		**10205 02** **191 407 181 E**
ALL TYPES					
Lagerbuchse, Stabilisator / Bush, stabilizer		(10)			**17635 01** **357 411 329** 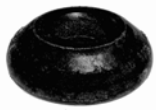
ALL TYPES					

Achskörperlager / Hub Carrier Bush		(1)	(x4)		**10194 02** **3A0 501 541**
1.6	02.88 - 09.91				
1.6, 55 kW	02.88 - 12.88				
1.6, 74 kW	10.94 - 08.96				
1.8, 55 kW	08.90 - 08.96				
1.8, 66 kW	02.88 - 08.96				
1.8, 79 kW	04.88 - 07.93				
1.8, 82 kW	04.88 - 07.92				
1.8 16V	04.88 - 12.89				
1.8 GL	08.91 - 09.93				
2.0, 79 kW	03.95 - 08.96				
2.0, 85 kW	02.90 - 08.96				
2.0 16V, 100 kW	08.88 - 09.93				
2.0 16V, 110 kW	01.94 - 08.96				
2.0, 125 kW	04.88 - 07.91				
2.4	08.88 - 07.89				
2.8 VR6	06.91 - 08.96				
1.6 TD	08.88 - 09.93				
1.9 D	05.89 - 10.93				
1.9 TD	03.91 - 08.96				
1.9 TDi	04.88 - 07.91				
1.9 TDI, 66 kW	10.93 - 08.96				
1.9 TDI, 81 kW	03.96 - 08.96				

VOLKSWAGEN

PASSAT (3A2, 35I) 02.88 - 10.96

	Achskörperlagersatz / Axle beam mounting kit mit Zubehör / With accessories		(2) (209)			**27682 01** **3A0 501 541**
	1.6	02.88 - 09.91				
	1.6, 55 kW	02.88 - 12.88				
	1.6, 74 kW	10.94 - 08.96				
	1.8, 55 kW	08.90 - 08.96				
	1.8, 66 kW	02.88 - 08.96				
	1.8, 79 kW	04.88 - 07.93				
	1.8, 82 kW	04.88 - 07.92				
	1.8 16V	04.88 - 12.89				
	1.8 GL	08.91 - 09.93				
	2.0, 79 kW	03.95 - 08.96				
	2.0, 85 kW	02.90 - 08.96				
	2.0 16V, 100 kW	08.88 - 09.93				
	2.0 16V, 110 kW	01.94 - 08.96				
	2.0, 125 kW	04.88 - 07.91				
	2.4	08.88 - 07.89				
	2.8 VR6	06.91 - 08.96				
	1.6 TD	08.88 - 09.93				
	1.9 D	05.89 - 10.93				
	1.9 TD	03.91 - 08.96				
	1.9 TDi	04.88 - 07.91				
	1.9 TDI, 66 kW	10.93 - 08.96				
	1.9 TDI, 81 kW	03.96 - 08.96				

VOLKSWAGEN

PASSAT Variant/Estate/Break (3A5, 35I) 02.88 - 05.97

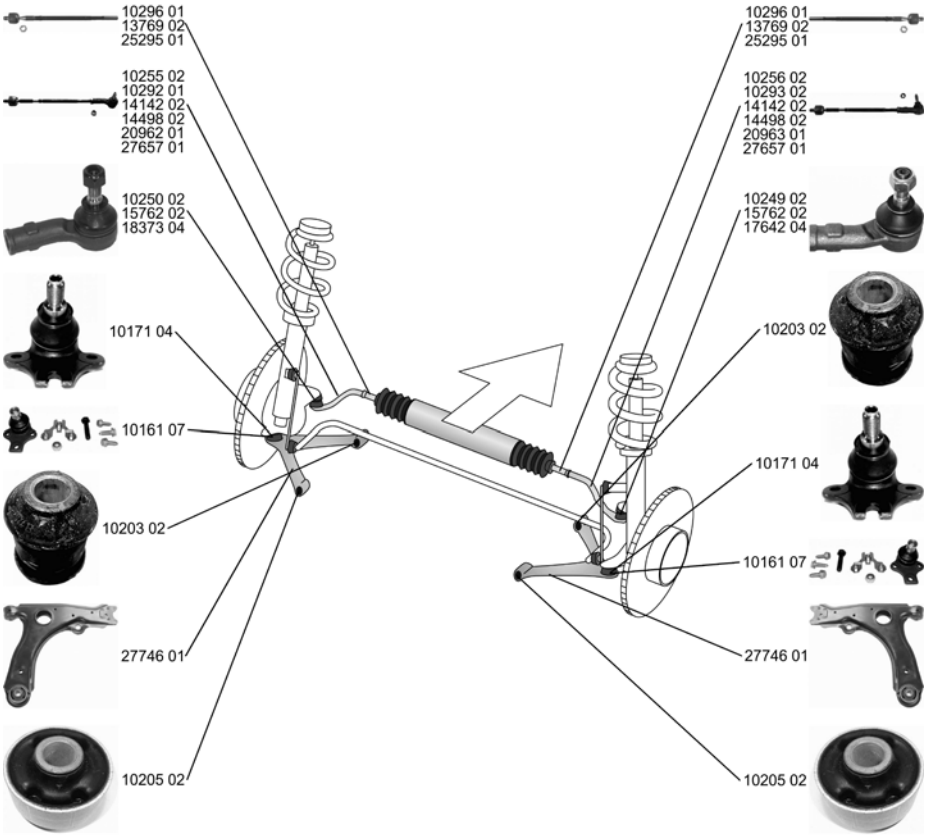

	Spurstange / Rod Assembly Achsausführung / Axle Version: TRW Konusmaß [mm] / Cone Size [mm]: 14 Rohrdurchmesser am Sitz für Faltenbalg 12,7 mm (TRW-Lenkung) / Tube diameter at bellows seating 12,7 mm (TRW-steering)		(27) (36) (77) (100)			**10255 02** **357 422 803**
	1.6, 53 kW	04.88 - 09.91				
	1.6, 55 kW	04.88 - 12.88				
	1.8, 79 kW	04.88 - 07.90				
	1.8, 82 kW	04.88 - 07.92				
	1.8 16V	04.88 - 12.89				
	1.8, 102 kW	08.91 - 09.93				
	2.0 Syncro, 81 kW	09.89 - 07.92				
	2.0 16V, 100 kW	08.88 - 09.93				
	2.0, 125 kW	04.88 - 07.91				
	1.6 TD	08.88 - 09.93				
	1.9 D	05.89 - 10.93				
	1.9 TDi	04.88 - 07.91				
	1.8, 55 kW	08.90 - 05.97				
	1.8, 66 kW	02.88 - 05.97				
	1.8 G60 Syncro	08.88 - 05.97		->Chass. 3A-R-099 264		
	2.0, 85 kW	02.90 - 05.97				
	2.0 Syncro, 85 kW	10.90 - 05.97				
	2.0, 85 kW	10.93 - 10.96				
	1.9 TD	03.91 - 05.97				
	1.9 TDI, 66 kW	10.93 - 05.97				

VOLKSWAGEN

PASSAT Variant/Estate/Break (3A5, 35I) 02.88 - 05.97

Spurstange / Rod Assembly

Achsausführung / Axle Version: TRW
Konusmaß [mm] / Cone Size [mm]: 14
Rohrdurchmesser am Sitz für Faltenbalg 12,7 mm (TRW-Lenkung) / Tube diameter at bellows seating 12,7 mm (TRW-steering)

(27) (36) (77) (100)

10256 02 **357 422 804**

1.6, 53 kW	04.88 - 09.91		
1.6, 55 kW	04.88 - 12.88		
1.8, 79 kW	04.88 - 07.90		
1.8, 82 kW	04.88 - 07.92		
1.8 16V	04.88 - 12.89		
1.8, 102 kW	08.91 - 09.93		
2.0 Syncro, 81 kW	09.89 - 07.92		
2.0 16V, 100 kW	08.88 - 09.93		
2.0, 125 kW	04.88 - 07.91		
1.6 TD	08.88 - 09.93		
1.9 D	05.89 - 10.93		
1.9 TDi	04.88 - 07.91		
1.8, 55 kW	08.90 - 05.97		->Chass. 3A-R-099 264
1.8, 66 kW	02.88 - 05.97		
1.8 G60 Syncro	08.88 - 05.97		
2.0, 85 kW	02.90 - 05.97		
2.0 Syncro, 85 kW	10.90 - 05.97		
2.0, 85 kW	10.93 - 10.96		
1.9 TD	03.91 - 05.97		
1.9 TDI, 66 kW	10.93 - 05.97		

Spurstange / Rod Assembly

Achsausführung / Axle Version: ZF
Konusmaß [mm] / Cone Size [mm]: 14
Rohrdurchmesser am Sitz für Faltenbalg 15 mm (ZF-Lenkung) / Tube diameter at bellows seating 15 mm (ZF-steering)

(27) (36) (77) (101)

10292 01 **357 422 803 A**

1.6, 53 kW	04.88 - 09.91		
1.6, 55 kW	04.88 - 12.88		
1.8, 79 kW	04.88 - 07.90		
1.8, 82 kW	04.88 - 07.92		
1.8 16V	04.88 - 12.89		
1.8, 102 kW	08.91 - 09.93		
2.0 Syncro, 81 kW	09.89 - 07.92		
2.0 16V, 100 kW	08.88 - 09.93		
2.0, 125 kW	04.88 - 07.91		
1.6 TD	08.88 - 09.93		
1.9 D	05.89 - 10.93		
1.9 TDi	04.88 - 07.91		
1.6, 74 kW	07.94 - 12.95		->Chass. 3A-R-099 264
1.8, 55 kW	08.90 - 05.97		
1.8, 66 kW	02.88 - 05.97		
1.8 G60 Syncro	08.88 - 05.97		
2.0, 79 kW	03.95 - 08.96		
2.0, 85 kW	02.90 - 05.97		
2.0 Syncro, 85 kW	10.90 - 05.97		
2.0, 85 kW	10.93 - 10.96		
2.0 16V, 110 kW	01.94 - 05.97		
1.9 TD	03.91 - 05.97		
1.9 TDI, 66 kW	10.93 - 05.97		

VOLKSWAGEN

PASSAT Variant/Estate/Break (3A5, 35I) 02.88 - 05.97

Spurstange / Rod Assembly

Achsausführung / Axle Version: ZF
Konusmaß [mm] / Cone Size [mm]: 14
Rohrdurchmesser am Sitz für Faltenbalg 15 mm (ZF-Lenkung) / Tube diameter at bellows seating 15 mm (ZF-steering)

(27) (36) (77) (101)

10293 02 **357 422 804 A**

1.6, 53 kW	04.88 - 09.91		
1.6, 55 kW	04.88 - 12.88		
1.8, 79 kW	04.88 - 07.90		
1.8, 82 kW	04.88 - 07.92		
1.8 16V	04.88 - 12.89		
1.8, 102 kW	08.91 - 09.93		
2.0 Syncro, 81 kW	09.89 - 07.92		
2.0 16V, 100 kW	08.88 - 09.93		
2.0, 125 kW	04.88 - 07.91		
1.6 TD	08.88 - 09.93		
1.9 D	05.89 - 10.93		
1.9 TDi	04.88 - 07.91		
1.6, 74 kW	07.94 - 12.95		
1.8, 55 kW	08.90 - 05.97		
1.8, 66 kW	02.88 - 05.97		
1.8 G60 Syncro	08.88 - 05.97		
2.0, 79 kW	03.95 - 08.96		
2.0, 85 kW	02.90 - 05.97		
2.0 Syncro, 85 kW	10.90 - 05.97		
2.0, 85 kW	10.93 - 10.96		
2.0 16V, 110 kW	01.94 - 05.97		
1.9 TD	03.91 - 05.97		
1.9 TDI, 66 kW	10.93 - 05.97		

->Chass. 3A-R-099 264

Spurstange / Rod Assembly

Achsausführung / Axle Version: TRW
Konusmaß [mm] / Cone Size [mm]: 14
Rohrdurchmesser am Sitz für Faltenbalg 12,7 mm (TRW-Lenkung) / Tube diameter at bellows seating 12,7 mm (TRW-steering)

(27) (36) (77) (100)

14142 02 **357 422 804 C**

2.0 16V, 110 kW	01.94 - 05.97		
2.8 VR6	06.91 - 05.97		
2.9 VR6 Syncro	01.94 - 05.97		

RHD
->Chass. 3A-R-099 264

Spurstange / Rod Assembly

Konusmaß [mm] / Cone Size [mm]: 14
Rohr-Ø [mm] / Pipe Ø [mm]: 13
mit Zubehör / With accessories
Rohrdurchmesser am Sitz für Faltenbalg 15 mm (ZF-Lenkung) / Tube diameter at bellows seating 15 mm (ZF-steering)

(27) (77) (99) (209) (101)

14498 02 **357 422 803 D**

2.8 VR6	06.91 - 05.97	für / for:ZF Chass. 31-N-255 990 - Chass. 3A-R-099 264	(116)
2.9 VR6 Syncro	01.94 - 05.97	für / for:ZF ->Chass. 3A-R-099 264	(116)

Spurstange / Rod Assembly

Achsausführung / Axle Version: TRW
Rohrdurchmesser am Sitz für Faltenbalg 12,7 mm (TRW-Lenkung) / Tube diameter at bellows seating 12,7 mm (TRW-steering)

(27) (36) (100)

20962 01 **3A0 422 803 C**

1.8, 55 kW	08.90 - 05.97		
1.8, 66 kW	02.88 - 05.97		
1.8 G60 Syncro	08.88 - 05.97		
2.0, 85 kW	02.90 - 05.97		
2.0 Syncro, 85 kW	10.90 - 05.97		
2.0, 85 kW	10.93 - 10.96		
1.9 TD	03.91 - 05.97		
1.9 TDI, 66 kW	10.93 - 05.97		
1.6, 74 kW	07.94 - 12.95		
2.0, 79 kW	03.95 - 08.96		
2.8 CL Syncro	10.94 - 12.95		

Chass. 3A-R-099 265->

VOLKSWAGEN

PASSAT Variant/Estate/Break (3A5, 35I) 02.88 - 05.97

Spurstange / Rod Assembly

Achsausführung / Axle Version: TRW
Rohrdurchmesser am Sitz für Faltenbalg 12,7 mm (TRW-Lenkung) / Tube diameter at bellows seating 12,7 mm (TRW-steering)

(27) (36) (100)

20963 01 **3A0 422 804 C**

1.8, 55 kW	08.90 - 05.97		Chass. 3A-R-099 265->
1.8, 66 kW	02.88 - 05.97		
1.8 G60 Syncro	08.88 - 05.97		
2.0, 85 kW	02.90 - 05.97		
2.0 Syncro, 85 kW	10.90 - 05.97		
2.0, 85 kW	10.93 - 10.96		
1.9 TD	03.91 - 05.97		
1.9 TDI, 66 kW	10.93 - 05.97		
1.6, 74 kW	07.94 - 12.95		
2.0, 79 kW	03.95 - 08.96		
2.8 CL Syncro	10.94 - 12.95		

Spurstange / Rod Assembly

Achsausführung / Axle Version: ZF
mit Zubehör / With accessories

(27) (36) (209)

27657 01 **3A0 422 803 D**
18374 01
25295 01

2.0 16V, 110 kW	01.94 - 05.97		Chass. 3A-R-099 265->
2.8 VR6	06.91 - 05.97		
2.9 VR6 Syncro	01.94 - 05.97		
1.9 TDI, 81 kW	03.96 - 05.97		

Spurstangenkopf / Tie Rod End

hängend / Suspended
Konusmaß [mm] / Cone Size [mm]: 14
Innengewinde [mm] / Inner Thread [mm]: M14x1,5
mit Rechtsgewinde / with right-hand thread
mit Zubehör / With accessories
Gewindemaß / Thread Size: M14x1,5

(28) (193) (77) (75) (206) (209) (63)

10249 02 **191 419 812**

1.6, 53 kW	04.88 - 09.91		
1.6, 55 kW	04.88 - 12.88		
2.0 16V, 100 kW	08.88 - 09.93		
1.6 TD	08.88 - 09.93		
1.9 D	05.89 - 10.93		
1.8, 55 kW	08.90 - 05.97		---------- ->Chass. 3A-R-099 264
1.8, 66 kW	02.88 - 05.97		
1.8, 79 kW	04.88 - 07.90		
1.8, 82 kW	04.88 - 07.92		
1.8 16V	04.88 - 12.89		
2.0, 85 kW	02.90 - 05.97		
2.0 Syncro, 85 kW	10.90 - 05.97		
1.9 TD	03.91 - 05.97		
1.8 G60 Syncro	08.88 - 05.97		->Chass. 3A-R-099 264
1.9 TDI, 66 kW	10.93 - 05.97		
2.8 VR6	06.91 - 05.97		->Chass. 31-N-255 989

Spurstangenkopf / Tie Rod End

hängend / Suspended
Konusmaß [mm] / Cone Size [mm]: 14
Innengewinde [mm] / Inner Thread [mm]: M14x1,5
mit Rechtsgewinde / with right-hand thread
mit Zubehör / With accessories
Gewindemaß / Thread Size: M14x1,5

(28) (193) (77) (75) (206) (209) (63)

10250 02 **191 419 811**

1.6, 53 kW	04.88 - 09.91		
1.6, 55 kW	04.88 - 12.88		
2.0 16V, 100 kW	08.88 - 09.93		
1.6 TD	08.88 - 09.93		
1.9 D	05.89 - 10.93		
1.8, 55 kW	08.90 - 05.97		---------- ->Chass. 3A-R-099 264
1.8, 66 kW	02.88 - 05.97		
1.8, 79 kW	04.88 - 07.90		
1.8, 82 kW	04.88 - 07.92		
1.8 16V	04.88 - 12.89		
2.0, 85 kW	02.90 - 05.97		
2.0 Syncro, 85 kW	10.90 - 05.97		
1.9 TD	03.91 - 05.97		
1.8 G60 Syncro	08.88 - 05.97		->Chass. 3A-R-099 264
1.9 TDI, 66 kW	10.93 - 05.97		
2.8 VR6	06.91 - 05.97		->Chass. 31-N-255 989

ZF Friedrichshafen AG | ZF Services | Obere Weiden 12 | 97424 Schweinfurt | Germany | info.zf-services@zf.com | www.zf.com

VOLKSWAGEN

PASSAT Variant/Estate/Break (3A5, 35I) 02.88 - 05.97

Spurstangenkopf / Tie Rod End

Konusmaß [mm] / Cone Size [mm]: 14
Innengewinde [mm] / Inner Thread [mm]: M14x1,5
mit Rechtsgewinde / with right-hand thread
für OE-Nummer / For OE number 025 390 138 617
mit Zubehör / With accessories
Rohrdurchmesser am Sitz für Faltenbalg 15 mm (ZF-Lenkung) / Tube diameter at bellows seating 15 mm (ZF-steering)

(28) (77) (75) (206) (177) (209) (101)

15762 02 **357 422 811**

2.8 VR6	06.91 - 05.97		für / for:ZF Chass. 31-N-255 990 - Chass. 3A-R-099 264	(116)
2.9 VR6 Syncro	01.94 - 05.97			
2.0 16V, 110 kW	01.94 - 05.97		->Chass. 3A-R-099 264	

Spurstangenkopf / Tie Rod End

mit Zubehör / With accessories

(28) (209)

17642 04 **3A0 422 812**

1.6	04.88 - 09.91		für / for:TRW Chass. 3A-R-099 265->	(116)
1.6, 55 kW	04.88 - 12.88			
1.6, 74 kW	07.94 - 12.95			
1.8, 55 kW	08.90 - 05.97			
1.8, 66 kW	02.88 - 05.97			
1.8, 79 kW	04.88 - 07.90			
1.8, 82 kW	04.88 - 07.92			
1.8 16V	04.88 - 12.89			
1.8 G60 Syncro	08.88 - 05.97			
2.0, 79 kW	03.95 - 08.96			
2.0, 85 kW	02.90 - 05.97			
2.0 Syncro, 85 kW	10.90 - 05.97			
2.0 16V, 100 kW	08.88 - 09.93			
2.0 16V, 110 kW	01.94 - 05.97			
2.8 VR6	06.91 - 05.97			
2.9 VR6 Syncro	01.94 - 05.97			
1.6 TD	08.88 - 09.93			
1.9 D	05.89 - 10.93			
1.9 TD	03.91 - 05.97			
1.9 TDI, 81 kW	03.96 - 05.97			

Spurstangenkopf / Tie Rod End

mit Rechtsgewinde / with right-hand thread
mit Zubehör / With accessories

(28) (206) (209)

18373 04 **3A0 422 811**

1.6	04.88 - 09.91		für / for:TRW Chass. 3A-R-099 265->	(116)
1.6, 55 kW	04.88 - 12.88			
1.6, 74 kW	07.94 - 12.95			
1.8, 55 kW	08.90 - 05.97			
1.8, 66 kW	02.88 - 05.97			
1.8, 79 kW	04.88 - 07.90			
1.8, 82 kW	04.88 - 07.92			
1.8 16V	04.88 - 12.89			
1.8 G60 Syncro	08.88 - 05.97			
2.0, 79 kW	03.95 - 08.96			
2.0, 85 kW	02.90 - 05.97			
2.0 Syncro, 85 kW	10.90 - 05.97			
2.0 16V, 100 kW	08.88 - 09.93			
2.0 16V, 110 kW	01.94 - 05.97			
2.8 VR6	06.91 - 05.97			
2.9 VR6 Syncro	01.94 - 05.97			
1.6 TD	08.88 - 09.93			
1.9 D	05.89 - 10.93			
1.9 TD	03.91 - 05.97			
1.9 TDI, 66 kW	10.93 - 05.97			
1.9 TDI, 81 kW	03.96 - 05.97			

VOLKSWAGEN

PASSAT Variant/Estate/Break (3A5, 35I) 02.88 - 05.97

Axialgelenk, Spurstange / Tie Rod Axle Joint

Gewindemaß / Thread Size: M14x1,5
mit Rechtsgewinde / with right-hand thread
für OE-Nummer / For OE number 025 390 115 617 LH
für Lenkgetriebehersteller / For steering gear manufacturer: ZF
Rohrdurchmesser am Sitz für Faltenbalg 15 mm (ZF-Lenkung) / Tube diameter at bellows seating 15 mm (ZF-steering)

(5) (63) (206) (177) (173) (101)

10296 01 **357 422 807 A**

1.6, 53 kW	04.88 - 09.91		
1.6, 55 kW	04.88 - 12.88		
1.8, 79 kW	04.88 - 07.90		
1.8, 82 kW	04.88 - 07.92		
1.8 16V	04.88 - 12.89		
1.8, 102 kW	08.91 - 09.93		
2.0 Syncro, 81 kW	09.89 - 07.92		
2.0 16V, 100 kW	08.88 - 09.93		
2.0, 125 kW	04.88 - 07.91		
1.6 TD	08.88 - 09.93		
1.9 D	05.89 - 10.93		
1.9 TDi	04.88 - 07.91		
1.8, 55 kW	08.90 - 05.97	->Chass. 3A-R-099 264	
1.8, 66 kW	02.88 - 05.97		
1.8 G60 Syncro	08.88 - 05.97		
2.0, 85 kW	02.90 - 05.97		
2.0 Syncro, 85 kW	10.90 - 05.97		
1.9 TD	03.91 - 05.97		
1.9 TDI, 66 kW	10.93 - 05.97		
2.8 VR6	06.91 - 05.97	->Chass. 3A-N-255 989	

Axialgelenk, Spurstange / Tie Rod Axle Joint

Achsausführung / Axle Version: ZF
mit Rechtsgewinde / with right-hand thread

(5) (36) (206)

13769 02

1.6, 53 kW	04.88 - 09.91	Rohrdurchmesser am Sitz für Faltenbalg 15 mm (ZF-Lenkung) / Tube diameter at bellows seating 15 mm (ZF-steering) Nur in Verbindung mit Faltenbalg 357 422 831 B (ZF) / Only in connection with bellow 357 422 831 B (ZF)	(101) (92)
1.6, 55 kW	04.88 - 12.88		
1.8, 55 kW	08.90 - 05.97		
1.8, 66 kW	02.88 - 05.97		
1.8, 79 kW	04.88 - 07.90		
1.8, 82 kW	04.88 - 07.92		
1.8 16V	04.88 - 12.89		
2.0, 85 kW	02.90 - 05.97		
2.0 Syncro, 85 kW	10.90 - 05.97		
2.0 16V, 100 kW	08.88 - 09.93		
1.6 TD	08.88 - 09.93		
1.9 D	05.89 - 10.93		
1.9 TD	03.91 - 05.97		

Axialgelenk, Spurstange / Tie Rod Axle Joint

Achsausführung / Axle Version: ZF
mit Zubehör / With accessories
Gewindemaß 1 / Thread Measurement 1: M14x1,5
Gewindemaß 2 / Thread Measurement 2: M14x1,5
Rohrdurchmesser am Sitz für Faltenbalg 15 mm (ZF-Lenkung) / Tube diameter at bellows seating 15 mm (ZF-steering)

(5) (36) (209) (64) (65) (101)

25295 01 **357 422 807 D**

2.8 VR6	06.91 - 05.97	Chass. 31-N-255 990->	
2.0 16V, 110 kW	01.94 - 05.97	Chass. 3A-R-099 265->	
2.9 VR6 Syncro	01.94 - 05.97		
1.9 TDI, 81 kW	03.96 - 05.97		

Faltenbalg, Lenkung / Bellow, steering

Innendurchmesser 1 [mm] / Inner Diameter 1 [mm]: 10
Innendurchmesser 2 [mm] / Inner Diameter 2 [mm]: 41

(7) (72) (73)

30111 01 **1H0 422 831 B**

ALL TYPES		für / for:TRW	(116)

VOLKSWAGEN

PASSAT Variant/Estate/Break (3A5, 35I) 02.88 - 05.97

Faltenbalg, Lenkung / Bellow, steering

Innendurchmesser 1 [mm] / Inner Diameter 1 [mm]: 25
Innendurchmesser 2 [mm] / Inner Diameter 2 [mm]: 41

(7) (72) (73)

30112 01 **191 419 831**

1.6, 53 kW	04.88 - 09.91			
1.6, 55 kW	04.88 - 12.88			
1.8, 55 kW	08.90 - 05.97			
1.8, 66 kW	02.88 - 05.97			
1.8, 79 kW	04.88 - 07.90			
1.8, 82 kW	04.88 - 07.92			
1.8 16V	04.88 - 12.89			
2.0, 85 kW	02.90 - 05.97			
2.0 16V, 100 kW	08.88 - 09.93			
1.6 TD	08.88 - 09.93			
1.9 D	05.89 - 10.93			

->Chass. 31-N-080 000

Faltenbalg, Lenkung / Bellow, steering

Innendurchmesser 1 [mm] / Inner Diameter 1 [mm]: 13
Innendurchmesser 2 [mm] / Inner Diameter 2 [mm]: 45

(7) (72) (73)

30126 01 **357 422 831 B**

1.6, 53 kW	04.88 - 09.91			
1.6, 55 kW	04.88 - 12.88			
1.8, 79 kW	04.88 - 07.90			
1.8, 82 kW	04.88 - 07.92			
1.8 16V	04.88 - 12.89			
2.0 Syncro, 81 kW	09.89 - 07.92			
2.0 16V, 100 kW	08.88 - 09.93			
2.0 16V, 110 kW	01.94 - 05.97			
2.0, 125 kW	04.88 - 07.91			
2.8 VR6	06.91 - 05.97			
2.8 CL Syncro	10.94 - 12.95			
2.9 VR6 Syncro	01.94 - 05.97			
1.9 TDI, 81 kW	03.96 - 05.97			

für / for:ZF (116)

1.8, 55 kW	08.90 - 05.97			
1.8, 66 kW	02.88 - 05.97			
1.8, 102 kW	08.91 - 09.93			
1.8 G60 Syncro	08.88 - 05.97			
2.0, 79 kW	03.95 - 08.96			
2.0, 85 kW	02.90 - 05.97			
2.0 Syncro, 85 kW	10.90 - 05.97			
2.0, 85 kW	10.93 - 10.96			
1.9 TD	03.91 - 05.97			
1.9 TDi	04.88 - 07.91			
1.9 TDI, 66 kW	10.93 - 05.97			

für / for:ZF (116)
->Chass. 3A-R099 264

Lenker, Radaufhängung / Track Control Arm

Querlenker / Control Arm
nur in Verbindung mit / Only in connection with: 10161
ohne Befestigungsmaterial / Without fastening material
ohne Trag-/Führungsgelenk / Without ball joint
mit Gummilager / with rubber mounting

(15) (96) (222) (225) (230) (200)

27746 01 **357 407 151**
10203 02
10205 02

1.6	04.88 - 09.91			
1.6, 55 kW	04.88 - 12.88			
1.6, 74 kW	07.94 - 12.95			
1.8, 55 kW	08.90 - 05.97			
1.8, 66 kW	02.88 - 05.97			
1.8, 79 kW	04.88 - 07.90			
1.8, 82 kW	04.88 - 07.92			
1.8 16V	04.88 - 12.89			
1.8, 102 kW	08.91 - 09.93			
1.8 G60 Syncro	08.88 - 05.97			
2.0, 79 kW	03.95 - 08.96			
2.0 Syncro, 81 kW	09.89 - 07.92			
2.0, 85 kW	02.90 - 05.97			
2.0 Syncro, 85 kW	10.90 - 05.97			
2.0, 85 kW	10.93 - 10.96			
2.0 16V, 100 kW	08.88 - 09.93			
2.0, 125 kW	04.88 - 07.91			
2.8 CL Syncro	10.94 - 12.95			
1.6 TD	08.88 - 09.93			
1.9 D	05.89 - 10.93			
1.9 TD	03.91 - 05.97			
1.9 TDi	04.88 - 07.91			
1.9 TDI, 66 kW	10.93 - 05.97			
2.8 VR6	06.91 - 05.97		->Chass. 31-N-255 989	

VOLKSWAGEN

PASSAT Variant/Estate/Break (3A5, 35I) 02.88 - 05.97

Reparatursatz, Lenker / Repair Kit, link

mit Montagehülsen / with mounting sleeve
für Querlenker / For control arm

(22) (205) (180) (x2)

25352 01 — 191 407 181 E

ALL TYPES

Trag-/Führungsgelenk / Ball Joint

Gewindemaß / Thread Size: M12x1,5
mit Rechtsgewinde / with right-hand thread

(32) (63) (206)

10171 04 — 1H0 407 365

2.8 VR6	06.91 - 05.97		Chass. 31-N-255 990->
2.0 16V, 110 kW	01.94 - 05.97		
2.9 VR6 Syncro	01.94 - 05.97		
1.9 TDI, 81 kW	03.96 - 05.97		

Reparatursatz,Trag-/Führungsgelenk
Repair Kit, ball joint

mit Zubehör / With accessories
für OE-Nummer / For OE number 191 407 151 B

(25) (209) (177)

10161 07 — 357 407 365

ALL TYPES ausser/except for :

2.0 16V, 110 kW	01.94 - 05.97		
2.8 VR6	06.91 - 05.97		
2.9 VR6 Syncro	01.94 - 05.97		

Lagerung, Lenker / Control Arm-/Trailing Arm Bush

für Querlenker / For control arm

(11) (180) (x2)

10203 02 — 357 407 182

ALL TYPES

Lagerung, Lenker / Control Arm-/Trailing Arm Bush

für Querlenker / For control arm

(11) (180) (x2)

10205 02 — 191 407 181 E

ALL TYPES

Lagerbuchse, Stabilisator / Bush, stabilizer

(10)

17635 01 — 357 411 329

ALL TYPES

Achskörperlager / Hub Carrier Bush

(1) (x4)

10194 02 — 3A0 501 541

1.6	04.88 - 09.91		
1.6, 55 kW	04.88 - 12.88		
1.6, 74 kW	07.94 - 12.95		
1.8, 55 kW	08.90 - 05.97		
1.8, 66 kW	02.88 - 05.97		
1.8, 79 kW	04.88 - 07.90		
1.8, 82 kW	04.88 - 07.92		
1.8 16V	04.88 - 12.89		
1.8, 102 kW	08.91 - 09.93		
2.0, 79 kW	03.95 - 08.96		
2.0, 85 kW	02.90 - 05.97		
2.0, 85 kW	10.93 - 10.96		
2.0 16V, 100 kW	08.88 - 09.93		
2.0 16V, 110 kW	01.94 - 05.97		
2.0, 125 kW	04.88 - 07.91		
2.8 VR6	06.91 - 05.97		
1.6 TD	08.88 - 09.93		
1.9 D	05.89 - 10.93		
1.9 TD	03.91 - 05.97		
1.9 TDi	04.88 - 07.91		
1.9 TDI, 66 kW	10.93 - 05.97		
1.9 TDI, 81 kW	03.96 - 05.97		

VOLKSWAGEN

PASSAT Variant/Estate/Break (3A5, 35I) 02.88 - 05.97

Achskörperlagersatz / Axle beam mounting kit (2) (209)
mit Zubehör / With accessories

27682 01 3A0 501 541

1.6	04.88 - 09.91
1.6, 55 kW	04.88 - 12.88
1.6, 74 kW	07.94 - 12.95
1.8, 55 kW	08.90 - 05.97
1.8, 66 kW	02.88 - 05.97
1.8, 79 kW	04.88 - 07.90
1.8, 82 kW	04.88 - 07.92
1.8 16V	04.88 - 12.89
1.8, 102 kW	08.91 - 09.93
2.0, 79 kW	03.95 - 08.96
2.0, 85 kW	02.90 - 05.97
2.0, 85 kW	10.93 - 10.96
2.0 16V, 100 kW	08.88 - 09.93
2.0 16V, 110 kW	01.94 - 05.97
2.0, 125 kW	04.88 - 07.91
2.8 VR6	06.91 - 05.97
1.6 TD	08.88 - 09.93
1.9 D	05.89 - 10.93
1.9 TD	03.91 - 05.97
1.9 TDi	04.88 - 07.91
1.9 TDI, 66 kW	10.93 - 05.97
1.9 TDI, 81 kW	03.96 - 05.97

PASSAT (3B2) 08.96 - 11.00

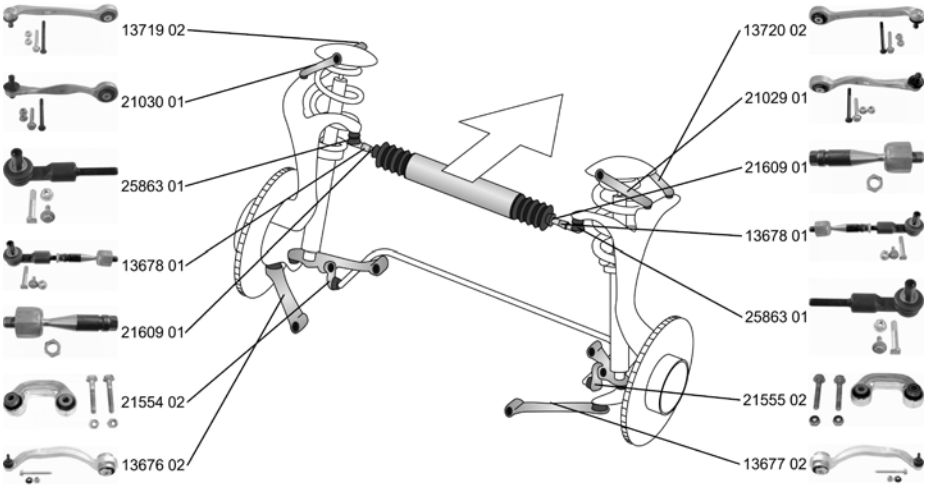

Spurstange / Rod Assembly (27)
ALL TYPES

13678 01 4B0 419 801 M
21609 01
25863 01

Spurstangenkopf / Tie Rod End (28) (41) (206)
Aussengewinde [mm] / Outer Thread [mm]: M14x1,5
mit Rechtsgewinde / with right-hand thread
ALL TYPES

25863 01 4F0 498 811

Axialgelenk, Spurstange / Tie Rod Axle Joint (5) (63) (206)
Gewindemaß / Thread Size: M14x1,5
mit Rechtsgewinde / with right-hand thread
ALL TYPES

21609 01 4D0 422 821 A

VOLKSWAGEN

PASSAT (3B2) 08.96 - 11.00

Faltenbalg, Lenkung / Bellow, steering Innendurchmesser 1 [mm] / Inner Diameter 1 [mm]: 18 Innendurchmesser 2 [mm] / Inner Diameter 2 [mm]: 54		(7) (72) (73)			**30178 01**	**4D0 419 831 D**
1.6	10.96 - 11.00		->02.1999 ->Chass. 3B-XE376 641 ->Chass. 3B XP319 680			
1.8, 85 kW	01.97 - 11.00					
1.8, 92 kW	10.96 - 11.00					
1.8 Syncro/4motion	10.96 - 11.00					
1.8 T	10.96 - 11.00					
1.8 T Syncro	11.96 - 08.00					
1.9 TDI, 66 kW	10.96 - 11.00					
1.9 TDI, 81 kW	10.96 - 11.00					
1.9 TDI Syncro/4motion	10.96 - 11.00					
1.9 TDI, 85 kW	08.98 - 11.00					
2.3 VR5	10.96 - 11.00		->02.1999 ->Chass. 3B-XE376 641 ->Chass. 3B-XP319 680			
2.3 VR5 Syncro/4motion	10.97 - 11.00					
2.8 V6, 132 kW	05.97 - 09.99					
2.8 Syncro, 132 kW	05.97 - 09.99					
2.8 V6, 142 kW	08.96 - 11.00					
2.8 V6 Syncro/4motion	10.96 - 11.00					
2.5 TDI	07.98 - 11.00					
2.5 TDI Syncro/4motion	12.98 - 11.00					
Faltenbalg, Lenkung / Bellow, steering Innendurchmesser 1 [mm] / Inner Diameter 1 [mm]: 20 Innendurchmesser 2 [mm] / Inner Diameter 2 [mm]: 54		(7) (72) (73)			**34921 01**	**4D0 419 831 E**
1.6	10.96 - 11.00		LHD 02.1999-> ---------- RHD 02.1999->			
1.8, 85 kW	01.97 - 11.00					
1.8, 92 kW	10.96 - 11.00					
1.8 Syncro/4motion	10.96 - 11.00					
1.8 T	10.96 - 11.00					
1.8 T Syncro	11.96 - 08.00					
1.9 TDI, 66 kW	10.96 - 11.00					
1.9 TDI, 81 kW	10.96 - 11.00					
1.9 TDI Syncro/4motion	10.96 - 11.00					
1.9 TDI, 85 kW	08.98 - 11.00					
2.0	04.00 - 11.00		LHD ---------- RHD			
2.0 4motion	04.00 - 11.00					
1.9 TDI, 74 kW	02.00 - 11.00					
1.9 TDI 4motion	08.99 - 11.00					
Faltenbalg, Lenkung / Bellow, steering Innendurchmesser 1 [mm] / Inner Diameter 1 [mm]: 18 Innendurchmesser 2 [mm] / Inner Diameter 2 [mm]: 63		(7) (72) (73)			**34922 01**	**8D0 419 831 J**
1.6	10.96 - 11.00		LHD ->01.1999 ---------- RHD 01.1999->			
1.8, 85 kW	01.97 - 11.00					
1.8, 92 kW	10.96 - 11.00					
1.8 Syncro/4motion	10.96 - 11.00					
1.8 T	10.96 - 11.00					
1.8 T Syncro	11.96 - 08.00					
1.9 TDI, 66 kW	10.96 - 11.00					
1.9 TDI, 81 kW	10.96 - 11.00					
1.9 TDI Syncro/4motion	10.96 - 11.00					
1.9 TDI, 85 kW	08.98 - 11.00					

VOLKSWAGEN

PASSAT (3B2) 08.96 - 11.00

	Faltenbalg, Lenkung / Bellow, steering Innendurchmesser 1 [mm] / Inner Diameter 1 [mm]: 20 Innendurchmesser 2 [mm] / Inner Diameter 2 [mm]: 63		(7) (72) (73)			**34923 01** **8D0 419 831 K**
	1.6	10.96 - 11.00		LHD 02.1999->		
	1.8, 85 kW	01.97 - 11.00				
	1.8, 92 kW	10.96 - 11.00				
	1.8 Syncro/4motion	10.96 - 11.00				
	1.8 T	10.96 - 11.00				
	1.8 T Syncro	11.96 - 08.00				
	1.9 TDI, 66 kW	10.96 - 11.00				
	1.9 TDI, 81 kW	10.96 - 11.00				
	1.9 TDI Syncro/4motion	10.96 - 11.00				
	1.9 TDI, 85 kW	08.98 - 11.00				
	2.3 VR5	10.96 - 11.00		LHD 07.1999->		
	2.3 VR5 Syncro/4motion	10.97 - 11.00				
	2.8 V6, 132 kW	05.97 - 09.99				
	2.8 Syncro, 132 kW	05.97 - 09.99				
	2.8 V6, 142 kW	08.96 - 11.00				
	2.8 V6 Syncro/4motion	10.96 - 11.00				
	2.8 Syncro, 143 kW	05.97 - 08.00				
	2.5 TDI	07.98 - 11.00				
	2.5 TDI Syncro/4motion	12.98 - 11.00				
	2.0	04.00 - 11.00		LHD		
	2.0 4motion	04.00 - 11.00				
	2.8 V6, 140 kW	09.99 - 11.00				
	2.8 V6 4motion	09.99 - 11.00				
	1.9 TDI, 74 kW	02.00 - 11.00				
	1.9 TDI 4motion	08.99 - 11.00				
	Lenker, Radaufhängung / Track Control Arm Querlenker / Control Arm mit Gummilager / with rubber mounting		(15) (96) (200)			**13673 01** **4D0 407 151 P**
	ALL TYPES					
	Lenker, Radaufhängung / Track Control Arm Querlenker / Control Arm mit Gummilager / with rubber mounting mit Zubehör / With accessories		(15) (96) (200) (209)			**13676 02** **8E0 407 693 AG**
	ALL TYPES					
	Lenker, Radaufhängung / Track Control Arm Querlenker / Control Arm mit Gummilager / with rubber mounting mit Zubehör / With accessories		(15) (96) (200) (209)			**13677 02** **8E0 407 694 AG**
	ALL TYPES					
	Lenker, Radaufhängung / Track Control Arm Querlenker / Control Arm mit Gummilager / with rubber mounting		(15) (96) (200)			**13719 02** **8E0 407 505 A**
	ALL TYPES					
	Lenker, Radaufhängung / Track Control Arm Querlenker / Control Arm mit Gummilager / with rubber mounting		(15) (96) (200)			**13720 02** **8E0 407 506 A**
	ALL TYPES					
	Lenker, Radaufhängung / Track Control Arm Querlenker / Control Arm mit Gummilager / with rubber mounting		(15) (96) (200)			**21029 01** **8E0 407 510 A**
	ALL TYPES					
	Lenker, Radaufhängung / Track Control Arm Querlenker / Control Arm mit Gummilager / with rubber mounting		(15) (96) (200)			**21030 01** **8E0 407 509 A**
	ALL TYPES					

VOLKSWAGEN

PASSAT (3B2) 08.96 - 11.00

Reparatursatz, Radaufhängung **Repair Kit, wheel suspension** achsschenkelseitig / Stub axle side für Querlenker / For control arm Gewindemaß / Thread Size: M10x1,5 mit Rechtsgewinde / with right-hand thread für OE-Nummer / For OE number 8E0 407 505 A für OE-Nummer / For OE number 8E0 407 506 A für OE-Nummer / For OE number 8E0 407 509 A für OE-Nummer / For OE number 8E0 407 510 A für OE-Nummer / For OE number 8E0 407 505 C für OE-Nummer / For OE number 8E0 407 506 C für OE-Nummer / For OE number 8E0 407 509 C für OE-Nummer / For OE number 8E0 407 510 C ALL TYPES	(24) (109) (180) (63) (206) (177) (177) (177) (177) (177) (177) (177) (177)	▲		27658 01 N 034 790 7-S
Lagerung, Lenker / Control Arm-/Trailing Arm Bush für Querlenker / For control arm ALL TYPES	(11) (180)	▽↔↑(x2)		14540 01 4D0 407 181 H
Lagerung, Lenker / Control Arm-/Trailing Arm Bush für Querlenker / For control arm ALL TYPES	(11) (180)	▽↔↑(x2)		14541 01 4D0 407 182 G 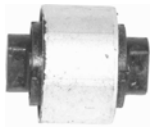
Lagerung, Lenker / Control Arm-/Trailing Arm Bush für Querlenker / For control arm Aussendurchmesser [mm] / Outer Diameter [mm]: 65,0 Innendurchmesser [mm] / Inner Diameter [mm]: 12,0 ALL TYPES	(11) (180) (39) (74)	▽↔↓(x2)		17659 01 4D0 407 183 AC
Lagerung, Lenker / Control Arm-/Trailing Arm Bush für Querlenker / For control arm	(11) (180)	▲↔↑↓(x4)		17661 01 4D0 407 515 C
1.6 10.96 - 11.00 1.8, 92 kW 10.96 - 11.00 1.8 Syncro/4motion 10.96 - 11.00 1.8 T 10.96 - 11.00 1.8 T Syncro 11.96 - 08.00 2.3 VR5 10.96 - 11.00 2.3 VR5 Syncro/4motion 10.97 - 11.00 2.8 Syncro, 132 kW 05.97 - 09.99 2.8 V6, 142 kW 08.96 - 11.00 2.8 V6 Syncro/4motion 10.96 - 11.00 2.8 Syncro, 143 kW 05.97 - 08.00 1.9 TDI, 66 kW 10.96 - 11.00 1.9 TDI, 81 kW 10.96 - 11.00 1.9 TDI Syncro/4motion 10.96 - 11.00			->Chass. 3B-XE113 734	
1.8, 85 kW 01.97 - 11.00 2.8 V6, 132 kW 05.97 - 09.99			->Chass. 3B-XE-113 734	

VOLKSWAGEN

PASSAT (3B2) 08.96 - 11.00

Lagerung, Lenker / Control Arm-/Trailing Arm Bush		(11)	(x4)		**25909 01** 4B0 407 515
1.6	10.96 - 11.00		Chass. 3B-XE-113 735->		
1.8, 85 kW	01.97 - 11.00				
1.8, 92 kW	10.96 - 11.00				
1.8 Syncro/4motion	10.96 - 11.00				
1.8 T	10.96 - 11.00				
1.8 T Syncro	11.96 - 08.00				
2.3 VR5	10.96 - 11.00				
2.8 V6, 132 kW	05.97 - 09.99				
2.8 Syncro, 132 kW	05.97 - 09.99				
2.8 V6, 142 kW	08.96 - 11.00				
2.8 V6 Syncro/4motion	10.96 - 11.00				
2.8 Syncro, 143 kW	05.97 - 08.00				
1.9 TDI, 66 kW	10.96 - 11.00				
1.9 TDI, 81 kW	10.96 - 11.00				
1.9 TDI Syncro/4motion	10.96 - 11.00				
2.3 VR5 Syncro/4motion	10.97 - 11.00		Chass. 3B-XE113 735->		
2.0	04.00 - 11.00				
2.0 4motion	04.00 - 11.00				
2.8 V6, 140 kW	09.99 - 11.00				
2.8 V6 4motion	09.99 - 11.00				
1.9 TDI, 74 kW	02.00 - 11.00				
1.9 TDI, 85 kW	08.98 - 11.00				
1.9 TDI 4motion	08.99 - 11.00				
2.5 TDI	07.98 - 11.00				
2.5 TDI Syncro/4motion	12.98 - 11.00				
Stange/Strebe, Stabilisator / Link Stabiliser		(31)			**21554 02** 8D0 411 317 D
Koppelstange / Coupling Rod		(79)			
ALL TYPES					
Stange/Strebe, Stabilisator / Link Stabiliser		(31)			**21555 02** 8D0 411 318 D
Koppelstange / Coupling Rod		(79)			
ALL TYPES					
Stabilisatorlager / Anti-roll Bar Bush Kit		(29)			**22304 01** 4D0 411 327 H
Durchmesser [mm] / Diameter [mm]: 27		(54)			
ALL TYPES			für Fahrzeuge mit Sportfahrwerk / For vehicles with sports suspension	(137)	

Stange/Strebe, Stabilisator / Link Stabiliser		(31)	(x2)		**24637 02** 8E0 505 465 D
Pendelstange / Suspension Rod		(95)			
mit Zubehör / With accessories		(209)			
1.8 Syncro/4motion	10.96 - 11.00				
1.8 T Syncro	11.96 - 08.00				
2.0 4motion	04.00 - 11.00				
2.3 VR5 Syncro/4motion	10.97 - 11.00				
2.8 Syncro, 132 kW	05.97 - 09.99				
2.8 V6 4motion	09.99 - 11.00				
2.8 V6 Syncro/4motion	10.96 - 11.00				
2.8 Syncro, 143 kW	05.97 - 08.00				
1.9 TDI Syncro/4motion	10.96 - 11.00				
1.9 TDI 4motion	08.99 - 11.00				
2.5 TDI Syncro/4motion	12.98 - 11.00				
Achskörperlager / Hub Carrier Bush		(1)			**25947 01** 4B0 501 521 E
1.6	10.96 - 11.00				
1.8, 85 kW	01.97 - 11.00				
1.8, 92 kW	10.96 - 11.00				
1.8 T	10.96 - 11.00				
2.0	04.00 - 11.00				
2.3 VR5	10.96 - 11.00				
2.8 V6, 132 kW	05.97 - 09.99				
2.8 V6, 140 kW	09.99 - 11.00				
2.8 V6, 142 kW	08.96 - 11.00				
1.9 TDI, 66 kW	10.96 - 11.00				
1.9 TDI, 74 kW	02.00 - 11.00				
1.9 TDI, 81 kW	10.96 - 11.00				
1.9 TDI, 85 kW	08.98 - 11.00				
2.5 TDI	07.98 - 11.00				

VOLKSWAGEN

PASSAT (3B2) 08.96 - 11.00

	Achskörperlager / Hub Carrier Bush		(1)			**25948 01** **4B0 501 522 E**
	1.6	10.96 - 11.00				
	1.8, 85 kW	01.97 - 11.00				
	1.8, 92 kW	10.96 - 11.00				
	1.8 T	10.96 - 11.00				
	2.0	04.00 - 11.00				
	2.3 VR5	10.96 - 11.00				
	2.8 V6, 132 kW	05.97 - 09.99				
	2.8 V6, 140 kW	09.99 - 11.00				
	2.8 V6, 142 kW	08.96 - 11.00				
	1.9 TDI, 66 kW	10.96 - 11.00				
	1.9 TDI, 74 kW	02.00 - 11.00				
	1.9 TDI, 81 kW	10.96 - 11.00				
	1.9 TDI, 85 kW	08.98 - 11.00				
	2.5 TDI	07.98 - 11.00				

PASSAT Variant/Estate/Break (3B5) 06.97 - 11.00

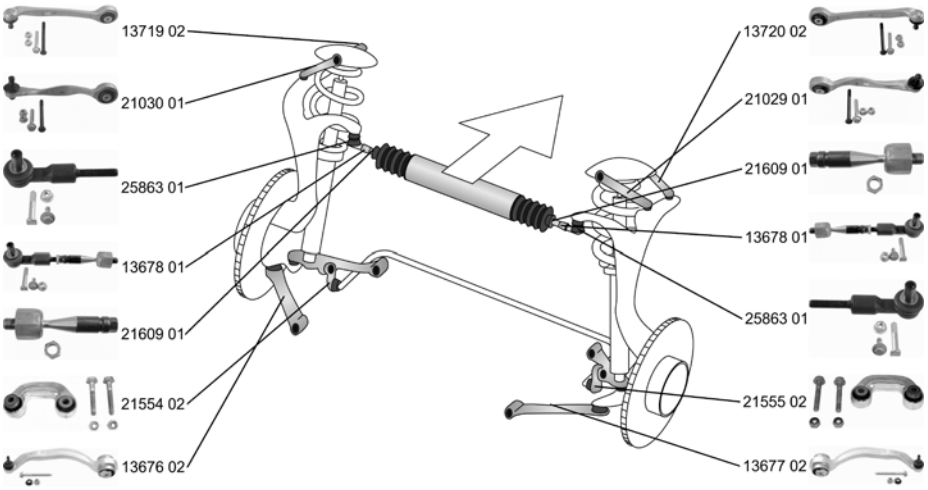

	Spurstange / Rod Assembly		(27)			**13678 01** **4B0 419 801 M**
	ALL TYPES					21609 01 25863 01
	Spurstangenkopf / Tie Rod End		(28) (41) (206)			**25863 01** **4F0 498 811**
	Aussengewinde [mm] / Outer Thread [mm]: M14x1,5 mit Rechtsgewinde / with right-hand thread					
	ALL TYPES					
	Axialgelenk, Spurstange / Tie Rod Axle Joint		(5) (63) (206)			**21609 01** **4D0 422 821 A**
	Gewindemaß / Thread Size: M14x1,5 mit Rechtsgewinde / with right-hand thread					
	ALL TYPES					

VOLKSWAGEN

PASSAT Variant/Estate/Break (3B5) 06.97 - 11.00

Faltenbalg, Lenkung / Bellow, steering

Innendurchmesser 1 [mm] / Inner Diameter 1 [mm]: 18
Innendurchmesser 2 [mm] / Inner Diameter 2 [mm]: 54

(7) (72) (73)

30178 01 — 4D0 419 831 D

1.6	06.97 - 11.00	->02.1999 ->Chass. 3B-XE376 641 ->Chass. 3B XP319 680
1.8, 85 kW	06.97 - 11.00	
1.8, 92 kW	06.97 - 11.00	
1.8 Syncro/4motion	06.97 - 11.00	
1.8 T	06.97 - 11.00	
1.9 TDI, 66 kW	06.97 - 11.00	
1.9 TDI, 81 kW	06.97 - 11.00	
1.9 TDI Syncro/4motion	06.97 - 11.00	
1.9 TDI, 85 kW	08.98 - 11.00	
2.3 VR5	06.97 - 11.00	->02.1999 ->Chass. 3B-XE376 641 ->Chass. 3B-XP319 680
2.3 VR5 Syncro/4motion	10.97 - 11.00	
2.8 V6, 132 kW	09.97 - 09.99	
2.8 Syncro	05.97 - 09.99	
2.8 V6, 142 kW	06.97 - 11.00	
2.8 V6 Syncro/4motion	06.97 - 11.00	
2.5 TDI	07.98 - 11.00	
2.5 TDI Syncro/4motion	12.98 - 11.00	

Faltenbalg, Lenkung / Bellow, steering

Innendurchmesser 1 [mm] / Inner Diameter 1 [mm]: 20
Innendurchmesser 2 [mm] / Inner Diameter 2 [mm]: 54

(7) (72) (73)

34921 01 — 4D0 419 831 E

1.6	06.97 - 11.00	LHD 02.1999-> ---------- RHD 02.1999->
1.8, 85 kW	06.97 - 11.00	
1.8, 92 kW	06.97 - 11.00	
1.8 Syncro/4motion	06.97 - 11.00	
1.8 T	06.97 - 11.00	
1.9 TDI, 66 kW	06.97 - 11.00	
1.9 TDI, 81 kW	06.97 - 11.00	
1.9 TDI Syncro/4motion	06.97 - 11.00	
1.9 TDI, 85 kW	08.98 - 11.00	
2.0	04.00 - 11.00	LHD ---------- RHD
2.0 4motion	04.00 - 11.00	
1.9 TDI, 74 kW	02.00 - 11.00	
1.9 TDI 4motion	08.99 - 11.00	

Faltenbalg, Lenkung / Bellow, steering

Innendurchmesser 1 [mm] / Inner Diameter 1 [mm]: 18
Innendurchmesser 2 [mm] / Inner Diameter 2 [mm]: 63

(7) (72) (73)

34922 01 — 8D0 419 831 J

1.6	06.97 - 11.00	LHD ->01.1999 ---------- RHD 01.1999->
1.8, 85 kW	06.97 - 11.00	
1.8, 92 kW	06.97 - 11.00	
1.8 Syncro/4motion	06.97 - 11.00	
1.8 T	06.97 - 11.00	
1.9 TDI, 66 kW	06.97 - 11.00	
1.9 TDI, 81 kW	06.97 - 11.00	
1.9 TDI Syncro/4motion	06.97 - 11.00	
1.9 TDI, 85 kW	08.98 - 11.00	

Faltenbalg, Lenkung / Bellow, steering

Innendurchmesser 1 [mm] / Inner Diameter 1 [mm]: 20
Innendurchmesser 2 [mm] / Inner Diameter 2 [mm]: 63

(7) (72) (73)

34923 01 — 8D0 419 831 K

1.6	06.97 - 11.00	LHD 02.1999-> ---------- RHD 02.1999->
1.8, 85 kW	06.97 - 11.00	
1.8, 92 kW	06.97 - 11.00	
1.8 Syncro/4motion	06.97 - 11.00	
1.8 T	06.97 - 11.00	
1.9 TDI, 66 kW	06.97 - 11.00	
1.9 TDI, 81 kW	06.97 - 11.00	
1.9 TDI Syncro/4motion	06.97 - 11.00	
1.9 TDI, 85 kW	08.98 - 11.00	
2.3 VR5	06.97 - 11.00	LHD 07.1999-> ---------- RHD 07.1999->
2.3 VR5 Syncro/4motion	10.97 - 11.00	
2.8 V6, 132 kW	09.97 - 09.99	
2.8 V6, 142 kW	06.97 - 11.00	
2.8 V6 Syncro/4motion	06.97 - 11.00	
2.5 TDI	07.98 - 11.00	
2.5 TDI Syncro/4motion	12.98 - 11.00	
2.0	04.00 - 11.00	LHD ---------- RHD
2.0 4motion	04.00 - 11.00	
2.8 V6, 140 kW	09.99 - 11.00	
2.8 V6 4motion	09.99 - 11.00	
1.9 TDI, 74 kW	02.00 - 11.00	
1.9 TDI 4motion	08.99 - 11.00	

VOLKSWAGEN

PASSAT Variant/Estate/Break (3B5) 06.97 - 11.00

	Lenker, Radaufhängung / Track Control Arm Querlenker / Control Arm mit Gummilager / with rubber mounting ALL TYPES	(15) (96) (200)			**13673 01** 4D0 407 151 P	
	Lenker, Radaufhängung / Track Control Arm Querlenker / Control Arm mit Gummilager / with rubber mounting mit Zubehör / With accessories ALL TYPES	(15) (96) (200) (209)			**13676 02** 8E0 407 693 AG	
	Lenker, Radaufhängung / Track Control Arm Querlenker / Control Arm mit Gummilager / with rubber mounting mit Zubehör / With accessories ALL TYPES	(15) (96) (200) (209)			**13677 02** 8E0 407 694 AG	
	Lenker, Radaufhängung / Track Control Arm Querlenker / Control Arm mit Gummilager / with rubber mounting ALL TYPES	(15) (96) (200)			**13719 02** 8E0 407 505 A	
	Lenker, Radaufhängung / Track Control Arm Querlenker / Control Arm mit Gummilager / with rubber mounting ALL TYPES	(15) (96) (200)			**13720 02** 8E0 407 506 A	
	Lenker, Radaufhängung / Track Control Arm Querlenker / Control Arm mit Gummilager / with rubber mounting ALL TYPES	(15) (96) (200)			**21029 01** 8E0 407 510 A	
	Lenker, Radaufhängung / Track Control Arm Querlenker / Control Arm mit Gummilager / with rubber mounting ALL TYPES	(15) (96) (200)			**21030 01** 8E0 407 509 A	
	Reparatursatz, Radaufhängung **Repair Kit, wheel suspension** achsschenkelseitig / Stub axle side für Querlenker / For control arm Gewindemaß / Thread Size: M10x1,5 mit Rechtsgewinde / with right-hand thread für OE-Nummer / For OE number 8E0 407 505 A für OE-Nummer / For OE number 8E0 407 506 A für OE-Nummer / For OE number 8E0 407 509 A für OE-Nummer / For OE number 8E0 407 510 A für OE-Nummer / For OE number 8E0 407 505 C für OE-Nummer / For OE number 8E0 407 506 C für OE-Nummer / For OE number 8E0 407 509 C für OE-Nummer / For OE number 8E0 407 510 C ALL TYPES	(24) (109) (180) (63) (206) (177) (177) (177) (177) (177) (177) (177) (177)			**27658 01** N 034 790 7-S	
	Lagerung, Lenker / Control Arm-/Trailing Arm Bush für Querlenker / For control arm ALL TYPES	(11) (180)	(x2)		**14540 01** 4D0 407 181 H	
	Lagerung, Lenker / Control Arm-/Trailing Arm Bush für Querlenker / For control arm ALL TYPES	(11) (180)	(x2)		**14541 01** 4D0 407 182 G	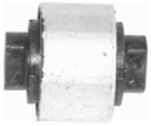
	Lagerung, Lenker / Control Arm-/Trailing Arm Bush für Querlenker / For control arm Aussendurchmesser [mm] / Outer Diameter [mm]: 65,0 Innendurchmesser [mm] / Inner Diameter [mm]: 12,0 ALL TYPES	(11) (180) (39) (74)	(x2)		**17659 01** 4D0 407 183 AC	

PASSAT Variant/Estate/Break (3B5) 06.97 - 11.00

	Lagerung, Lenker / Control Arm-/Trailing Arm Bush für Querlenker / For control arm		(11) (180)	▲↔↑↓(x4)		**17661 01** **4D0 407 515 C**
	1.6	06.97 - 11.00		->Chass. 3B-XE113 734		
	1.8, 85 kW	06.97 - 11.00				
	1.8, 92 kW	06.97 - 11.00				
	1.8 Syncro/4motion	06.97 - 11.00				
	1.8 T	06.97 - 11.00				
	2.3 VR5	06.97 - 11.00				
	2.3 VR5 Syncro/4motion	10.97 - 11.00				
	2.8 V6, 132 kW	09.97 - 09.99				
	2.8 Syncro	05.97 - 09.99				
	2.8 V6, 142 kW	06.97 - 11.00				
	2.8 V6 Syncro/4motion	06.97 - 11.00				
	1.9 TDI, 66 kW	06.97 - 11.00				
	1.9 TDI, 81 kW	06.97 - 11.00				
	1.9 TDI Syncro/4motion	06.97 - 11.00				
	Lagerung, Lenker / Control Arm-/Trailing Arm Bush		(11)	▲↔↑↓(x4)		**25909 01** **4B0 407 515**
	1.6	06.97 - 11.00		Chass. 3B-XE113 735->		
	1.8, 85 kW	06.97 - 11.00				
	1.8, 92 kW	06.97 - 11.00				
	1.8 Syncro/4motion	06.97 - 11.00				
	1.8 T	06.97 - 11.00				
	2.3 VR5	06.97 - 11.00				
	2.3 VR5 Syncro/4motion	10.97 - 11.00				
	2.8 V6, 132 kW	09.97 - 09.99				
	2.8 Syncro	05.97 - 09.99				
	2.8 V6, 142 kW	06.97 - 11.00				
	2.8 V6 Syncro/4motion	06.97 - 11.00				
	1.9 TDI, 66 kW	06.97 - 11.00				
	1.9 TDI, 81 kW	06.97 - 11.00				
	1.9 TDI Syncro/4motion	06.97 - 11.00				
	2.0	04.00 - 11.00				
	2.0 4motion	04.00 - 11.00				
	2.8 V6 4motion	09.99 - 11.00				
	1.9 TDI, 74 kW	02.00 - 11.00				
	1.9 TDI, 85 kW	08.98 - 11.00				
	1.9 TDI 4motion	08.99 - 11.00				
	2.5 TDI	07.98 - 11.00				
	2.5 TDI Syncro/4motion	12.98 - 11.00				
	Stange/Strebe, Stabilisator / Link Stabiliser Koppelstange / Coupling Rod		(31) (79)	↰		**21554 02** **8D0 411 317 D**
	ALL TYPES					
	Stange/Strebe, Stabilisator / Link Stabiliser Koppelstange / Coupling Rod		(31) (79)	↱		**21555 02** **8D0 411 318 D**
	ALL TYPES					
	Stabilisatorlager / Anti-roll Bar Bush Kit Durchmesser [mm] / Diameter [mm]: 27		(29) (54)	↔✓		**22304 01** **4D0 411 327 H**
	ALL TYPES					
	Stange/Strebe, Stabilisator / Link Stabiliser Pendelstange / Suspension Rod mit Zubehör / With accessories		(31) (95) (209)	(x2)		**24637 02** **8E0 505 465 D**
	1.8 Syncro/4motion	06.97 - 11.00				
	2.0 4motion	04.00 - 11.00				
	2.3 VR5 Syncro/4motion	10.97 - 11.00				
	2.8 Syncro	05.97 - 09.99				
	2.8 V6 4motion	09.99 - 11.00				
	2.8 V6 Syncro/4motion	06.97 - 11.00				
	1.9 TDI Syncro/4motion	06.97 - 11.00				
	1.9 TDI 4motion	08.99 - 11.00				
	2.5 TDI Syncro/4motion	12.98 - 11.00				

VOLKSWAGEN

PASSAT Variant/Estate/Break (3B5) 06.97 - 11.00

	Achskörperlager / Hub Carrier Bush		(1)			**25947 01** 4B0 501 521 E
	1.6	06.97 - 11.00				
	1.8, 85 kW	06.97 - 11.00				
	1.8, 92 kW	06.97 - 11.00				
	1.8 T	06.97 - 11.00				
	2.0	04.00 - 11.00				
	2.3 VR5	06.97 - 11.00				
	2.8 V6, 132 kW	09.97 - 09.99				
	2.8 V6, 140 kW	09.99 - 11.00				
	2.8 V6, 142 kW	06.97 - 11.00				
	1.9 TDI, 66 kW	06.97 - 11.00				
	1.9 TDI, 74 kW	02.00 - 11.00				
	1.9 TDI, 81 kW	06.97 - 11.00				
	1.9 TDI, 85 kW	08.98 - 11.00				
	2.5 TDI	07.98 - 11.00				
	Achskörperlager / Hub Carrier Bush		(1)			**25948 01** 4B0 501 522 E
	1.6	06.97 - 11.00				
	1.8, 85 kW	06.97 - 11.00				
	1.8, 92 kW	06.97 - 11.00				
	1.8 T	06.97 - 11.00				
	2.0	04.00 - 11.00				
	2.3 VR5	06.97 - 11.00				
	2.8 V6, 132 kW	09.97 - 09.99				
	2.8 V6, 140 kW	09.99 - 11.00				
	2.8 V6, 142 kW	06.97 - 11.00				
	1.9 TDI, 66 kW	06.97 - 11.00				
	1.9 TDI, 74 kW	02.00 - 11.00				
	1.9 TDI, 81 kW	06.97 - 11.00				
	1.9 TDI, 85 kW	08.98 - 11.00				
	2.5 TDI	07.98 - 11.00				

PASSAT (3B3) 11.00 - 05.05

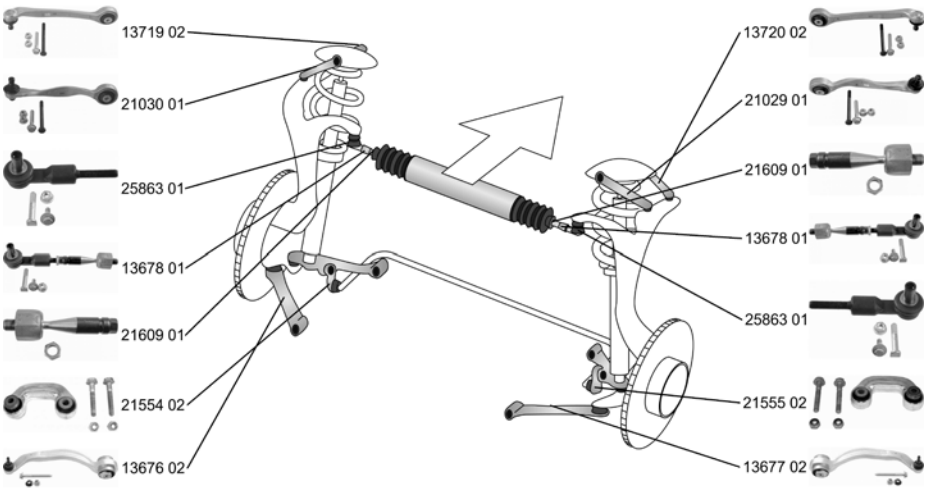

	Spurstange / Rod Assembly	(27)			**13678 01** 4B0 419 801 M 21609 01 25863 01
	ALL TYPES				
	Spurstangenkopf / Tie Rod End Aussengewinde [mm] / Outer Thread [mm]: M14x1,5 mit Rechtsgewinde / with right-hand thread	(28) (41) (206)			**25863 01** 4F0 498 811
	ALL TYPES				
	Axialgelenk, Spurstange / Tie Rod Axle Joint Gewindemaß / Thread Size: M14x1,5 mit Rechtsgewinde / with right-hand thread	(5) (63) (206)			**21609 01** 4D0 422 821 A
	ALL TYPES				

VOLKSWAGEN

PASSAT (3B3) 11.00 - 05.05

Lenker, Radaufhängung / Track Control Arm Querlenker / Control Arm mit Gummilager / with rubber mounting			(15) (96) (200)			**13673 01** **4D0 407 151 P**
1.6	11.00 - 05.05			->Chass. 3B-3-072 000		
1.8 T 20V	11.00 - 05.05					
1.8 T	02.01 - 05.05					
1.8 4motion	03.01 - 05.05					
2.0, 85 kW	11.00 - 05.05					
2.0 4motion	11.00 - 05.05					
2.0, 96 kW	11.01 - 05.05					
2.3 V5	11.00 - 05.05					
2.3 V5 4motion	11.00 - 05.05					
2.8	05.02 - 05.03					
2.8 4motion	11.00 - 05.05					
1.9 TDI, 74 kW	11.00 - 05.05					
2.5 TDI, 110 kW	11.00 - 05.05					
2.5 TDI 4motion, 110 kW	11.00 - 05.05					
1.9 TDI, 96 kW	11.00 - 05.05			->Chass. 3B-3-072 000 Mot. AVF		
4.0 W8 4motion	09.01 - 05.05			->Chass. 3B-3-450 000		
Lenker, Radaufhängung / Track Control Arm Querlenker / Control Arm mit Gummilager / with rubber mounting mit Zubehör / With accessories			(15) (96) (200) (209)			**13676 02** **8E0 407 693 AG**
ALL TYPES						
Lenker, Radaufhängung / Track Control Arm Querlenker / Control Arm mit Gummilager / with rubber mounting mit Zubehör / With accessories			(15) (96) (200) (209)			**13677 02** **8E0 407 694 AG**
ALL TYPES						
Lenker, Radaufhängung / Track Control Arm Querlenker / Control Arm mit Gummilager / with rubber mounting			(15) (96) (200)			**13719 02** **8E0 407 505 A**
ALL TYPES						
Lenker, Radaufhängung / Track Control Arm Querlenker / Control Arm mit Gummilager / with rubber mounting			(15) (96) (200)			**13720 02** **8E0 407 506 A**
ALL TYPES						
Lenker, Radaufhängung / Track Control Arm Querlenker / Control Arm mit Gummilager / with rubber mounting			(15) (96) (200)			**21029 01** **8E0 407 510 A**
ALL TYPES						
Lenker, Radaufhängung / Track Control Arm Querlenker / Control Arm mit Gummilager / with rubber mounting			(15) (96) (200)			**21030 01** **8E0 407 509 A**
ALL TYPES						
Lenker, Radaufhängung / Track Control Arm Querlenker / Control Arm mit Gummilager / with rubber mounting			(15) (96) (200)			**22816 02** **4B3 407 151 K**
1.6	11.00 - 05.05			Chass. 3B-3-072 001->		
1.8 T 20V	11.00 - 05.05					
1.8 T	02.01 - 05.05					
1.8 4motion	03.01 - 05.05					
2.0, 85 kW	11.00 - 05.05					
2.0 4motion	11.00 - 05.05					
2.0, 96 kW	11.01 - 05.05					
2.3 V5	11.00 - 05.05					
2.3 V5 4motion	11.00 - 05.05					
2.8	05.02 - 05.03					
2.8 4motion	11.00 - 05.05					
1.9 TDI, 74 kW	11.00 - 05.05					
2.5 TDI, 110 kW	11.00 - 05.05					
2.5 TDI 4motion, 110 kW	11.00 - 05.05					
1.9 TDI, 96 kW	11.00 - 05.05			Chass. 3B-3-072 001->* Mot. AVF Getriebeautomatik 5 Gang / Automatic Transmission, 5-speed		(62)
4.0 W8 4motion	09.01 - 05.05			Chass. 3B-3-450 001->		
1.8	03.03 - 03.05					
2.5 TDI, 120 kW	05.03 - 05.05					
2.5 TDI 4motion, 132 kW	01.03 - 05.05					

VOLKSWAGEN

PASSAT (3B3) 11.00 - 05.05

	Reparatursatz, Radaufhängung **Repair Kit, wheel suspension** achsschenkelseitig / Stub axle side für Querlenker / For control arm Gewindemaß / Thread Size: M10x1,5 mit Rechtsgewinde / with right-hand thread für OE-Nummer / For OE number 8E0 407 505 A für OE-Nummer / For OE number 8E0 407 506 A für OE-Nummer / For OE number 8E0 407 509 A für OE-Nummer / For OE number 8E0 407 510 A für OE-Nummer / For OE number 8E0 407 505 C für OE-Nummer / For OE number 8E0 407 506 C für OE-Nummer / For OE number 8E0 407 509 C für OE-Nummer / For OE number 8E0 407 510 C ALL TYPES	(24) (109) (180) (63) (206) (177) (177) (177) (177) (177) (177) (177) (177)	▲		**27658 01** N 034 790 7-S
	Lagerung, Lenker / Control Arm-/Trailing Arm Bush für Querlenker / For control arm ALL TYPES	(11) (180)	▼⇔⇧ (x2)		**14540 01** 4D0 407 181 H
	Lagerung, Lenker / Control Arm-/Trailing Arm Bush für Querlenker / For control arm ALL TYPES	(11) (180)	▼⇔⇧ (x2)		**14541 01** 4D0 407 182 G
	Lagerung, Lenker / Control Arm-/Trailing Arm Bush für Querlenker / For control arm Aussendurchmesser [mm] / Outer Diameter [mm]: 65,0 Innendurchmesser [mm] / Inner Diameter [mm]: 12,0 ALL TYPES	(11) (180) (39) (74)	▼⇔⇩ (x2)		**17659 01** 4D0 407 183 AC
	Lagerung, Lenker / Control Arm-/Trailing Arm Bush ALL TYPES	(11)	▲⇔⇧⇩ (x4)		**25909 01** 4B0 407 515
	Reparatursatz, Querlenker / Suspension Kit ALL TYPES	(23)	▲▼⇔ Chass. 3B-3-072 001->		**35537 01**
	Stange/Strebe, Stabilisator / Link Stabiliser Koppelstange / Coupling Rod ALL TYPES	(31) (79)	↰		**21554 02** 8D0 411 317 D
	Stange/Strebe, Stabilisator / Link Stabiliser Koppelstange / Coupling Rod ALL TYPES	(31) (79)	↱		**21555 02** 8D0 411 318 D

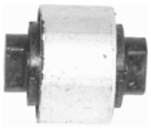

	Achskörperlager / Hub Carrier Bush 1.6 11.00 - 05.05 1.8 03.03 - 03.05 1.8 T 20V 11.00 - 05.05 1.8 T 02.01 - 05.05 2.0, 85 kW 11.00 - 05.05 2.0, 96 kW 11.01 - 05.05 2.3 V5 11.00 - 05.05 2.8 05.02 - 05.03 1.9 TDI, 74 kW 11.00 - 05.05 1.9 TDI, 96 kW 11.00 - 05.05 2.0 TDI 12.03 - 05.05 2.5 TDI, 110 kW 11.00 - 05.05 2.5 TDI, 120 kW 05.03 - 05.05	(1)	↰		**25947 01** 4B0 501 521 E

VOLKSWAGEN

PASSAT (3B3) 11.00 - 05.05

	Achskörperlager / Hub Carrier Bush		(1)			**25948 01** 4B0 501 522 E
	1.6	11.00 - 05.05				
	1.8	03.03 - 03.05				
	1.8 T 20V	11.00 - 05.05				
	1.8 T	02.01 - 05.05				
	2.0, 85 kW	11.00 - 05.05				
	2.0, 96 kW	11.01 - 05.05				
	2.3 V5	11.00 - 05.05				
	2.8	05.02 - 05.03				
	1.9 TDI, 74 kW	11.00 - 05.05				
	1.9 TDI, 96 kW	11.00 - 05.05				
	2.0 TDI	12.03 - 05.05				
	2.5 TDI, 110 kW	11.00 - 05.05				
	2.5 TDI, 120 kW	05.03 - 05.05				

PASSAT Variant/Estate/Break (3B6) 11.00 - 08.05

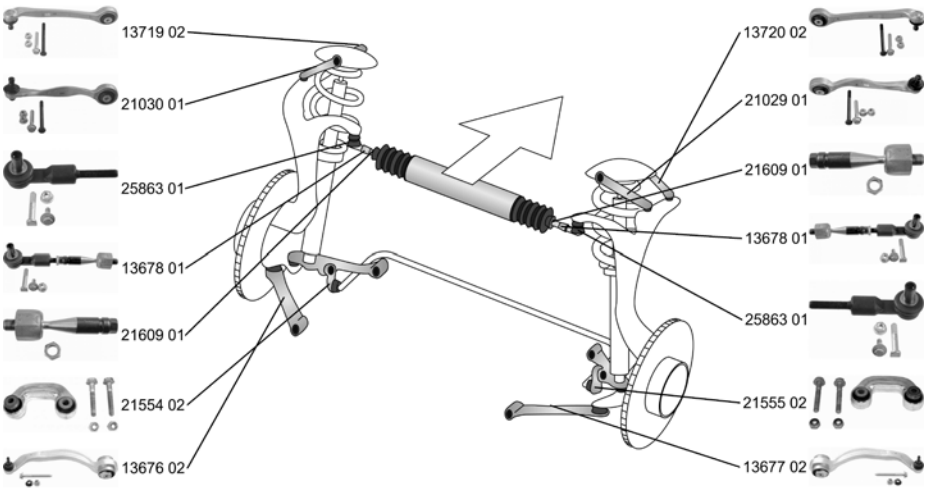

	Spurstange / Rod Assembly		(27)			**13678 01** 4B0 419 801 M 21609 01 25863 01
	ALL TYPES					
	Spurstangenkopf / Tie Rod End		(28) (41) (206)			**25863 01** 4F0 498 811
	Aussengewinde [mm] / Outer Thread [mm]: M14x1,5 mit Rechtsgewinde / with right-hand thread					
	ALL TYPES					
	Axialgelenk, Spurstange / Tie Rod Axle Joint		(5) (63) (206)			**21609 01** 4D0 422 821 A
	Gewindemaß / Thread Size: M14x1,5 mit Rechtsgewinde / with right-hand thread					
	ALL TYPES					

VOLKSWAGEN

PASSAT Variant/Estate/Break (3B6) 11.00 - 08.05

Lenker, Radaufhängung / Track Control Arm Querlenker / Control Arm mit Gummilager / with rubber mounting			(15) (96) (200)			**13673 01** **4D0 407 151 P**
1.6	11.00 - 05.05			->Chass. 3B-3-072 000		
1.8 T 20V	11.00 - 05.05					
1.8 T	05.02 - 08.05					
1.8 4motion	03.01 - 05.05					
2.0, 85 kW	11.00 - 05.05					
2.0 4motion	11.00 - 05.05					
2.0, 96 kW	11.01 - 05.05					
2.3 VR5	11.00 - 05.05					
2.3 VR5 4motion	11.00 - 05.05					
2.8 4motion	11.00 - 05.05					
1.9 TDI, 74 kW	11.00 - 05.05					
1.9 TDI 4motion	11.00 - 05.05					
2.5 TDI, 110 kW	11.00 - 05.05					
2.5 TDI 4motion, 110 kW	11.00 - 05.05					
1.9 TDI, 96 kW	11.00 - 05.05			->Chass. 3B-3-072 000 Mot. AVF		
4.0 W8 4motion	09.01 - 05.05			->Chass. 3B-3-450 000		
Lenker, Radaufhängung / Track Control Arm Querlenker / Control Arm mit Gummilager / with rubber mounting mit Zubehör / With accessories			(15) (96) (200) (209)			**13676 02** **8E0 407 693 AG**
ALL TYPES						
Lenker, Radaufhängung / Track Control Arm Querlenker / Control Arm mit Gummilager / with rubber mounting mit Zubehör / With accessories			(15) (96) (200) (209)			**13677 02** **8E0 407 694 AG**
ALL TYPES						
Lenker, Radaufhängung / Track Control Arm Querlenker / Control Arm mit Gummilager / with rubber mounting			(15) (96) (200)			**13719 02** **8E0 407 505 A**
ALL TYPES						
Lenker, Radaufhängung / Track Control Arm Querlenker / Control Arm mit Gummilager / with rubber mounting			(15) (96) (200)			**13720 02** **8E0 407 506 A**
ALL TYPES						
Lenker, Radaufhängung / Track Control Arm Querlenker / Control Arm mit Gummilager / with rubber mounting			(15) (96) (200)			**21029 01** **8E0 407 510 A**
ALL TYPES						
Lenker, Radaufhängung / Track Control Arm Querlenker / Control Arm mit Gummilager / with rubber mounting			(15) (96) (200)			**21030 01** **8E0 407 509 A**
ALL TYPES						
Lenker, Radaufhängung / Track Control Arm Querlenker / Control Arm mit Gummilager / with rubber mounting			(15) (96) (200)			**22816 02** **4B3 407 151 K**
1.6	11.00 - 05.05			Chass. 3B-3-072 001->		
1.8 T 20V	11.00 - 05.05					
1.8 T	05.02 - 08.05					
1.8 4motion	03.01 - 05.05					
2.0, 85 kW	11.00 - 05.05					
2.0 4motion	11.00 - 05.05					
2.0, 96 kW	11.01 - 05.05					
2.3 VR5	11.00 - 05.05					
2.3 VR5 4motion	11.00 - 05.05					
2.8 4motion	11.00 - 05.05					
1.9 TDI, 74 kW	11.00 - 05.05					
2.5 TDI, 110 kW	11.00 - 05.05					
2.5 TDI 4motion, 110 kW	11.00 - 05.05					
1.9 TDI, 96 kW	11.00 - 05.05			Chass. 3B-3-072 001->* Mot. AVF Getriebeautomatik 5 Gang / Automatic Transmission, 5-speed	(62)	
4.0 W8 4motion	09.01 - 05.05			Chass. 3B-3-450 001->		
2.5 TDI, 120 kW	05.03 - 05.05					
2.5 TDI 4motion, 132 kW	01.03 - 05.05					

VOLKSWAGEN

PASSAT Variant/Estate/Break (3B6) 11.00 - 08.05

Reparatursatz, Radaufhängung **Repair Kit, wheel suspension** achsschenkelseitig / Stub axle side für Querlenker / For control arm Gewindemaß / Thread Size: M10x1,5 mit Rechtsgewinde / with right-hand thread für OE-Nummer / For OE number 8E0 407 505 A für OE-Nummer / For OE number 8E0 407 506 A für OE-Nummer / For OE number 8E0 407 509 A für OE-Nummer / For OE number 8E0 407 510 A für OE-Nummer / For OE number 8E0 407 505 C für OE-Nummer / For OE number 8E0 407 506 C für OE-Nummer / For OE number 8E0 407 509 C für OE-Nummer / For OE number 8E0 407 510 C ALL TYPES ausser/except for : 1.8 4motion 03.01 - 05.05	(24) (109) (180) (63) (206) (177) (177) (177) (177) (177) (177) (177) (177)			27658 01 N 034 790 7-S
Lagerung, Lenker / Control Arm-/Trailing Arm Bush für Querlenker / For control arm ALL TYPES ausser/except for : 2.0 TDI 12.03 - 05.05 2.5 TDI, 120 kW 05.03 - 05.05 2.5 TDI 4motion, 132 kW 01.03 - 05.05	(11) (180)	(x2)		14540 01 4D0 407 181 H
Lagerung, Lenker / Control Arm-/Trailing Arm Bush für Querlenker / For control arm ALL TYPES	(11) (180)	(x2)		14541 01 4D0 407 182 G 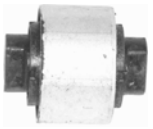
Lagerung, Lenker / Control Arm-/Trailing Arm Bush für Querlenker / For control arm Aussendurchmesser [mm] / Outer Diameter [mm]: 65,0 Innendurchmesser [mm] / Inner Diameter [mm]: 12,0 ALL TYPES	(11) (180) (39) (74)	(x2)		17659 01 4D0 407 183 AC
Lagerung, Lenker / Control Arm-/Trailing Arm Bush ALL TYPES ausser/except for : 1.8 4motion 03.01 - 05.05	(11)	(x4)		25909 01 4B0 407 515
Reparatursatz, Querlenker / Suspension Kit ALL TYPES	(23)		Chass. 3B-3-072 001->	35537 01
Stange/Strebe, Stabilisator / Link Stabiliser Koppelstange / Coupling Rod ALL TYPES	(31) (79)			21554 02 8D0 411 317 D
Stange/Strebe, Stabilisator / Link Stabiliser Koppelstange / Coupling Rod ALL TYPES	(31) (79)			21555 02 8D0 411 318 D

Achskörperlager / Hub Carrier Bush 1.6 11.00 - 05.05 1.8 T 20V 11.00 - 05.05 1.8 T 05.02 - 08.05 2.0, 85 kW 11.00 - 05.05 2.0, 96 kW 11.01 - 05.05 2.3 VR5 11.00 - 05.05 1.9 TDI 11.00 - 05.05 1.9 TDI, 96 kW 11.00 - 05.05 2.0 TDI 12.03 - 05.05 2.5 TDI, 110 kW 11.00 - 05.05 2.5 TDI, 120 kW 05.03 - 05.05	(1)			25947 01 4B0 501 521 E

VOLKSWAGEN

PASSAT Variant/Estate/Break (3B6) 11.00 - 08.05

	Achskörperlager / Hub Carrier Bush		(1)			**25948 01** 4B0 501 522 E
	1.6	11.00 - 05.05				
	1.8 T 20V	11.00 - 05.05				
	1.8 T	05.02 - 08.05				
	2.0, 85 kW	11.00 - 05.05				
	2.0, 96 kW	11.01 - 05.05				
	2.3 VR5	11.00 - 05.05				
	1.9 TDI	11.00 - 05.05				
	1.9 TDI, 96 kW	11.00 - 05.05				
	2.0 TDI	12.03 - 05.05				
	2.5 TDI, 110 kW	11.00 - 05.05				
	2.5 TDI, 120 kW	05.03 - 05.05				

PASSAT (3C2) 03.05 -

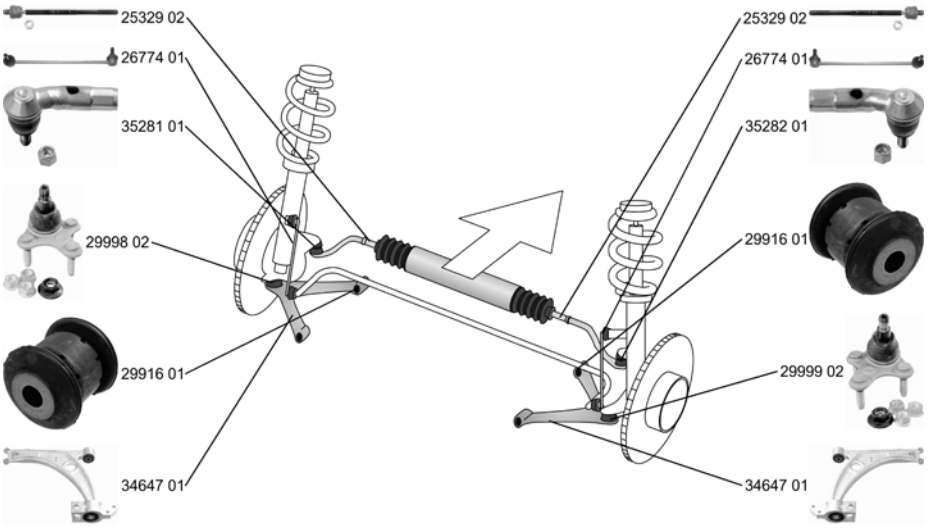

	Spurstangenkopf / Tie Rod End Gewindemaß 1 / Thread Measurement 1: M16x1,5 Gewindemaß 2 / Thread Measurement 2: M12x1,5	(28) (64) (65)			**35281 01** 1K0 423 811 K
	ALL TYPES		für Fahrzeuge mit elektrischer Servolenkung / For vehicles with electric power steering	(143)	
	Spurstangenkopf / Tie Rod End Gewindemaß 1 / Thread Measurement 1: M16x1,5 Gewindemaß 2 / Thread Measurement 2: M12x1,5	(28) (64) (65)			**35282 01** 1K0 423 812 K
	ALL TYPES		für Fahrzeuge mit elektrischer Servolenkung / For vehicles with electric power steering	(143)	
	Axialgelenk, Spurstange / Tie Rod Axle Joint mit Rechtsgewinde / with right-hand thread Gewindemaß / Thread Size: M16x1,5	(5) (206) (63)			**25329 02** 1K0 423 810 A
	ALL TYPES		für Fahrzeuge mit elektrischer Servolenkung / For vehicles with electric power steering	(143)	
	Faltenbalg, Lenkung / Bellow, steering Innendurchmesser 1 [mm] / Inner Diameter 1 [mm]: 15,5 Innendurchmesser 2 [mm] / Inner Diameter 2 [mm]: 49,5	(7) (72) (73)			**33739 01** 1K0 423 831 A
	ALL TYPES		für Fahrzeuge mit elektrischer Servolenkung / For vehicles with electric power steering	(143)	
	Lenker, Radaufhängung / Track Control Arm Querlenker / Control Arm	(15) (96)			**34647 01** 3C0 407 151 E 29916 01
	ALL TYPES				

ZF Friedrichshafen AG | ZF Services | Obere Weiden 12 | 97424 Schweinfurt | Germany | info.zf-services@zf.com | www.zf.com

VOLKSWAGEN

PASSAT (3C2) 03.05 -

Trag-/Führungsgelenk / Ball Joint ALL TYPES	(32)			**29998 02** 3C0 407 365 B	
Trag-/Führungsgelenk / Ball Joint ALL TYPES	(32)			**29999 02** 3C0 407 366 B	
Lagerung, Lenker / Control Arm-/Trailing Arm Bush für Querlenker / For control arm ALL TYPES	(11) (180)	(x2)		**29916 01** 1K0 407 182	
Lagerung, Lenker / Control Arm-/Trailing Arm Bush für Querlenker / For control arm ALL TYPES	(11) (180)	(x2)		**34711 01** 3C0 199 231 D	
Stange/Strebe, Stabilisator / Link Stabiliser Pendelstange / Suspension Rod ALL TYPES	(31) (95)			**26774 01** 1K0 411 315 K	
Lagerung, Lenker / Control Arm-/Trailing Arm Bush für Querlenker / For control arm ALL TYPES	(11) (180)			**27306 01** 1K0 505 553 A	
Lagerung, Lenker / Control Arm-/Trailing Arm Bush für Querlenker / For control arm ALL TYPES	(11) (180)			**29917 01** 1K0 505 171 C	
Lagerung, Lenker / Control Arm-/Trailing Arm Bush für Querlenker / For control arm ALL TYPES	(11) (180)			**29918 01** 1K0 505 203 A	
Lagerung, Lenker / Control Arm-/Trailing Arm Bush für Querlenker / For control arm ALL TYPES	(11) (180)			**29919 01** 1K0 505 279 A	

VOLKSWAGEN

PASSAT (3C2) 03.05 -

Lagerung, Lenker / Control Arm-/Trailing Arm Bush für Längslenker / For drag link		(11) (176)	⇔		**29920 01** **1K0 505 541 C**
1.4 TSI	05.07 -		->Chass. 3C-8-240 000		
1.6	05.05 -				
1.6 FSI	03.05 -				
1.8 TSI, 118 kW	05.07 -				
2.0 FSI, 110 kW	03.05 -				
2.0 FSI 4motion	09.05 -				
2.0 FSI, 125 kW	08.07 -				
2.0 FSI, 147 kW	07.05 -				
3.2 FSI	11.05 -				
3.2 FSI 4motion	11.05 -				
3.6 FSI 4motion	09.05 -				
3.6 R36 4motion	04.07 -				
1.9 TDI	03.05 -				
2.0 TDI, 100 kW	03.05 -				
2.0 TDI, 103 kW	03.05 -				
2.0 TDI 4motion	03.05 -				
2.0 TDI 16V	03.05 -				
2.0 TDI 16V 4motion	03.05 -				
2.0 TDI, 120 kW	08.05 -				
2.0 TDI, 125 kW	08.05 -				
3.6 FSI	06.05 - 07.07				
2.0 TDI, 88 kW	11.05 -				
2.0 TDI, 90 kW	08.05 - 07.06				
Lagerung, Lenker / Control Arm-/Trailing Arm Bush für Längslenker / For drag link		(11) (176)	⇔(x2)		**35451 01** **3C0 505 541**
1.4 TSI	05.07 -		Chass. 3C-8-240 001->		
1.6	05.05 -				
1.6 FSI	03.05 -				
1.8 TSI, 118 kW	05.07 -				
2.0 FSI, 110 kW	03.05 -				
2.0 FSI 4motion	09.05 -				
2.0 FSI, 125 kW	08.07 -				
2.0 FSI, 147 kW	07.05 -				
3.2 FSI	11.05 -				
3.2 FSI 4motion	11.05 -				
3.6 FSI 4motion	09.05 -				
3.6 R36 4motion	04.07 -				
1.9 TDI	03.05 -				
2.0 TDI, 100 kW	03.05 -				
2.0 TDI, 103 kW	03.05 -				
2.0 TDI 4motion	03.05 -				
2.0 TDI 16V	03.05 -				
2.0 TDI 16V 4motion	03.05 -				
2.0 TDI, 120 kW	08.05 -				
2.0 TDI, 125 kW	08.05 -				
1.4 TSI EcoFuel	01.09 -				
1.8 TSI, 112 kW	11.09 -				
1.6 TDI	08.09 -				
2.0 TDI, 81 kW	11.08 -				
2.0 BlueTDI	01.09 -				
2.0 TDI 4motion	05.09 -				
Stange/Strebe, Stabilisator / Link Stabiliser Pendelstange / Suspension Rod mit Zubehör / With accessories		(31) (95) (209)	⇔		**26775 02** **1K0 505 465 K**
ALL TYPES					

VOLKSWAGEN

PASSAT (3C2) 03.05 -

Stabilisatorlager / Anti-roll Bar Bush Kit mit Schelle / with clamp		(29) (207)			**34717 01** **1K0 511 327 AR**
1.6 FSI 2.0 FSI, 110 kW 2.0 FSI, 147 kW	03.05 - 03.05 - 07.05 -		nur paarweise austauschen / Replace in pairs only für Fahrzeuge mit Standard Fahrwerk / For vehicles with standard chassis für PR-Nummer / For PR number:1JA für PR-Nummer / For PR number:1JH für Fahrzeuge mit Schlechtwegeausführung / For vehicles with off-road suspension für PR-Nummer / For PR number:1JL	(223) (139) (178) (178) (135) (178)	
1.6	05.05 -		->Chass. 3C-6-050 000 nur paarweise austauschen / Replace in pairs only für Fahrzeuge mit Schlechtwegeausführung / For vehicles with off-road suspension für PR-Nummer / For PR number:1JB für Fahrzeuge mit Sportfahrwerk / For vehicles with sports suspension für PR-Nummer / For PR number:1JC für PR-Nummer / For PR number:1JK	(223) (135) (178) (137) (178) (178)	
1.6	05.05 -		Chass. 3C-6-050 001->
nur paarweise austauschen / Replace in pairs only für Fahrzeuge mit Standard Fahrwerk / For vehicles with standard chassis für PR-Nummer / For PR number:1JA für PR-Nummer / For PR number:1JH für Fahrzeuge mit Schlechtwegeausführung / For vehicles with off-road suspension für PR-Nummer / For PR number:1JL	(223) (139) (178) (178) (135) (178)	
Lagerung, Spurstange / Mounting, track rod		(13)			**29314 01** **1K0 501 541 C**
ALL TYPES					
Lagerung, Spurstange / Mounting, track rod		(13)			**29921 01** **1K0 505 543 A**
ALL TYPES					

VOLKSWAGEN

PASSAT Variant (3C5) 08.05 -

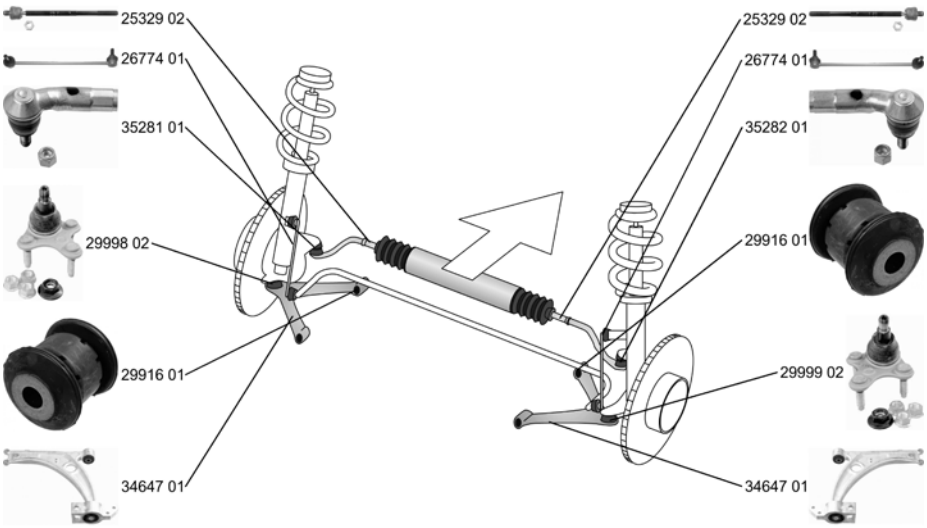

Spurstangenkopf / Tie Rod End Gewindemaß 1 / Thread Measurement 1: M16x1,5 Gewindemaß 2 / Thread Measurement 2: M12x1,5 ALL TYPES	(28) (64) (65)		für Fahrzeuge mit elektrischer Servolenkung / For vehicles with electric power steering	(143)	**35281 01** 1K0 423 811 K
Spurstangenkopf / Tie Rod End Gewindemaß 1 / Thread Measurement 1: M16x1,5 Gewindemaß 2 / Thread Measurement 2: M12x1,5 ALL TYPES	(28) (64) (65)		für Fahrzeuge mit elektrischer Servolenkung / For vehicles with electric power steering	(143)	**35282 01** 1K0 423 812 K
Axialgelenk, Spurstange / Tie Rod Axle Joint mit Rechtsgewinde / with right-hand thread Gewindemaß / Thread Size: M16x1,5 ALL TYPES	(5) (206) (63)		für Fahrzeuge mit elektrischer Servolenkung / For vehicles with electric power steering	(143)	**25329 02** 1K0 423 810 A
Faltenbalg, Lenkung / Bellow, steering Innendurchmesser 1 [mm] / Inner Diameter 1 [mm]: 15,5 Innendurchmesser 2 [mm] / Inner Diameter 2 [mm]: 49,5 ALL TYPES	(7) (72) (73)		für Fahrzeuge mit elektrischer Servolenkung / For vehicles with electric power steering	(143)	**33739 01** 1K0 423 831 A
Lenker, Radaufhängung / Track Control Arm Querlenker / Control Arm ALL TYPES	(15) (96)				**34647 01** 3C0 407 151 E 29916 01
Trag-/Führungsgelenk / Ball Joint ALL TYPES	(32)				**29998 02** 3C0 407 365 B
Trag-/Führungsgelenk / Ball Joint ALL TYPES	(32)				**29999 02** 3C0 407 366 B

PASSAT Variant (3C5) 08.05 -

Lagerung, Lenker / Control Arm-/Trailing Arm Bush für Querlenker / For control arm ALL TYPES	(11) (180)	(x2)		**29916 01** 1K0 407 182
Lagerung, Lenker / Control Arm-/Trailing Arm Bush für Querlenker / For control arm ALL TYPES	(11) (180)	(x2)		**34711 01** 3C0 199 231 D
Stange/Strebe, Stabilisator / Link Stabiliser Pendelstange / Suspension Rod ALL TYPES	(31) (95)			**26774 01** 1K0 411 315 K
Lagerung, Lenker / Control Arm-/Trailing Arm Bush für Querlenker / For control arm ALL TYPES	(11) (180)			**27306 01** 1K0 505 553 A
Lagerung, Lenker / Control Arm-/Trailing Arm Bush für Querlenker / For control arm ALL TYPES	(11) (180)			**29917 01** 1K0 505 171 C
Lagerung, Lenker / Control Arm-/Trailing Arm Bush für Querlenker / For control arm ALL TYPES	(11) (180)			**29918 01** 1K0 505 203 A
Lagerung, Lenker / Control Arm-/Trailing Arm Bush für Querlenker / For control arm ALL TYPES	(11) (180)			**29919 01** 1K0 505 279 A
Lagerung, Lenker / Control Arm-/Trailing Arm Bush für Längslenker / For drag link	(11) (176)			**29920 01** 1K0 505 541 C

1.4 TSI	05.07 -	->Chass. 3C-8-240 000
1.6	08.05 -	
1.6 FSI	08.05 -	
1.8 TSI, 118 kW	05.07 -	
2.0 FSI, 110 kW	08.05 -	
2.0 FSI 4motion	09.05 -	
2.0 FSI, 125 kW	08.07 -	
2.0 FSI, 147 kW	08.05 -	
3.2 FSI	11.05 -	
3.2 FSI 4motion	11.05 -	
3.6 FSI	09.05 -	
3.6 FSI 4motion	09.05 -	
3.6 R36 4motion	04.07 -	
1.9 TDI	08.05 -	
2.0 TDI, 88 kW	11.05 -	
2.0 TDI, 90 kW	08.05 -	
2.0 TDI, 100 kW	08.05 -	
2.0 TDI, 103 kW	08.05 -	
2.0 TDI 4motion	08.05 -	
2.0 TDI 16V	08.05 -	
2.0 TDI 16V 4motion	08.05 -	
2.0 TDi	08.05 -	
2.0 TDI, 125 kW	08.05 -	

VOLKSWAGEN

PASSAT Variant (3C5) 08.05 -

Lagerung, Lenker / Control Arm-/Trailing Arm Bush für Längslenker / For drag link		(11) (176)	(x2)		35451 01 3C0 505 541
1.4 TSI	05.07 -		Chass. 3C-8-240 001->		
1.6	08.05 -				
1.6 FSI	08.05 -				
1.8 TSI, 118 kW	05.07 -				
2.0 FSI, 110 kW	08.05 -				
2.0 FSI 4motion	09.05 -				
2.0 FSI, 125 kW	08.07 -				
2.0 FSI, 147 kW	08.05 -				
3.2 FSI	11.05 -				
3.2 FSI 4motion	11.05 -				
3.6 FSI	09.05 -				
3.6 FSI 4motion	09.05 -				
3.6 R36 4motion	04.07 -				
1.9 TDI	08.05 -				
2.0 TDI, 88 kW	11.05 -				
2.0 TDI, 90 kW	08.05 -				
2.0 TDI, 100 kW	08.05 -				
2.0 TDI, 103 kW	08.05 -				
2.0 TDI 4motion	08.05 -				
2.0 TDI 16V	08.05 -				
2.0 TDI 16V 4motion	08.05 -				
2.0 TDi	08.05 -				
2.0 TDI, 125 kW	08.05 -				
1.4 TSI EcoFuel	01.09 -				
1.8 TSI, 112 kW	11.09 -				
1.6 TDI	08.09 -				
2.0 TDI, 81 kW	11.08 -				
2.0 BlueTDI	01.09 -				
2.0 TDI 4motion	05.09 -				
Stange/Strebe, Stabilisator / Link Stabiliser Pendelstange / Suspension Rod mit Zubehör / With accessories		(31) (95) (209)			26775 02 1K0 505 465 K
ALL TYPES					
Lagerung, Spurstange / Mounting, track rod		(13)			29314 01 1K0 501 541 C
ALL TYPES					
Lagerung, Spurstange / Mounting, track rod		(13)			29921 01 1K0 505 543 A
ALL TYPES					

VOLKSWAGEN

PASSAT CC 06.08 -

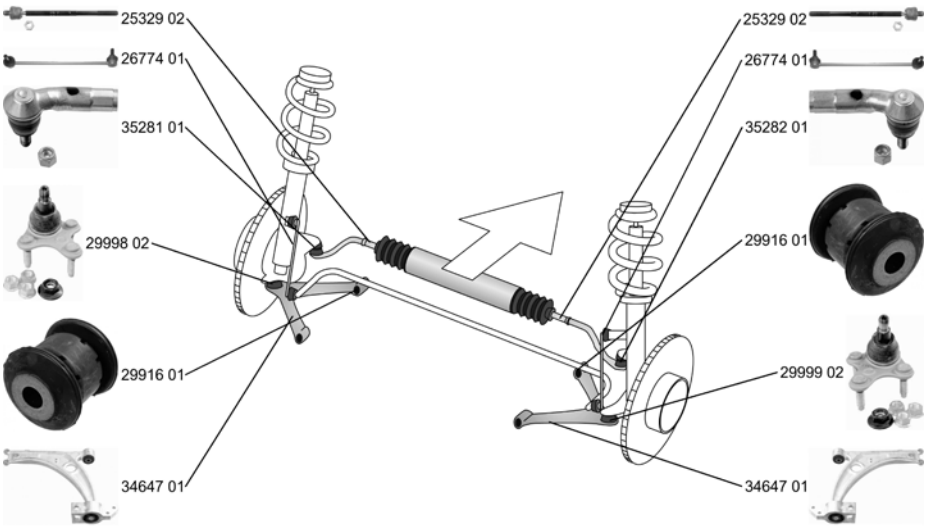

Spurstangenkopf / Tie Rod End Gewindemaß 1 / Thread Measurement 1: M16x1,5 Gewindemaß 2 / Thread Measurement 2: M12x1,5 ALL TYPES	(28) (64) (65)		für Fahrzeuge mit elektrischer Servolenkung / For vehicles with electric power steering	(143)	**35281 01** 1K0 423 811 K
Spurstangenkopf / Tie Rod End Gewindemaß 1 / Thread Measurement 1: M16x1,5 Gewindemaß 2 / Thread Measurement 2: M12x1,5 ALL TYPES	(28) (64) (65)		für Fahrzeuge mit elektrischer Servolenkung / For vehicles with electric power steering	(143)	**35282 01** 1K0 423 812 K
Axialgelenk, Spurstange / Tie Rod Axle Joint mit Rechtsgewinde / with right-hand thread Gewindemaß / Thread Size: M16x1,5 ALL TYPES	(5) (206) (63)		für Fahrzeuge mit elektrischer Servolenkung / For vehicles with electric power steering	(143)	**25329 02** 1K0 423 810 A
Faltenbalg, Lenkung / Bellow, steering Innendurchmesser 1 [mm] / Inner Diameter 1 [mm]: 15,5 Innendurchmesser 2 [mm] / Inner Diameter 2 [mm]: 49,5 ALL TYPES	(7) (72) (73)		für Fahrzeuge mit elektrischer Servolenkung / For vehicles with electric power steering	(143)	**33739 01** 1K0 423 831 A
Lenker, Radaufhängung / Track Control Arm Querlenker / Control Arm ALL TYPES	(15) (96)				**34647 01** 3C0 407 151 E 29916 01
Trag-/Führungsgelenk / Ball Joint ALL TYPES	(32)				**29998 02** 3C0 407 365 B
Trag-/Führungsgelenk / Ball Joint ALL TYPES	(32)				**29999 02** 3C0 407 366 B

VOLKSWAGEN

PASSAT CC 06.08 -

	Lagerung, Lenker / Control Arm-/Trailing Arm Bush für Querlenker / For control arm ALL TYPES	(11) (180)	⇔⇑(x2)		**29916 01** 1K0 407 182
	Lagerung, Lenker / Control Arm-/Trailing Arm Bush für Querlenker / For control arm ALL TYPES	(11) (180)	▽⇔(x2)		**34711 01** 3C0 199 231 D
	Stange/Strebe, Stabilisator / Link Stabiliser Pendelstange / Suspension Rod ALL TYPES	(31) (95)	⇔		**26774 01** 1K0 411 315 K
	Lagerung, Lenker / Control Arm-/Trailing Arm Bush für Querlenker / For control arm ALL TYPES	(11) (180)	▽⇔↙		**27306 01** 1K0 505 553 A
	Lagerung, Lenker / Control Arm-/Trailing Arm Bush für Längslenker / For drag link ALL TYPES	(11) (176)	⇔(x2)		**35451 01** 3C0 505 541
	Stange/Strebe, Stabilisator / Link Stabiliser Pendelstange / Suspension Rod mit Zubehör / With accessories ALL TYPES	(31) (95) (209)	⇔		**26775 02** 1K0 505 465 K

PHAETON (3D2) 04.02 -

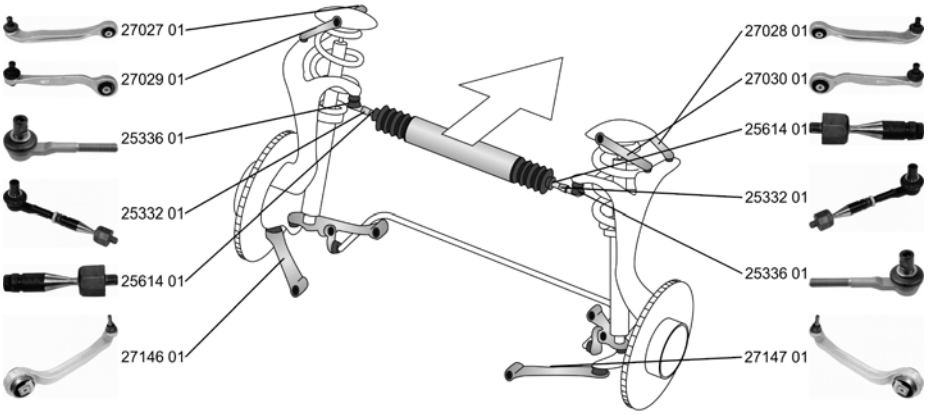

	Spurstange / Rod Assembly ALL TYPES	(27)	⇔		**25332 01** 4E0 419 801 E 25336 01 25614 01
	Spurstangenkopf / Tie Rod End Durchmesser [mm] / Diameter [mm]: 20,5 Gewindemaß 1 / Thread Measurement 1: M16x1,5 ALL TYPES	(28) (54) (64)	⇔		**25336 01** 4E0 419 811 E

VOLKSWAGEN

PHAETON (3D2) 04.02 -

Axialgelenk, Spurstange / Tie Rod Axle Joint Gewindemaß 1 / Thread Measurement 1: M16x1,5 Gewindemaß 2 / Thread Measurement 2: M16x1,5 ALL TYPES	(5) (64) (65)			25614 01 	4E0 419 821 A
Lenker, Radaufhängung / Track Control Arm Querlenker / Control Arm mit Gummilager / with rubber mounting ALL TYPES	(15) (96) (200)			27027 01 	4E0 407 505 E
Lenker, Radaufhängung / Track Control Arm Querlenker / Control Arm mit Gummilager / with rubber mounting ALL TYPES	(15) (96) (200)			27028 01 	4E0 407 506 E
Lenker, Radaufhängung / Track Control Arm Querlenker / Control Arm mit Gummilager / with rubber mounting ALL TYPES	(15) (96) (200)			27029 01 	4E0 407 509 E
Lenker, Radaufhängung / Track Control Arm Querlenker / Control Arm mit Gummilager / with rubber mounting ALL TYPES	(15) (96) (200)			27030 01 	4E0 407 510 E
Lenker, Radaufhängung / Track Control Arm Querlenker / Control Arm mit Gummilager / with rubber mounting ohne Zubehör / Without accessories ALL TYPES	(15) (96) (200) (231)			27146 01 	4E0 407 693 N
Lenker, Radaufhängung / Track Control Arm Querlenker / Control Arm mit Gummilager / with rubber mounting ohne Zubehör / Without accessories ALL TYPES	(15) (96) (200) (231)			27147 01 	4E0 407 694 N
Lagerung, Lenker / Control Arm-/Trailing Arm Bush für Querlenker / For control arm ALL TYPES	(11) (180)			27148 01 	4E0 407 182 C
Lagerung, Lenker / Control Arm-/Trailing Arm Bush für Querlenker / For control arm ALL TYPES	(11) (180)			30723 01 	4E0 407 183 B
Stange/Strebe, Stabilisator / Link Stabiliser Pendelstange / Suspension Rod ALL TYPES	(31) (95)	(x2)		27026 01 	4E0 505 465 G

VOLKSWAGEN

POLO (86C, 80) 10.81 - 09.94

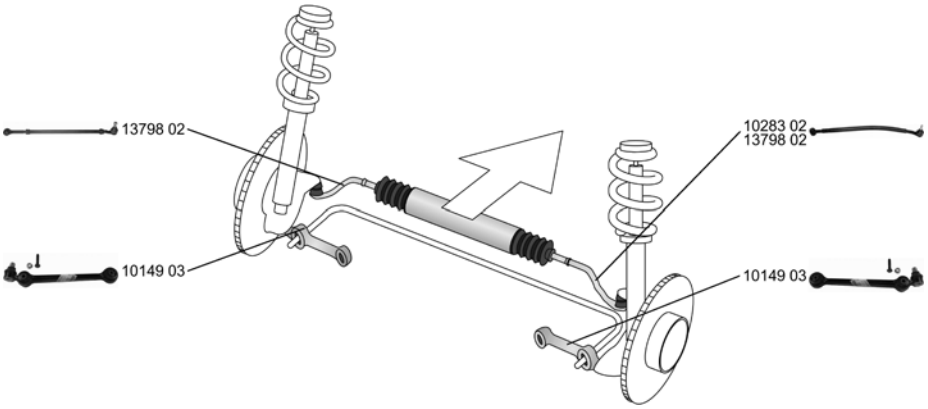

Spurstange / Rod Assembly Konusmaß [mm] / Cone Size [mm]: 12 Rohr-Ø [mm] / Pipe Ø [mm]: 22		(27) (77) (99)			**10283 02** 872 419 802 A
1.0, 29 kW	10.81 - 10.86		RHD Chass. 86-D-000001->		
1.0, 33 kW 1.0 KAT 1.1 1.3, 40 kW 1.3 KAT, 40 kW 1.3, 44 kW 1.3, 55 kW 1.3 KAT, 55 kW 1.3 D 1.4 D	08.85 - 01.92 08.89 - 09.94 10.81 - 09.89 08.83 - 07.88 07.87 - 09.94 10.81 - 07.83 09.82 - 09.89 10.89 - 03.91 08.86 - 07.90 10.90 - 09.94		RHD		
Spurstange / Rod Assembly Konusmaß [mm] / Cone Size [mm]: 12 Rohr-Ø [mm] / Pipe Ø [mm]: 18 mit Zubehör / With accessories		(27) (77) (99) (209)			**13798 02** 871 419 802
1.0, 29 kW 1.1 1.3, 44 kW	10.81 - 10.86 10.81 - 09.89 10.81 - 07.83		LHD Chass. 87-D-000 001->

RHD
Chass. 87-D-000 001-> | | |
| 1.0, 33 kW
1.0 KAT
1.3, 37 kW
1.3, 40 kW
1.3 KAT, 40 kW
1.3, 55 kW
1.3 KAT, 55 kW
1.3, 56 kW
1.3 D
1.4 D | 08.85 - 01.92
08.89 - 09.94
08.83 - 07.85
08.83 - 07.88
07.87 - 09.94
09.82 - 09.89
10.89 - 03.91
10.90 - 08.94
08.86 - 07.90
10.90 - 09.94 | | LHD

RHD | | |
Spurstangenkopf / Tie Rod End Aussengewinde [mm] / Outer Thread [mm]: M14x1,5 mit Rechtsgewinde / with right-hand thread		(28) (41) (206)			**10146 02** 811 419 812
ALL TYPES ausser/except for :					
1.3, 37 kW 1.3, 43 kW 1.3, 56 kW	08.83 - 07.85 10.81 - 07.82 10.90 - 08.94				
Faltenbalg, Lenkung / Bellow, steering		(7)			**30158 01** 861 419 831 B
ALL TYPES					
Lenker, Radaufhängung / Track Control Arm Querlenker / Control Arm mit Gummilager / with rubber mounting mit Zubehör / With accessories		(15) (96) (200) (209)			**10149 03** 861 407 151 B
ALL TYPES					

VOLKSWAGEN

POLO (86C, 80) 10.81 - 09.94

	Lagerung, Lenker / Control Arm-/Trailing Arm Bush für Querlenker / For control arm	(11) (180)	(x2)		**10206 01** **861 407 183**
	ALL TYPES				

POLO Coupe (86C, 80) 10.81 - 09.94

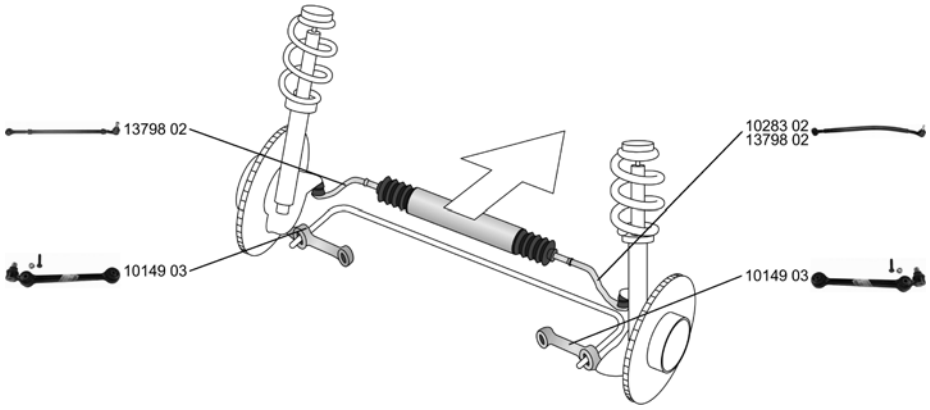

	Spurstange / Rod Assembly Konusmaß [mm] / Cone Size [mm]: 12 Rohr-Ø [mm] / Pipe Ø [mm]: 22	(27) (77) (99)			**10283 02** **872 419 802 A**
	1.0, 29 kW 05.82 - 10.86 1.1 10.81 - 07.83 1.3, 44 kW 10.81 - 07.83		RHD Chass. 86-D-000001->		
	1.0, 33 kW 08.85 - 01.92 1.0 KAT 08.89 - 09.94 1.3, 40 kW 08.83 - 06.87 1.3 KAT, 40 kW 07.87 - 08.94 1.3, 55 kW 09.82 - 09.89 1.3 KAT, 55 kW 10.89 - 09.94 1.3, 57 kW 03.91 - 09.94 1.3 D 08.86 - 08.90 1.4 D 08.90 - 09.94		RHD		
	Spurstange / Rod Assembly Konusmaß [mm] / Cone Size [mm]: 12 Rohr-Ø [mm] / Pipe Ø [mm]: 18 mit Zubehör / With accessories	(27) (77) (99) (209)			**13798 02** **871 419 802**
	1.0, 29 kW 05.82 - 10.86 1.1 10.81 - 07.83 1.3, 44 kW 10.81 - 07.83		LHD Chass. 87-D-000 001->

RHD
Chass. 87-D-000 001-> | | |
| | 1.0, 33 kW 08.85 - 01.92
1.0 KAT 08.89 - 09.94
1.3, 40 kW 08.83 - 06.87
1.3 KAT, 40 kW 07.87 - 08.94
1.3, 55 kW 09.82 - 09.89
1.3 KAT, 55 kW 10.89 - 09.94
1.3, 57 kW 03.91 - 09.94
1.3 D 08.86 - 08.90
1.4 D 08.90 - 09.94 | | LHD

RHD | | |
	Spurstangenkopf / Tie Rod End Aussengewinde [mm] / Outer Thread [mm]: M14x1,5 mit Rechtsgewinde / with right-hand thread	(28) (41) (206)			**10146 02** **811 419 812**
	ALL TYPES				
	Faltenbalg, Lenkung / Bellow, steering	(7)			**30158 01** **861 419 831 B**
	ALL TYPES				

VOLKSWAGEN

POLO Coupe (86C, 80) 10.81 - 09.94

	Lenker, Radaufhängung / Track Control Arm Querlenker / Control Arm mit Gummilager / with rubber mounting mit Zubehör / With accessories	(15) (96) (200) (209)			**10149 03** 861 407 151 B
	ALL TYPES ausser/except for : 1.3 G40, 83 kW 08.90 - 09.94 1.3 G40, 85 kW 01.87 - 08.90				
	Lagerung, Lenker / Control Arm-/Trailing Arm Bush für Querlenker / For control arm	(11) (180)	(x2)		**10206 01** 861 407 183
	ALL TYPES				

POLO Kasten/Box/Furgón/Van (86CF) 04.93 - 07.94

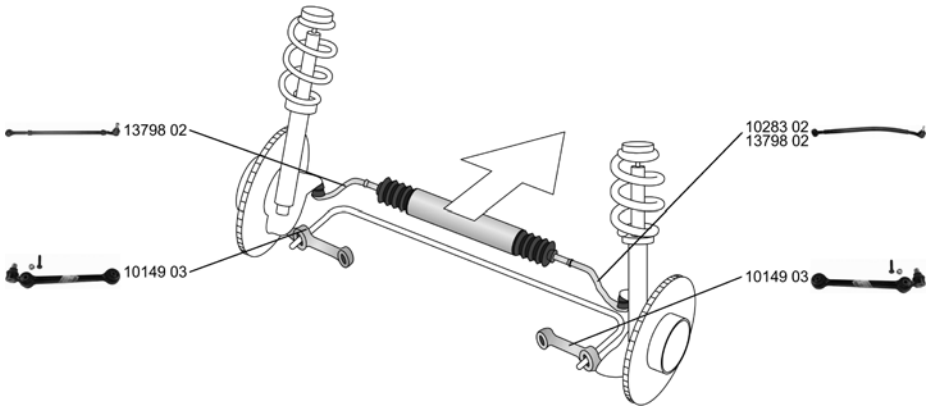

	Spurstange / Rod Assembly Konusmaß [mm] / Cone Size [mm]: 12 Rohr-Ø [mm] / Pipe Ø [mm]: 22	(27) (77) (99)			**10283 02** 872 419 802 A
	ALL TYPES		RHD		
	Spurstange / Rod Assembly Konusmaß [mm] / Cone Size [mm]: 12 Rohr-Ø [mm] / Pipe Ø [mm]: 18 mit Zubehör / With accessories	(27) (77) (99) (209)			**13798 02** 871 419 802
	ALL TYPES		LHD --- RHD		
	Spurstangenkopf / Tie Rod End Aussengewinde [mm] / Outer Thread [mm]: M14x1,5 mit Rechtsgewinde / with right-hand thread	(28) (41) (206)			**10146 02** 811 419 812
	ALL TYPES				
	Lenker, Radaufhängung / Track Control Arm Querlenker / Control Arm mit Gummilager / with rubber mounting mit Zubehör / With accessories	(15) (96) (200) (209)			**10149 03** 861 407 151 B
	ALL TYPES				

VOLKSWAGEN

POLO (6N1) 10.94 - 10.99

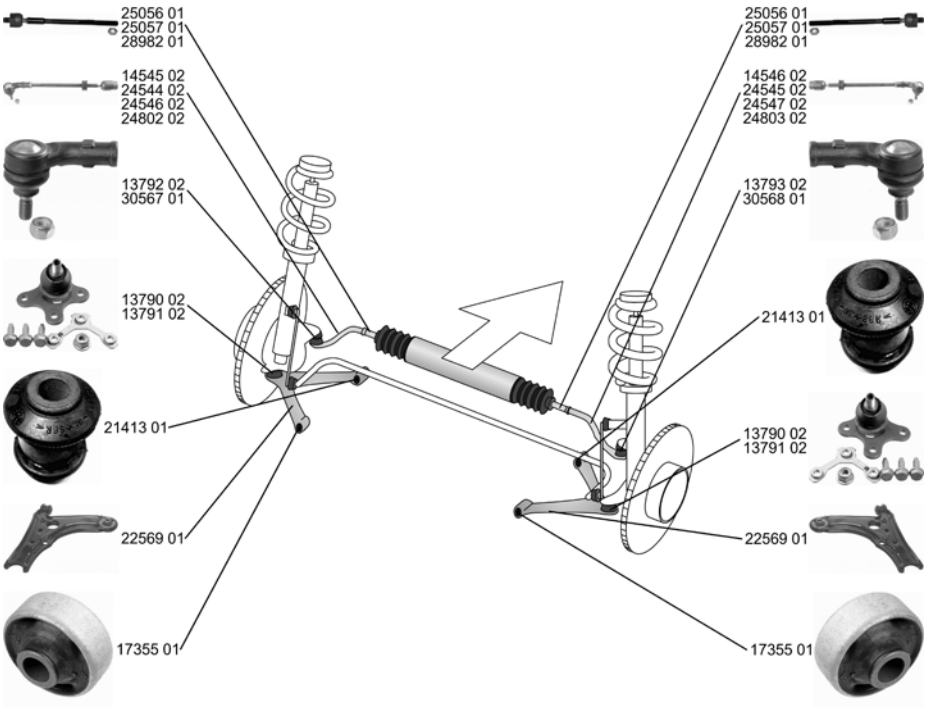

Spurstange / Rod Assembly mit Zubehör / With accessories		(27) (209)			**14545 02** **6N0 419 803**
ALL TYPES					
Spurstange / Rod Assembly mit Zubehör / With accessories		(27) (209)			**14546 02** **6N0 419 804**
ALL TYPES					
Spurstange / Rod Assembly mit Zubehör / With accessories		(27) (209)			**24544 02** **6N0 422 803 B** 24739 02 25056 01
100 1.4 16V	04.96 - 10.99		Chass. 6N-X-306 014->		
120 1.6 16V GTI	09.98 - 10.99				
Spurstange / Rod Assembly mit Zubehör / With accessories		(27) (209)			**24545 02** **6N0 422 804 B** 24740 02 25056 01
100 1.4 16V	04.96 - 10.99		Chass. 6N-X-306 014->		
120 1.6 16V GTI	09.98 - 10.99				
Spurstange / Rod Assembly mit Zubehör / With accessories		(27) (209)			**24546 02** **6N0 422 803 D** 30567 01 25057 01
45 1.0	10.94 - 09.96		Chass. 6N-WW078-257->		
50 1.0	09.96 - 10.99				
55 1.3	10.94 - 07.95				
55 1.4	08.95 - 10.99				
60 1.4	07.95 - 10.99				
75 1.6	10.94 - 10.99				
1.7 SDI	04.97 - 10.99				
60 1.7 SDI	08.97 - 10.99				
64 1.9 D	10.94 - 10.99				
64 1.9 SDI	07.96 - 10.99				
100 1.4 16V	04.96 - 10.99		Chass. 6N-WW078-257 - Chass. 6N-X-306 013		

VOLKSWAGEN

POLO (6N1) 10.94 - 10.99

Spurstange / Rod Assembly
mit Zubehör / With accessories

(27) (209)

45 1.0	10.94 - 09.96	Chass. 6N-WW078-257->	
50 1.0	09.96 - 10.99		
55 1.3	10.94 - 07.95		
55 1.4	08.95 - 10.99		
60 1.4	07.95 - 10.99		
75 1.6	10.94 - 10.99		
1.7 SDI	04.97 - 10.99		
60 1.7 SDI	08.97 - 10.99		
64 1.9 D	10.94 - 10.99		
64 1.9 SDI	07.96 - 10.99		
100 1.4 16V	04.96 - 10.99	Chass. 6N-WW078-257 - Chass. 6N-X-306 013	

24547 02 **6N0 422 804 D**
30568 01
25057 01

Spurstange / Rod Assembly

(27)

ALL TYPES ausser/except for :

120 1.6 16V GTI	09.98 - 10.99	->Chass. 6N-W-078 256	

24802 02 **6N0 422 803 A**
13792 02
28982 01

Spurstange / Rod Assembly

(27)

ALL TYPES ausser/except for :

120 1.6 16V GTI	09.98 - 10.99	->Chass. 6N-W-078 256	

24803 02 **6N0 422 804 A**
13793 02
28982 01

Spurstangenkopf / Tie Rod End
Konusmaß [mm] / Cone Size [mm]: 14
Innengewinde [mm] / Inner Thread [mm]: M14x1,5
mit Rechtsgewinde / with right-hand thread
mit Zubehör / With accessories

(28) (77) (75) (206) (209)

45 1.0	10.94 - 09.96	----------	
50 1.0	09.96 - 10.99		
55 1.3	10.94 - 07.95		
55 1.4	08.95 - 10.99		
60 1.4	07.95 - 10.99		
100 1.4 16V	04.96 - 10.99	->Chass. 6N-WW078 256 ->Chass. 6N-WX078 256 ->Chass. 6N-WY156 681	
75 1.6	10.94 - 10.99		
1.7 SDI	04.97 - 10.99		
64 1.9 D	10.94 - 10.99		
64 1.9 SDI	07.96 - 10.99		
120 1.6 16V GTI	09.98 - 10.99		
60 1.7 SDI	08.97 - 10.99		

13792 02 **6N0 419 811**

Spurstangenkopf / Tie Rod End
Konusmaß [mm] / Cone Size [mm]: 14
Innengewinde [mm] / Inner Thread [mm]: M14x1,5
mit Rechtsgewinde / with right-hand thread
mit Zubehör / With accessories

(28) (77) (75) (206) (209)

45 1.0	10.94 - 09.96	----------	
50 1.0	09.96 - 10.99		
55 1.3	10.94 - 07.95		
55 1.4	08.95 - 10.99		
60 1.4	07.95 - 10.99		
100 1.4 16V	04.96 - 10.99	->Chass. 6N-WW078 256 ->Chass. 6N-WX078 256 ->Chass. 6N-WY156 681	
75 1.6	10.94 - 10.99		
1.7 SDI	04.97 - 10.99		
64 1.9 D	10.94 - 10.99		
64 1.9 SDI	07.96 - 10.99		
120 1.6 16V GTI	09.98 - 10.99		
60 1.7 SDI	08.97 - 10.99		

13793 02 **6N0 419 812**

Spurstangenkopf / Tie Rod End

(28)

50 1.0	09.96 - 10.99	hydraulisch / Hydraulic	(192)
55 1.4	08.95 - 10.99	Chass. 6N-WX078 257->	
60 1.4	07.95 - 10.99	Chass. 6N-W-078 257->	
100 1.4 16V	04.96 - 10.99	Chass. 6N-WY156 681->	
75 1.6	10.94 - 10.99	Chass. 6N-WY172198->	
64 1.9 D	10.94 - 10.99		
64 1.9 SDI	07.96 - 10.99		
120 1.6 16V GTI	09.98 - 10.99	hydraulisch / Hydraulic	(192)
1.7 SDI	04.97 - 10.99		
60 1.7 SDI	08.97 - 10.99		

30567 01 **6X0 422 811**

ZF Friedrichshafen AG | ZF Services | Obere Weiden 12 | 97424 Schweinfurt | Germany | info.zf-services@zf.com | www.zf.com

POLO (6N1) 10.94 - 10.99

Spurstangenkopf / Tie Rod End		(28)			30568 01 6X0 422 812
50 1.0	09.96 - 10.99		hydraulisch / Hydraulic Chass. 6N-WX078 257->	(192)	
55 1.4	08.95 - 10.99				
60 1.4	07.95 - 10.99				
100 1.4 16V	04.96 - 10.99		Chass. 6N-WW078 257->		
75 1.6	10.94 - 10.99				
64 1.9 D	10.94 - 10.99		Chass. 6N-WY156 681->		
64 1.9 SDI	07.96 - 10.99		Chass. 6N-WY172198->		
120 1.6 16V GTI	09.98 - 10.99				
1.7 SDI	04.97 - 10.99		hydraulisch / Hydraulic	(192)	
60 1.7 SDI	08.97 - 10.99				
Axialgelenk, Spurstange / Tie Rod Axle Joint Gewindemaß 2 / Thread Measurement 2: M14x1,5 mit Zubehör / With accessories		(5) (65) (209)			25056 01 6N0 422 807 B
100 1.4 16V	04.96 - 10.99		Chass. 6N-XY281 179->		
120 1.6 16V GTI	09.98 - 10.99				
Axialgelenk, Spurstange / Tie Rod Axle Joint Gewindemaß 2 / Thread Measurement 2: M14x1,5 mit Zubehör / With accessories		(5) (65) (209)			25057 01 6N0 422 807 D
50 1.0	09.96 - 10.99				
55 1.4	08.95 - 10.99				
60 1.4	07.95 - 10.99				
75 1.6	10.94 - 10.99				
1.7 SDI	04.97 - 10.99				
60 1.7 SDI	08.97 - 10.99				
64 1.9 D	10.94 - 10.99				
64 1.9 SDI	07.96 - 10.99				
Axialgelenk, Spurstange / Tie Rod Axle Joint Aussengewinde [mm] / Outer Thread [mm]: M14x1,5		(5) (41)			28982 01 6N0 422 807 A
ALL TYPES ausser/except for :					
1.7 SDI	04.97 - 10.99		->Chass. 6N-W-078 256		
64 1.9 SDI	07.96 - 10.99				
Faltenbalg, Lenkung / Bellow, steering Innendurchmesser 1 [mm] / Inner Diameter 1 [mm]: 11 Innendurchmesser 2 [mm] / Inner Diameter 2 [mm]: 42		(7) (72) (73)			30175 01 6N0 422 831
ALL TYPES					
Faltenbalg, Lenkung / Bellow, steering Innendurchmesser 1 [mm] / Inner Diameter 1 [mm]: 25 Innendurchmesser 2 [mm] / Inner Diameter 2 [mm]: 40		(7) (72) (73)			30176 01 6N0 419 831
ALL TYPES					
Lenker, Radaufhängung / Track Control Arm Querlenker / Control Arm ohne Trag-/Führungsgelenk / Without ball joint mit Gummilager / with rubber mounting nur in Verbindung mit / Only in connection with: 13791 nur in Verbindung mit / Only in connection with: 13790		(15) (96) (230) (200) (222) (222)			22569 01 6N0 407 151 B
ALL TYPES					
Trag-/Führungsgelenk / Ball Joint mit Zubehör / With accessories		(32) (209)			13790 02 6N0 407 365 A
ALL TYPES			Felgengröße [Zoll] / Rim Size [in]:14	(56)	
Trag-/Führungsgelenk / Ball Joint mit Zubehör / With accessories		(32) (209)			13791 02 6N0 407 365
ALL TYPES			Felgengröße [Zoll] / Rim Size [in]:14	(56)	

VOLKSWAGEN

POLO (6N1) 10.94 - 10.99

	Lagerung, Lenker / Control Arm-/Trailing Arm Bush ALL TYPES	(11)			**17355 01** **6N0 407 181**
	Lagerung, Lenker / Control Arm-/Trailing Arm Bush ALL TYPES	(11)			**21413 01** **6N0 407 182**

	Achskörperlager / Hub Carrier Bush ALL TYPES	(1)			**21549 02** **6N0 501 541 D**

POLO Kasten/Box/Furgón/Van (6NF) 10.94 - 12.99

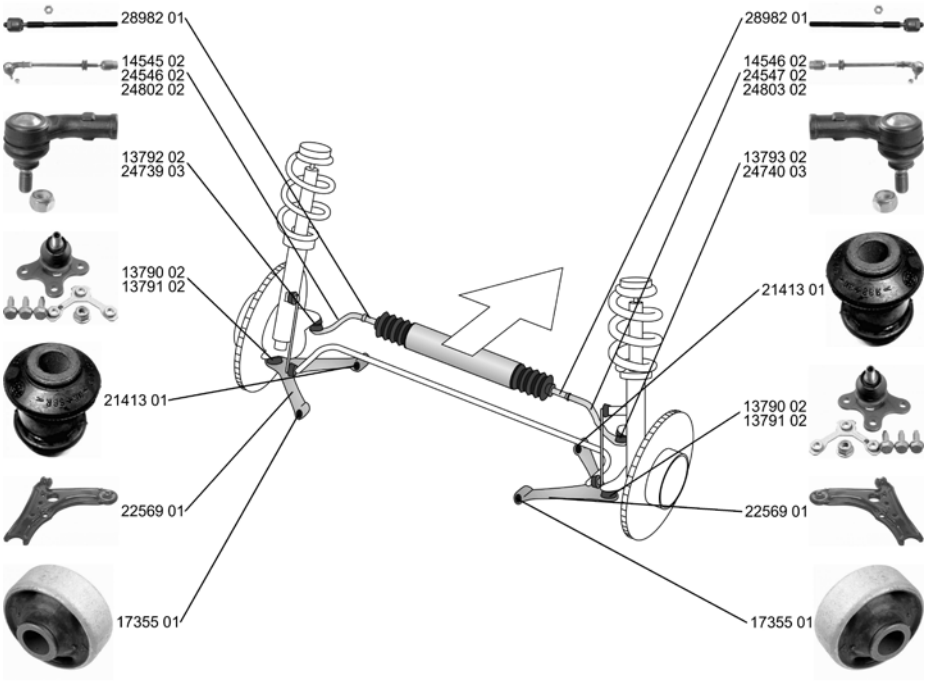

	Spurstange / Rod Assembly mit Zubehör / With accessories ALL TYPES	(27) (209)	 ->Chass. 6N-Y-050 000		**14545 02** **6N0 419 803**
	Spurstange / Rod Assembly mit Zubehör / With accessories ALL TYPES	(27) (209)	 ->Chass. 6N-Y-050 000		**14546 02** **6N0 419 804**

VOLKSWAGEN

POLO Kasten/Box/Furgón/Van (6NF) 10.94 - 12.99

Spurstange / Rod Assembly
mit Zubehör / With accessories

(27) (209)

1.9 D	10.94 - 12.99	Chass. 6N-WW078 257-> Chass. 6N-WY156 687-> Chass. 6N-WX078 257 - Chass. 6N-Y-050 000
1.0 1.4 1.7 SDI 1.9 SDI	10.94 - 12.99 05.98 - 12.99 08.97 - 12.99 07.96 - 12.99	Chass. 6N-WW078 257-> Chass. 6N-WY156 682-> Chass. 6N-WX078 257 - Chass. 6N-Y-050 000

24546 02 **6N0 422 803 D**
30567 01
25057 01

Spurstange / Rod Assembly
mit Zubehör / With accessories

(27) (209)

1.9 D 1.9 SDI	10.94 - 12.99 07.96 - 12.99	Chass. 6N-WW078 257-> Chass. 6N-WY156 682-> Chass. 6N-WX078 257 - Chass. 6N-Y-050 000
1.7 SDI	08.97 - 12.99	Chass. 6N-WW078 257-> Chass. 6N-WY156 682-> Chass. 6N-WX078 256 - Chass. 6N-Y-050 000
1.0 1.4	10.94 - 12.99 05.98 - 12.99	Chass. 6N-WW078 257-> Chass. 6N-WX078 256-> Chass. 6N-WY156 681 - Chass. 6N-Y-050 000

24547 02 **6N0 422 804 D**
30568 01
25057 01

Spurstange / Rod Assembly

(27)

1.0 1.9 D 1.9 SDI	10.94 - 12.99 10.94 - 12.99 07.96 - 12.99	->Chass. 6N-WY156 681 ->Chass. 6N-WX078 256 ->Chass. 6N-WW078 256

24802 02 **6N0 422 803 A**
13792 02
28982 01

Spurstange / Rod Assembly

(27)

1.9 D 1.9 SDI	10.94 - 12.99 07.96 - 12.99	->Chass. 6N-WY156 681 ->Chass. 6N-WX078 256 ->Chass. 6N-WW078 256
1.0	10.94 - 12.99	->Chass. 6N-WW078 256

24803 02 **6N0 422 804 A**
13793 02
28982 01

Spurstangenkopf / Tie Rod End
Konusmaß [mm] / Cone Size [mm]: 14
Innengewinde [mm] / Inner Thread [mm]: M14x1,5
mit Rechtsgewinde / with right-hand thread
mit Zubehör / With accessories

(28) (77) (75) (206) (209)

1.0 1.9 D 1.9 SDI	10.94 - 12.99 10.94 - 12.99 07.96 - 12.99	---------- ->Chass. 6N-WW078 256 ->Chass. 6N-WX078 256 ->Chass. 6N-WY156 681

13792 02 **6N0 419 811**

Spurstangenkopf / Tie Rod End
Konusmaß [mm] / Cone Size [mm]: 14
Innengewinde [mm] / Inner Thread [mm]: M14x1,5
mit Rechtsgewinde / with right-hand thread
mit Zubehör / With accessories

(28) (77) (75) (206) (209)

1.0 1.9 D 1.9 SDI	10.94 - 12.99 10.94 - 12.99 07.96 - 12.99	---------- ->Chass. 6N-WW078 256 ->Chass. 6N-WX078 256 ->Chass. 6N-WY156 681

13793 02 **6N0 419 812**

VOLKSWAGEN

POLO Kasten/Box/Furgón/Van (6NF) 10.94 - 12.99

Spurstangenkopf / Tie Rod End mit Zubehör / With accessories	(28) (209)			**24739 03**	**6E0 419 811**
ALL TYPES		Chass. 6N-WY156 682->; Chass. 6N-WW078 257->; Chass. 6N-WX078 257->			
Spurstangenkopf / Tie Rod End mit Zubehör / With accessories	(28) (209)			**24740 03**	**6E0 419 812**
ALL TYPES		Chass. 6N-WY156 682->; Chass. 6N-WX078 257->; Chass. 6N-WW078 257->			
Axialgelenk, Spurstange / Tie Rod Axle Joint Aussengewinde [mm] / Outer Thread [mm]: M14x1,5	(5) (41)			**28982 01**	**6N0 422 807 A**
1.9 D 10.94 - 12.99 1.9 SDI 07.96 - 12.99		->Chass. 6N-WY156 681; ->Chass. 6N-WW078 256; ->Chass. 6N-WX078 256			
1.0 10.94 - 12.99		->Chass. 6N-WW078 256			
Faltenbalg, Lenkung / Bellow, steering Innendurchmesser 1 [mm] / Inner Diameter 1 [mm]: 11 Innendurchmesser 2 [mm] / Inner Diameter 2 [mm]: 42	(7) (72) (73)			**30175 01**	**6N0 422 831**
ALL TYPES					
Faltenbalg, Lenkung / Bellow, steering Innendurchmesser 1 [mm] / Inner Diameter 1 [mm]: 25 Innendurchmesser 2 [mm] / Inner Diameter 2 [mm]: 40	(7) (72) (73)			**30176 01**	**6N0 419 831**
ALL TYPES					
Lenker, Radaufhängung / Track Control Arm Querlenker / Control Arm ohne Trag-/Führungsgelenk / Without ball joint mit Gummilager / with rubber mounting nur in Verbindung mit / Only in connection with: 13791 nur in Verbindung mit / Only in connection with: 13790	(15) (96) (230) (200) (222) (222)			**22569 01**	**6N0 407 151 B**
ALL TYPES		->Chass. 6N-Y-050 000			
Trag-/Führungsgelenk / Ball Joint mit Zubehör / With accessories	(32) (209)			**13790 02**	**6N0 407 365 A**
ALL TYPES		Felgengröße [Zoll] / Rim Size [in]:13 ---------- Felgengröße [Zoll] / Rim Size [in]:14	(56) (56)		
Trag-/Führungsgelenk / Ball Joint mit Zubehör / With accessories	(32) (209)			**13791 02**	**6N0 407 365**
ALL TYPES		Felgengröße [Zoll] / Rim Size [in]:13 ---------- Felgengröße [Zoll] / Rim Size [in]:14	(56) (56)		
Lagerung, Lenker / Control Arm-/Trailing Arm Bush	(11)			**17355 01**	**6N0 407 181**
ALL TYPES					

POLO Kasten/Box/Furgón/Van (6NF) 10.94 - 12.99

	Lagerung, Lenker / Control Arm-/Trailing Arm Bush ALL TYPES	(11)			**21413 01** 6N0 407 182

POLO Classic/Saloon/avec coffre (6KV2) 11.95 - 09.01

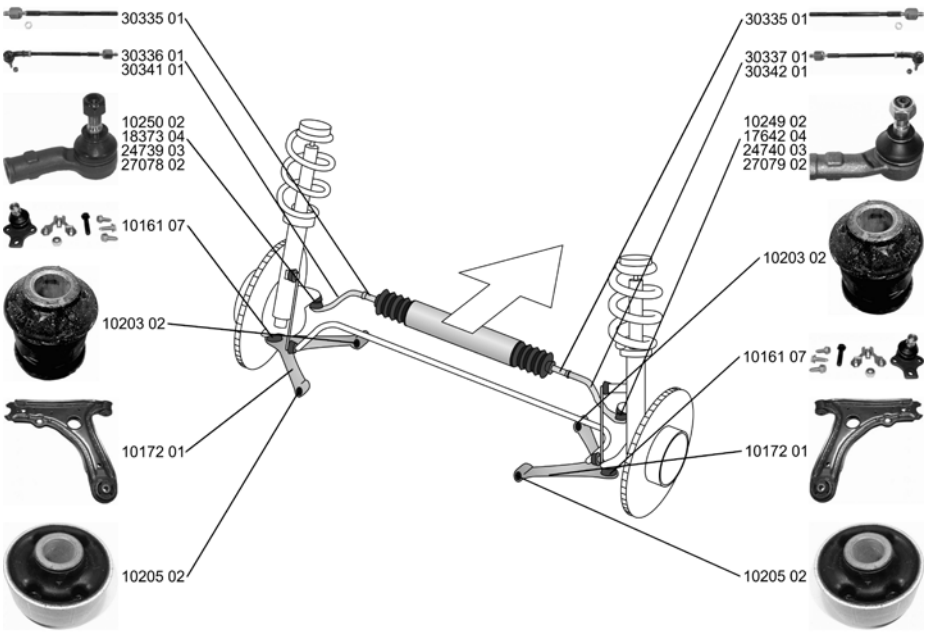

	Spurstange / Rod Assembly ALL TYPES	(27)	für Fahrzeuge ohne Sportfahrwerk / For vehicles without sports suspension	(164)	**30336 01** 6K0 422 803 E
	Spurstange / Rod Assembly ALL TYPES	(27)	für Fahrzeuge ohne Sportfahrwerk / For vehicles without sports suspension	(164)	**30337 01** 6K0 422 804 E
	Spurstange / Rod Assembly	(27)			**30341 01** 6K0 422 803 F
	1.0 08.96 - 12.01 60 1.4 12.95 - 09.01 1.4 05.96 - 07.02 75 1.6 11.95 - 09.01 1.6 05.96 - 09.01 100 1.6 12.95 - 09.01 90 1.8 01.97 - 09.01 1.8, 73 kW 05.96 - 09.01 1.8, 74 kW 05.96 - 09.01 2.0, 74 kW 06.99 - 07.05 2.0, 85 kW 08.99 - 09.01 57 1.7 SDI 07.97 - 09.01 64 1.9 SDI 12.95 - 08.99 1.9 D 06.96 - 09.01 68 1.9 SDI 08.99 - 09.01 90 1.9 TDI 09.96 - 09.01 110 1.9 TDI 06.98 - 09.01		Chass. 6K-Y502 000->; für Fahrzeuge mit Sportfahrwerk / For vehicles with sports suspension	(137)	
	75 1.4 16V 10.99 - 09.01 1.8, 82 kW 08.00 - 07.02		für Fahrzeuge mit Sportfahrwerk / For vehicles with sports suspension	(137)	

VOLKSWAGEN

POLO Classic/Saloon/avec coffre (6KV2) 11.95 - 09.01

Spurstange / Rod Assembly

(27)

30342 01 6K0 422 804 F

1.0	08.96 - 12.01	Chass. 6K-Y502 000-> für Fahrzeuge mit Sportfahrwerk / For vehicles with sports suspension	(137)
60 1.4	12.95 - 09.01		
1.4	05.96 - 07.02		
75 1.6	11.95 - 09.01		
1.6	05.96 - 09.01		
100 1.6	12.95 - 09.01		
90 1.8	01.97 - 09.01		
1.8, 73 kW	05.96 - 09.01		
1.8, 74 kW	05.96 - 09.01		
2.0, 74 kW	06.99 - 07.05		
2.0, 85 kW	08.99 - 09.01		
57 1.7 SDI	07.97 - 09.01		
64 1.9 SDI	12.95 - 08.99		
1.9 D	06.96 - 09.01		
68 1.9 SDI	08.99 - 09.01		
90 1.9 TDI	09.96 - 09.01		
110 1.9 TDI	06.98 - 09.01		
75 1.4 16V	10.99 - 09.01	für Fahrzeuge mit Sportfahrwerk / For vehicles with sports suspension	(137)
1.8, 82 kW	08.00 - 07.02		

Spurstangenkopf / Tie Rod End

hängend / Suspended
Konusmaß [mm] / Cone Size [mm]: 14
Innengewinde [mm] / Inner Thread [mm]: M14x1,5
mit Rechtsgewinde / with right-hand thread
mit Zubehör / With accessories
Gewindemaß / Thread Size: M14x1,5

(28) (193) (77) (75) (206) (209) (63)

10249 02 191 419 812

75 1.6	11.95 - 09.01	Chass. 6K-Y-502 000 - Chass. 6K-1-536 000 für Fahrzeuge mit Sportfahrwerk / For vehicles with sports suspension	(137)
100 1.6	12.95 - 09.01		
2.0, 85 kW	08.99 - 09.01		
57 1.7 SDI	07.97 - 09.01		
64 1.9 SDI	12.95 - 08.99		
90 1.9 TDI	09.96 - 09.01		
110 1.9 TDI	06.98 - 09.01		
75 1.4 16V	10.99 - 09.01	->Chass. 6K-1-536 000 für Fahrzeuge mit Sportfahrwerk / For vehicles with sports suspension	(137)
90 1.8	01.97 - 09.01		
68 1.9 SDI	08.99 - 09.01		

Spurstangenkopf / Tie Rod End

hängend / Suspended
Konusmaß [mm] / Cone Size [mm]: 14
Innengewinde [mm] / Inner Thread [mm]: M14x1,5
mit Rechtsgewinde / with right-hand thread
mit Zubehör / With accessories
Gewindemaß / Thread Size: M14x1,5

(28) (193) (77) (75) (206) (209) (63)

10250 02 191 419 811

75 1.6	11.95 - 09.01	Chass. 6K-Y-502 000 - Chass. 6K-1-536 000 für Fahrzeuge mit Sportfahrwerk / For vehicles with sports suspension	(137)
100 1.6	12.95 - 09.01		
2.0, 85 kW	08.99 - 09.01		
57 1.7 SDI	07.97 - 09.01		
64 1.9 SDI	12.95 - 08.99		
90 1.9 TDI	09.96 - 09.01		
110 1.9 TDI	06.98 - 09.01		
75 1.4 16V	10.99 - 09.01	->Chass. 6K-1-536 000 für Fahrzeuge mit Sportfahrwerk / For vehicles with sports suspension	(137)
90 1.8	01.97 - 09.01		
68 1.9 SDI	08.99 - 09.01		

Spurstangenkopf / Tie Rod End

mit Zubehör / With accessories

(28) (209)

17642 04 3A0 422 812

60 1.4	12.95 - 09.01	->Chass. 6K-1-536 000	
75 1.4 16V	10.99 - 09.01		
75 1.6	11.95 - 09.01		
100 1.6	12.95 - 09.01		
90 1.8	01.97 - 09.01		
1.8, 73 kW	05.96 - 09.01		
1.8, 82 kW	08.00 - 07.02		
2.0, 85 kW	08.99 - 09.01		
57 1.7 SDI	07.97 - 09.01		
64 1.9 SDI	12.95 - 08.99		
68 1.9 SDI	08.99 - 09.01		
90 1.9 TDI	09.96 - 09.01		
110 1.9 TDI	06.98 - 09.01		
1.8, 85 kW	04.97 - 07.98		

ZF Friedrichshafen AG | ZF Services | Obere Weiden 12 | 97424 Schweinfurt | Germany | info.zf-services@zf.com | www.zf.com

POLO Classic/Saloon/avec coffre (6KV2) 11.95 - 09.01

Spurstangenkopf / Tie Rod End

mit Rechtsgewinde / with right-hand thread
mit Zubehör / With accessories

(28) (206) (209)

18373 04 3A0 422 811

60 1.4	12.95 - 09.01		->Chass. 6K-1-536 000
75 1.4 16V	10.99 - 09.01		
75 1.6	11.95 - 09.01		
100 1.6	12.95 - 09.01		
90 1.8	01.97 - 09.01		
1.8, 73 kW	05.96 - 09.01		
1.8, 82 kW	08.00 - 07.02		
2.0, 85 kW	08.99 - 09.01		
57 1.7 SDI	07.97 - 09.01		
64 1.9 SDI	12.95 - 08.99		
68 1.9 SDI	08.99 - 09.01		
90 1.9 TDI	09.96 - 09.01		
110 1.9 TDI	06.98 - 09.01		
1.8, 85 kW	04.97 - 07.98		

Spurstangenkopf / Tie Rod End

mit Zubehör / With accessories

(28) (209)

24739 03 6E0 419 811

60 1.4	12.95 - 09.01		Chass. 6K-1-536 000-> für Fahrzeuge mit Sportfahrwerk / For vehicles with sports suspension (137)
75 1.4 16V	10.99 - 09.01		
75 1.6	11.95 - 09.01		
100 1.6	12.95 - 09.01		
90 1.8	01.97 - 09.01		
2.0, 85 kW	08.99 - 09.01		
57 1.7 SDI	07.97 - 09.01		
64 1.9 SDI	12.95 - 08.99		
68 1.9 SDI	08.99 - 09.01		
90 1.9 TDI	09.96 - 09.01		
110 1.9 TDI	06.98 - 09.01		

Spurstangenkopf / Tie Rod End

mit Zubehör / With accessories

(28) (209)

24740 03 6E0 419 812

60 1.4	12.95 - 09.01		Chass. 6K-1-536 000-> für Fahrzeuge mit Sportfahrwerk / For vehicles with sports suspension (137)
75 1.4 16V	10.99 - 09.01		
75 1.6	11.95 - 09.01		
100 1.6	12.95 - 09.01		
90 1.8	01.97 - 09.01		
2.0, 85 kW	08.99 - 09.01		
57 1.7 SDI	07.97 - 09.01		
64 1.9 SDI	12.95 - 08.99		
68 1.9 SDI	08.99 - 09.01		
90 1.9 TDI	09.96 - 09.01		
110 1.9 TDI	06.98 - 09.01		

Spurstangenkopf / Tie Rod End

Gewindemaß 1 / Thread Measurement 1: M14x1,5
Gewindemaß 2 / Thread Measurement 2: M12x1,5
mit Zubehör / With accessories

(28) (64) (65) (209)

27078 02 6K0 422 811

1.0	08.96 - 12.01		Chass. 6K-1-536 001->
60 1.4	12.95 - 09.01		
75 1.4 16V	10.99 - 09.01		
1.4	05.96 - 07.02		
75 1.6	11.95 - 09.01		
1.6	05.96 - 09.01		
100 1.6	12.95 - 09.01		
90 1.8	01.97 - 09.01		
1.8, 73 kW	05.96 - 09.01		
1.8, 74 kW	05.96 - 09.01		
1.8, 82 kW	08.00 - 07.02		
2.0, 74 kW	06.99 - 07.05		
2.0, 85 kW	08.99 - 09.01		
57 1.7 SDI	07.97 - 09.01		
64 1.9 SDI	12.95 - 08.99		
1.9 D	06.96 - 09.01		
68 1.9 SDI	08.99 - 09.01		
90 1.9 TDI	09.96 - 09.01		
110 1.9 TDI	06.98 - 09.01		

VOLKSWAGEN

POLO Classic/Saloon/avec coffre (6KV2) 11.95 - 09.01

Spurstangenkopf / Tie Rod End — 27079 02 — 6K0 422 812

Gewindemaß 1 / Thread Measurement 1: M14x1,5
Gewindemaß 2 / Thread Measurement 2: M12x1,5
mit Zubehör / With accessories

(28) (64) (65) (209)

1.0	08.96 - 12.01
60 1.4	12.95 - 09.01
75 1.4 16V	10.99 - 09.01
1.4	05.96 - 07.02
75 1.6	11.95 - 09.01
1.6	05.96 - 09.01
100 1.6	12.95 - 09.01
90 1.8	01.97 - 09.01
1.8, 73 kW	05.96 - 09.01
1.8, 74 kW	05.96 - 09.01
1.8, 82 kW	08.00 - 07.02
2.0, 74 kW	06.99 - 07.05
2.0, 85 kW	08.99 - 09.01
57 1.7 SDI	07.97 - 09.01
64 1.9 SDI	12.95 - 08.99
1.9 D	06.96 - 09.01
68 1.9 SDI	08.99 - 09.01
90 1.9 TDI	09.96 - 09.01
110 1.9 TDI	06.98 - 09.01

Chass. 6K-1-536 001->

Axialgelenk, Spurstange / Tie Rod Axle Joint — 30335 01 — 6K0 422 807 F

Gewindemaß / Thread Size: M14x1,5

(5) (63)

ALL TYPES

Faltenbalg, Lenkung / Bellow, steering — 30111 01 — 1H0 422 831 B

Innendurchmesser 1 [mm] / Inner Diameter 1 [mm]: 10
Innendurchmesser 2 [mm] / Inner Diameter 2 [mm]: 41

(7) (72) (73)

ALL TYPES

Lenker, Radaufhängung / Track Control Arm — 10172 01 — 191 407 151 B

Querlenker / Control Arm
ohne Trag-/Führungsgelenk / Without ball joint
mit Gummilager / with rubber mounting
nur in Verbindung mit / Only in connection with: 10169
nur in Verbindung mit / Only in connection with: 10161

(15) (96) (230) (200) (222) (222)

ALL TYPES

Reparatursatz, Lenker / Repair Kit, link — 25352 01 — 191 407 181 E

mit Montagehülsen / with mounting sleeve
für Querlenker / For control arm

(22) (205) (180)

ALL TYPES

Reparatursatz,Trag-/Führungsgelenk Repair Kit, ball joint — 10161 07 — 357 407 365

mit Zubehör / With accessories
für OE-Nummer / For OE number 191 407 151 B

(25) (209) (177)

ALL TYPES

Lagerung, Lenker / Control Arm-/Trailing Arm Bush — 10203 02 — 357 407 182

für Querlenker / For control arm

(11) (180)

ALL TYPES

Lagerung, Lenker / Control Arm-/Trailing Arm Bush — 10205 02 — 191 407 181 E

für Querlenker / For control arm

(11) (180)

ALL TYPES

VOLKSWAGEN

POLO Classic/Saloon/avec coffre (6KV2) 11.95 - 09.01

Stabilisatorlager / Anti-roll Bar Bush Kit

(29)

27461 01 1H0 411 314

100 1.6	12.95 - 09.01		Mot. AUR 01.2000->Chass. 6K-Y-504 288->
90 1.9 TDI	09.96 - 09.01		Mot. AGR 01.2000->Chass. 6K-Y-504 288->
110 1.9 TDI	06.98 - 09.01		Mot. ASV 01.2000->Chass. 6K-Y-504 288->
68 1.9 SDI	08.99 - 09.01		Mot. AQM 01.2000->Chass. 6K-Y-504 288->

Achskörperlager / Hub Carrier Bush

(1)

21549 02 6N0 501 541 D

1.0	08.96 - 12.01		->Chass. 6K-Y-502 794
54 1.4	01.98 - 08.99		
60 1.4	12.95 - 09.01		
1.4	05.96 - 07.02		
75 1.6	11.95 - 09.01		
1.6	05.96 - 09.01		
100 1.6	12.95 - 09.01		
90 1.8	01.97 - 09.01		
1.8, 73 kW	05.96 - 09.01		
57 1.7 SDI	07.97 - 09.01		
1.9 D	06.96 - 09.01		
90 1.9 TDI	09.96 - 09.01		
110 1.9 TDI	06.98 - 09.01		
75 1.6	11.95 - 09.97		
1.8, 85 kW	04.97 - 07.98		
1.8 Hybrid	04.97 - 09.98		
64 1,9 D	01.96 - 10.96		

Achskörperlager / Hub Carrier Bush

(1)

26820 01 6K0 501 541 A

1.0	08.96 - 12.01		Chass. 6K-Y-502 795->
54 1.4	01.98 - 08.99		
60 1.4	12.95 - 09.01		
1.4	05.96 - 07.02		
75 1.6	11.95 - 09.01		
1.6	05.96 - 09.01		
100 1.6	12.95 - 09.01		
90 1.8	01.97 - 09.01		
1.8, 73 kW	05.96 - 09.01		
57 1.7 SDI	07.97 - 09.01		
1.9 D	06.96 - 09.01		
90 1.9 TDI	09.96 - 09.01		
110 1.9 TDI	06.98 - 09.01		
75 1.4 16V	10.99 - 09.01		

POLO Variant/Estate/Break (6KV5) 04.97 - 09.01

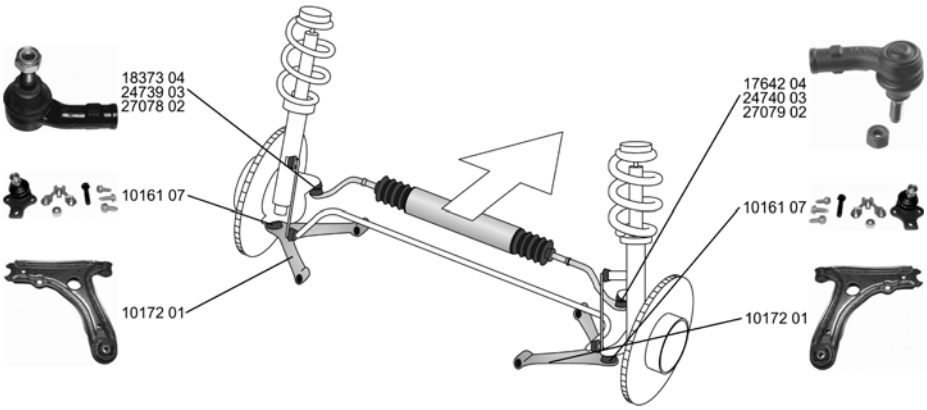

Spurstangenkopf / Tie Rod End

mit Zubehör / With accessories

(28)
(209)

17642 04 3A0 422 812

ALL TYPES			->Chass. 6K-1-536 000

VOLKSWAGEN

POLO Variant/Estate/Break (6KV5) 04.97 - 09.01

Spurstangenkopf / Tie Rod End mit Rechtsgewinde / with right-hand thread mit Zubehör / With accessories	(28) (206) (209)			18373 04	3A0 422 811
ALL TYPES		->Chass. 6K-1-536 000			
Spurstangenkopf / Tie Rod End mit Zubehör / With accessories	(28) (209)			24739 03	6E0 419 811
ALL TYPES		Chass. 6K-1-536 000-> für Fahrzeuge mit Sportfahrwerk / For vehicles with sports suspension	(137)		
Spurstangenkopf / Tie Rod End mit Zubehör / With accessories	(28) (209)			24740 03	6E0 419 812
ALL TYPES		Chass. 6K-1-536 000-> für Fahrzeuge mit Sportfahrwerk / For vehicles with sports suspension	(137)		
Spurstangenkopf / Tie Rod End Gewindemaß 1 / Thread Measurement 1: M14x1,5 Gewindemaß 2 / Thread Measurement 2: M12x1,5 mit Zubehör / With accessories	(28) (64) (65) (209)			27078 02	6K0 422 811
ALL TYPES		Chass. 6K-1-536 001->			
Spurstangenkopf / Tie Rod End Gewindemaß 1 / Thread Measurement 1: M14x1,5 Gewindemaß 2 / Thread Measurement 2: M12x1,5 mit Zubehör / With accessories	(28) (64) (65) (209)			27079 02	6K0 422 812
ALL TYPES		Chass. 6K-1-536 001->			
Lenker, Radaufhängung / Track Control Arm Querlenker / Control Arm ohne Trag-/Führungsgelenk / Without ball joint mit Gummilager / with rubber mounting nur in Verbindung mit / Only in connection with: 10169 nur in Verbindung mit / Only in connection with: 10161	(15) (96) (230) (200) (222) (222)			10172 01	191 407 151 B
ALL TYPES					
Reparatursatz, Lenker / Repair Kit, link mit Montagehülsen / with mounting sleeve für Querlenker / For control arm	(22) (205) (180)	(x2)		25352 01	191 407 181 E
ALL TYPES					
Reparatursatz,Trag-/Führungsgelenk **Repair Kit, ball joint** mit Zubehör / With accessories für OE-Nummer / For OE number 191 407 151 B	(25) (209) (177)			10161 07	357 407 365
ALL TYPES					
Stabilisatorlager / Anti-roll Bar Bush Kit	(29)			27461 01	1H0 411 314
1.6, 74 kW 05.97 - 09.01		Mot. APF 01.2000->Chass. 6K-Y-504 288->			
1.9 TDI, 66 kW 05.97 - 09.01		Mot. ALH 01.2000->Chass. 6K-Y-504 288->			
1.7 SDI 08.97 - 09.01 1.9 SDI, 47 kW 06.97 - 09.01		Chass. 6K-V-047501->			
1.9 TDI, 81 kW 06.98 - 09.01		Mot. ASV 01.2000->Chass. 6K-Y-504 288->			
1.9 SDI, 50 kW 08.99 - 09.01		Mot. AQM 01.2000->Chass. 6K-Y-504 288->			

VOLKSWAGEN

POLO Variant/Estate/Break (6KV5) 04.97 - 09.01

Achskörperlager / Hub Carrier Bush ALL TYPES	(1)	->Chass. 6K-X-610 000		**21549 02** 6N0 501 541 D	
Achskörperlager / Hub Carrier Bush ALL TYPES	(1)	Chass. 6K-X-610 001->		**26820 01** 6K0 501 541 A	

POLO (6N2) 10.99 - 10.01

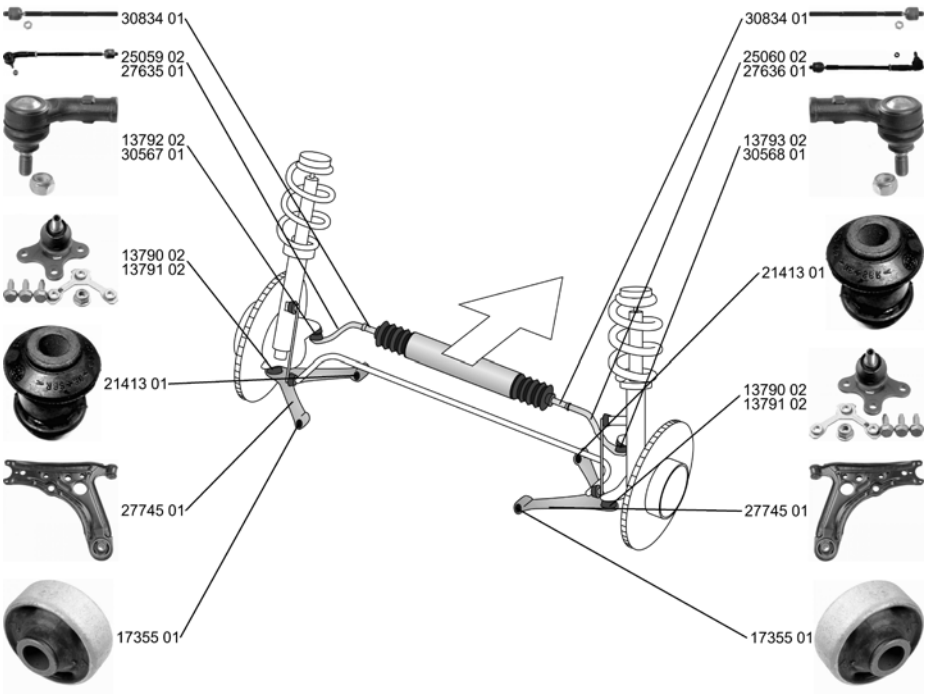

Spurstange / Rod Assembly mit Zubehör / With accessories	(27) (209)			**25059 02** 6X0 422 803	
1.0 10.99 - 09.01 1.4, 40 kW 10.99 - 09.01 1.4, 44 kW 10.99 - 09.01 1.4 16V, 55 kW 10.99 - 09.01 1.7 SDI 10.99 - 09.01					
Spurstange / Rod Assembly mit Zubehör / With accessories	(27) (209)			**25060 02** 6X0 422 804	
1.0 10.99 - 09.01 1.4, 40 kW 10.99 - 09.01 1.4, 44 kW 10.99 - 09.01 1.4 16V, 55 kW 10.99 - 09.01 1.7 SDI 10.99 - 09.01					
Spurstange / Rod Assembly mit Zubehör / With accessories	(27) (209)			**27635 01** 6N0 422 803 C 24739 03 27319 01	
1.4 16V 10.99 - 09.01 1.4 16V, 74 kW 10.99 - 09.01 1.6 16V GTI 10.99 - 09.01 1.4 TDI 10.99 - 09.01 1.4 TDi 01.00 - 10.00					

VOLKSWAGEN

POLO (6N2) 10.99 - 10.01

Spurstange / Rod Assembly
mit Zubehör / With accessories

(27) (209)

1.4 16V	10.99 - 09.01
1.4 16V, 74 kW	10.99 - 09.01
1.6 16V GTI	10.99 - 09.01
1.4 TDI	10.99 - 09.01
1.4 TDi	01.00 - 10.00

27636 01 — 6N0 422 804 C
24740 03
27319 01

Spurstangenkopf / Tie Rod End
Konusmaß [mm] / Cone Size [mm]: 14
Innengewinde [mm] / Inner Thread [mm]: M14x1,5
mit Rechtsgewinde / with right-hand thread
mit Zubehör / With accessories

(28) (77) (75) (206) (209)

ALL TYPES

13792 02 — 6N0 419 811

Spurstangenkopf / Tie Rod End
Konusmaß [mm] / Cone Size [mm]: 14
Innengewinde [mm] / Inner Thread [mm]: M14x1,5
mit Rechtsgewinde / with right-hand thread
mit Zubehör / With accessories

(28) (77) (75) (206) (209)

ALL TYPES

13793 02 — 6N0 419 812

Spurstangenkopf / Tie Rod End

(28)

1.0	10.99 - 09.01
1.4, 40 kW	10.99 - 09.01
1.4, 44 kW	10.99 - 09.01
1.4 16V	10.99 - 09.01
1.4 16V, 74 kW	10.99 - 09.01
1.6 16V GTI	10.99 - 09.01
1.4 TDI	10.99 - 09.01
1.7 SDI	10.99 - 09.01
1.9 D	10.99 - 09.01
1.9 SDI	10.99 - 09.01

hydraulisch / Hydraulic (192)

1.4 TDi	01.00 - 10.00

30567 01 — 6X0 422 811

Spurstangenkopf / Tie Rod End

(28)

1.0	10.99 - 09.01
1.4, 40 kW	10.99 - 09.01
1.4, 44 kW	10.99 - 09.01
1.4 16V	10.99 - 09.01
1.4 16V, 74 kW	10.99 - 09.01
1.6 16V GTI	10.99 - 09.01
1.4 TDI	10.99 - 09.01
1.7 SDI	10.99 - 09.01
1.9 D	10.99 - 09.01
1.9 SDI	10.99 - 09.01

hydraulisch / Hydraulic (192)

1.4 TDi	01.00 - 10.00

30568 01 — 6X0 422 812

Axialgelenk, Spurstange / Tie Rod Axle Joint
Gewindemaß 2 / Thread Measurement 2: M14x1,5
mit Zubehör / With accessories

(5) (65) (209)

1.4 16V	10.99 - 09.01
1.4 16V, 74 kW	10.99 - 09.01
1.6 16V GTI	10.99 - 09.01
1.4 TDI	10.99 - 09.01
1.4 TDi	01.00 - 10.00

27319 01 — 6N0 422 807 C

Axialgelenk, Spurstange / Tie Rod Axle Joint
Rohr-Ø [mm] / Pipe Ø [mm]: 14,4
Gewindemaß 1 / Thread Measurement 1: M14x1,5
Gewindemaß 2 / Thread Measurement 2: M14x1,5

(5) (99) (64) (65)

1.0	10.99 - 09.01
1.4, 40 kW	10.99 - 09.01
1.4, 44 kW	10.99 - 09.01
1.7 SDI	10.99 - 09.01
1.9 D	10.99 - 09.01
1.9 SDI	10.99 - 09.01

30834 01 — 6X0 422 807

Faltenbalg, Lenkung / Bellow, steering
Innendurchmesser 1 [mm] / Inner Diameter 1 [mm]: 11
Innendurchmesser 2 [mm] / Inner Diameter 2 [mm]: 42

(7) (72) (73)

ALL TYPES

30175 01 — 6N0 422 831

POLO (6N2) 10.99 - 10.01

Faltenbalg, Lenkung / Bellow, steering Innendurchmesser 1 [mm] / Inner Diameter 1 [mm]: 25 Innendurchmesser 2 [mm] / Inner Diameter 2 [mm]: 40	(7) (72) (73)			**30176 01** 6N0 419 831
ALL TYPES				
Lenker, Radaufhängung / Track Control Arm Querlenker / Control Arm nur in Verbindung mit / Only in connection with: 13790 nur in Verbindung mit / Only in connection with: 13791 mit Gummilager / with rubber mounting ohne Trag-/Führungsgelenk / Without ball joint ohne Befestigungsmaterial / Without fastening material	(15) (96) (222) (222) (200) (230) (225)			**27745 01** 6X0 407 151 A 21413 01 17355 01
ALL TYPES ausser/except for : 1.2 04.01 - 10.01				
Trag-/Führungsgelenk / Ball Joint mit Zubehör / With accessories	(32) (209)			**13790 02** 6N0 407 365 A
ALL TYPES		Felgengröße [Zoll] / Rim Size [in]:14	(56)	
Trag-/Führungsgelenk / Ball Joint mit Zubehör / With accessories	(32) (209)			**13791 02** 6N0 407 365
ALL TYPES		Felgengröße [Zoll] / Rim Size [in]:14	(56)	
Lagerung, Lenker / Control Arm-/Trailing Arm Bush	(11)			**17355 01** 6N0 407 181
ALL TYPES				
Lagerung, Lenker / Control Arm-/Trailing Arm Bush	(11)			**21413 01** 6N0 407 182
ALL TYPES				

Achskörperlager / Hub Carrier Bush	(1)			**26820 01** 6K0 501 541 A
ALL TYPES				

VOLKSWAGEN

POLO (9N_) 10.01 -

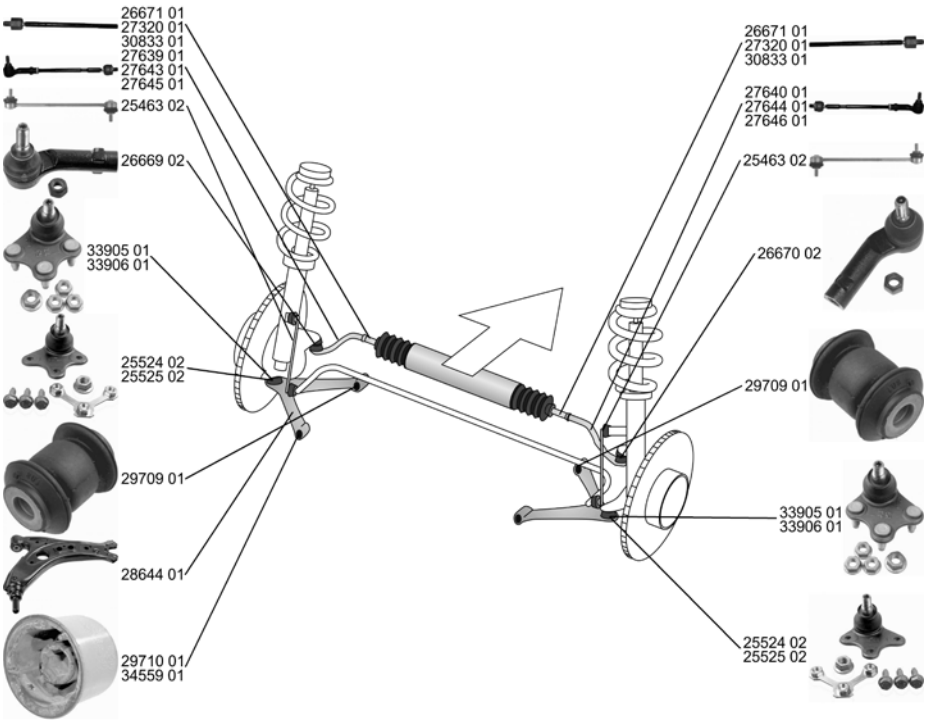

Spurstange / Rod Assembly mit Zubehör / With accessories		(27) (209)			**27639 01** **6Q0 419 803 F** =26669 02 27320 01
1.2, 40 kW	01.02 - 05.07		->Chass. 9N-3D159 848 ->Chass. 9N-2Y230 071		
1.2 12V, 47 kW	10.01 - 07.07				
1.4 16V, 55 kW	10.01 - 05.08				
1.4 FSI	02.02 - 07.06				
1.4 16V, 74 kW	10.01 - 05.08				
1.6 Total Flex	06.08 - 04.09				
1.4 TDI, 55 kW	10.01 - 06.05				
1.9 SDI	10.01 -				
1.9 TDI, 74 kW	10.01 -				
Spurstange / Rod Assembly mit Zubehör / With accessories		(27) (209)			**27640 01** **6Q0 419 804 F** =26670 02 27320 01
1.2, 40 kW	01.02 - 05.07		->Chass. 9N-3D159 848 ->Chass. 9N-2Y230 071		
1.2 12V, 47 kW	10.01 - 07.07				
1.4 16V, 55 kW	10.01 - 05.08				
1.4 FSI	02.02 - 07.06				
1.4 16V, 74 kW	10.01 - 05.08				
1.6 Total Flex	06.08 - 04.09				
1.4 TDI, 55 kW	10.01 - 06.05				
1.9 SDI	10.01 -				
1.9 TDI, 74 kW	10.01 -				
Spurstange / Rod Assembly für Lenkgetriebe-ID / For steering gear ID: TRW elektrisch-hydraulisch / Electric-hydraulic mit Zubehör / With accessories		(27) (172) (114) (209)			**27643 01** **6Q0 423 803 P** =26669 01
1.6 Total Flex	06.08 - 04.09				
1.9 TDI, 96 kW	11.03 -				
1.2, 40 kW	01.02 - 05.07		Chass. 9N-3-190 000->		
1.2 12V, 47 kW	10.01 - 07.07				
1.4 16V, 55 kW	10.01 - 05.08				
1.4 FSI	02.02 - 07.06				
1.4 16V, 74 kW	10.01 - 05.08				
1.4 TDI, 55 kW	10.01 - 06.05				
1.9 SDI	10.01 -				
1.9 TDI, 74 kW	10.01 -				

Spurstange / Rod Assembly für Lenkgetriebe-ID / For steering gear ID: TRW elektrisch-hydraulisch / Electric-hydraulic mit Zubehör / With accessories		(27) (172) (114) (209)			**27644 01** 6Q0 423 804 P 26670 01
1.6 Total Flex 1.9 TDI, 96 kW	06.08 - 04.09 11.03 -				
1.2, 40 kW 1.2 12V, 47 kW 1.4 16V, 55 kW 1.4 FSI 1.4 16V, 74 kW 1.4 TDI, 55 kW 1.9 SDI 1.9 TDI, 74 kW	01.02 - 05.07 10.01 - 07.07 10.01 - 05.08 02.02 - 07.06 10.01 - 05.08 10.01 - 06.05 10.01 - 10.01 -		Chass. 9N-3-190 000->		
Spurstange / Rod Assembly für Lenkgetriebehersteller / For steering gear manufacturer: SMI-Koyo elektrisch-hydraulisch / Electric-hydraulic mit Zubehör / With accessories		(27) (173) (114) (209)			**27645 01** 6Q0 423 803 G 26669 01 26671 01
1.2, 40 kW 1.2 12V, 47 kW 1.4 16V, 55 kW 1.4 FSI 1.4 16V, 74 kW 1.4 TDI, 55 kW 1.9 SDI 1.9 TDI 1.9 TDI, 96 kW	01.02 - 05.07 10.01 - 07.07 10.01 - 05.08 02.02 - 07.06 10.01 - 05.08 10.01 - 06.05 10.01 - 10.01 - . 11.03 -				
Spurstange / Rod Assembly für Lenkgetriebehersteller / For steering gear manufacturer: SMI-Koyo elektrisch-hydraulisch / Electric-hydraulic mit Zubehör / With accessories		(27) (173) (114) (209)			**27646 01** 6Q0 423 804 G 26670 01 26671 01
1.2, 40 kW 1.2 12V, 47 kW 1.4 16V, 55 kW 1.4 FSI 1.4 16V, 74 kW 1.4 TDI, 55 kW 1.9 SDI 1.9 TDI 1.9 TDI, 96 kW	01.02 - 05.07 10.01 - 07.07 10.01 - 05.08 02.02 - 07.06 10.01 - 05.08 10.01 - 06.05 10.01 - 10.01 - . 11.03 -		Chass. 9N-2Y045 645-> Chass. 9N-3D042 082 - Chass. 9N-2Y230 071 ->Chass. 9N-3D159 848		
Spurstangenkopf / Tie Rod End Konusmaß [mm] / Cone Size [mm]: 16 Gewindemaß 1 / Thread Measurement 1: M14x1,5 Gewindemaß 2 / Thread Measurement 2: M12x1,5		(28) (77) (64) (65)			**26669 02** 6R0 423 811
ALL TYPES					
Spurstangenkopf / Tie Rod End Konusmaß [mm] / Cone Size [mm]: 16 Gewindemaß 1 / Thread Measurement 1: M14x1,5 Gewindemaß 2 / Thread Measurement 2: M12x1,5		(28) (77) (64) (65)			**26670 02** 6R0 423 812
ALL TYPES					
Axialgelenk, Spurstange / Tie Rod Axle Joint radseitig / Wheel Side für Lenkgetriebe-ID / For steering gear ID: SMI-Koyo Aussengewinde [mm] / Outer Thread [mm]: M14x1,5 Gewindemaß / Thread Size: M16x1,5		(5) (233) (172) (41) (63)			**26671 01** 6Q0 423 810 C
1.2, 40 kW 1.2 12V, 47 kW 1.4 16V, 55 kW 1.4 FSI 1.4 16V, 74 kW 1.4 TDI, 55 kW 1.9 SDI 1.9 TDI, 74 kW	01.02 - 05.07 10.01 - 07.07 10.01 - 05.08 02.02 - 07.06 10.01 - 05.08 10.01 - 06.05 10.01 - 10.01 -				

VOLKSWAGEN

POLO (9N_) 10.01 -

Axialgelenk, Spurstange / Tie Rod Axle Joint Gewindemaß 1 / Thread Measurement 1: M14x1,5 Gewindemaß 2 / Thread Measurement 2: M14x1,5 mit Zubehör / With accessories		(5) (64) (65) (209)			**27320 01** **6Q0 419 807 F**
1.2, 40 kW 1.2 12V, 47 kW 1.4 16V, 55 kW 1.4 FSI 1.4 16V, 74 kW 1.6 Total Flex 1.4 TDI, 55 kW 1.9 SDI 1.9 TDI, 74 kW	01.02 - 05.07 10.01 - 07.07 10.01 - 05.08 02.02 - 07.06 10.01 - 05.08 06.08 - 04.09 10.01 - 06.05 10.01 - 10.01 -		->Chass. 9N-3D159 848 ->Chass. 9N-3Y230 071		
Axialgelenk, Spurstange / Tie Rod Axle Joint für Lenkgetriebe-ID / For steering gear ID: TRW Gewindemaß 2 / Thread Measurement 2: M14x1,5 Gewindemaß 1 / Thread Measurement 1: M14x1,5 mit Zubehör / With accessories		(5) (172) (65) (64) (209)			**30833 01** **6Q0 423 810 P**
1.2, 44 kW 1.2 12V, 51 kW 1.4 16V, 59 kW 1.6 16V 1.8 GTI 1.6 Total Flex 1.8 GTi Cup Edition 1.4 TDI, 51 kW 1.4 TDI, 59 kW 1.9 TDI, 96 kW	05.07 - 05.07 - 05.06 - 05.06 - 09.05 - 06.08 - 04.09 05.06 - 04.05 - 04.05 - 11.03 -				
1.2, 40 kW 1.2 12V, 47 kW 1.4 16V, 55 kW 1.4 FSI 1.4 16V, 74 kW 1.6 1.4 TDI, 55 kW 1.9 SDI 1.9 TDI, 74 kW	01.02 - 05.07 10.01 - 07.07 10.01 - 05.08 02.02 - 07.06 10.01 - 05.08 08.02 - 05.05 10.01 - 06.05 10.01 - 10.01 -		Chass. 9N-3-900 001->		
Faltenbalg, Lenkung / Bellow, steering Innendurchmesser 1 [mm] / Inner Diameter 1 [mm]: 12 Innendurchmesser 2 [mm] / Inner Diameter 2 [mm]: 48		(7) (72) (73)			**30235 01** **6E0 419 831**
1.2 12V, 47 kW 1.4 16V, 55 kW 1.4 FSI 1.4 16V, 74 kW 1.6 Total Flex 1.4 TDI, 55 kW 1.4 TDI, 59 kW 1.9 SDI 1.9 TDI, 74 kW	10.01 - 07.07 10.01 - 05.08 02.02 - 07.06 10.01 - 05.08 06.08 - 04.09 10.01 - 06.05 04.05 - 10.01 - 10.01 -		---------- für / for:TRW ->Chass. 9N-3Y201 497 ->Chass. 9N-3D150 674	(116)	
1.2, 40 kW	01.02 - 05.07		---------- für / for:TRW ->Chass. 9N-3Y201 497 ->Chass. 9N-3D146 737 ->Chass. 9N-3U004 637	(116)	

Faltenbalg, Lenkung / Bellow, steering

Innendurchmesser 1 [mm] / Inner Diameter 1 [mm]: 14,5
Innendurchmesser 2 [mm] / Inner Diameter 2 [mm]: 48

(7) (72) (73)

34703 01 **6Q0 423 831 D**

1.2, 40 kW	01.02 - 05.07	für Lenkgetriebehersteller / For steering gear manufacturer:TRW	(173)
1.2 12V, 47 kW	10.01 - 07.07		
1.4 16V, 55 kW	10.01 - 05.08		
1.4 FSI	02.02 - 07.06		
1.4 16V, 74 kW	10.01 - 05.08	elektrisch-hydraulisch / Electric-hydraulic	(114)
1.6	08.02 - 05.05	Chass. 9N-3Y201 498->	
1.6 Total Flex	06.08 - 04.09	Chass. 9N-3D146 738->	
1.4 TDI, 55 kW	10.01 - 06.05	Chass. 9N-3U004 638->	
1.9 SDI	10.01 -		
1.9 TDI, 74 kW	10.01 -		
1.2, 44 kW	05.07 -	für Lenkgetriebehersteller / For steering gear manufacturer:TRW	(173)
1.2 12V, 51 kW	05.07 -		
1.4 16V, 59 kW	05.06 -		
1.4	06.05 -	elektrisch-hydraulisch / Electric-hydraulic	(114)
1.6 16V	05.06 -		
1.8 GTI	09.05 -		
1.8 GTi Cup Edition	05.06 -		
2.0	10.04 -		
1.4 TDI, 51 kW	04.05 -		
1.4 TDI, 59 kW	04.05 -		
1.9 TDI, 96 kW	11.03 -		

Lenker, Radaufhängung / Track Control Arm

mit Gummilager / with rubber mounting
Querlenker / Control Arm

(15) (200) (96)

28644 01 **6Q0 407 151 L**
29709 01

1.2, 44 kW	05.07 -	->Chass. 9N-9-050 000	
1.2 12V, 51 kW	05.07 -		
1.4 16V, 59 kW	05.06 -		
1.4	06.05 -		
1.6 16V	05.06 -		
1.8 GTI	09.05 -		
1.8 GTi Cup Edition	05.06 -		
2.0	10.04 -		
1.4 TDI, 51 kW	04.05 -		
1.4 TDI, 59 kW	04.05 -		
1.9 SDI	10.01 -		
1.9 TDI	10.01 - .		
1.9 TDI, 96 kW	11.03 -		
1.2, 40 kW	01.02 - 05.07		
1.2 12V, 47 kW	10.01 - 07.07		
1.4 16V, 55 kW	10.01 - 05.08		
1.4 FSI	02.02 - 07.06		
1.4 16V, 74 kW	10.01 - 05.08		
1.6	08.02 - 05.05		
1.4 TDI, 55 kW	10.01 - 06.05		

Trag-/Führungsgelenk / Ball Joint

(32)

33905 01 **6R0 407 365**

1.2, 40 kW	01.02 - 05.07	für PR-Nummer / For PR number:1LM	(178)
1.2, 44 kW	05.07 -	für PR-Nummer / For PR number:1ZN	(178)
1.2 12V, 47 kW	10.01 - 07.07	Chass. 9N-9-050 001->	
1.2 12V, 51 kW	05.07 -	----------	
1.4 16V, 55 kW	10.01 - 05.08		
1.4 16V, 59 kW	05.06 -		
1.4 FSI	02.02 - 07.06		
1.4 16V, 74 kW	10.01 - 05.08	für PR-Nummer / For PR number:1LM	(178)
1.6 16V	05.06 -	für PR-Nummer / For PR number:1ZN	(178)
1.6 Total Flex	06.08 - 04.09	Chass. 9N-9-050 001->	
1.8 GTI	09.05 -	Chass. 9N-9-050 001->	
1.8 GTi Cup Edition	05.06 -		
1.4 TDI, 51 kW	04.05 -		
1.4 TDI, 55 kW	10.01 - 06.05		
1.4 TDI, 59 kW	04.05 -		
1.9 SDI	10.01 -		
1.9 TDI	10.01 - .		
1.9 TDI, 96 kW	11.03 -		

VOLKSWAGEN

POLO (9N_) 10.01 -

	Trag-/Führungsgelenk / Ball Joint		(32)			33906 01 6R0 407 366
	1.2, 40 kW	01.02 - 05.07				
	1.2, 44 kW	05.07 -				
	1.2 12V, 47 kW	10.01 - 07.07		für PR-Nummer / For PR number:1LM	(178)	
	1.2 12V, 51 kW	05.07 -		für PR-Nummer / For PR number:1ZN	(178)	
	1.4 16V, 55 kW	10.01 - 05.08		Chass. 9N-9-050 001->		
	1.4 16V, 59 kW	05.06 -		----------		
	1.4 FSI	02.02 - 07.06				
	1.4 16V, 74 kW	10.01 - 05.08		Chass. 9N-9-050 001->		
	1.6 16V	05.06 -		für PR-Nummer / For PR number:1LM	(178)	
	1.6 Total Flex	06.08 - 04.09		für PR-Nummer / For PR number:1ZN	(178)	
	1.8 GTI	09.05 -		Chass. 9N-9-050 001->		
	1.8 GTi Cup Edition	05.06 -				
	1.4 TDI, 51 kW	04.05 -				
	1.4 TDI, 55 kW	10.01 - 06.05				
	1.4 TDI, 59 kW	04.05 -				
	1.9 SDI	10.01 -				
	1.9 TDI	10.01 - .				
	1.9 TDI, 96 kW	11.03 -				

Reparatursatz,Trag-/Führungsgelenk
Repair Kit, ball joint

(25)

25524 02 6Q0 407 365 M

1.2, 44 kW 1.2 12V, 47 kW 1.2 12V, 51 kW 1.4 16V, 55 kW 1.4 16V, 59 kW 1.4 FSI 1.4 16V, 74 kW 1.6 16V 1.6 Total Flex	05.07 - 10.01 - 07.07 05.07 - 10.01 - 05.08 05.06 - 02.02 - 07.06 10.01 - 05.08 05.06 - 06.08 - 04.09		für PR-Nummer / For PR number:1LM (178) für PR-Nummer / For PR number:1ZN (178) für Bremsscheibendurchmesser [mm] / for brake disk diameter [mm]:239 (117) Bremsscheibendicke [mm] / Brake Disc Thickness [mm]:18 (46) ->Chass. 9N-9-050 000 ---------- für PR-Nummer / For PR number:1LQ (178) für PR-Nummer / For PR number:1ZF (178) für PR-Nummer / For PR number:1ZJ (178) für PR-Nummer / For PR number:1LR (178) für PR-Nummer / For PR number:1ZG (178) für PR-Nummer / For PR number:1LN (178) für PR-Nummer / For PR number:1ZH (178) für Bremsscheibendurchmesser [mm] / for brake disk diameter [mm]:256 (117) Bremsscheibendicke [mm] / Brake Disc Thickness [mm]:22 (46) für Bremsscheibendurchmesser [mm] / for brake disk diameter [mm]:288 (117) Bremsscheibendicke [mm] / Brake Disc Thickness [mm]:25 (46) ->Chass. 9N-9-050 000
1.8 GTI 1.8 GTi Cup Edition 1.4 TDI, 51 kW 1.4 TDI, 55 kW 1.4 TDI, 59 kW 1.9 SDI 1.9 TDI 1.9 TDI, 96 kW	09.05 - 05.06 - 04.05 - 10.01 - 06.05 04.05 - 10.01 - 10.01 - . 11.03 -		->Chass. 9N-9-050 000
1.2, 40 kW	01.02 - 05.07		->Chass. 9N-9-050 000 ---------- ->Chass. 9N-9-050 000
1.6	08.02 - 05.05		für PR-Nummer / For PR number:1LM (178) für PR-Nummer / For PR number:1ZN (178) für Bremsscheibendurchmesser [mm] / for brake disk diameter [mm]:239 (117) Bremsscheibendicke [mm] / Brake Disc Thickness [mm]:18 (46) ---------- für PR-Nummer / For PR number:1LQ (178) für PR-Nummer / For PR number:1ZF (178) für PR-Nummer / For PR number:1ZJ (178) für PR-Nummer / For PR number:1LR (178) für PR-Nummer / For PR number:1ZG (178) für PR-Nummer / For PR number:1LN (178) für PR-Nummer / For PR number:1ZH (178) für Bremsscheibendurchmesser [mm] / for brake disk diameter [mm]:256 (117) Bremsscheibendicke [mm] / Brake Disc Thickness [mm]:22 (46) für Bremsscheibendurchmesser [mm] / for brake disk diameter [mm]:288 (117) Bremsscheibendicke [mm] / Brake Disc Thickness [mm]:25 (46)

VOLKSWAGEN

POLO (9N_) 10.01 -

Reparatursatz,Trag-/Führungsgelenk
Repair Kit, ball joint

(25)

25525 02 **6Q0 407 366 M**

1.2, 44 kW 1.2 12V, 47 kW 1.2 12V, 51 kW 1.4 16V, 55 kW 1.4 16V, 59 kW 1.4 FSI 1.4 16V, 74 kW 1.6 16V 1.6 Total Flex	05.07 - 10.01 - 07.07 05.07 - 10.01 - 05.08 05.06 - 02.02 - 07.06 10.01 - 05.08 05.06 - 06.08 - 04.09	für PR-Nummer / For PR number:1LM für PR-Nummer / For PR number:1ZN für Bremsscheibendurchmesser [mm] / for brake disk diameter [mm]:239 Bremsscheibendicke [mm] / Brake Disc Thickness [mm]:18 ->Chass. 9N-9-050 000 ---------- für PR-Nummer / For PR number:1LQ für PR-Nummer / For PR number:1ZF für PR-Nummer / For PR number:1ZJ für PR-Nummer / For PR number:1LR für PR-Nummer / For PR number:1ZG für PR-Nummer / For PR number:1LN für PR-Nummer / For PR number:1ZH für Bremsscheibendurchmesser [mm] / for brake disk diameter [mm]:256 Bremsscheibendicke [mm] / Brake Disc Thickness [mm]:22 für Bremsscheibendurchmesser [mm] / for brake disk diameter [mm]:288 Bremsscheibendicke [mm] / Brake Disc Thickness [mm]:25 ->Chass. 9N-9-050 000	(178) (178) (117) (46) (178) (178) (178) (178) (178) (178) (178) (117) (46) (117) (46)
1.8 GTI 1.8 GTi Cup Edition 1.4 TDI, 51 kW 1.4 TDI, 55 kW 1.4 TDI, 59 kW 1.9 SDI 1.9 TDI 1.9 TDI, 96 kW	09.05 - 05.06 - 04.05 - 10.01 - 06.05 04.05 - 10.01 - 10.01 - . 11.03 -	->Chass. 9N-9-050 000	
1.2, 40 kW	01.02 - 05.07	->Chass. 9N-9-050 000 ---------- ->Chass. 9N-9-050 000	
1.6	08.02 - 05.05	für PR-Nummer / For PR number:1LM für PR-Nummer / For PR number:1ZN für Bremsscheibendurchmesser [mm] / for brake disk diameter [mm]:239 Bremsscheibendicke [mm] / Brake Disc Thickness [mm]:18 ---------- für PR-Nummer / For PR number:1LQ für PR-Nummer / For PR number:1ZF für PR-Nummer / For PR number:1ZJ für PR-Nummer / For PR number:1LR für PR-Nummer / For PR number:1ZG für PR-Nummer / For PR number:1LN für PR-Nummer / For PR number:1ZH für Bremsscheibendurchmesser [mm] / for brake disk diameter [mm]:256 Bremsscheibendicke [mm] / Brake Disc Thickness [mm]:22 für Bremsscheibendurchmesser [mm] / for brake disk diameter [mm]:288 Bremsscheibendicke [mm] / Brake Disc Thickness [mm]:25	(178) (178) (117) (46) (178) (178) (178) (178) (178) (178) (178) (117) (46) (117) (46)

POLO (9N_) 10.01 -

Lagerung, Lenker / Control Arm-/Trailing Arm Bush

für Querlenker / For control arm

(11) (180)

29709 01 6Q0 407 182 A

1.2, 44 kW	05.07 -	->Chass. 9N-9-050 000
1.2 12V, 51 kW	05.07 -	
1.4 16V, 59 kW	05.06 -	
1.4	06.05 -	
1.6 16V	05.06 -	
1.8 GTI	09.05 -	
1.6 Total Flex	06.08 - 04.09	
1.8 GTi Cup Edition	05.06 -	
2.0	10.04 -	
1.4 TDI, 51 kW	04.05 -	
1.4 TDI, 59 kW	04.05 -	
1.9 SDI	10.01 -	
1.9 TDI, 74 kW	10.01 -	
1.9 TDI, 96 kW	11.03 -	
1.2, 40 kW	01.02 - 05.07	
1.2 12V, 47 kW	10.01 - 07.07	
1.4 16V, 55 kW	10.01 - 05.08	
1.4 FSI	02.02 - 07.06	
1.4 16V, 74 kW	10.01 - 05.08	
1.6	08.02 - 05.05	
1.4 TDI, 55 kW	10.01 - 06.05	

Lagerung, Lenker / Control Arm-/Trailing Arm Bush

für Querlenker / For control arm

(11) (180)

29710 01 6Q0 407 183 6Q0 407 183 A

1.2, 44 kW	05.07 -	->Chass. 9N-9-050 000
1.2 12V, 51 kW	05.07 -	
1.4 16V, 59 kW	05.06 -	
1.4	06.05 -	
1.6 16V	05.06 -	
1.8 GTI	09.05 -	
1.6 Total Flex	06.08 - 04.09	
1.8 GTi Cup Edition	05.06 -	
2.0	10.04 -	
1.4 TDI, 51 kW	04.05 -	
1.4 TDI, 59 kW	04.05 -	
1.9 SDI	10.01 -	
1.9 TDI, 74 kW	10.01 -	
1.9 TDI, 96 kW	11.03 -	
1.2, 40 kW	01.02 - 05.07	
1.2 12V, 47 kW	10.01 - 07.07	
1.4 16V, 55 kW	10.01 - 05.08	
1.4 FSI	02.02 - 07.06	
1.4 16V, 74 kW	10.01 - 05.08	
1.6	08.02 - 05.05	
1.4 TDI, 55 kW	10.01 - 06.05	

Lagerung, Lenker / Control Arm-/Trailing Arm Bush

für Querlenker / For control arm
nur paarweise austauschen / Replace in pairs only

(11) (180) (223)

34559 01 1K0 407 183 E

1.2, 44 kW	05.07 -	● ->Chass. 9N-9-050 000
1.2 12V, 51 kW	05.07 -	
1.4 16V, 59 kW	05.06 -	
1.4	06.05 -	
1.6 16V	05.06 -	
1.8 GTI	09.05 -	
1.6 Total Flex	06.08 - 04.09	
1.8 GTi Cup Edition	05.06 -	
2.0	10.04 -	
1.4 TDI, 51 kW	04.05 -	
1.4 TDI, 59 kW	04.05 -	
1.9 SDI	10.01 -	
1.9 TDI, 74 kW	10.01 -	
1.9 TDI, 96 kW	11.03 -	
1.2, 40 kW	01.02 - 05.07	●
1.2 12V, 47 kW	10.01 - 07.07	
1.4 16V, 55 kW	10.01 - 05.08	
1.4 FSI	02.02 - 07.06	
1.4 16V, 74 kW	10.01 - 05.08	
1.6	08.02 - 05.05	
1.4 TDI, 55 kW	10.01 - 06.05	

Stange/Strebe, Stabilisator / Link Stabiliser

Pendelstange / Suspension Rod

(31) (95)

25463 02 6Q0 411 315 N

ALL TYPES

VOLKSWAGEN

POLO (9N_) 10.01 -

Stabilisatorlager / Anti-roll Bar Bush Kit Innendurchmesser [mm] / Inner Diameter [mm]: 19,8		(29) (74)			**34749 01** 6Q0 411 314 F
1.9 TDI, 74 kW	10.01 -		Durchmesser Stabilisator [mm] / Stabilizer Diameter [mm]:19 für PR-Nummer / For PR number:0AR	(53) (178)	
1.2, 40 kW 1.2 12V, 47 kW 1.4 16V, 55 kW 1.4 FSI 1.4 16V, 74 kW 1.6 1.4 TDI, 55 kW 1.9 SDI	01.02 - 05.07 10.01 - 07.07 10.01 - 05.08 02.02 - 07.06 10.01 - 05.08 08.02 - 05.05 10.01 - 06.05 10.01 -		Durchmesser Stabilisator [mm] / Stabilizer Diameter [mm]:19 für PR-Nummer / For PR number:0AR ->Chass. 9N-3-150 000	(53) (178)	

Achskörperlager / Hub Carrier Bush Aussendurchmesser [mm] / Outer Diameter [mm]: 72 Hydrolager paarweise durch konventionelles Lager ersetzen. / change hydro bearing in pairs by conventional bearing		(1) (39) (34)			**21236 01** 6R0 501 541 A
ALL TYPES					
Achskörperlagersatz / Axle beam mounting kit mit Zubehör / With accessories Aussendurchmesser [mm] / Outer Diameter [mm]: 72		(2) (209) (39)			**27627 01** 1J0 501 541 C 21236 01
ALL TYPES					

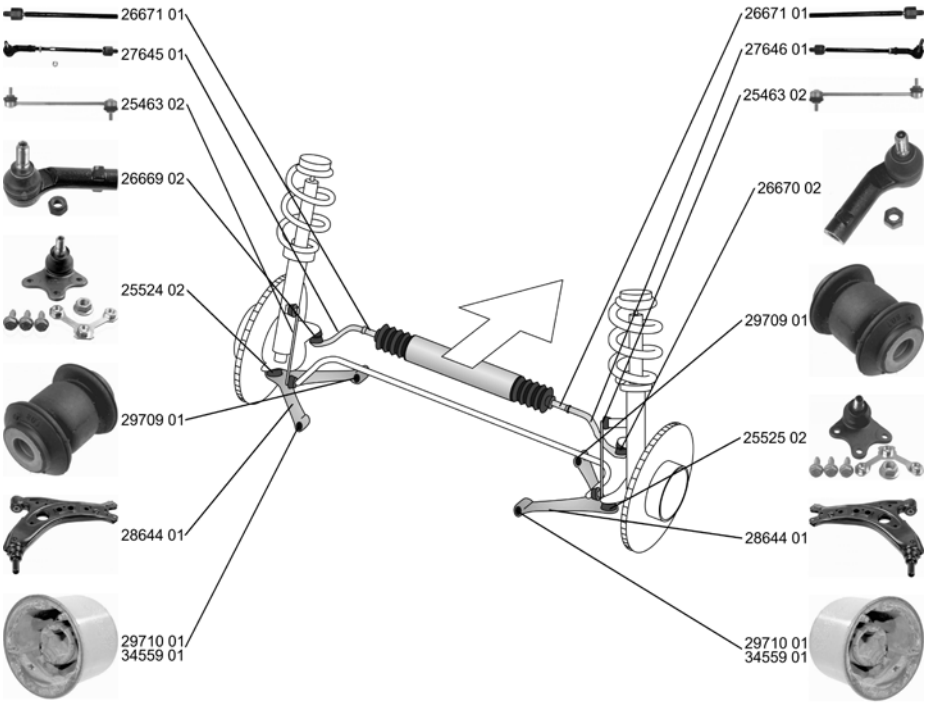

POLO Stufenheck/Saloon/avec coffre 09.02 -

Spurstange / Rod Assembly für Lenkgetriebehersteller / For steering gear manufacturer: SMI-Koyo elektrisch-hydraulisch / Electric-hydraulic mit Zubehör / With accessories		(27) (173) (114) (209)			**27645 01** 6Q0 423 803 G 26669 01 26671 01
ALL TYPES			Länderausführung: Europa / Country Version: Europe	(83)	

POLO Stufenheck/Saloon/avec coffre 09.02 -

Spurstange / Rod Assembly für Lenkgetriebehersteller / For steering gear manufacturer: SMI-Koyo elektrisch-hydraulisch / Electric-hydraulic mit Zubehör / With accessories	(27) (173) (114) (209)			**27646 01** 6Q0 423 804 G 26670 01 26671 01
ALL TYPES		Länderausführung: Europa / Country Version: Europe	(83)	
Spurstangenkopf / Tie Rod End Konusmaß [mm] / Cone Size [mm]: 16 Gewindemaß 1 / Thread Measurement 1: M14x1,5 Gewindemaß 2 / Thread Measurement 2: M12x1,5	(28) (77) (64) (65)			**26669 02** 6R0 423 811
ALL TYPES		für Lenkungshersteller / For steering manufacturer:SMI / Koyo für Lenkungshersteller / For steering manufacturer:VW-BS für Fahrzeuge mit elektro-hydraulischer Lenkung / For vehicles with electro-hydraulic steering Länderausführung: Europa / Country Version: Europe	(174) (174) (144) (83)	
Spurstangenkopf / Tie Rod End Konusmaß [mm] / Cone Size [mm]: 16 Gewindemaß 1 / Thread Measurement 1: M14x1,5 Gewindemaß 2 / Thread Measurement 2: M12x1,5	(28) (77) (64) (65)			**26670 02** 6R0 423 812
ALL TYPES		für Lenkungshersteller / For steering manufacturer:SMI / Koyo für Lenkungshersteller / For steering manufacturer:VW-BS für Fahrzeuge mit elektro-hydraulischer Lenkung / For vehicles with electro-hydraulic steering Länderausführung: Europa / Country Version: Europe	(174) (174) (144) (83)	
Axialgelenk, Spurstange / Tie Rod Axle Joint radseitig / Wheel Side für Lenkgetriebe-ID / For steering gear ID: SMI-Koyo Aussengewinde [mm] / Outer Thread [mm]: M14x1,5 Gewindemaß / Thread Size: M16x1,5	(5) (233) (172) (41) (63)			**26671 01** 6Q0 423 810 C
ALL TYPES		für Fahrzeuge mit elektro-hydraulischer Lenkung / For vehicles with electro-hydraulic steering Länderausführung: Europa / Country Version: Europe	(144) (83)	
Lenker, Radaufhängung / Track Control Arm mit Gummilager / with rubber mounting Querlenker / Control Arm	(15) (200) (96)			**28644 01** 6Q0 407 151 L 29709 01
ALL TYPES				
Reparatursatz,Trag-/Führungsgelenk **Repair Kit, ball joint**	(25)			**25524 02** 6Q0 407 365 M
ALL TYPES				
Reparatursatz,Trag-/Führungsgelenk **Repair Kit, ball joint**	(25)			**25525 02** 6Q0 407 366 M
ALL TYPES				
Lagerung, Lenker / Control Arm-/Trailing Arm Bush für Querlenker / For control arm	(11) (180)			**29709 01** 6Q0 407 182 A
ALL TYPES				

VOLKSWAGEN

POLO Stufenheck/Saloon/avec coffre 09.02 -

	Lagerung, Lenker / Control Arm-/Trailing Arm Bush für Querlenker / For control arm ALL TYPES	(11) (180)			**29710 01** **6Q0 407 183** **6Q0 407 183 A**
	Lagerung, Lenker / Control Arm-/Trailing Arm Bush für Querlenker / For control arm nur paarweise austauschen / Replace in pairs only ALL TYPES	(11) (180) (223)	●		**34559 01** **1K0 407 183 E**
	Stange/Strebe, Stabilisator / Link Stabiliser Pendelstange / Suspension Rod ALL TYPES	(31) (95)			**25463 02** **6Q0 411 315 N**
	Achskörperlager / Hub Carrier Bush Aussendurchmesser [mm] / Outer Diameter [mm]: 72 Hydrolager paarweise durch konventionelles Lager ersetzen. / change hydro bearing in pairs by conventional bearing ALL TYPES	(1) (39) (34)			**21236 01** **6R0 501 541 A**
	Achskörperlagersatz / Axle beam mounting kit mit Zubehör / With accessories Aussendurchmesser [mm] / Outer Diameter [mm]: 72 ALL TYPES	(2) (209) (39)			**27627 01** **1J0 501 541 C** 21236 01

POLO (6R_) 06.09 -

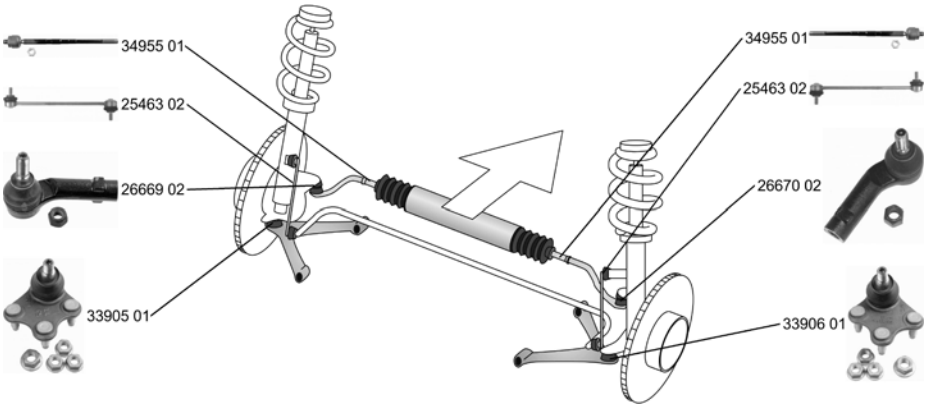

	Spurstangenkopf / Tie Rod End Konusmaß [mm] / Cone Size [mm]: 16 Gewindemaß 1 / Thread Measurement 1: M14x1,5 Gewindemaß 2 / Thread Measurement 2: M12x1,5 ALL TYPES	(28) (77) (64) (65)		für Fahrzeuge mit elektro-hydraulischer Lenkung / For vehicles with electro-hydraulic steering für PR-Nummer / For PR number:1N2	(144) (178)	**26669 02** **6R0 423 811**
	Spurstangenkopf / Tie Rod End Konusmaß [mm] / Cone Size [mm]: 16 Gewindemaß 1 / Thread Measurement 1: M14x1,5 Gewindemaß 2 / Thread Measurement 2: M12x1,5 ALL TYPES	(28) (77) (64) (65)		für Fahrzeuge mit elektro-hydraulischer Lenkung / For vehicles with electro-hydraulic steering für PR-Nummer / For PR number:1N2	(144) (178)	**26670 02** **6R0 423 812**

VOLKSWAGEN

POLO (6R_) 06.09 -

Axialgelenk, Spurstange / Tie Rod Axle Joint ALL TYPES	(5)	für Fahrzeuge mit elektro-hydraulischer Lenkung / For vehicles with electro-hydraulic steering für PR-Nummer / For PR number:1N2	(144) (178)	**34955 01** 6R0 423 810 A	
Faltenbalg, Lenkung / Bellow, steering Innendurchmesser 1 [mm] / Inner Diameter 1 [mm]: 14,5 Innendurchmesser 2 [mm] / Inner Diameter 2 [mm]: 48 ALL TYPES	(7) (72) (73)	für Fahrzeuge mit elektro-hydraulischer Lenkung / For vehicles with electro-hydraulic steering	(144)	**34703 01** 6Q0 423 831 D	
Trag-/Führungsgelenk / Ball Joint ALL TYPES	(32)			**33905 01** 6R0 407 365	
Trag-/Führungsgelenk / Ball Joint ALL TYPES	(32)			**33906 01** 6R0 407 366	
Stange/Strebe, Stabilisator / Link Stabiliser Pendelstange / Suspension Rod ALL TYPES	(31) (95)			**25463 02** 6Q0 411 315 N	

SANTANA 08.94 -

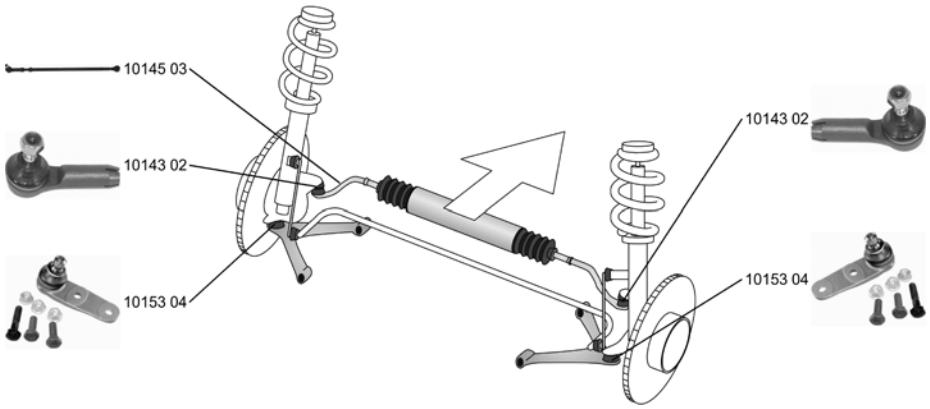

Spurstange / Rod Assembly verstellbar / Adjustable 1.8, 63 kW 01.95 - 1.8 i 01.95 -	(27) (236)		LHD	**10145 03** 811 419 801 E 10143 02	
Spurstangenkopf / Tie Rod End Innengewinde [mm] / Inner Thread [mm]: M14x1,5 mit Rechtsgewinde / with right-hand thread 1.8, 63 kW 01.95 - 1.8 i 01.95 -	(28) (75) (206)			**10143 02** 811 419 812 A	
Faltenbalg, Lenkung / Bellow, steering Innendurchmesser 1 [mm] / Inner Diameter 1 [mm]: 27 Innendurchmesser 2 [mm] / Inner Diameter 2 [mm]: 45 1.8, 63 kW 01.95 - 1.8 i 01.95 -	(7) (72) (73)			**30128 01** 811 419 831 B	

VOLKSWAGEN

SANTANA 08.94 -

	Reparatursatz,Trag-/Führungsgelenk **Repair Kit, ball joint**		(25)			**10153 04** **823 407 365 E**
	1.8, 63 kW	01.95 -				
	1.8 i	01.95 -				

SCIROCCO (137) 09.08 -

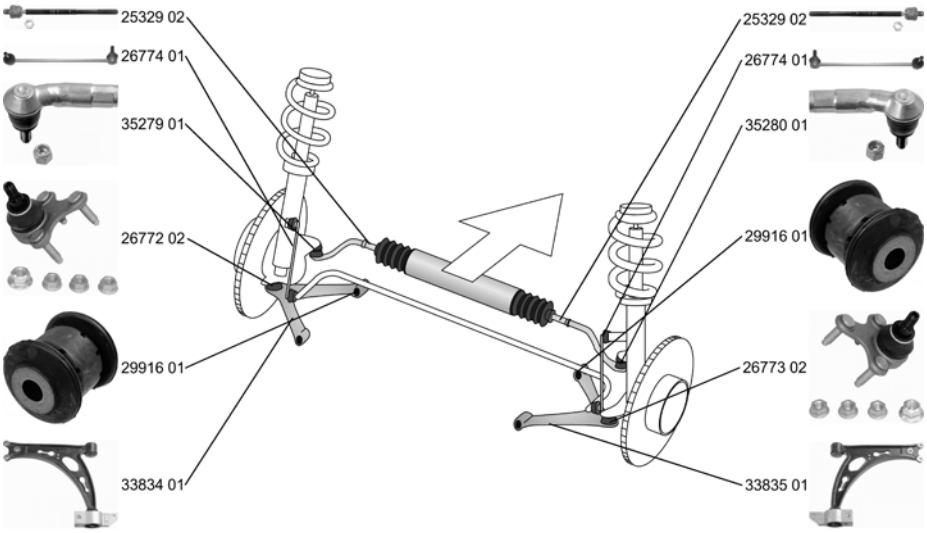

	Spurstangenkopf / Tie Rod End Gewindemaß 1 / Thread Measurement 1: M16x1,5 Gewindemaß 2 / Thread Measurement 2: M12x1,5		(28) (64) (65)			**35279 01** **1K0 423 811 J**
	ALL TYPES			für Fahrzeuge mit elektrischer Servolenkung / For vehicles with electric power steering	(143)	
	Spurstangenkopf / Tie Rod End Gewindemaß 1 / Thread Measurement 1: M16x1,5 Gewindemaß 2 / Thread Measurement 2: M12x1,5		(28) (64) (65)			**35280 01** **1K0 423 812 J**
	ALL TYPES			für Fahrzeuge mit elektrischer Servolenkung / For vehicles with electric power steering	(143)	
	Axialgelenk, Spurstange / Tie Rod Axle Joint mit Rechtsgewinde / with right-hand thread Gewindemaß / Thread Size: M16x1,5		(5) (206) (63)			**25329 02** **1K0 423 810 A**
	ALL TYPES			für Fahrzeuge mit elektrischer Servolenkung / For vehicles with electric power steering	(143)	
	Faltenbalg, Lenkung / Bellow, steering Innendurchmesser 1 [mm] / Inner Diameter 1 [mm]: 15,5 Innendurchmesser 2 [mm] / Inner Diameter 2 [mm]: 49,5		(7) (72) (73)			**33739 01** **1K0 423 831 A**
	ALL TYPES			für Fahrzeuge mit elektrischer Servolenkung / For vehicles with electric power steering	(143)	
	Lenker, Radaufhängung / Track Control Arm Querlenker / Control Arm		(15) (96)			**33834 01** **1K0 407 151 AC** 29916 01
	1.4 TSI, 90 kW	09.08 -		->06.2009		
	1.4 TSI	09.08 - .				
	2.0 TSI, 147 kW	09.08 -				
	2.0 TDI, 103 kW	09.08 -				
	2.0 R	11.09 -				

SCIROCCO (137) 09.08 -

Lenker, Radaufhängung / Track Control Arm Querlenker / Control Arm		(15) (96)			**33835 01** 1K0 407 152 AC 29916 01
1.4 TSI, 90 kW	09.08 -		->06.2009		
1.4 TSI	09.08 - .				
2.0 TSI, 147 kW	09.08 -				
2.0 TDI, 103 kW	09.08 -				
2.0 R	11.09 -				
Trag-/Führungsgelenk / Ball Joint		(32)			**26772 02** 1K0 407 365 C
ALL TYPES					
Trag-/Führungsgelenk / Ball Joint		(32)			**26773 02** 1K0 407 366 C
ALL TYPES					
Lagerung, Lenker / Control Arm-/Trailing Arm Bush für Querlenker / For control arm		(11) (180)	(x2)		**29916 01** 1K0 407 182
ALL TYPES					
Lagerung, Lenker / Control Arm-/Trailing Arm Bush für Querlenker / For control arm		(11) (180)			**34762 01** 1K0 199 231 J 34559 01
ALL TYPES					
Lagerung, Lenker / Control Arm-/Trailing Arm Bush für Querlenker / For control arm		(11) (180)			**34763 01** 1K0 199 232 J 34559 01
ALL TYPES					
Stange/Strebe, Stabilisator / Link Stabiliser Pendelstange / Suspension Rod		(31) (95)			**26774 01** 1K0 411 315 K
ALL TYPES					
Lagerung, Lenker / Control Arm-/Trailing Arm Bush für Querlenker / For control arm		(11) (180)			**27306 01** 1K0 505 553 A
ALL TYPES					
Lagerung, Lenker / Control Arm-/Trailing Arm Bush für Querlenker / For control arm		(11) (180)			**29917 01** 1K0 505 171 C
ALL TYPES					
Lagerung, Lenker / Control Arm-/Trailing Arm Bush für Querlenker / For control arm		(11) (180)			**29918 01** 1K0 505 203 A
ALL TYPES					

VOLKSWAGEN

SCIROCCO (137) 09.08 -

	Lagerung, Lenker / Control Arm-/Trailing Arm Bush für Querlenker / For control arm	(11) (180)			**29919 01** **1K0 505 279 A**
	ALL TYPES				
	Lagerung, Lenker / Control Arm-/Trailing Arm Bush für Längslenker / For drag link	(11) (176)			**29920 01** **1K0 505 541 C**
	ALL TYPES				
	Stange/Strebe, Stabilisator / Link Stabiliser Pendelstange / Suspension Rod mit Zubehör / With accessories	(31) (95) (209)			**26775 02** **1K0 505 465 K**
	ALL TYPES				
	Stabilisatorlager / Anti-roll Bar Bush Kit mit Schelle / with clamp	(29) (207)			**34717 01** **1K0 511 327 AR**
	ALL TYPES		nur paarweise austauschen / Replace in pairs only Durchmesser Stabilisator [mm] / Stabilizer Diameter [mm]:20,7 für PR-Nummer / For PR number:0BE	(223) (53) (178)	
	Lagerung, Spurstange / Mounting, track rod	(13)			**29314 01** **1K0 501 541 C**
	ALL TYPES				
	Lagerung, Spurstange / Mounting, track rod	(13)			**29921 01** **1K0 505 543 A**
	ALL TYPES				

VOLKSWAGEN

SHARAN (7M8, 7M9, 7M6) 05.95 -

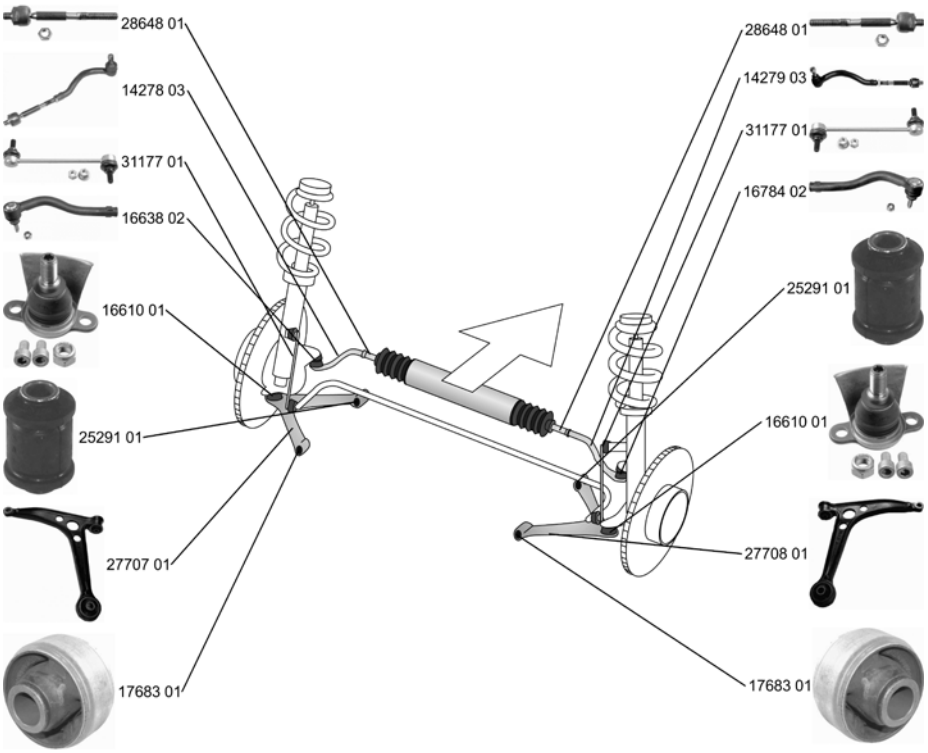

	Spurstange / Rod Assembly ALL TYPES	(27)			**14278 03** 7M3 422 803 A
	Spurstange / Rod Assembly ALL TYPES	(27)			**14279 03** 7M3 422 804 A
	Spurstangenkopf / Tie Rod End mit Rechtsgewinde / with right-hand thread ALL TYPES	(28) (206)			**16638 02** 7M3 422 817
	Spurstangenkopf / Tie Rod End mit Rechtsgewinde / with right-hand thread ALL TYPES	(28) (206)			**16784 02** 7M3 422 818
	Axialgelenk, Spurstange / Tie Rod Axle Joint ALL TYPES	(5)			**28648 01** 7M3 422 803 A
	Faltenbalg, Lenkung / Bellow, steering Innendurchmesser 1 [mm] / Inner Diameter 1 [mm]: 10 Innendurchmesser 2 [mm] / Inner Diameter 2 [mm]: 49 ALL TYPES	(7) (72) (73)			**30192 01** 7M3 422 831
	Lenker, Radaufhängung / Track Control Arm Querlenker / Control Arm mit Gummilager / with rubber mounting nur in Verbindung mit / Only in connection with: 16610 separat bestellen / Order separately ALL TYPES	(15) (96) (200) (222) (234)			**27707 01** 7M0 407 151 B 25291 01 17683 01

VOLKSWAGEN

SHARAN (7M8, 7M9, 7M6) 05.95 -

Lenker, Radaufhängung / Track Control Arm Querlenker / Control Arm mit Gummilager / with rubber mounting nur in Verbindung mit / Only in connection with: 16610 separat bestellen / Order separately	(15) (96) (200) (222) (234)			**27708 01** 7M0 407 152 B 25291 01 17683 01
ALL TYPES				
Trag-/Führungsgelenk / Ball Joint	(32)			**16610 01** 7M3 407 365 C
ALL TYPES				
Lagerung, Lenker / Control Arm-/Trailing Arm Bush für Querlenker / For control arm	(11) (180)	(x2)		**17683 01** 7M0 407 181 7M0 407 181 A
ALL TYPES				
Lagerung, Lenker / Control Arm-/Trailing Arm Bush	(11)			**25291 01** 7M0 501 541
ALL TYPES		für Querlenker / For control arm	(180)	
Stange/Strebe, Stabilisator / Link Stabiliser Pendelstange / Suspension Rod mit Zubehör / With accessories	(31) (95) (209)			**31177 01**
ALL TYPES				

Lagerung, Lenker / Control Arm-/Trailing Arm Bush	(11)			**25291 01** 7M0 501 541
ALL TYPES		für Längslenker / For drag link	(176)	
ALL TYPES		für Längslenker / For drag link	(176)	
Achsträgerlager / Mounting, axle bracket	(4)	(x2)		**34529 01** 7M0 505 222 B
1.8 T 20V 09.97 - 2.0, 85 kW 09.95 - 2.0, 110 kW 09.95 - 02.00 2.8 VR6 09.95 - 04.00 2.8 V6 24V 04.00 - 1.9 TDI 09.95 - . 1.9 TDI, 81 kW 09.96 - 04.00 1.9 TDI, 85 kW 04.00 - 1.9 TDI, 96 kW 11.02 - 1.9 TDI, 110 kW 06.05 - 2.0 TDI, 103 kW 11.05 -				
Achskörperlager / Hub Carrier Bush	(1)			**26091 01** 7M0 505 221 C
1.8 T 20V 09.97 - 2.0, 85 kW 09.95 - 2.8 VR6 09.95 - 04.00 2.8 V6 24V 04.00 - 1.9 TDI, 66 kW 09.95 - 1.9 TDI, 81 kW 09.96 - 04.00 1.9 TDI, 85 kW 04.00 - 1.9 TDI, 96 kW 11.02 -				

VOLKSWAGEN

SHARAN (7N) 05.10 -

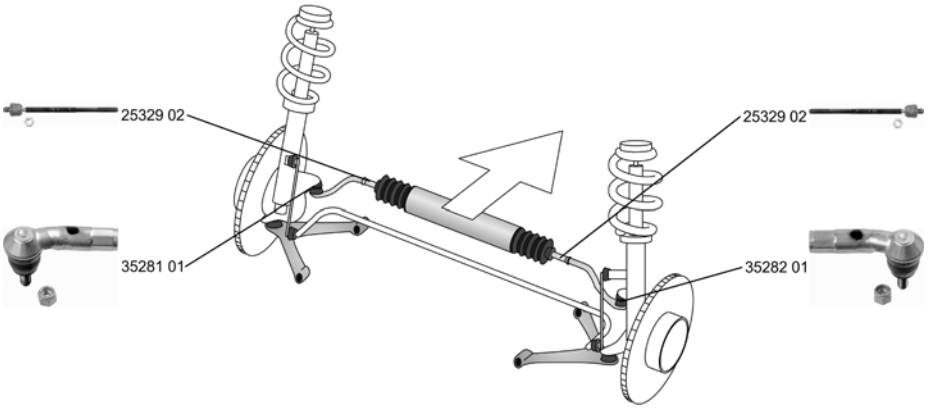

Spurstangenkopf / Tie Rod End Gewindemaß 1 / Thread Measurement 1: M16x1,5 Gewindemaß 2 / Thread Measurement 2: M12x1,5 ALL TYPES	(28) (64) (65)		für Fahrzeuge mit elektrischer Servolenkung / For vehicles with electric power steering	(143)	**35281 01** 1K0 423 811 K
Spurstangenkopf / Tie Rod End Gewindemaß 1 / Thread Measurement 1: M16x1,5 Gewindemaß 2 / Thread Measurement 2: M12x1,5 ALL TYPES	(28) (64) (65)		für Fahrzeuge mit elektrischer Servolenkung / For vehicles with electric power steering	(143)	**35282 01** 1K0 423 812 K
Axialgelenk, Spurstange / Tie Rod Axle Joint mit Rechtsgewinde / with right-hand thread Gewindemaß / Thread Size: M16x1,5 ALL TYPES	(5) (206) (63)		für Fahrzeuge mit elektrischer Servolenkung / For vehicles with electric power steering	(143)	**25329 02** 1K0 423 810 A
Faltenbalg, Lenkung / Bellow, steering Innendurchmesser 1 [mm] / Inner Diameter 1 [mm]: 15,5 Innendurchmesser 2 [mm] / Inner Diameter 2 [mm]: 49,5 ALL TYPES	(7) (72) (73)		für Fahrzeuge mit elektrischer Servolenkung / For vehicles with electric power steering	(143)	**33739 01** 1K0 423 831 A

Lagerung, Lenker / Control Arm-/Trailing Arm Bush für Längslenker / For drag link ALL TYPES	(11) (176)	(x2)			**35451 01** 3C0 505 541

VOLKSWAGEN

TARO 04.89 - 03.97

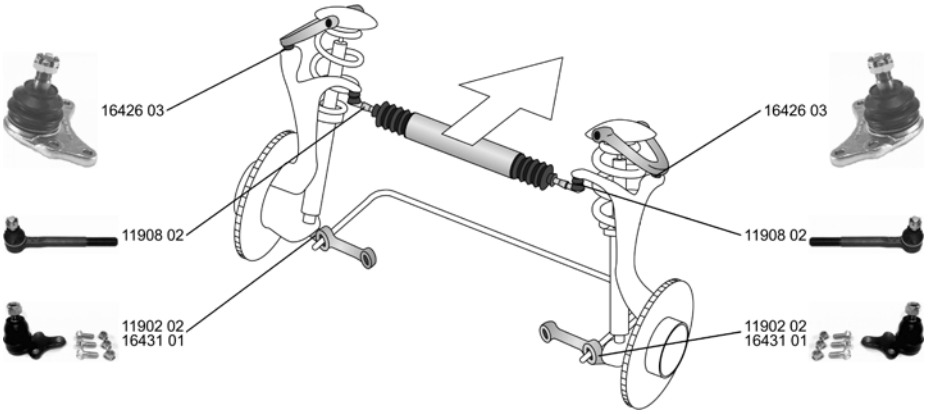

	Spurstangenkopf / Tie Rod End mit Rechtsgewinde / with right-hand thread Gewindemaß / Thread Size: M17x1,5 Aussengewinde [mm] / Outer Thread [mm]: M17x1,5 ALL TYPES	(28) (206) (63) (41)			**11908 02** J45 406 391 15
	Trag-/Führungsgelenk / Ball Joint Konusmaß [mm] / Cone Size [mm]: 18,2 ALL TYPES ausser/except for : 2.4 i 4x4 06.89 - 03.97 2.4 D 4x4, 58 kW 07.94 - 03.97 2.4 D 4x4, 61 kW 04.89 - 03.97	(32) (77)			**11902 02** J43 330 392 95
	Trag-/Führungsgelenk / Ball Joint ALL TYPES ausser/except for : 2.4 i 4x4 06.89 - 03.97 2.4 D 4x4, 58 kW 07.94 - 03.97 2.4 D 4x4, 61 kW 04.89 - 03.97	(32)			**16426 03** J43 350 390 75
	Trag-/Führungsgelenk / Ball Joint 2.4 i 4x4 06.89 - 03.97 2.4 D 4x4, 58 kW 07.94 - 03.97 2.4 D 4x4, 61 kW 04.89 - 03.97	(32)			**16431 01** J43 340 392 45

VOLKSWAGEN

TIGUAN (5N_) 09.07 -

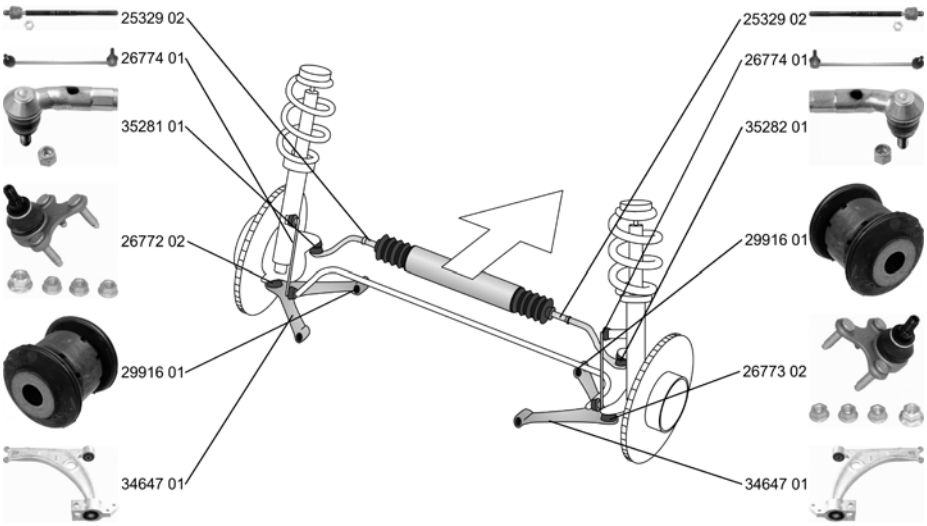

Spurstangenkopf / Tie Rod End Gewindemaß 1 / Thread Measurement 1: M16x1,5 Gewindemaß 2 / Thread Measurement 2: M12x1,5		(28) (64) (65)			**35281 01** 1K0 423 811 K
ALL TYPES			für Fahrzeuge mit elektrischer Servolenkung / For vehicles with electric power steering	(143)	
Spurstangenkopf / Tie Rod End Gewindemaß 1 / Thread Measurement 1: M16x1,5 Gewindemaß 2 / Thread Measurement 2: M12x1,5		(28) (64) (65)			**35282 01** 1K0 423 812 K
ALL TYPES			für Fahrzeuge mit elektrischer Servolenkung / For vehicles with electric power steering	(143)	
Axialgelenk, Spurstange / Tie Rod Axle Joint mit Rechtsgewinde / with right-hand thread Gewindemaß / Thread Size: M16x1,5		(5) (206) (63)			**25329 02** 1K0 423 810 A
ALL TYPES			für Fahrzeuge mit elektrischer Servolenkung / For vehicles with electric power steering	(143)	
Faltenbalg, Lenkung / Bellow, steering Innendurchmesser 1 [mm] / Inner Diameter 1 [mm]: 15,5 Innendurchmesser 2 [mm] / Inner Diameter 2 [mm]: 49,5		(7) (72) (73)			**33739 01** 1K0 423 831 A
ALL TYPES			für Fahrzeuge mit elektrischer Servolenkung / For vehicles with electric power steering	(143)	
Lenker, Radaufhängung / Track Control Arm Querlenker / Control Arm		(15) (96)			**34647 01** 3C0 407 151 E 29916 01
2.0 TDI 4motion, 120 kW	02.08 - 08.09				
1.4 TSI, 110 kW	05.08 -		->11.2009		
1.4 TSI 4motion	09.07 -				
2.0 TFSI	05.08 - .				
2.0 TFSI 4motion, 125 kW	09.07 -				
2.0 TFSI, 147 kW	11.07 -				
2.0 TFSI 4motion, 147 kW	09.07 -				
2.0 TDI 4motion, 100 kW	11.07 -				
2.0 TDI, 103 kW	03.08 -				
2.0 TDI 4motion, 103 kW	09.07 -				
2.0 TDI 4motion, 125 kW	09.07 -				
Trag-/Führungsgelenk / Ball Joint		(32)			**26772 02** 1K0 407 365 C
ALL TYPES					

VOLKSWAGEN

TIGUAN (5N_) 09.07 -

Trag-/Führungsgelenk / Ball Joint ALL TYPES		(32)			26773 02 1K0 407 366 C
Lagerung, Lenker / Control Arm-/Trailing Arm Bush für Querlenker / For control arm ALL TYPES		(11) (180)	(x2)		29916 01 1K0 407 182
Lagerung, Lenker / Control Arm-/Trailing Arm Bush für Querlenker / For control arm ALL TYPES		(11) (180)	(x2)		34711 01 3C0 199 231 D
Stange/Strebe, Stabilisator / Link Stabiliser Pendelstange / Suspension Rod ALL TYPES		(31) (95)			26774 01 1K0 411 315 K
Stange/Strebe, Stabilisator / Link Stabiliser Pendelstange / Suspension Rod mit Zubehör / With accessories ALL TYPES		(31) (95) (209)			26775 02 1K0 505 465 K
Stabilisatorlager / Anti-roll Bar Bush Kit mit Schelle / with clamp		(29) (207)			34717 01 1K0 511 327 AR
1.4 TSI 4motion	09.07 -		->11.2008		
2.0 TFSI 4motion, 125 kW	09.07 -		nur paarweise austauschen / Replace in pairs only	(223)	
2.0 TFSI 4motion, 147 kW	09.07 -				
2.0 TDI 4motion, 100 kW	11.07 -		Durchmesser Stabilisator [mm] / Stabilizer Diameter [mm]:20,7	(53)	
2.0 TDI 4motion, 103 kW	09.07 -				
2.0 TDI 4motion, 125 kW	09.07 -		für PR-Nummer / For PR number:0BC	(178)	
1.4 TSI 4motion	09.07 -		06.2009->		
2.0 TFSI 4motion, 125 kW	09.07 -		nur paarweise austauschen / Replace in pairs only	(223)	
2.0 TFSI 4motion, 147 kW	09.07 -				
2.0 TDI 4motion, 100 kW	11.07 -		Durchmesser Stabilisator [mm] / Stabilizer Diameter [mm]:20,7	(53)	
2.0 TDI 4motion, 103 kW	09.07 -				
2.0 TDI 4motion, 125 kW	09.07 -		für PR-Nummer / For PR number:0BC	(178)	
1.4 TSI, 110 kW	05.08 -		06.2009->		
2.0 TDI, 103 kW	03.08 -		nur paarweise austauschen / Replace in pairs only	(223)	
			Durchmesser Stabilisator [mm] / Stabilizer Diameter [mm]:20,7	(53)	
			für PR-Nummer / For PR number:0BC	(178)	

VOLKSWAGEN

TOUAREG (7LA, 7L6, 7L7) 10.02 - 05.10

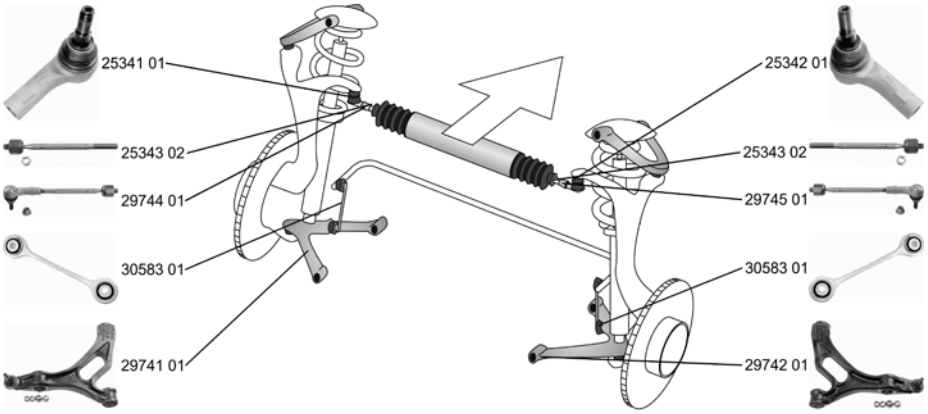

Spurstange / Rod Assembly ALL TYPES	(27)	 hängend / Suspended	(193)	**29744 01** 25341 01 25343 01	**2H0 419 804** **7L0 422 803 D**
Spurstange / Rod Assembly ALL TYPES	(27)	 hängend / Suspended	(193)	**29745 01** 25342 01 25343 01	**7L0 422 804 D**
Spurstangenkopf / Tie Rod End Konusmaß [mm] / Cone Size [mm]: 20 Gewindemaß 1 / Thread Measurement 1: M16x1,5 Gewindemaß 2 / Thread Measurement 2: M14x1,5 ALL TYPES	(28) (77) (64) (65)	 hängend / Suspended	(193)	**25341 01**	**2H0 422 818** **7L0 422 817 D**
Spurstangenkopf / Tie Rod End Konusmaß [mm] / Cone Size [mm]: 20 Gewindemaß 1 / Thread Measurement 1: M16x1,5 Gewindemaß 2 / Thread Measurement 2: M14x1,5 ALL TYPES	(28) (77) (64) (65)	 hängend / Suspended	(193)	**25342 01**	**2H0 422 817** **7L0 422 818 D**
Axialgelenk, Spurstange / Tie Rod Axle Joint mit Rechtsgewinde / with right-hand thread Gewindemaß / Thread Size: M16x1,5 ALL TYPES	(5) (206) (63)	 		**25343 02**	**7L0 422 821**
Faltenbalg, Lenkung / Bellow, steering Innendurchmesser 1 [mm] / Inner Diameter 1 [mm]: 16 Innendurchmesser 2 [mm] / Inner Diameter 2 [mm]: 66 ALL TYPES	(7) (72) (73)			**33615 01**	**7L0 422 831 A**
Lenker, Radaufhängung / Track Control Arm Querlenker / Control Arm ALL TYPES	(15) (96)			**29740 01**	**7L0 407 021 B**
Lenker, Radaufhängung / Track Control Arm Querlenker / Control Arm ALL TYPES	(15) (96)	 für PR-Nummer / For PR number:1LC für PR-Nummer / For PR number:1LE für PR-Nummer / For PR number:1LF ->Chass. 7L-8-080 000	 (178) (178) (178)	**29741 01**	**7L0 407 151 H**

VOLKSWAGEN

TOUAREG (7LA, 7L6, 7L7) 10.02 - 05.10

Lenker, Radaufhängung / Track Control Arm Querlenker / Control Arm		(15) (96)			**29742 01**
ALL TYPES			für PR-Nummer / For PR number:1LC für PR-Nummer / For PR number:1LE für PR-Nummer / For PR number:1LF ->Chass. 7L-8-080 000	(178) (178) (178)	
Lagerung, Lenker / Control Arm-/Trailing Arm Bush für Querlenker / For control arm		(11) (180)			**30724 01** **7L0 407 183 A**
3.2 V6	10.02 - 11.06				
3.2 V6, 177 kW	11.04 - 11.06				
3.6 V6 FSI	03.06 - 05.10				
4.2 V8	12.02 - 11.06				
6.0 W12	03.05 - 05.10				
2.5 R5 TDI, 128 kW	01.03 - 05.10				
3.0 V6 TDI, 165 kW	11.04 - 05.10				
5.0 V10 TDI	10.02 - 05.10				
Lagerung, Lenker / Control Arm-/Trailing Arm Bush für Querlenker / For control arm		(11) (180)	(x4)		**35033 01** **7L0 407 077**
ALL TYPES					
Lagerung, Lenker / Control Arm-/Trailing Arm Bush für Querlenker / For control arm Durchmesser [mm] / Diameter [mm]: 72,05		(11) (180) (54)			**35034 01** **7L0 407 182 G**
ALL TYPES ausser/except for :			->06.2008		
3.2 V6, 162 kW	10.02 - 11.06		für PR-Nummer / For PR number:1LT	(178)	
3.2 V6, 177 kW	11.04 - 11.06		für PR-Nummer / For PR number:1LU	(178)	
4.2 V8	12.02 - 11.06		für Bremsscheibendurchmesser [mm] / for brake disk diameter [mm]:368	(117)	
ALL TYPES ausser/except for :			07.2008->		
3.2 V6, 162 kW	10.02 - 11.06				
3.2 V6, 177 kW	11.04 - 11.06				
4.2 V8	12.02 - 11.06				
Stange/Strebe, Stabilisator / Link Stabiliser Pendelstange / Suspension Rod		(31) (95)			**30583 01** **7L0 411 317**
ALL TYPES					
Stange/Strebe, Stabilisator / Link Stabiliser Pendelstange / Suspension Rod mit Zubehör / With accessories		(31) (95) (209)			**26050 02** **7L0 505 465 B**
ALL TYPES					
Stange/Strebe, Stabilisator / Link Stabiliser Pendelstange / Suspension Rod mit Zubehör / With accessories		(31) (95) (209)			**26051 02** **7L0 505 466 B**
ALL TYPES					

ZF Friedrichshafen AG | ZF Services | Obere Weiden 12 | 97424 Schweinfurt | Germany | info.zf-services@zf.com | www.zf.com

VOLKSWAGEN

TOUAREG (7P5) 01.10 -

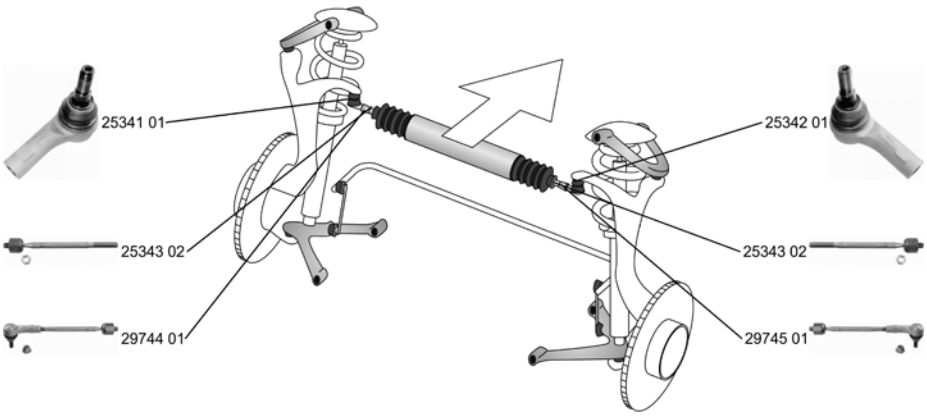

Spurstange / Rod Assembly ALL TYPES	(27)	hängend / Suspended	(193)	**29744 01** 25341 01 25343 01	**2H0 419 804** **7L0 422 803 D**
Spurstange / Rod Assembly ALL TYPES	(27)	hängend / Suspended	(193)	**29745 01** 25342 01 25343 01	**7L0 422 804 D**
Spurstangenkopf / Tie Rod End Konusmaß [mm] / Cone Size [mm]: 20 Gewindemaß 1 / Thread Measurement 1: M16x1,5 Gewindemaß 2 / Thread Measurement 2: M14x1,5 ALL TYPES	(28) (77) (64) (65) hängend / Suspended	(193)	**25341 01**	**2H0 422 818** **7L0 422 817 D**
Spurstangenkopf / Tie Rod End Konusmaß [mm] / Cone Size [mm]: 20 Gewindemaß 1 / Thread Measurement 1: M16x1,5 Gewindemaß 2 / Thread Measurement 2: M14x1,5 ALL TYPES	(28) (77) (64) (65) hängend / Suspended	(193)	**25342 01**	**2H0 422 817** **7L0 422 818 D**
Axialgelenk, Spurstange / Tie Rod Axle Joint mit Rechtsgewinde / with right-hand thread Gewindemaß / Thread Size: M16x1,5 ALL TYPES	(5) (206) (63)			**25343 02**	**7L0 422 821**
Faltenbalg, Lenkung / Bellow, steering Innendurchmesser 1 [mm] / Inner Diameter 1 [mm]: 16 Innendurchmesser 2 [mm] / Inner Diameter 2 [mm]: 66 ALL TYPES	(7) (72) (73)			**33615 01**	**7L0 422 831 A**

VOLKSWAGEN

TOURAN (1T1, 1T2, 1T3) 02.03 -

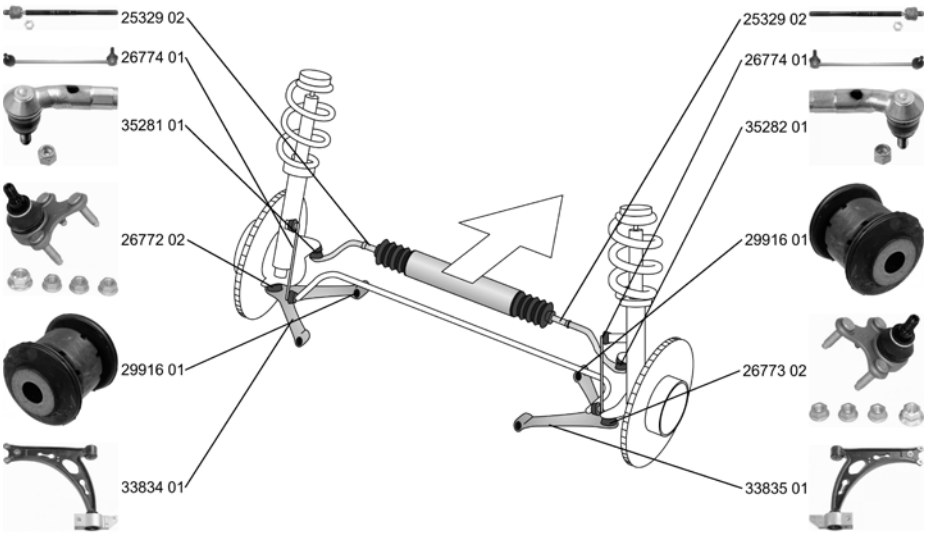

Spurstangenkopf / Tie Rod End Gewindemaß 1 / Thread Measurement 1: M16x1,5 Gewindemaß 2 / Thread Measurement 2: M12x1,5	(28) (64) (65)			**35281 01** **1K0 423 811 K**
ALL TYPES		für Fahrzeuge mit elektrischer Servolenkung / For vehicles with electric power steering	(143)	
Spurstangenkopf / Tie Rod End Gewindemaß 1 / Thread Measurement 1: M16x1,5 Gewindemaß 2 / Thread Measurement 2: M12x1,5	(28) (64) (65)			**35282 01** **1K0 423 812 K**
ALL TYPES		für Fahrzeuge mit elektrischer Servolenkung / For vehicles with electric power steering	(143)	
Axialgelenk, Spurstange / Tie Rod Axle Joint mit Rechtsgewinde / with right-hand thread Gewindemaß / Thread Size: M16x1,5	(5) (206) (63)			**25329 02** **1K0 423 810 A**
ALL TYPES		für Fahrzeuge mit elektrischer Servolenkung / For vehicles with electric power steering	(143)	
Faltenbalg, Lenkung / Bellow, steering Innendurchmesser 1 [mm] / Inner Diameter 1 [mm]: 15,5 Innendurchmesser 2 [mm] / Inner Diameter 2 [mm]: 49,5	(7) (72) (73)			**33739 01** **1K0 423 831 A**
ALL TYPES		für Fahrzeuge mit elektrischer Servolenkung / For vehicles with electric power steering	(143)	
Lenker, Radaufhängung / Track Control Arm Querlenker / Control Arm	(15) (96)			**33834 01** **1K0 407 151 AC** 29916 01
1.4 TSI 02.06 - 1.4 FSI 11.06 - 1.6 07.03 - 05.10 1.6 FSI 02.03 - 01.07 2.0 EcoFuel 02.06 - 05.09 2.0 FSI, 85 kW 10.04 - 2.0 FSI, 110 kW 10.03 - 1.9 TDI, 66 kW 11.04 - 1.9 TDI 02.03 - . 1.9 TDI, 77 kW 08.03 - 2.0 TDI, 100 kW 02.03 - 2.0 TDI, 103 kW 12.05 - 2.0 TDI 16V 08.03 - 2.0 TDI, 125 kW 12.05 -		->Chass. 1T-9-140 000		

ZF Friedrichshafen AG | ZF Services | Obere Weiden 12 | 97424 Schweinfurt | Germany | info.zf-services@zf.com | www.zf.com

TOURAN (1T1, 1T2, 1T3) 02.03 -

Lenker, Radaufhängung / Track Control Arm
Querlenker / Control Arm

(15) (96)

33835 01 1K0 407 152 AC
29916 01

1.4 TSI	02.06 -		->Chass. 1T-9-140 000
1.4 FSI	11.06 -		
1.6	07.03 - 05.10		
1.6 FSI	02.03 - 01.07		
2.0 EcoFuel	02.06 - 05.09		
2.0 FSI, 85 kW	10.04 -		
2.0 FSI, 110 kW	10.03 -		
1.9 TDI, 66 kW	11.04 -		
1.9 TDI	02.03 - .		
1.9 TDI, 77 kW	08.03 -		
2.0 TDI, 100 kW	02.03 -		
2.0 TDI, 103 kW	12.05 -		
2.0 TDI 16V	08.03 -		
2.0 TDI, 125 kW	12.05 -		

Trag-/Führungsgelenk / Ball Joint

(32)

26772 02 1K0 407 365 C

ALL TYPES

Trag-/Führungsgelenk / Ball Joint

(32)

26773 02 1K0 407 366 C

ALL TYPES

Lagerung, Lenker / Control Arm-/Trailing Arm Bush
für Querlenker / For control arm

(11) (180) (x2)

29916 01 1K0 407 182

ALL TYPES

Lagerung, Lenker / Control Arm-/Trailing Arm Bush
für Querlenker / For control arm

(11) (180)

34762 01 1K0 199 231 J
34559 01

1.4 TSI	02.06 -		->05.2008
1.4 TSI EcoFuel	05.09 -		
1.4 FSI	11.06 -		
1.6	07.03 - 05.10		
1.6 FSI	02.03 - 01.07		
2.0 EcoFuel	02.06 - 05.09		
2.0 FSI, 110 kW	10.03 -		
1.9 TDI, 74 kW	02.03 -		
1.9 TDI, 66 kW	11.04 -		->05.2009
2.0 TDI, 100 kW	02.03 -		
2.0 TDI, 103 kW	12.05 -		
2.0 TDI 16V	08.03 -		
2.0 TDI, 125 kW	12.05 -		
1.9 TDI, 77 kW	08.03 -		

Lagerung, Lenker / Control Arm-/Trailing Arm Bush
für Querlenker / For control arm

(11) (180)

34763 01 1K0 199 232 J
34559 01

1.4 TSI	02.06 -		->05.2008
1.4 TSI EcoFuel	05.09 -		
1.4 FSI	11.06 -		
1.6	07.03 - 05.10		
1.6 FSI	02.03 - 01.07		
2.0 EcoFuel	02.06 - 05.09		
2.0 FSI, 110 kW	10.03 -		
1.9 TDI, 74 kW	02.03 -		
1.9 TDI, 66 kW	11.04 -		->05.2009
2.0 TDI, 100 kW	02.03 -		
2.0 TDI, 103 kW	12.05 -		
2.0 TDI 16V	08.03 -		
2.0 TDI, 125 kW	12.05 -		
1.9 TDI, 77 kW	08.03 -		

Stange/Strebe, Stabilisator / Link Stabiliser
Pendelstange / Suspension Rod

(31) (95)

26774 01 1K0 411 315 K

ALL TYPES

VOLKSWAGEN

TOURAN (1T1, 1T2, 1T3) 02.03 -

Lagerung, Lenker / Control Arm-/Trailing Arm Bush für Querlenker / For control arm ALL TYPES		(11) (180)			**27306 01** **1K0 505 553 A**
Lagerung, Lenker / Control Arm-/Trailing Arm Bush für Querlenker / For control arm ALL TYPES		(11) (180)			**29917 01** **1K0 505 171 C**
Lagerung, Lenker / Control Arm-/Trailing Arm Bush für Querlenker / For control arm ALL TYPES		(11) (180)			**29918 01** **1K0 505 203 A**
Lagerung, Lenker / Control Arm-/Trailing Arm Bush für Querlenker / For control arm ALL TYPES		(11) (180)			**29919 01** **1K0 505 279 A**
Lagerung, Lenker / Control Arm-/Trailing Arm Bush für Längslenker / For drag link ALL TYPES		(11) (176)			**29920 01** **1K0 505 541 C**
Stange/Strebe, Stabilisator / Link Stabiliser Pendelstange / Suspension Rod mit Zubehör / With accessories ALL TYPES		(31) (95) (209)			**26775 02** **1K0 505 465 K**
Stabilisatorlager / Anti-roll Bar Bush Kit mit Schelle / with clamp		(29) (207)			**34717 01** **1K0 511 327 AR**
1.4 TSI	02.06 -		->Chass. 1T-6-300 000		
1.6	07.03 - 05.10		->11.2006		
1.6 FSI	02.03 - 01.07				
2.0 FSI, 85 kW	10.04 -				
2.0 FSI, 110 kW	10.03 -				
1.9 TDI, 66 kW	11.04 -				
1.9 TDI, 74 kW	02.03 -				
1.9 TDI, 77 kW	08.03 -				
2.0 TDI	05.10 - .				
2.0 TDI, 100 kW	02.03 -				
2.0 TDI, 103 kW	12.05 -				
2.0 TDI 16V	08.03 -				
2.0 TDI, 125 kW	12.05 -				
2.0 EcoFuel	02.06 - 05.09		Chass. 1T-8-085 001 - Chass. 1T-A-060 000		
1.4 TSI EcoFuel	05.09 -		->Chass. 1T-A1-060 000		
Lagerung, Spurstange / Mounting, track rod ALL TYPES		(13)			**29314 01** **1K0 501 541 C**
Lagerung, Spurstange / Mounting, track rod ALL TYPES		(13)			**29921 01** **1K0 505 543 A**

VOLKSWAGEN

TRANSPORTER T4 Bus/Familial (70XB, 70XC, 7DB, 7DW) 09.90 - 04.03

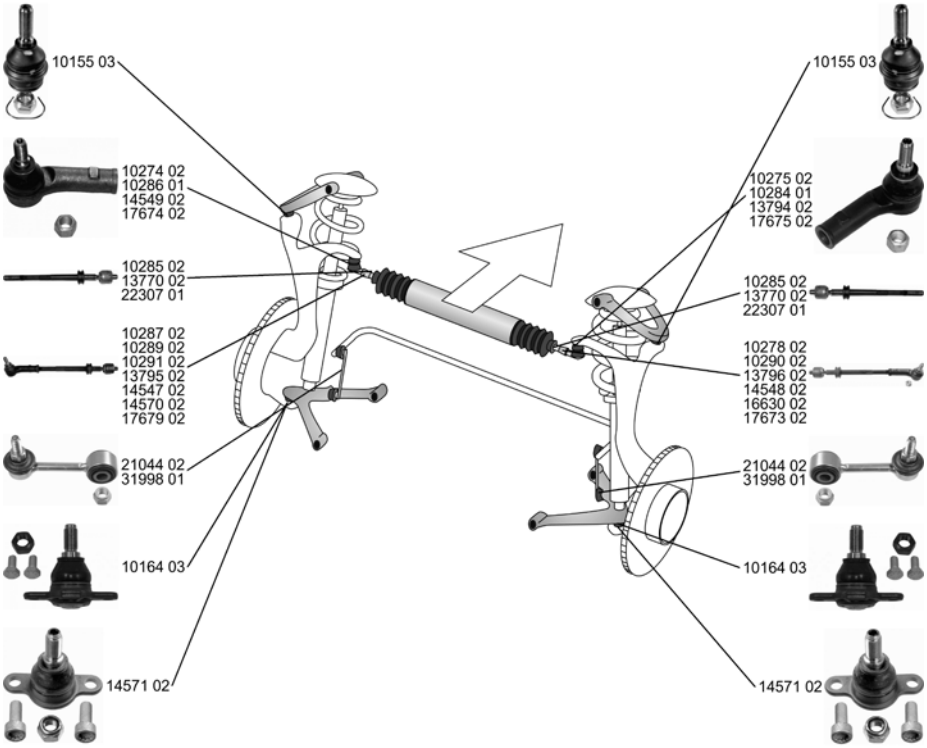

	Spurstange / Rod Assembly Konusmaß [mm] / Cone Size [mm]: 16 Rohr-Ø [mm] / Pipe Ø [mm]: 16		(27) (77) (99)			**10278 02** **701 419 804 D**
	1.9 2.5 Syncro, 81 kW 1.9 TD 2.4 D Syncro	07.92 - 07.00 11.92 - 04.03 10.92 - 04.03 10.92 - 09.98		->Chass. 70-S-002 791		
	1.8 2.0 2.5, 81 kW 1.9 D 2.4 D, 57 kW	12.90 - 07.92 09.90 - 04.03 11.90 - 04.03 09.90 - 04.03 09.90 - 04.98		Chass. 70-M-096 449 - Chass. 70-S-002 791		
	Spurstange / Rod Assembly Konusmaß [mm] / Cone Size [mm]: 16 Rohr-Ø [mm] / Pipe Ø [mm]: 16 mit Zubehör / With accessories		(27) (77) (99) (209)			**10287 02** **702 419 803 B**
	2.4 D Syncro	10.92 - 09.98		RHD ->Chass. 70-S-002 791		
	2.4 D Syncro	10.92 - 09.98		LHD RHD ->Chass. 70-S-002 791		
	1.9 2.5 Syncro, 81 kW 1.9 TD	07.92 - 07.00 11.92 - 04.03 10.92 - 04.03		RHD ->Chass. 70-S-002 791 ---------- RHD LHD ->Chass. 70-S-002 791		
	1.8 2.0 2.5, 81 kW 1.9 D 2.4 D, 57 kW	12.90 - 07.92 09.90 - 04.03 11.90 - 04.03 09.90 - 04.03 09.90 - 04.98		RHD Chass. 70-M-096 449 - Chass. 70-S-002 791 ---------- RHD LHD Chass. 70-M-096 449 - Chass. 70-S-002 791		

VOLKSWAGEN

TRANSPORTER T4 Bus/Familial (70XB, 70XC, 7DB, 7DW) 09.90 - 04.03

Spurstange / Rod Assembly
Konusmaß [mm] / Cone Size [mm]: 16
mit Zubehör / With accessories

(27) (77) (209)

10289 02 — 701 419 803 D

1.9	07.92 - 07.00	LHD	->Chass. 70-S-002 791
2.5 Syncro, 81 kW	11.92 - 04.03		
1.9 TD	10.92 - 04.03		
2.4 D Syncro	10.92 - 09.98		
1.8	12.90 - 07.92	LHD	Chass. 70-M-096 449 - Chass. 70-S-002 791
2.0	09.90 - 04.03		
2.5, 81 kW	11.90 - 04.03		
1.9 D	09.90 - 04.03		
2.4 D, 57 kW	09.90 - 04.98		

Spurstange / Rod Assembly
Konusmaß [mm] / Cone Size [mm]: 14
mit Zubehör / With accessories

(27) (77) (209)

10290 02 — 701 419 804 C

1.8	12.90 - 07.92	LHD	->Chass. 70-M-096 448
2.0	09.90 - 04.03		
2.5, 81 kW	11.90 - 04.03		
1.9 D	09.90 - 04.03		
2.4 D, 57 kW	09.90 - 04.98		

Spurstange / Rod Assembly
Konusmaß [mm] / Cone Size [mm]: 14
mit Zubehör / With accessories

(27) (77) (209)

10291 02 — 701 419 803 C

1.8	12.90 - 07.92	LHD	->Chass. 70-M-096 448
2.0	09.90 - 04.03		
2.5, 81 kW	11.90 - 04.03		
1.9 D	09.90 - 04.03		
2.4 D, 57 kW	09.90 - 04.98		

Spurstange / Rod Assembly
Konusmaß [mm] / Cone Size [mm]: 14
Rohr-Ø [mm] / Pipe Ø [mm]: 16
mit Zubehör / With accessories

(27) (77) (99) (209)

13795 02 — 702 419 803 A

1.8	12.90 - 07.92	RHD	->Chass. 70-M-096 448
2.0	09.90 - 04.03		----------
2.5, 81 kW	11.90 - 04.03	RHD LHD	->Chass. 70-M-096 448
1.9 D	09.90 - 04.03		
2.4 D, 57 kW	09.90 - 04.98		

Spurstange / Rod Assembly
Konusmaß [mm] / Cone Size [mm]: 16

(27) (77)

13796 02 — 702 419 804 B

2.5 Syncro, 81 kW	11.92 - 04.03	RHD	->Chass. 70-S-002 791
1.9 TD	10.92 - 04.03		
2.4 D Syncro	10.92 - 09.98		
1.8	12.90 - 07.92	RHD	Chass. 70-M-096 449 - Chass. 70-S-002 791
2.0	09.90 - 04.03		
2.5, 81 kW	11.90 - 04.03		
1.9 D	09.90 - 04.03		
2.4 D, 57 kW	09.90 - 04.98		

Spurstange / Rod Assembly
Konusmaß [mm] / Cone Size [mm]: 18
Rohr-Ø [mm] / Pipe Ø [mm]: 16

(27) (77) (99)

14547 02 — 701 419 803 E

1.8	12.90 - 07.92	LHD	Chass. 70-S-002 792 - Chass. 70-T-199 999
2.0	09.90 - 04.03		
2.5, 81 kW	11.90 - 04.03		
2.5 Syncro, 81 kW	11.92 - 04.03		
1.9 D	09.90 - 04.03		
1.9 TD	10.92 - 04.03		
2.4 D, 57 kW	09.90 - 04.98		
2.4 D Syncro	10.92 - 09.98		

Spurstange / Rod Assembly
Konusmaß [mm] / Cone Size [mm]: 18

(27) (77)

14548 02 — 701 419 804 E

1.8	12.90 - 07.92	LHD	Chass. 70-S-002 792 - Chass. 70-T-199 999
2.0	09.90 - 04.03		
2.5, 81 kW	11.90 - 04.03		
2.5 Syncro, 81 kW	11.92 - 04.03		
1.9 D	09.90 - 04.03		
1.9 TD	10.92 - 04.03		
2.4 D, 57 kW	09.90 - 04.98		
2.4 D Syncro	10.92 - 09.98		

ZF Friedrichshafen AG | ZF Services | Obere Weiden 12 | 97424 Schweinfurt | Germany | info.zf-services@zf.com | www.zf.com

VOLKSWAGEN

TRANSPORTER T4 Bus/Familial (70XB, 70XC, 7DB, 7DW) 09.90 - 04.03

Spurstange / Rod Assembly
Konusmaß [mm] / Cone Size [mm]: 18

(27) (77)

14570 02 **702 419 803 C**

2.4 D Syncro	10.92 - 09.98	RHD Chass. 70-S-002 792 - Chass. 70-T-199 999 --- RHD LHD ->Chass. 70-S-002 792 ->Chass. 70-T-199 999
1.8	12.90 - 07.92	RHD Chass. 70-S-002 792 - Chass. 70-T-199 999 --- RHD LHD Chass. 70-S-002 792 - Chass. 70-T-199 999
2.0	09.90 - 04.03	
2.5, 81 kW	11.90 - 04.03	
2.5 Syncro, 81 kW	11.92 - 04.03	
1.9 D	09.90 - 04.03	
1.9 TD	10.92 - 04.03	
2.4 D, 57 kW	09.90 - 04.98	

Spurstange / Rod Assembly
Konusmaß [mm] / Cone Size [mm]: 18

(27) (77)

16630 02 **702 419 804 C**

2.4 D Syncro	10.92 - 09.98	RHD Chass. 70-S-002 792 - Chass. 70-T-199 999 --- RHD LHD ->Chass. 70-S-002 792 ->Chass. 70-T-199 999
1.8	12.90 - 07.92	RHD Chass. 70-S-002 792 - Chass. 70-T-199 999 --- RHD LHD Chass. 70-S-002 792 - Chass. 70-T-199 999
2.0	09.90 - 04.03	
2.5, 81 kW	11.90 - 04.03	
2.5 Syncro, 81 kW	11.92 - 04.03	
1.9 D	09.90 - 04.03	
1.9 TD	10.92 - 04.03	
2.4 D, 57 kW	09.90 - 04.98	

Spurstange / Rod Assembly
Konusmaß [mm] / Cone Size [mm]: 18
mit Zubehör / With accessories

(27) (77) (209)

17673 02 **701 419 804 F**

1.8	12.90 - 07.92	Chass. 70-T-200 000->
2.0	09.90 - 04.03	
2.5, 81 kW	11.90 - 04.03	
2.5 Syncro, 81 kW	11.92 - 04.03	
1.9 D	09.90 - 04.03	
1.9 TD	10.92 - 04.03	
2.4 D, 57 kW	09.90 - 04.98	
2.4 D Syncro	10.92 - 09.98	
2.5 TDI, 75 kW	09.95 - 04.03	
1.6	07.92 - 07.00	
1.9 Hybrid	07.92 - 07.00	
2.5, 85 kW	08.96 - 04.03	
2.5 Syncro, 85 kW	07.96 - 04.03	
2.8 VR 6	11.95 - 04.00	
2.8 Syncro	01.96 - 04.96	
2.8 V6	04.00 - 04.03	
2.4 D, 55 kW	08.97 - 04.03	
2.5 TDI, 65 kW	05.98 - 04.03	
2.5 TDI Syncro	01.96 - 04.03	
2.5 TDI, 111 kW	05.98 - 04.03	

VOLKSWAGEN

TRANSPORTER T4 Bus/Familial (70XB, 70XC, 7DB, 7DW) 09.90 - 04.03

Spurstange / Rod Assembly

Konusmaß [mm] / Cone Size [mm]: 18
Rohr-Ø [mm] / Pipe Ø [mm]: 16,5
mit Zubehör / With accessories

(27) (77) (99) (209)

17679 02 — 702 419 803 D

1.8	12.90 - 07.92		Chass. 70-T-200 000->
2.0	09.90 - 04.03		
2.5, 81 kW	11.90 - 04.03		
2.5 Syncro, 81 kW	11.92 - 04.03		
1.9 D	09.90 - 04.03		
1.9 TD	10.92 - 04.03		
2.4 D, 57 kW	09.90 - 04.98		
2.4 D Syncro	10.92 - 09.98		
2.5 TDI, 75 kW	09.95 - 04.03		
1.6	07.92 - 07.00		
1.9 Hybrid	07.92 - 07.00		
2.5, 85 kW	08.96 - 04.03		
2.5 Syncro, 85 kW	07.96 - 04.03		
2.8 VR 6	11.95 - 04.00		
2.8 Syncro	01.96 - 04.96		
2.8 V6	04.00 - 04.03		
2.4 D, 55 kW	08.97 - 04.03		
2.5 TDI, 65 kW	05.98 - 04.03		
2.5 TDI Syncro	01.96 - 04.03		
2.5 TDI, 111 kW	05.98 - 04.03		

Spurstangenkopf / Tie Rod End

(28)

10274 02 — 701 419 811 B

1.9	07.92 - 07.00		->Chass. 70-S-002 791
2.5 Syncro, 81 kW	11.92 - 04.03		
1.9 TD	10.92 - 04.03		
2.4 D Syncro	10.92 - 09.98		
1.8	12.90 - 07.92		Chass. 70-M-096 449 - Chass. 70-S-002 791
2.0	09.90 - 04.03		
2.5, 81 kW	11.90 - 04.03		
1.9 D	09.90 - 04.03		
2.4 D, 57 kW	09.90 - 04.98		

Spurstangenkopf / Tie Rod End

Konusmaß [mm] / Cone Size [mm]: 18
mit Rechtsgewinde / with right-hand thread

(28) (77) (206)

10275 02 — 701 419 812 B

1.8	12.90 - 07.92		Chass. 70-S-002 792 - Chass. 70-T-199 999
1.9	07.92 - 07.00		
2.0	09.90 - 04.03		
2.5, 81 kW	11.90 - 04.03		
2.5 Syncro, 81 kW	11.92 - 04.03		
1.9 D	09.90 - 04.03		
1.9 TD	10.92 - 04.03		
2.4 D, 57 kW	09.90 - 04.98		
2.4 D Syncro	10.92 - 09.98		

Spurstangenkopf / Tie Rod End

Konusmaß [mm] / Cone Size [mm]: 14
mit Rechtsgewinde / with right-hand thread

(28) (77) (206)

10284 01 — 701 419 812

1.8	12.90 - 07.92		->Chass. 70-M-096 448
2.0	09.90 - 04.03		
2.5, 81 kW	11.90 - 04.03		
1.9 D	09.90 - 04.03		
2.4 D, 57 kW	09.90 - 04.98		

Spurstangenkopf / Tie Rod End

Konusmaß [mm] / Cone Size [mm]: 14
mit Rechtsgewinde / with right-hand thread

(28) (77) (206)

10286 01 — 701 419 811 A

1.8	12.90 - 07.92		->Chass. 70-M-096 448
2.0	09.90 - 04.03		
2.5, 81 kW	11.90 - 04.03		
1.9 D	09.90 - 04.03		
2.4 D, 57 kW	09.90 - 04.98		

Spurstangenkopf / Tie Rod End

(28)

13794 02 — 701 419 812 A

1.9	07.92 - 07.00		->Chass. 70-S-002 791
2.5 Syncro, 81 kW	11.92 - 04.03		
1.9 TD	10.92 - 04.03		
2.4 D Syncro	10.92 - 09.98		
1.8	12.90 - 07.92		Chass. 70-M-096 449 - Chass. 70-S-002 791
2.0	09.90 - 04.03		
2.5, 81 kW	11.90 - 04.03		
1.9 D	09.90 - 04.03		
2.4 D, 57 kW	09.90 - 04.98		

ZF Friedrichshafen AG | ZF Services | Obere Weiden 12 | 97424 Schweinfurt | Germany | info.zf-services@zf.com | www.zf.com

VOLKSWAGEN

TRANSPORTER T4 Bus/Familial (70XB, 70XC, 7DB, 7DW) 09.90 - 04.03

Spurstangenkopf / Tie Rod End

Konusmaß [mm] / Cone Size [mm]: 18
mit Rechtsgewinde / with right-hand thread

(28) (77) (206)

14549 02 701 419 811 C

1.8	12.90 - 07.92		Chass. 70-S-002 792 - Chass. 70-T-199 999
1.9	07.92 - 07.00		
2.0	09.90 - 04.03		
2.5, 81 kW	11.90 - 04.03		
2.5 Syncro, 81 kW	11.92 - 04.03		
1.9 D	09.90 - 04.03		
1.9 TD	10.92 - 04.03		
2.4 D, 57 kW	09.90 - 04.98		
2.4 D Syncro	10.92 - 09.98		

Spurstangenkopf / Tie Rod End

Konusmaß [mm] / Cone Size [mm]: 18
mit Rechtsgewinde / with right-hand thread
mit Zubehör / With accessories

(28) (77) (206) (209)

17674 02 701 419 811 E

1.8	12.90 - 07.92		Chass. 70-T-200 000->
1.9	07.92 - 07.00		
2.0	09.90 - 04.03		
2.5, 81 kW	11.90 - 04.03		
2.5 Syncro, 81 kW	11.92 - 04.03		
1.9 D	09.90 - 04.03		
1.9 TD	10.92 - 04.03		
2.4 D, 57 kW	09.90 - 04.98		
2.4 D Syncro	10.92 - 09.98		
2.5 TDI, 75 kW	09.95 - 04.03		
1.6	07.92 - 07.00		
1.9 Hybrid	07.92 - 07.00		
2.5, 85 kW	08.96 - 04.03		
2.5 Syncro, 85 kW	07.96 - 04.03		
2.8 VR 6	11.95 - 04.00		
2.8 Syncro	01.96 - 04.96		
2.8 V6	04.00 - 04.03		
2.4 D, 55 kW	08.97 - 04.03		
2.5 TDI, 65 kW	05.98 - 04.03		
2.5 TDI Syncro	01.96 - 04.03		
2.5 TDI, 111 kW	05.98 - 04.03		

Spurstangenkopf / Tie Rod End

Konusmaß [mm] / Cone Size [mm]: 18
mit Rechtsgewinde / with right-hand thread
mit Zubehör / With accessories

(28) (77) (206) (209)

17675 02 701 419 812 D

1.8	12.90 - 07.92		Chass. 70-T-200 000->
1.9	07.92 - 07.00		
2.0	09.90 - 04.03		
2.5, 81 kW	11.90 - 04.03		
2.5 Syncro, 81 kW	11.92 - 04.03		
1.9 D	09.90 - 04.03		
1.9 TD	10.92 - 04.03		
2.4 D, 57 kW	09.90 - 04.98		
2.4 D Syncro	10.92 - 09.98		
2.5 TDI, 75 kW	09.95 - 04.03		
1.6	07.92 - 07.00		
1.9 Hybrid	07.92 - 07.00		
2.5, 85 kW	08.96 - 04.03		
2.5 Syncro, 85 kW	07.96 - 04.03		
2.8 VR 6	11.95 - 04.00		
2.8 Syncro	01.96 - 04.96		
2.8 V6	04.00 - 04.03		
2.4 D, 55 kW	08.97 - 04.03		
2.5 TDI, 65 kW	05.98 - 04.03		
2.5 TDI Syncro	01.96 - 04.03		
2.5 TDI, 111 kW	05.98 - 04.03		

VOLKSWAGEN

TRANSPORTER T4 Bus/Familial (70XB, 70XC, 7DB, 7DW) 09.90 - 04.03

Axialgelenk, Spurstange / Tie Rod Axle Joint

Gewindemaß / Thread Size: M14x1,5
mit Rechtsgewinde / with right-hand thread
für OE-Nummer / For OE number 025 390 091/092 617

(5) (63) (206) (177)

10285 02 — 701 419 810 A

1.9	07.92 - 07.00		->Chass. 70-T-199 999
2.0	09.90 - 04.03		
2.5, 81 kW	11.90 - 04.03		
1.9 D	09.90 - 04.03		
1.9 TD	10.92 - 04.03		
2.4 D, 57 kW	09.90 - 04.98		
2.4 D Syncro	10.92 - 09.98		
2.5 TDI, 75 kW	09.95 - 04.03		
2.5 Syncro, 81 kW	11.92 - 04.03		
1.8	12.90 - 07.92		
2.5 Syncro, 85 kW	07.96 - 04.03		
2.8 VR 6	11.95 - 04.00		
2.8 V6	04.00 - 04.03		
2.5 TDI, 65 kW	05.98 - 04.03		

Axialgelenk, Spurstange / Tie Rod Axle Joint

mit Rechtsgewinde / with right-hand thread
für OE-Nummer / For OE number 025 390 090/093 617

(5) (206) (177)

13770 02 — 701 419 810

2.0	09.90 - 04.03		->Chass. 70-T-199 999
2.5, 81 kW	11.90 - 04.03		
1.9 D	09.90 - 04.03		
1.9 TD	10.92 - 04.03		
2.4 D, 57 kW	09.90 - 04.98		
2.4 D Syncro	10.92 - 09.98		
1.8	12.90 - 07.92		

Axialgelenk, Spurstange / Tie Rod Axle Joint

für OE-Nummer / For OE number 025 390 123 617 LH

(5) (177)

22307 01 — 701 419 804 F, 701 419 810 B, 702 419 803 D

1.9	07.92 - 07.00		Chass. 70-T-200 000->
2.4 D Syncro	10.92 - 09.98		
2.5 TDI, 75 kW	09.95 - 04.03		
2.0	09.90 - 04.03		Chass. 70-T-200 000->
2.5, 81 kW	11.90 - 04.03		
2.5 Syncro, 85 kW	07.96 - 04.03		
2.8 VR 6	11.95 - 04.00		
2.8 V6	04.00 - 04.03		
1.9 D	09.90 - 04.03		
1.9 TD	10.92 - 04.03		
2.4 D, 57 kW	09.90 - 04.98		
2.5 TDI, 65 kW	05.98 - 04.03		
2.5, 85 kW	08.96 - 04.03		
2.8 Syncro	01.96 - 04.96		
2.4 D, 55 kW	08.97 - 04.03		
2.5 TDI Syncro	01.96 - 04.03		
2.5 TDI, 111 kW	05.98 - 04.03		
1.6	07.92 - 07.00		
1.9 Hybrid	07.92 - 07.00		

Faltenbalg, Lenkung / Bellow, steering

Innendurchmesser 1 [mm] / Inner Diameter 1 [mm]: 25
Innendurchmesser 2 [mm] / Inner Diameter 2 [mm]: 54

(7) (72) (73)

30127 01 — 7D0 419 831

ALL TYPES

Trag-/Führungsgelenk / Ball Joint

(32)

10155 03 — 701 407 187 B

ALL TYPES

ZF Friedrichshafen AG | ZF Services | Obere Weiden 12 | 97424 Schweinfurt | Germany | info.zf-services@zf.com | www.zf.com

VOLKSWAGEN

TRANSPORTER T4 Bus/Familial (70XB, 70XC, 7DB, 7DW) 09.90 - 04.03

Trag-/Führungsgelenk / Ball Joint

Lochabstand 1/Lochabstand 2 / Hole Pitch 1/ Hole Pitch 2: 80
mit Zubehör / With accessories

(32) (81) (209)

10164 03 701 407 361 B

1.8	12.90 - 07.92		->Chass. 70-T-199 999
1.9	07.92 - 07.00		
2.0	09.90 - 04.03		
2.5, 81 kW	11.90 - 04.03		
2.5 Syncro, 81 kW	11.92 - 04.03		
1.9 D	09.90 - 04.03		
1.9 TD	10.92 - 04.03		
2.4 D, 57 kW	09.90 - 04.98		
2.4 D Syncro	10.92 - 09.98		

Reparatursatz,Trag-/Führungsgelenk
Repair Kit, ball joint

Lochabstand 1/Lochabstand 2 / Hole Pitch 1/ Hole Pitch 2: 80

(25) (81)

14571 02 7D0 407 361

1.8	12.90 - 07.92		Chass. 70-T-2-000 001->
2.0	09.90 - 04.03		
2.5, 81 kW	11.90 - 04.03		
2.5 Syncro, 81 kW	11.92 - 04.03		
2.8 VR 6	11.95 - 04.00		
1.9 D	09.90 - 04.03		
1.9 TD	10.92 - 04.03		
2.4 D, 57 kW	09.90 - 04.98		
2.4 D Syncro	10.92 - 09.98		
2.5 TDI, 75 kW	09.95 - 04.03		
1.6	07.92 - 07.00		
1.9 Hybrid	07.92 - 07.00		
2.5, 85 kW	08.96 - 04.03		
2.5 Syncro, 85 kW	07.96 - 04.03		
2.8 Syncro	01.96 - 04.96		
2.8 V6	04.00 - 04.03		
2.4 D, 55 kW	08.97 - 04.03		
2.5 TDI, 65 kW	05.98 - 04.03		
2.5 TDI Syncro	01.96 - 04.03		
2.5 TDI, 111 kW	05.98 - 04.03		

Lagerung, Lenker / Control Arm-/Trailing Arm Bush

(11)

14554 01 701 407 087

1.8	12.90 - 07.92		
2.0	09.90 - 04.03		
2.5, 81 kW	11.90 - 04.03		
2.5 Syncro, 81 kW	11.92 - 04.03		
2.5, 85 kW	08.96 - 04.03		
2.5 Syncro, 85 kW	07.96 - 04.03		
2.8 VR 6	11.95 - 04.00		
2.8 V6	04.00 - 04.03		
1.9 D	09.90 - 04.03		
1.9 TD	10.92 - 04.03		
2.4 D, 55 kW	08.97 - 04.03		
2.4 D, 57 kW	09.90 - 04.98		
2.4 D Syncro	10.92 - 09.98		
2.5 TDI, 65 kW	05.98 - 04.03		
2.5 TDI, 75 kW	09.95 - 04.03		
2.5 TDI Syncro	01.96 - 04.03		
2.5 TDI, 111 kW	05.98 - 04.03		

Lagerung, Lenker / Control Arm-/Trailing Arm Bush

(11)

14555 03 7D0 407 140 A

1.6	07.92 - 07.00		
1.9	07.92 - 07.00		
1.9 Hybrid	07.92 - 07.00		
2.5 Syncro, 81 kW	11.92 - 04.03		
2.5, 85 kW	08.96 - 04.03		
2.5 Syncro, 85 kW	07.96 - 04.03		
2.8 VR 6	11.95 - 04.00		
2.8 Syncro	01.96 - 04.96		
2.8 V6	04.00 - 04.03		
1.9 TD	10.92 - 04.03		
2.4 D, 55 kW	08.97 - 04.03		
2.4 D Syncro	10.92 - 09.98		
2.5 TDI, 65 kW	05.98 - 04.03		
2.5 TDI, 75 kW	09.95 - 04.03		
2.5 TDI Syncro	01.96 - 04.03		
2.5 TDI, 111 kW	05.98 - 04.03		
1.8	12.90 - 07.92		Chass. 70-M-083 343->
2.0	09.90 - 04.03		
2.5, 81 kW	11.90 - 04.03		
2.4 D, 57 kW	09.90 - 04.98		
1.9 D	09.90 - 04.03		->Chass. 70-M-083 342

VOLKSWAGEN

TRANSPORTER T4 Bus/Familial (70XB, 70XC, 7DB, 7DW) 09.90 - 04.03

Lagerung, Lenker / Control Arm-/Trailing Arm Bush		(11)	(x2)		**14556 01**	**701 407 183**
2.0	09.90 - 04.03		->Chass. 70-T-199 999			
2.5, 81 kW	11.90 - 04.03					
2.5 Syncro, 81 kW	11.92 - 04.03					
2.8 VR 6	11.95 - 04.00					
1.9 D	09.90 - 04.03					
1.9 TD	10.92 - 04.03					
2.4 D, 57 kW	09.90 - 04.98					
2.4 D Syncro	10.92 - 09.98					
2.5 TDI, 75 kW	09.95 - 04.03					
1.8	12.90 - 07.92					
Lagerung, Lenker / Control Arm-/Trailing Arm Bush		(11)			**17681 01**	**7D0 407 183**
1.8	12.90 - 07.92					
1.9	07.92 - 07.00					
2.0	09.90 - 04.03					
2.5, 81 kW	11.90 - 04.03					
2.5 Syncro, 81 kW	11.92 - 04.03					
1.9 D	09.90 - 04.03					
1.9 TD	10.92 - 04.03					
2.4 D, 57 kW	09.90 - 04.98					
2.4 D Syncro	10.92 - 09.98					
2.5 TDI, 75 kW	09.95 - 04.03					
1.8	12.90 - 07.92		Chass. 70-T-200 000->			
1.9	07.92 - 07.00					
2.0	09.90 - 04.03					
2.5, 81 kW	11.90 - 04.03					
2.5 Syncro, 81 kW	11.92 - 04.03					
1.9 D	09.90 - 04.03					
1.9 TD	10.92 - 04.03					
2.4 D, 57 kW	09.90 - 04.98					
2.4 D Syncro	10.92 - 09.98					
2.5 TDI, 75 kW	09.95 - 04.03					
1.6	07.92 - 07.00					
1.9 Hybrid	07.92 - 07.00					
2.5, 85 kW	08.96 - 04.03					
2.5 Syncro, 85 kW	07.96 - 04.03					
2.8 VR 6	11.95 - 04.00					
2.8 Syncro	01.96 - 04.96					
2.8 V6	04.00 - 04.03					
2.4 D, 55 kW	08.97 - 04.03					
2.5 TDI, 65 kW	05.98 - 04.03					
2.5 TDI Syncro	01.96 - 04.03					
2.5 TDI, 111 kW	05.98 - 04.03					
Lagerung, Lenker / Control Arm-/Trailing Arm Bush für Querlenker / For control arm		(11) (180)			**25931 01**	**701 407 077 A**
ALL TYPES						
Stange/Strebe, Stabilisator / Link Stabiliser Pendelstange / Suspension Rod Gewindemaß / Thread Size: M12x1,5 Durchmesser Stabilisator [mm] / Stabilizer Diameter [mm]: 27		(31) (95) (63) (53)			**21044 02**	**701 411 049 B**
ALL TYPES						
Stange/Strebe, Stabilisator / Link Stabiliser Pendelstange / Suspension Rod		(31) (95)			**31998 01**	**7D0 411 049**
ALL TYPES			Durchmesser Stabilisator [mm] / Stabilizer Diameter [mm]:23	(53)		
Stabilisatorlager / Anti-roll Bar Bush Kit		(29)			**17682 02**	**7D0 411 045**
ALL TYPES						

VOLKSWAGEN

TRANSPORTER T4 Bus/Familial (70XB, 70XC, 7DB, 7DW) 09.90 - 04.03

Stabilisatorlager / Anti-roll Bar Bush Kit

(29)

19129 01 — 701 411 041

1.8	12.90 - 07.92		->Chass. 70-T-199 999
1.9	07.92 - 07.00		
2.0	09.90 - 04.03		
2.5, 81 kW	11.90 - 04.03		
2.5 Syncro, 81 kW	11.92 - 04.03		
1.9 D	09.90 - 04.03		
1.9 TD	10.92 - 04.03		
2.4 D, 57 kW	09.90 - 04.98		
2.4 D Syncro	10.92 - 09.98		

Achsträgerlager / Mounting, axle bracket

(4)

26572 01 — 701 599 381

2.5 Syncro, 81 kW	11.92 - 04.03		
2.5 Syncro, 85 kW	07.96 - 04.03		
2.8 Syncro	01.96 - 04.96		
2.4 D Syncro	10.92 - 09.98		
2.5 TDI Syncro	01.96 - 04.03		

Lenkgetriebelager / Mounting, steering gear

(17)

17672 01 — 701 419 081 A

1.8	12.90 - 07.92		Chass. 70-P-004 343->
2.0	09.90 - 04.03		
2.5, 81 kW	11.90 - 04.03		
2.5 Syncro, 81 kW	11.92 - 04.03		
2.5, 85 kW	08.96 - 04.03		
2.5 Syncro, 85 kW	07.96 - 04.03		
2.8 VR 6	11.95 - 04.00		
2.8 V6	04.00 - 04.03		
1.9 D	09.90 - 04.03		
1.9 TD	10.92 - 04.03		
2.4 D, 55 kW	08.97 - 04.03		
2.4 D, 57 kW	09.90 - 04.98		
2.4 D Syncro	10.92 - 09.98		
2.5 TDI, 65 kW	05.98 - 04.03		
2.5 TDI, 75 kW	09.95 - 04.03		
2.5 TDI Syncro	01.96 - 04.03		
2.5 TDI, 111 kW	05.98 - 04.03		

Lenkgetriebelager / Mounting, steering gear

(17)

21802 01 — 701 419 081

1.8	12.90 - 07.92		->Chass. 70-P-004 342
2.0	09.90 - 04.03		
2.5, 81 kW	11.90 - 04.03		
2.5 Syncro, 81 kW	11.92 - 04.03		
1.9 D	09.90 - 04.03		
1.9 TD	10.92 - 04.03		
2.4 D, 57 kW	09.90 - 04.98		
2.4 D Syncro	10.92 - 09.98		

VOLKSWAGEN

TRANSPORTER T4 07.90 - 04.03
Kasten/Box/Furgón/Van (70XA)

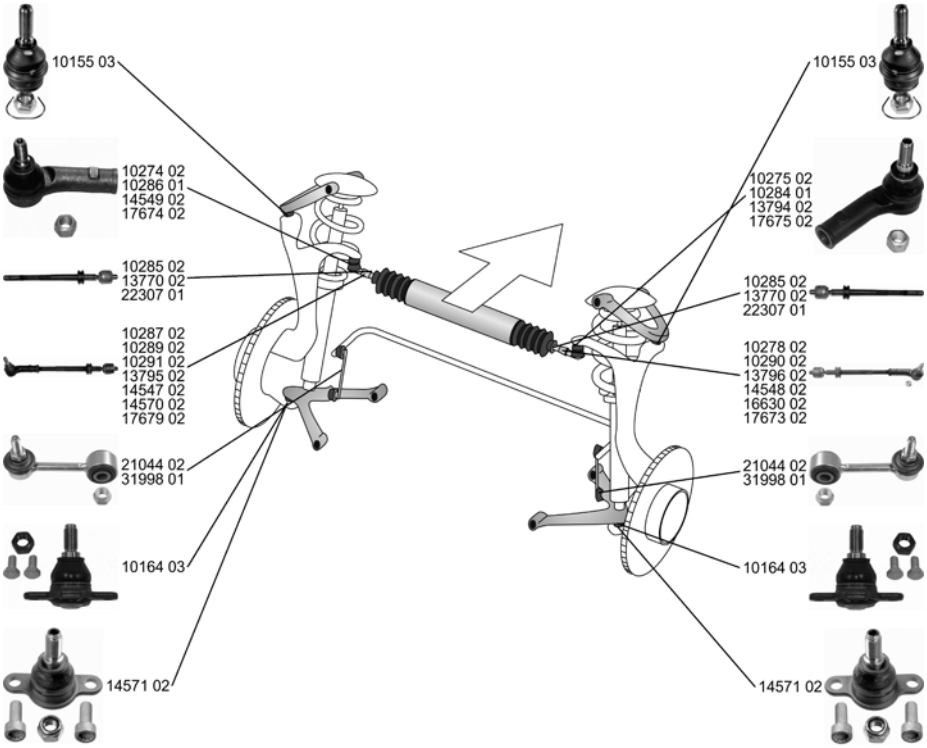

Spurstange / Rod Assembly
Konusmaß [mm] / Cone Size [mm]: 16
Rohr-Ø [mm] / Pipe Ø [mm]: 16

(27) (77) (99)

1.9	07.92 - 07.00		Chass. 70-M-096 449 - Chass. 70-S-002 791	
2.0	07.90 - 04.03			
2.5, 81 kW	11.90 - 04.03			
1.9 D	07.90 - 04.03			
2.4 D, 57 kW	07.90 - 04.98			
1.6, 62 kW	08.92 - 07.99		->Chass. 70-S-002 791	
2.5 Syncro, 81 kW	10.92 - 04.03			
1.9 TD	10.92 - 04.03			
2.4 D Syncro	10.92 - 09.98			

10278 02 **701 419 804 D**

Spurstange / Rod Assembly
Konusmaß [mm] / Cone Size [mm]: 16
Rohr-Ø [mm] / Pipe Ø [mm]: 16
mit Zubehör / With accessories

(27) (77) (99) (209)

2.0	07.90 - 04.03		RHD Chass. 70-M-096 449 - Chass. 70-S-002 791	
2.5, 81 kW	11.90 - 04.03			
1.9 D	07.90 - 04.03			
2.4 D, 57 kW	07.90 - 04.98			
			RHD LHD Chass. 70-M-096 449 - Chass. 70-S-002 791	
1.6, 62 kW	08.92 - 07.99		RHD ->Chass. 70-S-002 791	
2.5 Syncro, 81 kW	10.92 - 04.03			
1.9 TD	10.92 - 04.03			
2.4 D Syncro	10.92 - 09.98			
			RHD LHD ->Chass. 70-S-002 791	

10287 02 **702 419 803 B**

Spurstange / Rod Assembly
Konusmaß [mm] / Cone Size [mm]: 16
mit Zubehör / With accessories

(27) (77) (209)

1.9	07.92 - 07.00		LHD Chass. 70-M-096 449 - Chass. 70-S-002 791	
2.0	07.90 - 04.03			
2.5, 81 kW	11.90 - 04.03			
1.9 D	07.90 - 04.03			
2.4 D, 57 kW	07.90 - 04.98			
1.6, 62 kW	08.92 - 07.99		LHD ->Chass. 70-S-002 791	
2.5 Syncro, 81 kW	10.92 - 04.03			
1.9 TD	10.92 - 04.03			
2.4 D Syncro	10.92 - 09.98			

10289 02 **701 419 803 D**

ZF Friedrichshafen AG | ZF Services | Obere Weiden 12 | 97424 Schweinfurt | Germany | info.zf-services@zf.com | www.zf.com

VOLKSWAGEN

TRANSPORTER T4 07.90 - 04.03
Kasten/Box/Furgón/Van (70XA)

Spurstange / Rod Assembly
Konusmaß [mm] / Cone Size [mm]: 14
mit Zubehör / With accessories

(27) (77) (209)

2.0	07.90 - 04.03	LHD	
2.5, 81 kW	11.90 - 04.03	->Chass. 70-M-096 448	
1.9 D	07.90 - 04.03		
2.4 D, 57 kW	07.90 - 04.98		

10290 02 — 701 419 804 C

Spurstange / Rod Assembly
Konusmaß [mm] / Cone Size [mm]: 14
mit Zubehör / With accessories

(27) (77) (209)

2.0	07.90 - 04.03	LHD	
2.5, 81 kW	11.90 - 04.03	->Chass. 70-M-096 448	
1.9 D	07.90 - 04.03		
2.4 D, 57 kW	07.90 - 04.98		

10291 02 — 701 419 803 C

Spurstange / Rod Assembly
Konusmaß [mm] / Cone Size [mm]: 14
Rohr-Ø [mm] / Pipe Ø [mm]: 16
mit Zubehör / With accessories

(27) (77) (99) (209)

2.0	07.90 - 04.03	RHD	
2.5, 81 kW	11.90 - 04.03	->Chass. 70-M-096 448	
1.9 D	07.90 - 04.03	----------	
2.4 D, 57 kW	07.90 - 04.98	RHD LHD	
		->Chass. 70-M-096 448	

13795 02 — 702 419 803 A

Spurstange / Rod Assembly
Konusmaß [mm] / Cone Size [mm]: 16

(27) (77)

2.0	07.90 - 04.03	RHD	
2.5, 81 kW	11.90 - 04.03	Chass. 70-M-096 449 - Chass. 70-S-002 791	
1.9 D	07.90 - 04.03		
2.4 D, 57 kW	07.90 - 04.98		
2.5 Syncro, 81 kW	10.92 - 04.03	RHD	
1.9 TD	10.92 - 04.03	->Chass. 70-S-002 791	
2.4 D Syncro	10.92 - 09.98		

13796 02 — 702 419 804 B

Spurstange / Rod Assembly
Konusmaß [mm] / Cone Size [mm]: 18
Rohr-Ø [mm] / Pipe Ø [mm]: 16

(27) (77) (99)

2.0	07.90 - 04.03	LHD	
2.5, 81 kW	11.90 - 04.03	Chass. 70-S-002 792 - Chass. 70-T-199 999	
2.5 Syncro, 81 kW	10.92 - 04.03		
1.9 D	07.90 - 04.03		
1.9 TD	10.92 - 04.03		
2.4 D, 57 kW	07.90 - 04.98		
2.4 D Syncro	10.92 - 09.98		

14547 02 — 701 419 803 E

Spurstange / Rod Assembly
Konusmaß [mm] / Cone Size [mm]: 18

(27) (77)

2.0	07.90 - 04.03	LHD	
2.5, 81 kW	11.90 - 04.03	Chass. 70-S-002 792 - Chass. 70-T-199 999	
2.5 Syncro, 81 kW	10.92 - 04.03		
1.9 D	07.90 - 04.03		
1.9 TD	10.92 - 04.03		
2.4 D, 57 kW	07.90 - 04.98		
2.4 D Syncro	10.92 - 09.98		

14548 02 — 701 419 804 E

Spurstange / Rod Assembly
Konusmaß [mm] / Cone Size [mm]: 18

(27) (77)

2.0	07.90 - 04.03	RHD	
2.5, 81 kW	11.90 - 04.03	Chass. 70-S-002 792 - Chass. 70-T-199 999	
2.5 Syncro, 81 kW	10.92 - 04.03	----------	
1.9 D	07.90 - 04.03	RHD LHD	
1.9 TD	10.92 - 04.03	Chass. 70-S-002 792 - Chass. 70-T-199 999	
2.4 D, 57 kW	07.90 - 04.98		
2.4 D Syncro	10.92 - 09.98		

14570 02 — 702 419 803 C

Spurstange / Rod Assembly
Konusmaß [mm] / Cone Size [mm]: 18

(27) (77)

2.0	07.90 - 04.03	RHD	
2.5, 81 kW	11.90 - 04.03	Chass. 70-S-002 792 - Chass. 70-T-199 999	
2.5 Syncro, 81 kW	10.92 - 04.03	----------	
1.9 D	07.90 - 04.03	RHD LHD	
1.9 TD	10.92 - 04.03	Chass. 70-S-002 792 - Chass. 70-T-199 999	
2.4 D, 57 kW	07.90 - 04.98		
2.4 D Syncro	10.92 - 09.98		

16630 02 — 702 419 804 C

VOLKSWAGEN

TRANSPORTER T4 07.90 - 04.03
Kasten/Box/Furgón/Van (70XA)

Spurstange / Rod Assembly
Konusmaß [mm] / Cone Size [mm]: 18
mit Zubehör / With accessories

(27) (77) (209)

17673 02 — 701 419 804 F

2.0	07.90 - 04.03		Chass. 70-T-200 000->
2.5, 81 kW	11.90 - 04.03		
2.5 Syncro, 81 kW	10.92 - 04.03		
1.9 D	07.90 - 04.03		
1.9 TD	10.92 - 04.03		
2.4 D, 57 kW	07.90 - 04.98		
2.4 D Syncro	10.92 - 09.98		
2.5 TDI, 75 kW	09.95 - 04.03		
2.5 TDI Syncro	09.95 - 04.03		
2.5, 85 kW	08.96 - 04.03		
2.5 Syncro, 85 kW	08.96 - 04.03		
2.8 VR6, 103 kW	05.96 - 05.00		
2.8 VR6, 150 kW	06.00 - 04.03		
2.4 D, 55 kW	08.97 - 04.03		
2.5 TDI, 65 kW	12.98 - 04.03		
2.5 TDI, 111 kW	09.00 - 04.03		

Spurstange / Rod Assembly
Konusmaß [mm] / Cone Size [mm]: 18
Rohr-Ø [mm] / Pipe Ø [mm]: 16,5
mit Zubehör / With accessories

(27) (77) (99) (209)

17679 02 — 702 419 803 D

2.0	07.90 - 04.03		Chass. 70-T-200 000->
2.5, 81 kW	11.90 - 04.03		
2.5 Syncro, 81 kW	10.92 - 04.03		
1.9 D	07.90 - 04.03		
1.9 TD	10.92 - 04.03		
2.4 D, 57 kW	07.90 - 04.98		
2.4 D Syncro	10.92 - 09.98		
2.5 TDI, 75 kW	09.95 - 04.03		
2.5 TDI Syncro	09.95 - 04.03		
2.5, 85 kW	08.96 - 04.03		
2.5 Syncro, 85 kW	08.96 - 04.03		
2.8 VR6, 103 kW	05.96 - 05.00		
2.8 VR6, 150 kW	06.00 - 04.03		
2.4 D, 55 kW	08.97 - 04.03		
2.5 TDI, 65 kW	12.98 - 04.03		
2.5 TDI, 111 kW	09.00 - 04.03		

Spurstangenkopf / Tie Rod End

(28)

10274 02 — 701 419 811 B

2.0	07.90 - 04.03		Chass. 70-M-096 449 - Chass. 70-S-002 791
2.5, 81 kW	11.90 - 04.03		
1.9 D	07.90 - 04.03		
2.4 D, 57 kW	07.90 - 04.98		
1.6, 62 kW	08.92 - 07.99		->Chass. 70-S-002 791
2.5 Syncro, 81 kW	10.92 - 04.03		
1.9 TD	10.92 - 04.03		
2.4 D Syncro	10.92 - 09.98		

Spurstangenkopf / Tie Rod End
Konusmaß [mm] / Cone Size [mm]: 18
mit Rechtsgewinde / with right-hand thread

(28) (77) (206)

10275 02 — 701 419 812 B

1.6, 62 kW	08.92 - 07.99		Chass. 70-S-002 792 - Chass. 70-T-199 999
2.0	07.90 - 04.03		
2.5, 81 kW	11.90 - 04.03		
2.5 Syncro, 81 kW	10.92 - 04.03		
1.9 D	07.90 - 04.03		
1.9 TD	10.92 - 04.03		
2.4 D, 57 kW	07.90 - 04.98		
2.4 D Syncro	10.92 - 09.98		

Spurstangenkopf / Tie Rod End
Konusmaß [mm] / Cone Size [mm]: 14
mit Rechtsgewinde / with right-hand thread

(28) (77) (206)

10284 01 — 701 419 812

2.0	07.90 - 04.03		->Chass. 70-M-096 448
2.5, 81 kW	11.90 - 04.03		
1.9 D	07.90 - 04.03		
2.4 D, 57 kW	07.90 - 04.98		

Spurstangenkopf / Tie Rod End
Konusmaß [mm] / Cone Size [mm]: 14
mit Rechtsgewinde / with right-hand thread

(28) (77) (206)

10286 01 — 701 419 811 A

2.0	07.90 - 04.03		->Chass. 70-M-096 448
2.5, 81 kW	11.90 - 04.03		
1.9 D	07.90 - 04.03		
2.4 D, 57 kW	07.90 - 04.98		

ZF Friedrichshafen AG | ZF Services | Obere Weiden 12 | 97424 Schweinfurt | Germany | info.zf-services@zf.com | www.zf.com

VOLKSWAGEN

TRANSPORTER T4 07.90 - 04.03
Kasten/Box/Furgón/Van (70XA)

Spurstangenkopf / Tie Rod End

(28)

13794 02 701 419 812 A

2.0	07.90 - 04.03		Chass. 70-M-096 449 - Chass. 70-S-002 791
2.5, 81 kW	11.90 - 04.03		
1.9 D	07.90 - 04.03		
2.4 D, 57 kW	07.90 - 04.98		
1.6, 62 kW	08.92 - 07.99		->Chass. 70-S-002 791
2.5 Syncro, 81 kW	10.92 - 04.03		
1.9 TD	10.92 - 04.03		
2.4 D Syncro	10.92 - 09.98		

Spurstangenkopf / Tie Rod End
Konusmaß [mm] / Cone Size [mm]: 18
mit Rechtsgewinde / with right-hand thread

(28) (77) (206)

14549 02 701 419 811 C

1.6, 62 kW	08.92 - 07.99		Chass. 70-S-002 792 - Chass. 70-T-199 999
2.0	07.90 - 04.03		
2.5, 81 kW	11.90 - 04.03		
2.5 Syncro, 81 kW	10.92 - 04.03		
1.9 D	07.90 - 04.03		
1.9 TD	10.92 - 04.03		
2.4 D, 57 kW	07.90 - 04.98		
2.4 D Syncro	10.92 - 09.98		

Spurstangenkopf / Tie Rod End
Konusmaß [mm] / Cone Size [mm]: 18
mit Rechtsgewinde / with right-hand thread
mit Zubehör / With accessories

(28) (77) (206) (209)

17674 02 701 419 811 E

1.6, 62 kW	08.92 - 07.99		Chass. 70-T-200 000->
2.0	07.90 - 04.03		
2.5, 81 kW	11.90 - 04.03		
2.5 Syncro, 81 kW	10.92 - 04.03		
1.9 D	07.90 - 04.03		
1.9 TD	10.92 - 04.03		
2.4 D, 57 kW	07.90 - 04.98		
2.4 D Syncro	10.92 - 09.98		
2.5 TDI, 75 kW	09.95 - 04.03		
2.5 TDI Syncro	09.95 - 04.03		
2.5, 85 kW	08.96 - 04.03		
2.5 Syncro, 85 kW	08.96 - 04.03		
2.8 VR6, 103 kW	05.96 - 05.00		
2.8 VR6, 150 kW	06.00 - 04.03		
2.4 D, 55 kW	08.97 - 04.03		
2.5 TDI, 65 kW	12.98 - 04.03		
2.5 TDI, 111 kW	09.00 - 04.03		

Spurstangenkopf / Tie Rod End
Konusmaß [mm] / Cone Size [mm]: 18
mit Rechtsgewinde / with right-hand thread
mit Zubehör / With accessories

(28) (77) (206) (209)

17675 02 701 419 812 D

1.6, 62 kW	08.92 - 07.99		Chass. 70-T-200 000->
2.0	07.90 - 04.03		
2.5, 81 kW	11.90 - 04.03		
2.5 Syncro, 81 kW	10.92 - 04.03		
1.9 D	07.90 - 04.03		
1.9 TD	10.92 - 04.03		
2.4 D, 57 kW	07.90 - 04.98		
2.4 D Syncro	10.92 - 09.98		
2.5 TDI, 75 kW	09.95 - 04.03		
2.5 TDI Syncro	09.95 - 04.03		
2.5, 85 kW	08.96 - 04.03		
2.5 Syncro, 85 kW	08.96 - 04.03		
2.8 VR6, 103 kW	05.96 - 05.00		
2.8 VR6, 150 kW	06.00 - 04.03		
2.4 D, 55 kW	08.97 - 04.03		
2.5 TDI, 65 kW	12.98 - 04.03		
2.5 TDI, 111 kW	09.00 - 04.03		

VOLKSWAGEN

TRANSPORTER T4 07.90 - 04.03
Kasten/Box/Furgón/Van (70XA)

Axialgelenk, Spurstange / Tie Rod Axle Joint
Gewindemaß / Thread Size: M14x1,5
mit Rechtsgewinde / with right-hand thread
für OE-Nummer / For OE number 025 390 091/092 617

(5) (63) (206) (177)

1.6, 62 kW	08.92 - 07.99	->Chass. 70-T-199 999
2.0	07.90 - 04.03	
2.5, 81 kW	11.90 - 04.03	
2.5 Syncro, 81 kW	10.92 - 04.03	
1.9 D	07.90 - 04.03	
1.9 TD	10.92 - 04.03	
2.4 D, 57 kW	07.90 - 04.98	
2.4 D Syncro	10.92 - 09.98	
2.5 TDI Syncro	09.95 - 04.03	
2.5 Syncro, 85 kW	08.96 - 04.03	
2.5 TDI, 65 kW	12.98 - 04.03	
2.5 TDI, 75 kW	09.95 - 04.03	

10285 02 **701 419 810 A**

Axialgelenk, Spurstange / Tie Rod Axle Joint
mit Rechtsgewinde / with right-hand thread
für OE-Nummer / For OE number 025 390 090/093 617

(5) (206) (177)

2.0	07.90 - 04.03	->Chass. 70-T-199 999
2.5, 81 kW	11.90 - 04.03	
2.5 Syncro, 81 kW	10.92 - 04.03	
1.9 D	07.90 - 04.03	
1.9 TD	10.92 - 04.03	
2.4 D, 57 kW	07.90 - 04.98	
2.4 D Syncro	10.92 - 09.98	

13770 02 **701 419 810**

Axialgelenk, Spurstange / Tie Rod Axle Joint
für OE-Nummer / For OE number 025 390 123 617 LH

(5) (177)

2.0	07.90 - 04.03	Chass. 70-T-200 000->
2.5, 81 kW	11.90 - 04.03	
2.5 Syncro, 85 kW	08.96 - 04.03	
1.9 D	07.90 - 04.03	
2.4 D, 57 kW	07.90 - 04.98	
2.5 TDI, 65 kW	12.98 - 04.03	
2.5 TDI, 75 kW	09.95 - 04.03	
1.6, 62 kW	08.92 - 07.99	Chass. 70-T-200 000->
2.5 Syncro, 81 kW	10.92 - 04.03	
1.9 TD	10.92 - 04.03	
2.4 D Syncro	10.92 - 09.98	
2.5 TDI Syncro	09.95 - 04.03	
2.5, 85 kW	08.96 - 04.03	
2.8 VR6, 103 kW	05.96 - 05.00	
2.8 VR6, 150 kW	06.00 - 04.03	
2.4 D, 55 kW	08.97 - 04.03	
2.5 TDI, 111 kW	09.00 - 04.03	

22307 01 **701 419 804 F** **701 419 810 B** **702 419 803 D**

Faltenbalg, Lenkung / Bellow, steering
Innendurchmesser 1 [mm] / Inner Diameter 1 [mm]: 25
Innendurchmesser 2 [mm] / Inner Diameter 2 [mm]: 54

(7) (72) (73)

ALL TYPES

30127 01 **7D0 419 831**

Trag-/Führungsgelenk / Ball Joint

(32)

ALL TYPES ausser/except for :

1.6, 55 kW	08.92 - 07.00
1.8	07.92 - 07.00
1.9	07.92 - 07.00

10155 03 **701 407 187 B**

Trag-/Führungsgelenk / Ball Joint
Lochabstand 1/Lochabstand 2 / Hole Pitch 1/ Hole Pitch 2: 80
mit Zubehör / With accessories

(32) (81) (209)

1.6, 62 kW	08.92 - 07.99	->Chass. 70-T-199 999
2.0	07.90 - 04.03	
2.5, 81 kW	11.90 - 04.03	
2.5 Syncro, 81 kW	10.92 - 04.03	
1.9 D	07.90 - 04.03	
1.9 TD	10.92 - 04.03	
2.4 D, 57 kW	07.90 - 04.98	
2.4 D Syncro	10.92 - 09.98	

10164 03 **701 407 361 B**

TRANSPORTER T4 07.90 - 04.03
Kasten/Box/Furgón/Van (70XA)

Reparatursatz,Trag-/Führungsgelenk **Repair Kit, ball joint** Lochabstand 1/Lochabstand 2 / Hole Pitch 1/ Hole Pitch 2: 80		(25) (81)			**14571 02** 7D0 407 361
2.0	07.90 - 04.03		Chass. 70-T-2-000 001->		
2.5, 81 kW	11.90 - 04.03				
2.5 Syncro, 81 kW	10.92 - 04.03				
1.9 D	07.90 - 04.03				
1.9 TD	10.92 - 04.03				
2.4 D, 57 kW	07.90 - 04.98				
2.4 D Syncro	10.92 - 09.98				
2.5 TDI, 75 kW	09.95 - 04.03				
2.5 TDI Syncro	09.95 - 04.03				
2.5, 85 kW	08.96 - 04.03				
2.5 Syncro, 85 kW	08.96 - 04.03				
2.8 VR6, 103 kW	05.96 - 05.00				
2.8 VR6, 150 kW	06.00 - 04.03				
2.4 D, 55 kW	08.97 - 04.03				
2.5 TDI, 65 kW	12.98 - 04.03				
2.5 TDI, 111 kW	09.00 - 04.03				
Lagerung, Lenker / Control Arm-/Trailing Arm Bush		(11)			**14554 01** 701 407 087
2.0	07.90 - 04.03				
2.5, 81 kW	11.90 - 04.03				
2.5 Syncro, 81 kW	10.92 - 04.03				
2.5, 85 kW	08.96 - 04.03				
2.5 Syncro, 85 kW	08.96 - 04.03				
1.9 D	07.90 - 04.03				
1.9 TD	10.92 - 04.03				
2.4 D, 55 kW	08.97 - 04.03				
2.4 D, 57 kW	07.90 - 04.98				
2.4 D Syncro	10.92 - 09.98				
2.5 TDI, 65 kW	12.98 - 04.03				
2.5 TDI, 75 kW	09.95 - 04.03				
2.5 TDI Syncro	09.95 - 04.03				
2.5 TDI, 111 kW	09.00 - 04.03				
Lagerung, Lenker / Control Arm-/Trailing Arm Bush		(11)			**14555 03** 7D0 407 140 A
2.0	07.90 - 04.03		Chass. 70-M-083 343->		
2.5, 81 kW	11.90 - 04.03				
1.9 D	07.90 - 04.03				
2.4 D, 57 kW	07.90 - 04.98				
1.6, 62 kW	08.92 - 07.99				
2.5 Syncro, 81 kW	10.92 - 04.03				
2.5, 85 kW	08.96 - 04.03				
2.5 Syncro, 85 kW	08.96 - 04.03				
2.8 VR6, 103 kW	05.96 - 05.00				
2.8 VR6, 150 kW	06.00 - 04.03				
1.9 TD	10.92 - 04.03				
2.4 D, 55 kW	08.97 - 04.03				
2.4 D Syncro	10.92 - 09.98				
2.5 TDI, 65 kW	12.98 - 04.03				
2.5 TDI, 75 kW	09.95 - 04.03				
2.5 TDI Syncro	09.95 - 04.03				
2.5 TDI, 111 kW	09.00 - 04.03				
Lagerung, Lenker / Control Arm-/Trailing Arm Bush		(11)	(x2)		**14556 01** 701 407 183
2.0	07.90 - 04.03		->Chass. 70-T-199 999		
2.5, 81 kW	11.90 - 04.03				
2.5 Syncro, 81 kW	10.92 - 04.03				
1.9 D	07.90 - 04.03				
1.9 TD	10.92 - 04.03				
2.4 D, 57 kW	07.90 - 04.98				
2.4 D Syncro	10.92 - 09.98				
2.5 TDI, 75 kW	09.95 - 04.03				

VOLKSWAGEN

TRANSPORTER T4 07.90 - 04.03
Kasten/Box/Furgón/Van (70XA)

Lagerung, Lenker / Control Arm-/Trailing Arm Bush

(11)

17681 01 — 7D0 407 183

1.6, 62 kW	08.92 - 07.99		
2.0	07.90 - 04.03		
2.5, 81 kW	11.90 - 04.03		
2.5 Syncro, 81 kW	10.92 - 04.03		
1.9 D	07.90 - 04.03		
1.9 TD	10.92 - 04.03		
2.4 D, 57 kW	07.90 - 04.98		
2.4 D Syncro	10.92 - 09.98		
2.5 TDI, 75 kW	09.95 - 04.03		
2.5 TDI Syncro	09.95 - 04.03		
1.6, 62 kW	08.92 - 07.99	Chass. 70-T-200 000->	
2.0	07.90 - 04.03		
2.5, 81 kW	11.90 - 04.03		
2.5 Syncro, 81 kW	10.92 - 04.03		
1.9 D	07.90 - 04.03		
1.9 TD	10.92 - 04.03		
2.4 D, 57 kW	07.90 - 04.98		
2.4 D Syncro	10.92 - 09.98		
2.5 TDI, 75 kW	09.95 - 04.03		
2.5 TDI Syncro	09.95 - 04.03		
1.6, 55 kW	08.92 - 07.00		
1.8	07.92 - 07.00		
1.9	07.92 - 07.00		
2.5, 85 kW	08.96 - 04.03		
2.5 Syncro, 85 kW	08.96 - 04.03		
2.8 VR6, 103 kW	05.96 - 05.00		
2.8 VR6, 150 kW	06.00 - 04.03		
2.4 D, 55 kW	08.97 - 04.03		
2.5 TDI, 65 kW	12.98 - 04.03		
2.5 TDI, 111 kW	09.00 - 04.03		

Lagerung, Lenker / Control Arm-/Trailing Arm Bush

für Querlenker / For control arm

(11) (180)

25931 01 — 701 407 077 A

ALL TYPES

Stange/Strebe, Stabilisator / Link Stabiliser

Pendelstange / Suspension Rod
Gewindemaß / Thread Size: M12x1,5
Durchmesser Stabilisator [mm] / Stabilizer Diameter [mm]: 27

(31) (95) (63) (53)

21044 02 — 701 411 049 B

ALL TYPES

Stange/Strebe, Stabilisator / Link Stabiliser

Pendelstange / Suspension Rod

(31) (95)

31998 01 — 7D0 411 049

ALL TYPES		Durchmesser Stabilisator [mm] / Stabilizer Diameter [mm]:23	(53)

Stabilisatorlager / Anti-roll Bar Bush Kit

(29)

17682 02 — 7D0 411 045

ALL TYPES ausser/except for :			
1.6, 55 kW	08.92 - 07.00		
1.8	07.92 - 07.00		
1.9	07.92 - 07.00		

Stabilisatorlager / Anti-roll Bar Bush Kit

(29)

19129 01 — 701 411 041

1.6, 62 kW	08.92 - 07.99	->Chass. 70-T-199 999	
2.0	07.90 - 04.03		
2.5, 81 kW	11.90 - 04.03		
2.5 Syncro, 81 kW	10.92 - 04.03		
1.9 D	07.90 - 04.03		
1.9 TD	10.92 - 04.03		
2.4 D, 57 kW	07.90 - 04.98		
2.4 D Syncro	10.92 - 09.98		

Achsträgerlager / Mounting, axle bracket

(4)

26572 01 — 701 599 381

2.5 Syncro	10.92 - 04.03		
2.5 Syncro, 85 kW	08.96 - 04.03		
2.4 D Syncro	10.92 - 09.98		
2.5 TDI Syncro	09.95 - 04.03		

ZF Friedrichshafen AG | ZF Services | Obere Weiden 12 | 97424 Schweinfurt | Germany | info.zf-services@zf.com | www.zf.com

VOLKSWAGEN

TRANSPORTER T4 07.90 - 04.03
Kasten/Box/Furgón/Van (70XA)

Lenkgetriebelager / Mounting, steering gear

(17)

17672 01 701 419 081 A

2.0	07.90 - 04.03		Chass. 70-P-004 343->
2.5, 81 kW	11.90 - 04.03		
2.5 Syncro, 81 kW	10.92 - 04.03		
2.5, 85 kW	08.96 - 04.03		
2.5 Syncro, 85 kW	08.96 - 04.03		
1.9 D	07.90 - 04.03		
1.9 TD	10.92 - 04.03		
2.4 D, 55 kW	08.97 - 04.03		
2.4 D, 57 kW	07.90 - 04.98		
2.4 D Syncro	10.92 - 09.98		
2.5 TDI, 65 kW	12.98 - 04.03		
2.5 TDI, 75 kW	09.95 - 04.03		
2.5 TDI Syncro	09.95 - 04.03		
2.5 TDI, 111 kW	09.00 - 04.03		

Lenkgetriebelager / Mounting, steering gear

(17)

21802 01 701 419 081

2.0	07.90 - 04.03		->Chass. 70-P-004 342
2.5, 81 kW	11.90 - 04.03		
2.5 Syncro, 81 kW	10.92 - 04.03		
1.9 D	07.90 - 04.03		
1.9 TD	10.92 - 04.03		
2.4 D, 57 kW	07.90 - 04.98		
2.4 D Syncro	10.92 - 09.98		

TRANSPORTER T4 07.90 - 04.03
Pritsche,Fahrgestell / Flatbed,Chassis Cab (70XD)

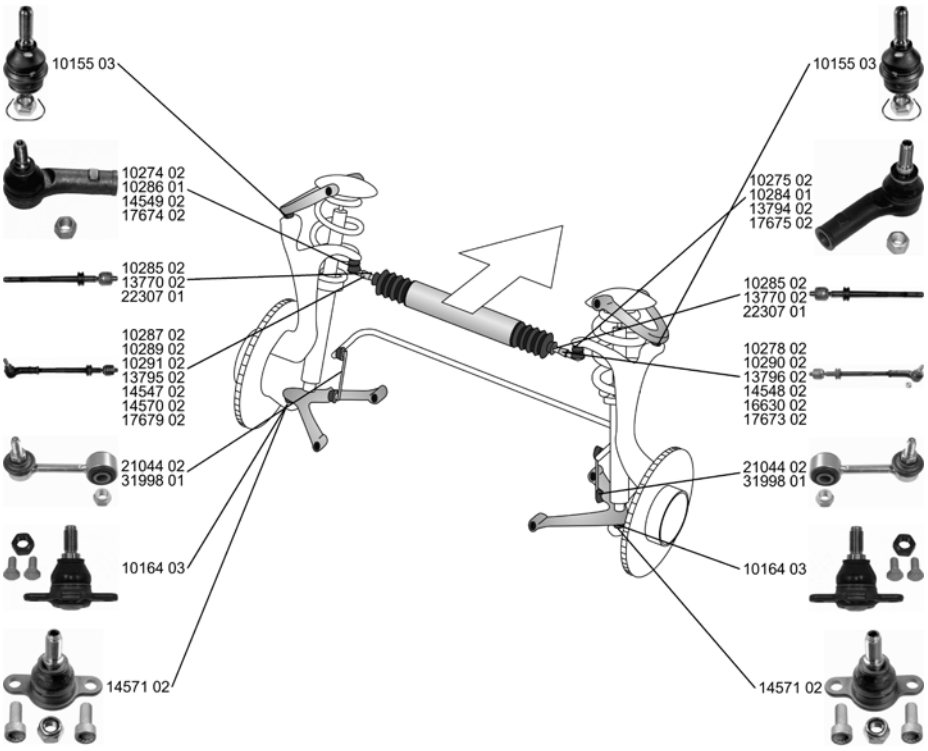

Spurstange / Rod Assembly

(27) (77) (99)

10278 02 701 419 804 D

Konusmaß [mm] / Cone Size [mm]: 16
Rohr-Ø [mm] / Pipe Ø [mm]: 16

2.0	07.90 - 04.03		Chass. 70-M-096 449 - Chass. 70-S-002 791
2.5, 81 kW	11.90 - 04.03		
1.9 D	07.90 - 04.03		
2.4 D, 57 kW	09.90 - 04.98		
2.5 Syncro, 81 kW	10.92 - 04.03		->Chass. 70-S-002 791
1.9 TD	10.92 - 04.03		
2.4 D Syncro	10.92 - 09.98		
1.8	12.90 - 07.92		Chass. 70-M-096 449->

VOLKSWAGEN

TRANSPORTER T4 07.90 - 04.03
Pritsche,Fahrgestell / Flatbed,Chassis Cab (70XD)

Spurstange / Rod Assembly Konusmaß [mm] / Cone Size [mm]: 16 Rohr-Ø [mm] / Pipe Ø [mm]: 16 mit Zubehör / With accessories		(27) (77) (99) (209)			**10287 02** **702 419 803 B**
2.0 2.5, 81 kW 1.9 D 2.4 D, 57 kW	07.90 - 04.03 11.90 - 04.03 07.90 - 04.03 09.90 - 04.98		RHD Chas. 70-M-096 449 - Chas. 70-S-002 791 --- RHD LHD Chas. 70-M-096 449 - Chas. 70-S-002 791		
2.5 Syncro, 81 kW 1.9 TD 2.4 D Syncro	10.92 - 04.03 10.92 - 04.03 10.92 - 09.98		RHD ->Chas. 70-S-002 791 --- RHD LHD ->Chas. 70-S-002 791		
1.8	12.90 - 07.92		RHD Chas. 70-M-096 449-> --- RHD LHD Chas. 70-M-096 449->		
Spurstange / Rod Assembly Konusmaß [mm] / Cone Size [mm]: 16 mit Zubehör / With accessories		(27) (77) (209)			**10289 02** **701 419 803 D**
2.0 2.5, 81 kW 1.9 D 2.4 D, 57 kW	07.90 - 04.03 11.90 - 04.03 07.90 - 04.03 09.90 - 04.98		LHD Chas. 70-M-096 449 - Chas. 70-S-002 791		
2.5 Syncro, 81 kW 1.9 TD 2.4 D Syncro	10.92 - 04.03 10.92 - 04.03 10.92 - 09.98		LHD ->Chas. 70-S-002 791		
1.8	12.90 - 07.92		LHD Chas. 70-M-096 449->		
Spurstange / Rod Assembly Konusmaß [mm] / Cone Size [mm]: 14 mit Zubehör / With accessories		(27) (77) (209)			**10290 02** **701 419 804 C**
1.8 2.0 2.5, 81 kW 1.9 D 2.4 D, 57 kW	12.90 - 07.92 07.90 - 04.03 11.90 - 04.03 07.90 - 04.03 09.90 - 04.98		LHD ->Chas. 70-M-096 448		
Spurstange / Rod Assembly Konusmaß [mm] / Cone Size [mm]: 14 mit Zubehör / With accessories		(27) (77) (209)			**10291 02** **701 419 803 C**
1.8 2.0 2.5, 81 kW 1.9 D 2.4 D, 57 kW	12.90 - 07.92 07.90 - 04.03 11.90 - 04.03 07.90 - 04.03 09.90 - 04.98		LHD ->Chas. 70-M-096 448		
Spurstange / Rod Assembly Konusmaß [mm] / Cone Size [mm]: 14 Rohr-Ø [mm] / Pipe Ø [mm]: 16 mit Zubehör / With accessories		(27) (77) (99) (209)			**13795 02** **702 419 803 A**
2.0 2.5, 81 kW 1.9 D 2.4 D, 57 kW	07.90 - 04.03 11.90 - 04.03 07.90 - 04.03 09.90 - 04.98		RHD ->Chas. 70-M-096 448 --- RHD LHD ->Chas. 70-M-096 448		
1.8	12.90 - 07.92		RHD ->Chas. 70-M-096 448 --- RHD LHD ->Chas. 70-M-096 448		

VOLKSWAGEN

TRANSPORTER T4 07.90 - 04.03
Pritsche,Fahrgestell / Flatbed,Chassis Cab (70XD)

Spurstange / Rod Assembly Konusmaß [mm] / Cone Size [mm]: 16		(27) (77)		**13796 02**	**702 419 804 B**
2.0 2.5, 81 kW 1.9 D 2.4 D, 57 kW	07.90 - 04.03 11.90 - 04.03 07.90 - 04.03 09.90 - 04.98	RHD	Chass. 70-M-096 449 - Chass. 70-S-002 791		
2.5 Syncro, 81 kW 1.9 TD 2.4 D Syncro	10.92 - 04.03 10.92 - 04.03 10.92 - 09.98	RHD	->Chass. 70-S-002 791		
1.8	12.90 - 07.92	RHD	Chass. 70-M-096 449->		
Spurstange / Rod Assembly Konusmaß [mm] / Cone Size [mm]: 18 Rohr-Ø [mm] / Pipe Ø [mm]: 16		(27) (77) (99)		**14547 02**	**701 419 803 E**
2.0 2.5, 81 kW 2.5 Syncro, 81 kW 1.9 D 1.9 TD 2.4 D Syncro 2.4 D, 57 kW	07.90 - 04.03 11.90 - 04.03 10.92 - 04.03 07.90 - 04.03 10.92 - 04.03 10.92 - 09.98 09.90 - 04.98	LHD	Chass. 70-S-002 792 - Chass. 70-T-199 999		
Spurstange / Rod Assembly Konusmaß [mm] / Cone Size [mm]: 18		(27) (77)		**14548 02**	**701 419 804 E**
2.0 2.5, 81 kW 2.5 Syncro, 81 kW 1.9 D 1.9 TD 2.4 D Syncro 2.4 D, 57 kW	07.90 - 04.03 11.90 - 04.03 10.92 - 04.03 07.90 - 04.03 10.92 - 04.03 10.92 - 09.98 09.90 - 04.98	LHD	Chass. 70-S-002 792 - Chass. 70-T-199 999		
Spurstange / Rod Assembly Konusmaß [mm] / Cone Size [mm]: 18		(27) (77)		**14570 02**	**702 419 803 C**
2.0 2.5, 81 kW 2.5 Syncro, 81 kW 1.9 D 1.9 TD 2.4 D, 57 kW	07.90 - 04.03 11.90 - 04.03 10.92 - 04.03 07.90 - 04.03 10.92 - 04.03 09.90 - 04.98	RHD RHD LHD	Chass. 70-S-002 792 - Chass. 70-T-199 999 ---------- Chass. 70-S-002 792 - Chass. 70-T-199 999		
2.4 D Syncro	10.92 - 09.98	RHD RHD LHD	Chass. 70-S-002 792 - Chass. 70-T-199 999 ---------- ->Chass. 70-S-002 792 ->Chass. 70-T-199 999		
Spurstange / Rod Assembly Konusmaß [mm] / Cone Size [mm]: 18		(27) (77)		**16630 02**	**702 419 804 C**
2.0 2.5, 81 kW 2.5 Syncro, 81 kW 1.9 D 1.9 TD 2.4 D, 57 kW	07.90 - 04.03 11.90 - 04.03 10.92 - 04.03 07.90 - 04.03 10.92 - 04.03 09.90 - 04.98	RHD RHD LHD	Chass. 70-S-002 792 - Chass. 70-T-199 999 ---------- Chass. 70-S-002 792 - Chass. 70-T-199 999		
2.4 D Syncro	10.92 - 09.98	RHD RHD LHD	Chass. 70-S-002 792 - Chass. 70-T-199 999 ---------- ->Chass. 70-S-002 792 ->Chass. 70-T-199 999		

VOLKSWAGEN

TRANSPORTER T4 07.90 - 04.03
Pritsche,Fahrgestell / Flatbed,Chassis Cab (70XD)

Spurstange / Rod Assembly
Konusmaß [mm] / Cone Size [mm]: 18
mit Zubehör / With accessories

(27) (77) (209)

17673 02 — 701 419 804 F

2.0	07.90 - 04.03	
2.5, 81 kW	11.90 - 04.03	
2.5 Syncro, 81 kW	10.92 - 04.03	
1.9 D	07.90 - 04.03	
1.9 TD	10.92 - 04.03	
2.4 D Syncro	10.92 - 09.98	
2.4 D, 57 kW	09.90 - 04.98	
2.5 TDI, 75 kW	09.95 - 04.03	Chass. 70-T-200 000->
2.5, 85 kW	08.96 - 04.03	
2.5 Syncro, 85 kW	08.96 - 04.03	
2.8	05.96 - 05.00	
2.8 VR6	06.00 - 04.03	
2.4 D, 55 kW	08.97 - 04.03	
2.5 TDI, 65 kW	05.98 - 04.03	
2.5 TDI Syncro	05.98 - 04.03	

Spurstange / Rod Assembly
Konusmaß [mm] / Cone Size [mm]: 18
Rohr-Ø [mm] / Pipe Ø [mm]: 16,5
mit Zubehör / With accessories

(27) (77) (99) (209)

17679 02 — 702 419 803 D

2.0	07.90 - 04.03	
2.5, 81 kW	11.90 - 04.03	
2.5 Syncro, 81 kW	10.92 - 04.03	
1.9 D	07.90 - 04.03	
1.9 TD	10.92 - 04.03	
2.4 D Syncro	10.92 - 09.98	
2.4 D, 57 kW	09.90 - 04.98	
2.5 TDI, 75 kW	09.95 - 04.03	Chass. 70-T-200 000->
2.5, 85 kW	08.96 - 04.03	
2.5 Syncro, 85 kW	08.96 - 04.03	
2.8	05.96 - 05.00	
2.8 VR6	06.00 - 04.03	
2.4 D, 55 kW	08.97 - 04.03	
2.5 TDI, 65 kW	05.98 - 04.03	
2.5 TDI Syncro	05.98 - 04.03	

Spurstangenkopf / Tie Rod End

(28)

10274 02 — 701 419 811 B

2.0	07.90 - 04.03	Chass. 70-M-096 449 - Chass. 70-S-002 791
2.5, 81 kW	11.90 - 04.03	
1.9 D	07.90 - 04.03	
2.4 D, 57 kW	09.90 - 04.98	
2.5 Syncro, 81 kW	10.92 - 04.03	->Chass. 70-S-002 791
1.9 TD	10.92 - 04.03	
2.4 D Syncro	10.92 - 09.98	
1.8	12.90 - 07.92	Chass. 70-M-096 449->

Spurstangenkopf / Tie Rod End
Konusmaß [mm] / Cone Size [mm]: 18
mit Rechtsgewinde / with right-hand thread

(28) (77) (206)

10275 02 — 701 419 812 B

2.0	07.90 - 04.03	Chass. 70-S-002 792 - Chass. 70-T-199 999
2.5, 81 kW	11.90 - 04.03	
2.5 Syncro, 81 kW	10.92 - 04.03	
1.9 D	07.90 - 04.03	
1.9 TD	10.92 - 04.03	
2.4 D Syncro	10.92 - 09.98	
2.4 D, 57 kW	09.90 - 04.98	

Spurstangenkopf / Tie Rod End
Konusmaß [mm] / Cone Size [mm]: 14
mit Rechtsgewinde / with right-hand thread

(28) (77) (206)

10284 01 — 701 419 812

1.8	12.90 - 07.92	->Chass. 70-M-096 448
2.0	07.90 - 04.03	
2.5, 81 kW	11.90 - 04.03	
1.9 D	07.90 - 04.03	
2.4 D, 57 kW	09.90 - 04.98	

Spurstangenkopf / Tie Rod End
Konusmaß [mm] / Cone Size [mm]: 14
mit Rechtsgewinde / with right-hand thread

(28) (77) (206)

10286 01 — 701 419 811 A

1.8	12.90 - 07.92	->Chass. 70-M-096 448
2.0	07.90 - 04.03	
2.5, 81 kW	11.90 - 04.03	
1.9 D	07.90 - 04.03	
2.4 D, 57 kW	09.90 - 04.98	

ZF Friedrichshafen AG | ZF Services | Obere Weiden 12 | 97424 Schweinfurt | Germany | info.zf-services@zf.com | www.zf.com

VOLKSWAGEN

TRANSPORTER T4 07.90 - 04.03
Pritsche,Fahrgestell / Flatbed,Chassis Cab (70XD)

Spurstangenkopf / Tie Rod End

(28)

13794 02 701 419 812 A

2.0	07.90 - 04.03		Chass. 70-M-096 449 - Chass. 70-S-002 791
2.5, 81 kW	11.90 - 04.03		
1.9 D	07.90 - 04.03		
2.4 D, 57 kW	09.90 - 04.98		
2.5 Syncro, 81 kW	10.92 - 04.03		->Chass. 70-S-002 791
1.9 TD	10.92 - 04.03		
2.4 D Syncro	10.92 - 09.98		
1.8	12.90 - 07.92		->Chass. 70-M-096 448

Spurstangenkopf / Tie Rod End
Konusmaß [mm] / Cone Size [mm]: 18
mit Rechtsgewinde / with right-hand thread

(28) (77) (206)

14549 02 701 419 811 C

2.0	07.90 - 04.03		Chass. 70-S-002 792 - Chass. 70-T-199 999
2.5, 81 kW	11.90 - 04.03		
2.5 Syncro, 81 kW	10.92 - 04.03		
1.9 D	07.90 - 04.03		
1.9 TD	10.92 - 04.03		
2.4 D Syncro	10.92 - 09.98		
2.4 D, 57 kW	09.90 - 04.98		

Spurstangenkopf / Tie Rod End
Konusmaß [mm] / Cone Size [mm]: 18
mit Rechtsgewinde / with right-hand thread
mit Zubehör / With accessories

(28) (77) (206) (209)

17674 02 701 419 811 E

2.0	07.90 - 04.03		Chass. 70-T-200 000->
2.5, 81 kW	11.90 - 04.03		
2.5 Syncro, 81 kW	10.92 - 04.03		
1.9 D	07.90 - 04.03		
1.9 TD	10.92 - 04.03		
2.4 D Syncro	10.92 - 09.98		
2.4 D, 57 kW	09.90 - 04.98		
2.5 TDI, 75 kW	09.95 - 04.03		
2.5, 85 kW	08.96 - 04.03		
2.5 Syncro, 85 kW	08.96 - 04.03		
2.8	05.96 - 05.00		
2.8 VR6	06.00 - 04.03		
2.4 D, 55 kW	08.97 - 04.03		
2.5 TDI, 65 kW	05.98 - 04.03		
2.5 TDI Syncro	05.98 - 04.03		

Spurstangenkopf / Tie Rod End
Konusmaß [mm] / Cone Size [mm]: 18
mit Rechtsgewinde / with right-hand thread
mit Zubehör / With accessories

(28) (77) (206) (209)

17675 02 701 419 812 D

2.0	07.90 - 04.03		Chass. 70-T-200 000->
2.5, 81 kW	11.90 - 04.03		
2.5 Syncro, 81 kW	10.92 - 04.03		
1.9 D	07.90 - 04.03		
1.9 TD	10.92 - 04.03		
2.4 D Syncro	10.92 - 09.98		
2.4 D, 57 kW	09.90 - 04.98		
2.5 TDI, 75 kW	09.95 - 04.03		
2.5, 85 kW	08.96 - 04.03		
2.5 Syncro, 85 kW	08.96 - 04.03		
2.8	05.96 - 05.00		
2.8 VR6	06.00 - 04.03		
2.4 D, 55 kW	08.97 - 04.03		
2.5 TDI, 65 kW	05.98 - 04.03		
2.5 TDI Syncro	05.98 - 04.03		

Axialgelenk, Spurstange / Tie Rod Axle Joint
Gewindemaß / Thread Size: M14x1,5
mit Rechtsgewinde / with right-hand thread
für OE-Nummer / For OE number 025 390 091/092 617

(5) (63) (206) (177)

10285 02 701 419 810 A

2.0	07.90 - 04.03		->Chass. 70-T-199999
2.5, 81 kW	11.90 - 04.03		
2.5 Syncro, 81 kW	10.92 - 04.03		
1.9 D	07.90 - 04.03		
1.9 TD	10.92 - 04.03		
2.4 D Syncro	10.92 - 09.98		
2.4 D, 57 kW	09.90 - 04.98		
2.5 TDI, 75 kW	09.95 - 04.03		
1.8	12.90 - 07.92		
2.5 TDI, 65 kW	05.98 - 04.03		

VOLKSWAGEN

TRANSPORTER T4 07.90 - 04.03
Pritsche,Fahrgestell / Flatbed,Chassis Cab (70XD)

Axialgelenk, Spurstange / Tie Rod Axle Joint
mit Rechtsgewinde / with right-hand thread
für OE-Nummer / For OE number 025 390 090/093 617

(5) (206) (177)

13770 02 — 701 419 810

2.0	07.90 - 04.03	->Chass. 70-T-199999
2.5, 81 kW	11.90 - 04.03	
2.5 Syncro, 81 kW	10.92 - 04.03	
1.9 D	07.90 - 04.03	
1.9 TD	10.92 - 04.03	
2.4 D Syncro	10.92 - 09.98	
2.4 D, 57 kW	09.90 - 04.98	

Axialgelenk, Spurstange / Tie Rod Axle Joint
für OE-Nummer / For OE number 025 390 123 617 LH

(5) (177)

22307 01 — 701 419 804 F, 701 419 810 B, 702 419 803 D

2.0	07.90 - 04.03	Chass. 70-T-200000->
2.5, 81 kW	11.90 - 04.03	
1.9 D	07.90 - 04.03	
2.4 D, 57 kW	09.90 - 04.98	
2.5 TDI, 65 kW	05.98 - 04.03	
2.5 Syncro, 81 kW	10.92 - 04.03	Chass. 70-T-200000->
1.9 TD	10.92 - 04.03	
2.4 D Syncro	10.92 - 09.98	
2.5 TDI, 75 kW	09.95 - 04.03	
2.5, 85 kW	08.96 - 04.03	
2.5 Syncro, 85 kW	08.96 - 04.03	
2.8	05.96 - 05.00	
2.8 VR6	06.00 - 04.03	
2.4 D, 55 kW	08.97 - 04.03	
2.5 TDI Syncro	05.98 - 04.03	

Faltenbalg, Lenkung / Bellow, steering
Innendurchmesser 1 [mm] / Inner Diameter 1 [mm]: 25
Innendurchmesser 2 [mm] / Inner Diameter 2 [mm]: 54

(7) (72) (73)

30127 01 — 7D0 419 831

ALL TYPES

Trag-/Führungsgelenk / Ball Joint

(32)

10155 03 — 701 407 187 B

ALL TYPES

Trag-/Führungsgelenk / Ball Joint
Lochabstand 1/Lochabstand 2 / Hole Pitch 1/ Hole Pitch 2: 80
mit Zubehör / With accessories

(32) (81) (209)

10164 03 — 701 407 361 B

2.0	07.90 - 04.03	->Chass. 70-T-199 999
2.5, 81 kW	11.90 - 04.03	
2.5 Syncro, 81 kW	10.92 - 04.03	
1.9 D	07.90 - 04.03	
1.9 TD	10.92 - 04.03	
2.4 D Syncro	10.92 - 09.98	
2.4 D, 57 kW	09.90 - 04.98	
1.8	12.90 - 07.92	

Reparatursatz,Trag-/Führungsgelenk
Repair Kit, ball joint
Lochabstand 1/Lochabstand 2 / Hole Pitch 1/ Hole Pitch 2: 80

(25) (81)

14571 02 — 7D0 407 361

2.0	07.90 - 04.03	Chass. 70-T-2-000 001->
2.5, 81 kW	11.90 - 04.03	
2.5 Syncro, 81 kW	10.92 - 04.03	
1.9 D	07.90 - 04.03	
1.9 TD	10.92 - 04.03	
2.4 D Syncro	10.92 - 09.98	
2.4 D, 57 kW	09.90 - 04.98	
2.5 TDI, 75 kW	09.95 - 04.03	
2.5, 85 kW	08.96 - 04.03	
2.5 Syncro, 85 kW	08.96 - 04.03	
2.8	05.96 - 05.00	
2.8 VR6	06.00 - 04.03	
2.4 D, 55 kW	08.97 - 04.03	
2.5 TDI, 65 kW	05.98 - 04.03	
2.5 TDI Syncro	05.98 - 04.03	

ZF Friedrichshafen AG | ZF Services | Obere Weiden 12 | 97424 Schweinfurt | Germany | info.zf-services@zf.com | www.zf.com

TRANSPORTER T4 07.90 - 04.03
Pritsche,Fahrgestell / Flatbed,Chassis Cab (70XD)

Lagerung, Lenker / Control Arm-/Trailing Arm Bush

(11)

14554 01 — 701 407 087

ALL TYPES ausser/except for :

1.8	12.90 - 07.92	
2.8	05.96 - 05.00	
2.8 VR6	06.00 - 04.03	

Lagerung, Lenker / Control Arm-/Trailing Arm Bush

(11)

14555 03 — 7D0 407 140 A

1.8	12.90 - 07.92	Chass. 70-M-083 343->
2.0	07.90 - 04.03	
2.5, 81 kW	11.90 - 04.03	
1.9 D	07.90 - 04.03	
2.4 D, 57 kW	09.90 - 04.98	
2.5 Syncro, 81 kW	10.92 - 04.03	
2.5, 85 kW	08.96 - 04.03	
2.5 Syncro, 85 kW	08.96 - 04.03	
2.8	05.96 - 05.00	
2.8 VR6	06.00 - 04.03	
1.9 TD	10.92 - 04.03	
2.4 D, 55 kW	08.97 - 04.03	
2.4 D Syncro	10.92 - 09.98	
2.5 TDI, 65 kW	05.98 - 04.03	
2.5 TDI, 75 kW	09.95 - 04.03	
2.5 TDI Syncro	05.98 - 04.03	

Lagerung, Lenker / Control Arm-/Trailing Arm Bush

(11) (x2)

14556 01 — 701 407 183

2.0	07.90 - 04.03	->Chass. 70-T-199 999
2.5, 81 kW	11.90 - 04.03	
2.5 Syncro, 81 kW	10.92 - 04.03	
1.9 D	07.90 - 04.03	
1.9 TD	10.92 - 04.03	
2.4 D Syncro	10.92 - 09.98	
2.4 D, 57 kW	09.90 - 04.98	
2.5 TDI, 75 kW	09.95 - 04.03	

Lagerung, Lenker / Control Arm-/Trailing Arm Bush

(11)

17681 01 — 7D0 407 183

2.0	07.90 - 04.03	
2.5, 81 kW	11.90 - 04.03	
2.5 Syncro, 81 kW	10.92 - 04.03	
1.9 D	07.90 - 04.03	
1.9 TD	10.92 - 04.03	
2.4 D Syncro	10.92 - 09.98	
2.4 D, 57 kW	09.90 - 04.98	
2.5 TDI, 75 kW	09.95 - 04.03	
2.0	07.90 - 04.03	Chass. 70-T-200 000->
2.5, 81 kW	11.90 - 04.03	
2.5 Syncro, 81 kW	10.92 - 04.03	
1.9 D	07.90 - 04.03	
1.9 TD	10.92 - 04.03	
2.4 D Syncro	10.92 - 09.98	
2.4 D, 57 kW	09.90 - 04.98	
2.5 TDI, 75 kW	09.95 - 04.03	
1.8	12.90 - 07.92	
2.5, 85 kW	08.96 - 04.03	
2.5 Syncro, 85 kW	08.96 - 04.03	
2.8	05.96 - 05.00	
2.8 VR6	06.00 - 04.03	
2.4 D, 55 kW	08.97 - 04.03	
2.5 TDI, 65 kW	05.98 - 04.03	
2.5 TDI Syncro	05.98 - 04.03	

Lagerung, Lenker / Control Arm-/Trailing Arm Bush

für Querlenker / For control arm

(11) (180)

25931 01 — 701 407 077 A

ALL TYPES

Stange/Strebe, Stabilisator / Link Stabiliser

Pendelstange / Suspension Rod
Gewindemaß / Thread Size: M12x1,5
Durchmesser Stabilisator [mm] / Stabilizer Diameter [mm]: 27

(31) (95) (63) (53)

21044 02 — 701 411 049 B

ALL TYPES

VOLKSWAGEN

TRANSPORTER T4 07.90 - 04.03
Pritsche,Fahrgestell / Flatbed,Chassis Cab (70XD)

Stange/Strebe, Stabilisator / Link Stabiliser
Pendelstange / Suspension Rod

(31) (95)

ALL TYPES		Durchmesser Stabilisator [mm] / Stabilizer Diameter [mm]:23	(53)

31998 01 — 7D0 411 049

Stabilisatorlager / Anti-roll Bar Bush Kit

(29)

ALL TYPES			

17682 02 — 7D0 411 045

Stabilisatorlager / Anti-roll Bar Bush Kit

(29)

1.8	12.90 - 07.92	->Chass. 70-T-199 999	
2.0	07.90 - 04.03		
2.5, 81 kW	11.90 - 04.03		
2.5 Syncro, 81 kW	10.92 - 04.03		
1.9 D	07.90 - 04.03		
1.9 TD	10.92 - 04.03		
2.4 D Syncro	10.92 - 09.98		
2.4 D, 57 kW	09.90 - 04.98		

19129 01 — 701 411 041

Achsträgerlager / Mounting, axle bracket

(4)

2.5 Syncro	10.92 - 04.03		
2.5 Syncro, 85 kW	08.96 - 04.03		
2.4 D Syncro	10.92 - 09.98		

26572 01 — 701 599 381

Lenkgetriebelager / Mounting, steering gear

(17)

ALL TYPES ausser/except for :		Chass. 70-P-004 343->	
1.8	12.90 - 07.92		
2.8	05.96 - 05.00		
2.8 VR6	06.00 - 04.03		

17672 01 — 701 419 081 A

Lenkgetriebelager / Mounting, steering gear

(17)

2.0	07.90 - 04.03	->Chass. 70-P-004 342	
2.5, 81 kW	11.90 - 04.03		
2.5 Syncro, 81 kW	10.92 - 04.03		
1.9 D	07.90 - 04.03		
1.9 TD	10.92 - 04.03		
2.4 D Syncro	10.92 - 09.98		
2.4 D, 57 kW	09.90 - 04.98		

21802 01 — 701 419 081

ZF Friedrichshafen AG | ZF Services | Obere Weiden 12 | 97424 Schweinfurt | Germany | info.zf-services@zf.com | www.zf.com

VOLKSWAGEN

TRANSPORTER T5 Bus/Familial (7HB, 7HJ) 03.04 -

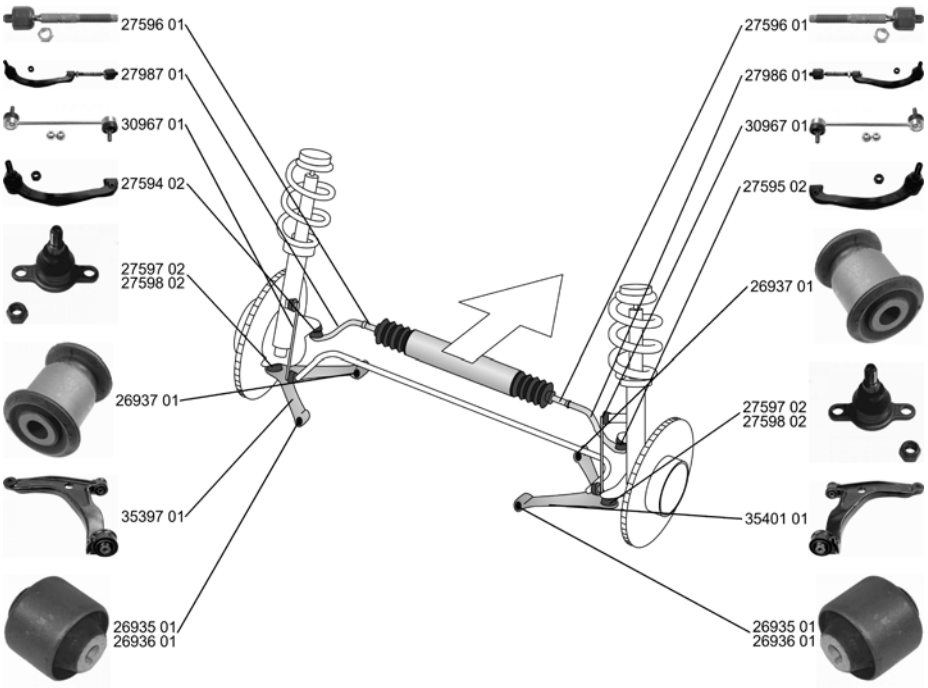

	Spurstange / Rod Assembly Konusmaß [mm] / Cone Size [mm]: 20 mit Befestigungsmaterial / with fastening material ALL TYPES	(27) (77) (198)			**27986 01** **7H0 419 804 F** -27595 02 27596 01
	Spurstange / Rod Assembly Konusmaß [mm] / Cone Size [mm]: 20 mit Befestigungsmaterial / with fastening material ALL TYPES	(27) (77) (198)			**27987 01** **7H0 419 803 F** -27594 01 -27594 02 27596 01
	Spurstangenkopf / Tie Rod End Konusmaß [mm] / Cone Size [mm]: 20 ALL TYPES	(28) (77)			**27594 02** **7H0 422 817 D**
	Spurstangenkopf / Tie Rod End Konusmaß [mm] / Cone Size [mm]: 20 ALL TYPES	(28) (77)			**27595 02** **7H0 422 818 D**
	Axialgelenk, Spurstange / Tie Rod Axle Joint Gewindemaß 2 / Thread Measurement 2: M16x1,5 ALL TYPES	(5) (65)			**27596 01** **7H0 422 817 D** **7H0 422 818 D**
	Faltenbalg, Lenkung / Bellow, steering Innendurchmesser 1 [mm] / Inner Diameter 1 [mm]: 16 Innendurchmesser 2 [mm] / Inner Diameter 2 [mm]: 61,5 ALL TYPES	(7) (72) (73)			**33616 01** **7H0 422 831**

VOLKSWAGEN

TRANSPORTER T5 Bus/Familial (7HB, 7HJ) 03.04 -

Lenker, Radaufhängung / Track Control Arm
Querlenker / Control Arm

(15) (96)

35397 01 — 7H0 407 151 F
26936 01
26937 01

ALL TYPES		zul. Gesamtgewicht [kg] / Gross Vehicle Weight [kg]:2600	(237)
		zul. Gesamtgewicht [kg] / Gross Vehicle Weight [kg]:2800	(237)
		zul. Gesamtgewicht [kg] / Gross Vehicle Weight [kg]:2850	(237)
		zul. Gesamtgewicht [kg] / Gross Vehicle Weight [kg]:3000	(237)

Lenker, Radaufhängung / Track Control Arm
Querlenker / Control Arm

(15) (96)

35401 01 — 7H0 407 152 F
26936 01
26937 01

ALL TYPES		zul. Gesamtgewicht [kg] / Gross Vehicle Weight [kg]:2600	(237)
		zul. Gesamtgewicht [kg] / Gross Vehicle Weight [kg]:2800	(237)
		zul. Gesamtgewicht [kg] / Gross Vehicle Weight [kg]:2850	(237)
		zul. Gesamtgewicht [kg] / Gross Vehicle Weight [kg]:3000	(237)

Trag-/Führungsgelenk / Ball Joint
Konusmaß [mm] / Cone Size [mm]: 22

(32) (77)

27597 02 — 7H0 407 361 A

2.0	11.03 -	zul. Gesamtgewicht [kg] / Gross Vehicle Weight [kg]:2600	(237)
3.2 4motion	11.03 - 06.06		
3.2 V6, 170 kW	02.04 - 06.04	zul. Gesamtgewicht [kg] / Gross Vehicle Weight [kg]:2800	(237)
3.2 V6, 173 kW	02.04 - 11.09		
3.2 V6 4motion	11.03 - 11.09	zul. Gesamtgewicht [kg] / Gross Vehicle Weight [kg]:2850	(237)
1.9 TDI, 62 kW	01.06 - 11.09		
1.9 TDI	04.03 - 11.09	zul. Gesamtgewicht [kg] / Gross Vehicle Weight [kg]:3000	(237)
1.9 TDI, 75 kW	06.06 - 11.09		
1.9 TDI, 77 kW	04.03 - 11.09		
2.5 TDI, 96 kW	04.03 - 11.09		
2.5 TDI 4motion, 96 kW	07.04 - 11.09		
2.5 TDi	11.03 - 11.09		
2.5 TDI, 128 kW	04.03 - 11.09		
2.5 TDI 4motion, 128 kW	07.04 - 11.09		

Trag-/Führungsgelenk / Ball Joint
Konusmaß [mm] / Cone Size [mm]: 22

(32) (77)

27598 02 — 7H8 407 361 A

2.0	11.03 -	zul. Gesamtgewicht [kg] / Gross Vehicle Weight [kg]:3200	(237)
3.2 4motion	11.03 - 06.06		
3.2 V6, 170 kW	02.04 - 06.04		
3.2 V6, 173 kW	02.04 - 11.09		
3.2 V6 4motion	11.03 - 11.09		
1.9 TDI, 62 kW	01.06 - 11.09		
1.9 TDI	04.03 - 11.09		
1.9 TDI, 75 kW	06.06 - 11.09		
1.9 TDI, 77 kW	04.03 - 11.09		
2.5 TDI, 96 kW	04.03 - 11.09		
2.5 TDI 4motion, 96 kW	07.04 - 11.09		
2.5 TDi	11.03 - 11.09		
2.5 TDI, 128 kW	04.03 - 11.09		
2.5 TDI 4motion, 128 kW	07.04 - 11.09		

Lagerung, Lenker / Control Arm-/Trailing Arm Bush

(11)

26935 01 — 7H0 407 182

2.0	11.03 -	zul. Gesamtgewicht [kg] / Gross Vehicle Weight [kg]:3200	(237)
3.2 4motion	11.03 - 06.06		
3.2 V6, 170 kW	02.04 - 06.04		
3.2 V6, 173 kW	02.04 - 11.09		
3.2 V6 4motion	11.03 - 11.09		
1.9 TDI, 62 kW	01.06 - 11.09		
1.9 TDI	04.03 - 11.09		
1.9 TDI, 75 kW	06.06 - 11.09		
1.9 TDI, 77 kW	04.03 - 11.09		
2.5 TDI, 96 kW	04.03 - 11.09		
2.5 TDI 4motion, 96 kW	07.04 - 11.09		
2.5 TDi	11.03 - 11.09		
2.5 TDI, 128 kW	04.03 - 11.09		
2.5 TDI 4motion, 128 kW	07.04 - 11.09		

VOLKSWAGEN

TRANSPORTER T5 Bus/Familial (7HB, 7HJ) 03.04 -

Lagerung, Lenker / Control Arm-/Trailing Arm Bush

(11)

26936 01 **7H0 407 182 A**

2.0	11.03 -		zul. Gesamtgewicht [kg] / Gross Vehicle Weight [kg]:2600	(237)
3.2 4motion	11.03 - 06.06			
3.2 V6, 170 kW	02.04 - 06.04		zul. Gesamtgewicht [kg] / Gross Vehicle Weight [kg]:2800	(237)
3.2 V6, 173 kW	02.04 - 11.09			
3.2 V6 4motion	11.03 - 11.09		zul. Gesamtgewicht [kg] / Gross Vehicle Weight [kg]:2850	(237)
1.9 TDI, 62 kW	01.06 - 11.09			
1.9 TDI	04.03 - 11.09		zul. Gesamtgewicht [kg] / Gross Vehicle Weight [kg]:3000	(237)
1.9 TDI, 75 kW	06.06 - 11.09			
1.9 TDI, 77 kW	04.03 - 11.09			
2.5 TDI, 96 kW	04.03 - 11.09			
2.5 TDI 4motion, 96 kW	07.04 - 11.09			
2.5 TDi	11.03 - 11.09			
2.5 TDI, 128 kW	04.03 - 11.09			
2.5 TDI 4motion, 128 kW	07.04 - 11.09			

Lagerung, Lenker / Control Arm-/Trailing Arm Bush

(11)

26937 01 **7H0 407 183**

2.0	11.03 -			
3.2 4motion	11.03 - 06.06			
3.2 V6, 170 kW	02.04 - 06.04			
3.2 V6, 173 kW	02.04 - 11.09			
3.2 V6 4motion	11.03 - 11.09			
1.9 TDI, 62 kW	01.06 - 11.09			
1.9 TDI	04.03 - 11.09			
1.9 TDI, 75 kW	06.06 - 11.09			
1.9 TDI, 77 kW	04.03 - 11.09			
2.5 TDI, 96 kW	04.03 - 11.09			
2.5 TDI 4motion, 96 kW	07.04 - 11.09			
2.5 TDi	11.03 - 11.09			
2.5 TDI, 128 kW	04.03 - 11.09			
2.5 TDI 4motion, 128 kW	07.04 - 11.09			

Stange/Strebe, Stabilisator / Link Stabiliser

Pendelstange / Suspension Rod

(31) (95)

30967 01 **7H5 411 317 A**

2.0	11.03 -		->Chass. 7H-9-120 000	
3.2 V6, 173 kW	02.04 - 11.09			
3.2 V6 4motion	11.03 - 11.09			
1.9 TDI, 62 kW	01.06 - 11.09			
1.9 TDI	04.03 - 11.09			
1.9 TDI, 75 kW	06.06 - 11.09			
1.9 TDI, 77 kW	04.03 - 11.09			
2.5 TDI, 96 kW	04.03 - 11.09			
2.5 TDI 4motion, 96 kW	07.04 - 11.09			
2.5 TDi	11.03 - 11.09			
2.5 TDI, 128 kW	04.03 - 11.09			
2.5 TDI 4motion, 128 kW	07.04 - 11.09			
3.2 4motion	11.03 - 06.06			
3.2 V6, 170 kW	02.04 - 06.04			

VOLKSWAGEN

TRANSPORTER T5 Bus/Familial (7HB, 7HJ) 03.04 -

Lagerung, Lenker / Control Arm-/Trailing Arm Bush

(11)

31999 01 7H0 501 131 A

2.0	11.03 -	zul. Gesamtgewicht [kg] / Gross Vehicle Weight [kg]:2600 für PR-Nummer / For PR number:0WL	(237) (178)
3.2 4motion	11.03 - 06.06		
3.2 V6, 170 kW	02.04 - 06.04		
3.2 V6, 173 kW	02.04 - 11.09		
3.2 V6 4motion	11.03 - 11.09		
1.9 TDI, 62 kW	01.06 - 11.09		
1.9 TDI	04.03 - 11.09		
1.9 TDI, 75 kW	06.06 - 11.09		
1.9 TDI, 77 kW	04.03 - 11.09		
2.5 TDI, 96 kW	04.03 - 11.09		
2.5 TDI 4motion, 96 kW	07.04 - 11.09		
2.5 TDi	11.03 - 11.09		
2.5 TDI, 128 kW	04.03 - 11.09		
2.5 TDI 4motion, 128 kW	07.04 - 11.09		
2.0	11.03 -	zul. Gesamtgewicht [kg] / Gross Vehicle Weight [kg]:2850 für PR-Nummer / For PR number:0WN	(237) (178)
3.2 4motion	11.03 - 06.06		
3.2 V6, 170 kW	02.04 - 06.04		
3.2 V6, 173 kW	02.04 - 11.09		
3.2 V6 4motion	11.03 - 11.09		
1.9 TDI, 62 kW	01.06 - 11.09		
1.9 TDI	04.03 - 11.09		
1.9 TDI, 75 kW	06.06 - 11.09		
1.9 TDI, 77 kW	04.03 - 11.09		
2.5 TDI, 96 kW	04.03 - 11.09		
2.5 TDI 4motion, 96 kW	07.04 - 11.09		
2.5 TDi	11.03 - 11.09		
2.5 TDI, 128 kW	04.03 - 11.09		
2.5 TDI 4motion, 128 kW	07.04 - 11.09		
2.0	11.03 -	zul. Gesamtgewicht [kg] / Gross Vehicle Weight [kg]:2800 für PR-Nummer / For PR number:0WM	(237) (178)
3.2 4motion	11.03 - 06.06		
3.2 V6, 170 kW	02.04 - 06.04		
3.2 V6, 173 kW	02.04 - 11.09		
3.2 V6 4motion	11.03 - 11.09		
1.9 TDI, 62 kW	01.06 - 11.09		
1.9 TDI	04.03 - 11.09		
1.9 TDI, 75 kW	06.06 - 11.09		
1.9 TDI, 77 kW	04.03 - 11.09		
2.5 TDI, 96 kW	04.03 - 11.09		
2.5 TDI 4motion, 96 kW	07.04 - 11.09		
2.5 TDi	11.03 - 11.09		
2.5 TDI, 128 kW	04.03 - 11.09		
2.5 TDI 4motion, 128 kW	07.04 - 11.09		
2.0	11.03 -	zul. Gesamtgewicht [kg] / Gross Vehicle Weight [kg]:2900 für PR-Nummer / For PR number:0WP	(237) (178)
3.2 4motion	11.03 - 06.06		
3.2 V6, 170 kW	02.04 - 06.04		
3.2 V6, 173 kW	02.04 - 11.09		
3.2 V6 4motion	11.03 - 11.09		
1.9 TDI, 62 kW	01.06 - 11.09		
1.9 TDI	04.03 - 11.09		
1.9 TDI, 75 kW	06.06 - 11.09		
1.9 TDI, 77 kW	04.03 - 11.09		
2.5 TDI, 96 kW	04.03 - 11.09		
2.5 TDI 4motion, 96 kW	07.04 - 11.09		
2.5 TDi	11.03 - 11.09		
2.5 TDI, 128 kW	04.03 - 11.09		
2.5 TDI 4motion, 128 kW	07.04 - 11.09		
2.0	11.03 -	zul. Gesamtgewicht [kg] / Gross Vehicle Weight [kg]:3000 für PR-Nummer / For PR number:0WQ	(237) (178)
3.2 4motion	11.03 - 06.06		
3.2 V6, 170 kW	02.04 - 06.04		
3.2 V6, 173 kW	02.04 - 11.09		
3.2 V6 4motion	11.03 - 11.09		
1.9 TDI, 62 kW	01.06 - 11.09		
1.9 TDI	04.03 - 11.09		
1.9 TDI, 75 kW	06.06 - 11.09		
1.9 TDI, 77 kW	04.03 - 11.09		
2.5 TDI, 96 kW	04.03 - 11.09		
2.5 TDI 4motion, 96 kW	07.04 - 11.09		
2.5 TDi	11.03 - 11.09		
2.5 TDI, 128 kW	04.03 - 11.09		
2.5 TDI 4motion, 128 kW	07.04 - 11.09		

TRANSPORTER T5 Bus/Familial (7HB, 7HJ) 03.04 -

Lagerung, Lenker / Control Arm-/Trailing Arm Bush

(11)

32000 01 7H0 501 132 A

2.0	11.03 -	zul. Gesamtgewicht [kg] / Gross Vehicle Weight [kg]:2850 für PR-Nummer / For PR number:0WN	(237) (178)
3.2 4motion	11.03 - 06.06		
3.2 V6, 170 kW	02.04 - 06.04		
3.2 V6, 173 kW	02.04 - 11.09		
3.2 V6 4motion	11.03 - 11.09		
1.9 TDI, 62 kW	01.06 - 11.09		
1.9 TDI	04.03 - 11.09		
1.9 TDI, 75 kW	06.06 - 11.09		
1.9 TDI, 77 kW	04.03 - 11.09		
2.5 TDI, 96 kW	04.03 - 11.09		
2.5 TDI 4motion, 96 kW	07.04 - 11.09		
2.5 TDi	11.03 - 11.09		
2.5 TDI, 128 kW	04.03 - 11.09		
2.5 TDI 4motion, 128 kW	07.04 - 11.09		
2.0	11.03 -	zul. Gesamtgewicht [kg] / Gross Vehicle Weight [kg]:2900 für PR-Nummer / For PR number:0WP	(237) (178)
3.2 4motion	11.03 - 06.06		
3.2 V6, 170 kW	02.04 - 06.04		
3.2 V6, 173 kW	02.04 - 11.09		
3.2 V6 4motion	11.03 - 11.09		
1.9 TDI, 62 kW	01.06 - 11.09		
1.9 TDI	04.03 - 11.09		
1.9 TDI, 75 kW	06.06 - 11.09		
1.9 TDI, 77 kW	04.03 - 11.09		
2.5 TDI, 96 kW	04.03 - 11.09		
2.5 TDI 4motion, 96 kW	07.04 - 11.09		
2.5 TDi	11.03 - 11.09		
2.5 TDI, 128 kW	04.03 - 11.09		
2.5 TDI 4motion, 128 kW	07.04 - 11.09		
2.0	11.03 -	zul. Gesamtgewicht [kg] / Gross Vehicle Weight [kg]:2800 für PR-Nummer / For PR number:0WM	(237) (178)
3.2 4motion	11.03 - 06.06		
3.2 V6, 170 kW	02.04 - 06.04		
3.2 V6, 173 kW	02.04 - 11.09		
3.2 V6 4motion	11.03 - 11.09		
1.9 TDI, 62 kW	01.06 - 11.09		
1.9 TDI	04.03 - 11.09		
1.9 TDI, 75 kW	06.06 - 11.09		
1.9 TDI, 77 kW	04.03 - 11.09		
2.5 TDI, 96 kW	04.03 - 11.09		
2.5 TDI 4motion, 96 kW	07.04 - 11.09		
2.5 TDi	11.03 - 11.09		
2.5 TDI, 128 kW	04.03 - 11.09		
2.5 TDI 4motion, 128 kW	07.04 - 11.09		
2.0	11.03 -	zul. Gesamtgewicht [kg] / Gross Vehicle Weight [kg]:2600 für PR-Nummer / For PR number:0WL	(237) (178)
3.2 4motion	11.03 - 06.06		
3.2 V6, 170 kW	02.04 - 06.04		
3.2 V6, 173 kW	02.04 - 11.09		
3.2 V6 4motion	11.03 - 11.09		
1.9 TDI, 62 kW	01.06 - 11.09		
1.9 TDI	04.03 - 11.09		
1.9 TDI, 75 kW	06.06 - 11.09		
1.9 TDI, 77 kW	04.03 - 11.09		
2.5 TDI, 96 kW	04.03 - 11.09		
2.5 TDI 4motion, 96 kW	07.04 - 11.09		
2.5 TDi	11.03 - 11.09		
2.5 TDI, 128 kW	04.03 - 11.09		
2.5 TDI 4motion, 128 kW	07.04 - 11.09		
2.0	11.03 -	zul. Gesamtgewicht [kg] / Gross Vehicle Weight [kg]:3000 für PR-Nummer / For PR number:0WQ	(237) (178)
3.2 4motion	11.03 - 06.06		
3.2 V6, 170 kW	02.04 - 06.04		
3.2 V6, 173 kW	02.04 - 11.09		
3.2 V6 4motion	11.03 - 11.09		
1.9 TDI, 62 kW	01.06 - 11.09		
1.9 TDI	04.03 - 11.09		
1.9 TDI, 75 kW	06.06 - 11.09		
1.9 TDI, 77 kW	04.03 - 11.09		
2.5 TDI, 96 kW	04.03 - 11.09		
2.5 TDI 4motion, 96 kW	07.04 - 11.09		
2.5 TDi	11.03 - 11.09		
2.5 TDI, 128 kW	04.03 - 11.09		
2.5 TDI 4motion, 128 kW	07.04 - 11.09		

Lenkgetriebelager / Mounting, steering gear

(17) (x4)

35030 01 7H0 419 081

ALL TYPES

VOLKSWAGEN

TRANSPORTER T5 03.04 -
Kasten/Box/Furgón/Van (7HA, 7HH)

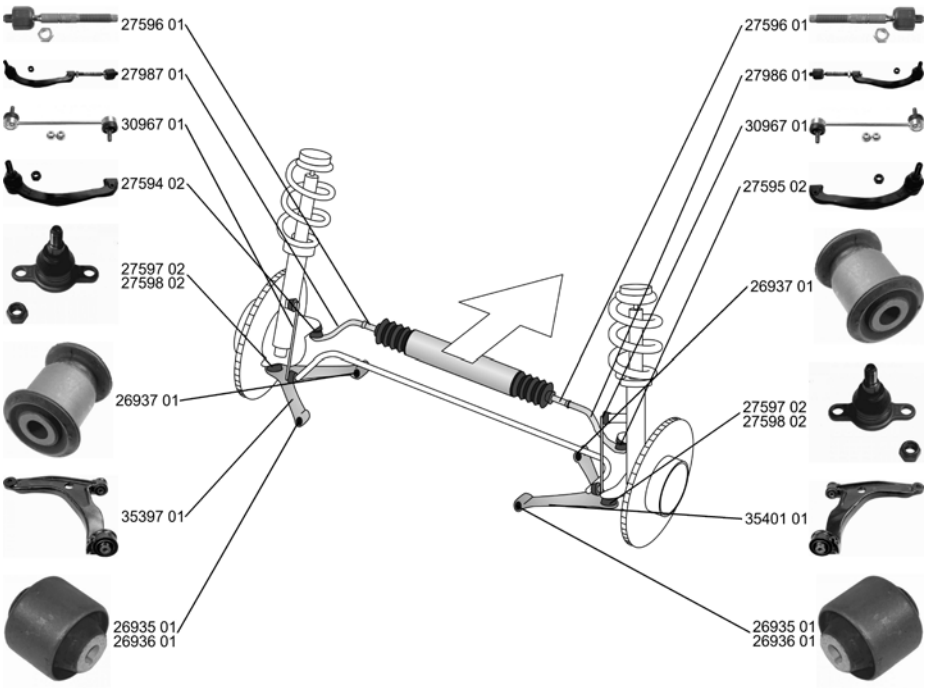

	Spurstange / Rod Assembly Konusmaß [mm] / Cone Size [mm]: 20 mit Befestigungsmaterial / with fastening material ALL TYPES	(27) (77) (198)			**27986 01** **7H0 419 804 F** 27595 02 27596 01
	Spurstange / Rod Assembly Konusmaß [mm] / Cone Size [mm]: 20 mit Befestigungsmaterial / with fastening material ALL TYPES	(27) (77) (198)			**27987 01** **7H0 419 803 F** 27594 01 27594 02 27596 01
	Spurstangenkopf / Tie Rod End Konusmaß [mm] / Cone Size [mm]: 20 ALL TYPES	(28) (77)			**27594 02** **7H0 422 817 D**
	Spurstangenkopf / Tie Rod End Konusmaß [mm] / Cone Size [mm]: 20 ALL TYPES	(28) (77)			**27595 02** **7H0 422 818 D**
	Axialgelenk, Spurstange / Tie Rod Axle Joint Gewindemaß 2 / Thread Measurement 2: M16x1,5 ALL TYPES	(5) (65)			**27596 01** **7H0 422 817 D** **7H0 422 818 D**
	Faltenbalg, Lenkung / Bellow, steering Innendurchmesser 1 [mm] / Inner Diameter 1 [mm]: 16 Innendurchmesser 2 [mm] / Inner Diameter 2 [mm]: 61,5 ALL TYPES	(7) (72) (73)			**33616 01** **7H0 422 831**

VOLKSWAGEN

TRANSPORTER T5 03.04 -
Kasten/Box/Furgón/Van (7HA, 7HH)

Lenker, Radaufhängung / Track Control Arm
Querlenker / Control Arm

(15) (96)

ALL TYPES

zul. Gesamtgewicht [kg] / Gross Vehicle Weight [kg]:2600 (237)
zul. Gesamtgewicht [kg] / Gross Vehicle Weight [kg]:2800 (237)
zul. Gesamtgewicht [kg] / Gross Vehicle Weight [kg]:2850 (237)
zul. Gesamtgewicht [kg] / Gross Vehicle Weight [kg]:3000 (237)

35397 01 7H0 407 151 F
26936 01
26937 01

Lenker, Radaufhängung / Track Control Arm
Querlenker / Control Arm

(15) (96)

ALL TYPES

zul. Gesamtgewicht [kg] / Gross Vehicle Weight [kg]:2600 (237)
zul. Gesamtgewicht [kg] / Gross Vehicle Weight [kg]:2800 (237)
zul. Gesamtgewicht [kg] / Gross Vehicle Weight [kg]:2850 (237)
zul. Gesamtgewicht [kg] / Gross Vehicle Weight [kg]:3000 (237)

35401 01 7H0 407 152 F
26936 01
26937 01

Trag-/Führungsgelenk / Ball Joint
Konusmaß [mm] / Cone Size [mm]: 22

(32) (77)

2.0	11.03 -	
3.2 V6, 170 kW	04.03 - 06.04	
3.2 4motion, 170 kW	11.03 - 06.06	
3.2 V6, 173 kW	02.04 - 11.09	
3.2 4motion, 173 kW	11.03 - 11.09	
1.9 TDI, 62 kW	01.06 - 11.09	
1.9 TDI	04.03 - 11.09	
1.9 TDI, 77 kW	04.03 - 11.09	
1.9 TDI, 75 kW	06.06 - 11.09	
2.5 TDI, 96 kW	04.03 - 11.09	
2.5 TDI 4motion, 96 kW	07.04 - 11.09	
2.5 TDI, 128 kW	04.03 - 11.09	
2.5 TDI 4motion, 128 kW	07.04 - 11.09	

zul. Gesamtgewicht [kg] / Gross Vehicle Weight [kg]:2600 (237)
zul. Gesamtgewicht [kg] / Gross Vehicle Weight [kg]:2800 (237)
zul. Gesamtgewicht [kg] / Gross Vehicle Weight [kg]:2850 (237)
zul. Gesamtgewicht [kg] / Gross Vehicle Weight [kg]:3000 (237)

27597 02 7H0 407 361 A

Trag-/Führungsgelenk / Ball Joint
Konusmaß [mm] / Cone Size [mm]: 22

(32) (77)

2.0	11.03 -	
3.2 V6, 170 kW	04.03 - 06.04	
3.2 4motion, 170 kW	11.03 - 06.06	
3.2 V6, 173 kW	02.04 - 11.09	
3.2 4motion, 173 kW	11.03 - 11.09	
1.9 TDI, 62 kW	01.06 - 11.09	
1.9 TDI	04.03 - 11.09	
1.9 TDI, 77 kW	04.03 - 11.09	
1.9 TDI, 75 kW	06.06 - 11.09	
2.5 TDI, 96 kW	04.03 - 11.09	
2.5 TDI 4motion, 96 kW	07.04 - 11.09	
2.5 TDI, 128 kW	04.03 - 11.09	
2.5 TDI 4motion, 128 kW	07.04 - 11.09	

zul. Gesamtgewicht [kg] / Gross Vehicle Weight [kg]:3200 (237)

27598 02 7H8 407 361 A

Lagerung, Lenker / Control Arm-/Trailing Arm Bush

(11)

2.0	11.03 -	
3.2 V6, 170 kW	04.03 - 06.04	
3.2 4motion, 170 kW	11.03 - 06.06	
3.2 V6, 173 kW	02.04 - 11.09	
3.2 4motion, 173 kW	11.03 - 11.09	
1.9 TDI, 62 kW	01.06 - 11.09	
1.9 TDI	04.03 - 11.09	
1.9 TDI, 77 kW	04.03 - 11.09	
1.9 TDI, 75 kW	06.06 - 11.09	
2.5 TDI, 96 kW	04.03 - 11.09	
2.5 TDI 4motion, 96 kW	07.04 - 11.09	
2.5 TDI, 128 kW	04.03 - 11.09	
2.5 TDI 4motion, 128 kW	07.04 - 11.09	

zul. Gesamtgewicht [kg] / Gross Vehicle Weight [kg]:3200 (237)

26935 01 7H0 407 182

VOLKSWAGEN

TRANSPORTER T5 03.04 -
Kasten/Box/Furgón/Van (7HA, 7HH)

Lagerung, Lenker / Control Arm-/Trailing Arm Bush		(11)			**26936 01**	**7H0 407 182 A**
2.0	11.03 -		zul. Gesamtgewicht [kg] / Gross Vehicle Weight [kg]:2600	(237)		
3.2 V6, 170 kW	04.03 - 06.04					
3.2 4motion, 170 kW	11.03 - 06.06		zul. Gesamtgewicht [kg] / Gross Vehicle Weight [kg]:2800	(237)		
3.2 V6, 173 kW	02.04 - 11.09					
3.2 4motion, 173 kW	11.03 - 11.09		zul. Gesamtgewicht [kg] / Gross Vehicle Weight [kg]:2850	(237)		
1.9 TDI, 62 kW	01.06 - 11.09					
1.9 TDI	04.03 - 11.09		zul. Gesamtgewicht [kg] / Gross Vehicle Weight [kg]:3000	(237)		
1.9 TDI, 77 kW	04.03 - 11.09					
1.9 TDI, 75 kW	06.06 - 11.09					
2.5 TDI, 96 kW	04.03 - 11.09					
2.5 TDI 4motion, 96 kW	07.04 - 11.09					
2.5 TDI, 128 kW	04.03 - 11.09					
2.5 TDI 4motion, 128 kW	07.04 - 11.09					
Lagerung, Lenker / Control Arm-/Trailing Arm Bush		(11)			**26937 01**	**7H0 407 183**
2.0	11.03 -					
3.2 V6, 170 kW	04.03 - 06.04					
3.2 4motion, 170 kW	11.03 - 06.06					
3.2 V6, 173 kW	02.04 - 11.09					
3.2 4motion, 173 kW	11.03 - 11.09					
1.9 TDI, 62 kW	01.06 - 11.09					
1.9 TDI	04.03 - 11.09					
1.9 TDI, 77 kW	04.03 - 11.09					
1.9 TDI, 75 kW	06.06 - 11.09					
2.5 TDI, 96 kW	04.03 - 11.09					
2.5 TDI 4motion, 96 kW	07.04 - 11.09					
2.5 TDI, 128 kW	04.03 - 11.09					
2.5 TDI 4motion, 128 kW	07.04 - 11.09					
Stange/Strebe, Stabilisator / Link Stabiliser Pendelstange / Suspension Rod		(31) (95)			**30967 01**	**7H5 411 317 A**
2.0	11.03 -		->Chass. 7H-9-120 000			
3.2 V6, 170 kW	04.03 - 06.04					
3.2 V6, 173 kW	02.04 - 11.09					
3.2 4motion, 173 kW	11.03 - 11.09					
1.9 TDI, 62 kW	01.06 - 11.09					
1.9 TDI	04.03 - 11.09					
1.9 TDI, 77 kW	04.03 - 11.09					
1.9 TDI, 75 kW	06.06 - 11.09					
2.5 TDI, 96 kW	04.03 - 11.09					
2.5 TDI 4motion, 96 kW	07.04 - 11.09					
2.5 TDI, 128 kW	04.03 - 11.09					
2.5 TDI 4motion, 128 kW	07.04 - 11.09					
3.2 4motion, 170 kW	11.03 - 06.06					

ZF Friedrichshafen AG | ZF Services | Obere Weiden 12 | 97424 Schweinfurt | Germany | info.zf-services@zf.com | www.zf.com

VOLKSWAGEN

TRANSPORTER T5 03.04 -
Kasten/Box/Furgón/Van (7HA, 7HH)

Lagerung, Lenker / Control Arm-/Trailing Arm Bush

(11)

31999 01 7H0 501 131 A

2.0	11.03 -		zul. Gesamtgewicht [kg] / Gross Vehicle Weight [kg]:2600	(237)
3.2 V6, 170 kW	04.03 - 06.04			
3.2 4motion, 170 kW	11.03 - 06.06		für PR-Nummer / For PR number:0WL	(178)
3.2 V6, 173 kW	02.04 - 11.09			
3.2 4motion, 173 kW	11.03 - 11.09			
1.9 TDI, 62 kW	01.06 - 11.09			
1.9 TDI	04.03 - 11.09			
1.9 TDI, 77 kW	04.03 - 11.09			
1.9 TDI, 75 kW	06.06 - 11.09			
2.5 TDI, 96 kW	04.03 - 11.09			
2.5 TDI 4motion, 96 kW	07.04 - 11.09			
2.5 TDI, 128 kW	04.03 - 11.09			
2.5 TDI 4motion, 128 kW	07.04 - 11.09			
2.0	11.03 -		zul. Gesamtgewicht [kg] / Gross Vehicle Weight [kg]:2850	(237)
3.2 V6, 170 kW	04.03 - 06.04			
3.2 4motion, 170 kW	11.03 - 06.06		für PR-Nummer / For PR number:0WN	(178)
3.2 V6, 173 kW	02.04 - 11.09			
3.2 4motion, 173 kW	11.03 - 11.09			
1.9 TDI, 62 kW	01.06 - 11.09			
1.9 TDI	04.03 - 11.09			
1.9 TDI, 77 kW	04.03 - 11.09			
1.9 TDI, 75 kW	06.06 - 11.09			
2.5 TDI, 96 kW	04.03 - 11.09			
2.5 TDI 4motion, 96 kW	07.04 - 11.09			
2.5 TDI, 128 kW	04.03 - 11.09			
2.5 TDI 4motion, 128 kW	07.04 - 11.09			
2.0	11.03 -		zul. Gesamtgewicht [kg] / Gross Vehicle Weight [kg]:3000	(237)
3.2 V6, 170 kW	04.03 - 06.04			
3.2 4motion, 170 kW	11.03 - 06.06		für PR-Nummer / For PR number:0WQ	(178)
3.2 V6, 173 kW	02.04 - 11.09			
3.2 4motion, 173 kW	11.03 - 11.09			
1.9 TDI, 62 kW	01.06 - 11.09			
1.9 TDI	04.03 - 11.09			
1.9 TDI, 77 kW	04.03 - 11.09			
1.9 TDI, 75 kW	06.06 - 11.09			
2.5 TDI, 96 kW	04.03 - 11.09			
2.5 TDI 4motion, 96 kW	07.04 - 11.09			
2.5 TDI, 128 kW	04.03 - 11.09			
2.5 TDI 4motion, 128 kW	07.04 - 11.09			
2.0	11.03 -		zul. Gesamtgewicht [kg] / Gross Vehicle Weight [kg]:2900	(237)
3.2 V6, 170 kW	04.03 - 06.04			
3.2 4motion, 170 kW	11.03 - 06.06		für PR-Nummer / For PR number:0WP	(178)
3.2 V6, 173 kW	02.04 - 11.09			
3.2 4motion, 173 kW	11.03 - 11.09			
1.9 TDI, 62 kW	01.06 - 11.09			
1.9 TDI	04.03 - 11.09			
1.9 TDI, 77 kW	04.03 - 11.09			
1.9 TDI, 75 kW	06.06 - 11.09			
2.5 TDI, 96 kW	04.03 - 11.09			
2.5 TDI 4motion, 96 kW	07.04 - 11.09			
2.5 TDI, 128 kW	04.03 - 11.09			
2.5 TDI 4motion, 128 kW	07.04 - 11.09			
2.0	11.03 -		zul. Gesamtgewicht [kg] / Gross Vehicle Weight [kg]:2800	(237)
3.2 V6, 170 kW	04.03 - 06.04			
3.2 4motion, 170 kW	11.03 - 06.06		für PR-Nummer / For PR number:0WM	(178)
3.2 V6, 173 kW	02.04 - 11.09			
3.2 4motion, 173 kW	11.03 - 11.09			
1.9 TDI, 62 kW	01.06 - 11.09			
1.9 TDI	04.03 - 11.09			
1.9 TDI, 77 kW	04.03 - 11.09			
1.9 TDI, 75 kW	06.06 - 11.09			
2.5 TDI, 96 kW	04.03 - 11.09			
2.5 TDI 4motion, 96 kW	07.04 - 11.09			
2.5 TDI, 128 kW	04.03 - 11.09			
2.5 TDI 4motion, 128 kW	07.04 - 11.09			

VOLKSWAGEN

TRANSPORTER T5 03.04 -
Kasten/Box/Furgón/Van (7HA, 7HH)

Lagerung, Lenker / Control Arm-/Trailing Arm Bush

(11)

32000 01 **7H0 501 132 A**

2.0	11.03 -	zul. Gesamtgewicht [kg] / Gross Vehicle Weight [kg]:2800 für PR-Nummer / For PR number:0WM	(237) (178)
3.2 V6, 170 kW	04.03 - 06.04		
3.2 4motion, 170 kW	11.03 - 06.06		
3.2 V6, 173 kW	02.04 - 11.09		
3.2 4motion, 173 kW	11.03 - 11.09		
1.9 TDI, 62 kW	01.06 - 11.09		
1.9 TDI	04.03 - 11.09		
1.9 TDI, 77 kW	04.03 - 11.09		
1.9 TDI, 75 kW	06.06 - 11.09		
2.5 TDI, 96 kW	04.03 - 11.09		
2.5 TDI 4motion, 96 kW	07.04 - 11.09		
2.5 TDI, 128 kW	04.03 - 11.09		
2.5 TDI 4motion, 128 kW	07.04 - 11.09		
2.0	11.03 -	zul. Gesamtgewicht [kg] / Gross Vehicle Weight [kg]:2850 für PR-Nummer / For PR number:0WN	(237) (178)
3.2 V6, 170 kW	04.03 - 06.04		
3.2 4motion, 170 kW	11.03 - 06.06		
3.2 V6, 173 kW	02.04 - 11.09		
3.2 4motion, 173 kW	11.03 - 11.09		
1.9 TDI, 62 kW	01.06 - 11.09		
1.9 TDI	04.03 - 11.09		
1.9 TDI, 77 kW	04.03 - 11.09		
1.9 TDI, 75 kW	06.06 - 11.09		
2.5 TDI, 96 kW	04.03 - 11.09		
2.5 TDI 4motion, 96 kW	07.04 - 11.09		
2.5 TDI, 128 kW	04.03 - 11.09		
2.5 TDI 4motion, 128 kW	07.04 - 11.09		
2.0	11.03 -	zul. Gesamtgewicht [kg] / Gross Vehicle Weight [kg]:2600 für PR-Nummer / For PR number:0WL	(237) (178)
3.2 V6, 170 kW	04.03 - 06.04		
3.2 4motion, 170 kW	11.03 - 06.06		
3.2 V6, 173 kW	02.04 - 11.09		
3.2 4motion, 173 kW	11.03 - 11.09		
1.9 TDI, 62 kW	01.06 - 11.09		
1.9 TDI	04.03 - 11.09		
1.9 TDI, 77 kW	04.03 - 11.09		
1.9 TDI, 75 kW	06.06 - 11.09		
2.5 TDI, 96 kW	04.03 - 11.09		
2.5 TDI 4motion, 96 kW	07.04 - 11.09		
2.5 TDI, 128 kW	04.03 - 11.09		
2.5 TDI 4motion, 128 kW	07.04 - 11.09		
2.0	11.03 -	zul. Gesamtgewicht [kg] / Gross Vehicle Weight [kg]:2900 für PR-Nummer / For PR number:0WP	(237) (178)
3.2 V6, 170 kW	04.03 - 06.04		
3.2 4motion, 170 kW	11.03 - 06.06		
3.2 V6, 173 kW	02.04 - 11.09		
3.2 4motion, 173 kW	11.03 - 11.09		
1.9 TDI, 62 kW	01.06 - 11.09		
1.9 TDI	04.03 - 11.09		
1.9 TDI, 77 kW	04.03 - 11.09		
1.9 TDI, 75 kW	06.06 - 11.09		
2.5 TDI, 96 kW	04.03 - 11.09		
2.5 TDI 4motion, 96 kW	07.04 - 11.09		
2.5 TDI, 128 kW	04.03 - 11.09		
2.5 TDI 4motion, 128 kW	07.04 - 11.09		
2.0	11.03 -	zul. Gesamtgewicht [kg] / Gross Vehicle Weight [kg]:3000 für PR-Nummer / For PR number:0WQ	(237) (178)
3.2 V6, 170 kW	04.03 - 06.04		
3.2 4motion, 170 kW	11.03 - 06.06		
3.2 V6, 173 kW	02.04 - 11.09		
3.2 4motion, 173 kW	11.03 - 11.09		
1.9 TDI, 62 kW	01.06 - 11.09		
1.9 TDI	04.03 - 11.09		
1.9 TDI, 77 kW	04.03 - 11.09		
1.9 TDI, 75 kW	06.06 - 11.09		
2.5 TDI, 96 kW	04.03 - 11.09		
2.5 TDI 4motion, 96 kW	07.04 - 11.09		
2.5 TDI, 128 kW	04.03 - 11.09		
2.5 TDI 4motion, 128 kW	07.04 - 11.09		

Lenkgetriebelager / Mounting, steering gear

(17) (x4)

35030 01 **7H0 419 081**

ALL TYPES

VOLKSWAGEN

TRANSPORTER T5 03.04 -
Pritsche/Fahrg./Flatbed,Chassis
(7JD,7JE,7JL,7JY,7JZ)

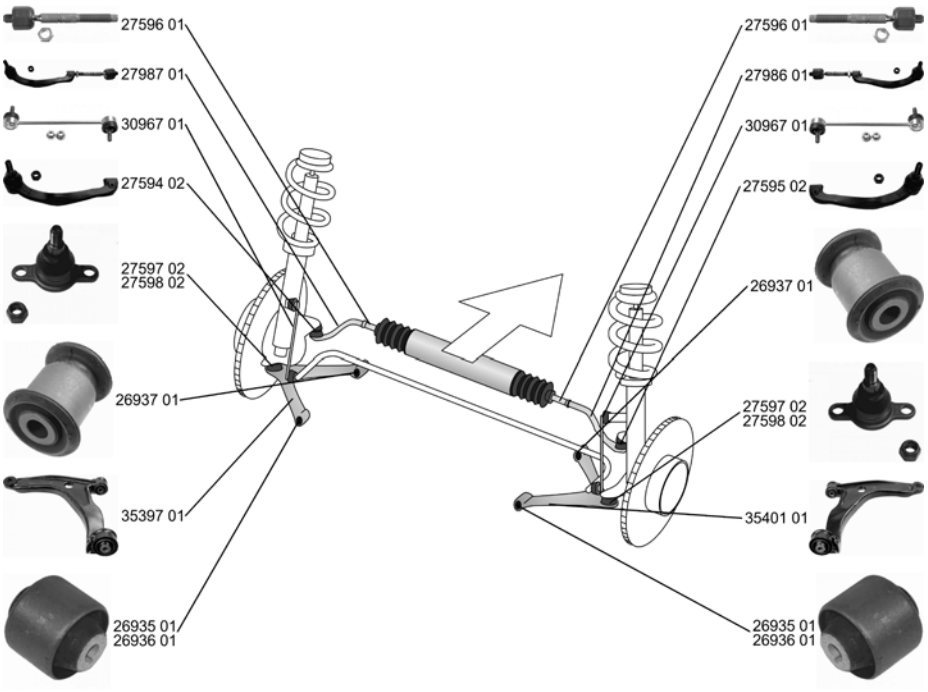

	Spurstange / Rod Assembly Konusmaß [mm] / Cone Size [mm]: 20 mit Befestigungsmaterial / with fastening material	(27) (77) (198)			**27986 01** **7H0 419 804 F** 27595 02 27596 01
	ALL TYPES				
	Spurstange / Rod Assembly Konusmaß [mm] / Cone Size [mm]: 20 mit Befestigungsmaterial / with fastening material	(27) (77) (198)			**27987 01** **7H0 419 803 F** 27594 01 27594 02 27596 01
	ALL TYPES				
	Spurstangenkopf / Tie Rod End Konusmaß [mm] / Cone Size [mm]: 20	(28) (77)			**27594 02** **7H0 422 817 D**
	ALL TYPES				
	Spurstangenkopf / Tie Rod End Konusmaß [mm] / Cone Size [mm]: 20	(28) (77)			**27595 02** **7H0 422 818 D**
	ALL TYPES				
	Axialgelenk, Spurstange / Tie Rod Axle Joint Gewindemaß 2 / Thread Measurement 2: M16x1,5	(5) (65)			**27596 01** **7H0 422 817 D** **7H0 422 818 D**
	ALL TYPES				
	Faltenbalg, Lenkung / Bellow, steering Innendurchmesser 1 [mm] / Inner Diameter 1 [mm]: 16 Innendurchmesser 2 [mm] / Inner Diameter 2 [mm]: 61,5	(7) (72) (73)			**33616 01** **7H0 422 831**
	ALL TYPES				

VOLKSWAGEN

TRANSPORTER T5 03.04 -
Pritsche/Fahrg./Flatbed,Chassis
(7JD,7JE,7JL,7JY,7JZ)

Lenker, Radaufhängung / Track Control Arm
Querlenker / Control Arm

(15) (96)

ALL TYPES

für Fahrzeuge mit Doppelkabine / For vehicles with double-cab (123)

35397 01 **7H0 407 151 F**
26936 01
26937 01

Lenker, Radaufhängung / Track Control Arm
Querlenker / Control Arm

(15) (96)

ALL TYPES

für Fahrzeuge mit Doppelkabine / For vehicles with double-cab (123)

35401 01 **7H0 407 152 F**
26936 01
26937 01

Trag-/Führungsgelenk / Ball Joint
Konusmaß [mm] / Cone Size [mm]: 22

(32) (77)

2.0	11.03 -
3.2 4motion	11.03 - 11.09
3.2 V6, 170 kW	02.04 - 11.09
3.2 V6, 173 kW	08.03 - 05.06
1.9 TDI, 62 kW	01.06 - 11.09
1.9 TDI	04.03 - 11.09
1.9 TDI, 75 kW	06.06 - 11.09
1.9 TDI, 77 kW	04.03 - 11.09
2.5 TDI, 96 kW	04.03 - 11.09
2.5 TDI 4motion, 96 kW	07.04 - 11.09
2.5 TDI, 128 kW	04.03 - 11.09
2.5 TDI 4motion, 128 kW	04.04 - 11.09

für Fahrzeuge mit Doppelkabine / For vehicles with double-cab (123)

27597 02 **7H0 407 361 A**

Trag-/Führungsgelenk / Ball Joint
Konusmaß [mm] / Cone Size [mm]: 22

(32) (77)

2.0	11.03 -
3.2 4motion	11.03 - 11.09
3.2 V6, 170 kW	02.04 - 11.09
3.2 V6, 173 kW	08.03 - 05.06
1.9 TDI, 62 kW	01.06 - 11.09
1.9 TDI	04.03 - 11.09
1.9 TDI, 75 kW	06.06 - 11.09
1.9 TDI, 77 kW	04.03 - 11.09
2.5 TDI, 96 kW	04.03 - 11.09
2.5 TDI 4motion, 96 kW	07.04 - 11.09
2.5 TDI, 128 kW	04.03 - 11.09
2.5 TDI 4motion, 128 kW	04.04 - 11.09

für Fahrzeuge mit Einfachkabine / For vehicles with single cab (125)
zul. Gesamtgewicht [kg] / Gross Vehicle Weight [kg]:3000 (237)

27598 02 **7H8 407 361 A**

Lagerung, Lenker / Control Arm-/Trailing Arm Bush

(11)

2.0	11.03 -
3.2 4motion	11.03 - 11.09
3.2 V6, 170 kW	02.04 - 11.09
3.2 V6, 173 kW	08.03 - 05.06
1.9 TDI, 62 kW	01.06 - 11.09
1.9 TDI	04.03 - 11.09
1.9 TDI, 75 kW	06.06 - 11.09
1.9 TDI, 77 kW	04.03 - 11.09
2.5 TDI, 96 kW	04.03 - 11.09
2.5 TDI 4motion, 96 kW	07.04 - 11.09
2.5 TDI, 128 kW	04.03 - 11.09
2.5 TDI 4motion, 128 kW	04.04 - 11.09

für Fahrzeuge mit Einfachkabine / For vehicles with single cab (125)
zul. Gesamtgewicht [kg] / Gross Vehicle Weight [kg]:3000 (237)

26935 01 **7H0 407 182**

Lagerung, Lenker / Control Arm-/Trailing Arm Bush

(11)

2.0	11.03 -
3.2 4motion	11.03 - 11.09
3.2 V6, 170 kW	02.04 - 11.09
3.2 V6, 173 kW	08.03 - 05.06
1.9 TDI, 62 kW	01.06 - 11.09
1.9 TDI	04.03 - 11.09
1.9 TDI, 75 kW	06.06 - 11.09
1.9 TDI, 77 kW	04.03 - 11.09
2.5 TDI, 96 kW	04.03 - 11.09
2.5 TDI 4motion, 96 kW	07.04 - 11.09
2.5 TDI, 128 kW	04.03 - 11.09
2.5 TDI 4motion, 128 kW	04.04 - 11.09

für Fahrzeuge mit Doppelkabine / For vehicles with double-cab (123)

26936 01 **7H0 407 182 A**

ZF Friedrichshafen AG | ZF Services | Obere Weiden 12 | 97424 Schweinfurt | Germany | info.zf-services@zf.com | www.zf.com

VOLKSWAGEN

TRANSPORTER T5 03.04 -
Pritsche/Fahrg./Flatbed,Chassis
(7JD,7JE,7JL,7JY,7JZ)

Lagerung, Lenker / Control Arm-/Trailing Arm Bush

(11)

26937 01 7H0 407 183

2.0	11.03 -
3.2 4motion	11.03 - 11.09
3.2 V6, 170 kW	02.04 - 11.09
3.2 V6, 173 kW	08.03 - 05.06
1.9 TDI, 62 kW	01.06 - 11.09
1.9 TDI	04.03 - 11.09
1.9 TDI, 75 kW	06.06 - 11.09
1.9 TDI, 77 kW	04.03 - 11.09
2.5 TDI, 96 kW	04.03 - 11.09
2.5 TDI 4motion, 96 kW	07.04 - 11.09
2.5 TDI, 128 kW	04.03 - 11.09
2.5 TDI 4motion, 128 kW	04.04 - 11.09

Stange/Strebe, Stabilisator / Link Stabiliser
Pendelstange / Suspension Rod

(31) (95)

30967 01 7H5 411 317 A

2.0	11.03 -	->Chass. 7J-9-016 000
3.2 V6, 170 kW	02.04 - 11.09	
3.2 V6, 173 kW	08.03 - 05.06	
1.9 TDI, 62 kW	01.06 - 11.09	
1.9 TDI	04.03 - 11.09	
1.9 TDI, 75 kW	06.06 - 11.09	
1.9 TDI, 77 kW	04.03 - 11.09	
2.5 TDI, 96 kW	04.03 - 11.09	
2.5 TDI 4motion, 96 kW	07.04 - 11.09	
2.5 TDI, 128 kW	04.03 - 11.09	
2.5 TDI 4motion, 128 kW	04.04 - 11.09	
3.2 4motion	11.03 - 11.09	

Lagerung, Lenker / Control Arm-/Trailing Arm Bush

(11)

31999 01 7H0 501 131 A

2.0	11.03 -
3.2 4motion	11.03 - 11.09
3.2 V6, 170 kW	02.04 - 11.09
3.2 V6, 173 kW	08.03 - 05.06
1.9 TDI, 62 kW	01.06 - 11.09
1.9 TDI	04.03 - 11.09
1.9 TDI, 75 kW	06.06 - 11.09
1.9 TDI, 77 kW	04.03 - 11.09
2.5 TDI, 96 kW	04.03 - 11.09
2.5 TDI 4motion, 96 kW	07.04 - 11.09
2.5 TDI, 128 kW	04.03 - 11.09
2.5 TDI 4motion, 128 kW	04.04 - 11.09

Lagerung, Lenker / Control Arm-/Trailing Arm Bush

(11)

32000 01 7H0 501 132 A

2.0	11.03 -
3.2 4motion	11.03 - 11.09
3.2 V6, 170 kW	02.04 - 11.09
3.2 V6, 173 kW	08.03 - 05.06
1.9 TDI, 62 kW	01.06 - 11.09
1.9 TDI	04.03 - 11.09
1.9 TDI, 75 kW	06.06 - 11.09
1.9 TDI, 77 kW	04.03 - 11.09
2.5 TDI, 96 kW	04.03 - 11.09
2.5 TDI 4motion, 96 kW	07.04 - 11.09
2.5 TDI, 128 kW	04.03 - 11.09
2.5 TDI 4motion, 128 kW	04.04 - 11.09

Lenkgetriebelager / Mounting, steering gear

(17) (x4)

35030 01 7H0 419 081

ALL TYPES

VOLKSWAGEN

VENTO (1H2) 11.91 - 09.98

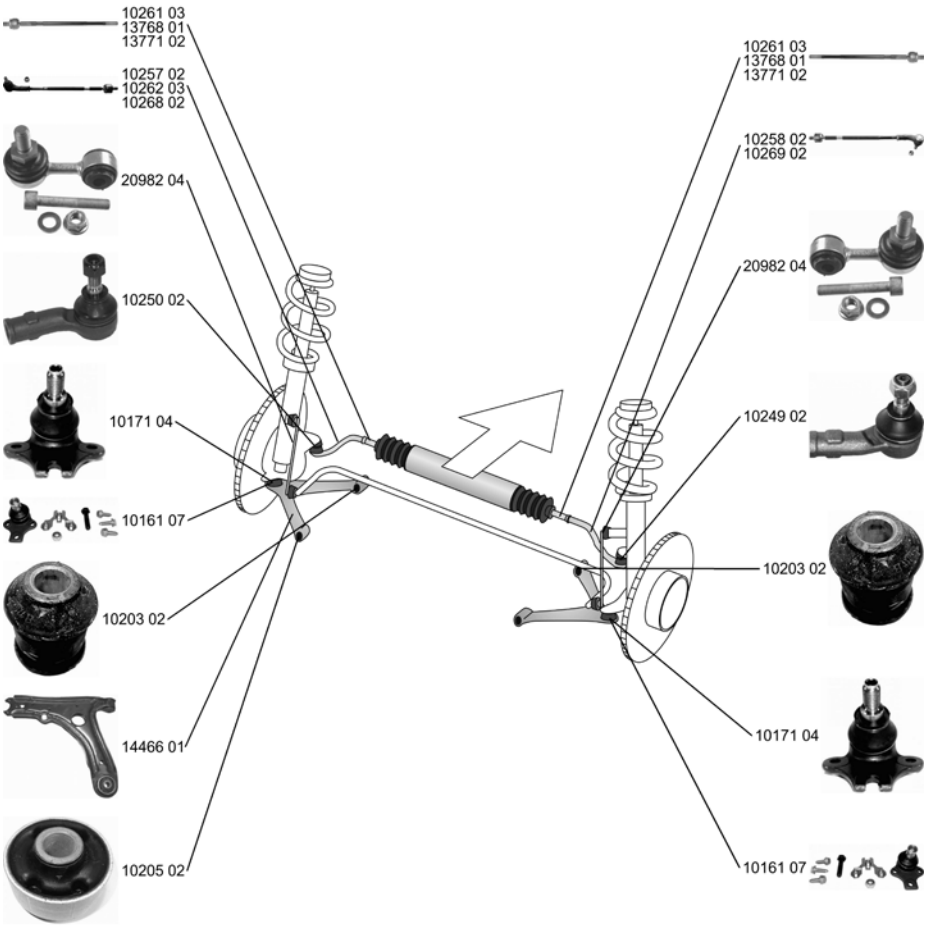

	Spurstange / Rod Assembly Konusmaß [mm] / Cone Size [mm]: 14 nur in Verbindung mit / Only in connection with: 299 000 029 617 Rohr-Ø [mm] / Pipe Ø [mm]: 15 Rohrdurchmesser am Sitz für Faltenbalg 12,7 mm (TRW-Lenkung) / Tube diameter at bellows seating 12,7 mm (TRW-steering)	(27) (77) (222) (99) (100)			**10257 02** **1H0 422 803**
	ALL TYPES ausser/except for : 2.0 11.91 - 09.98 2.8 VR6, 120 kW 08.95 - 04.96 2.8 VR6, 128 kW 01.92 - 09.98		für / for:TRW	(116)	
	Spurstange / Rod Assembly Rohrdurchmesser am Sitz für Faltenbalg 12,7 mm (TRW-Lenkung) / Tube diameter at bellows seating 12,7 mm (TRW-steering)	(27) (100)			**10258 02** **1H0 422 804**
	ALL TYPES ausser/except for : 2.0 11.91 - 09.98 2.8 VR6, 120 kW 08.95 - 04.96 2.8 VR6, 128 kW 01.92 - 09.98		für / for:TRW	(116)	
	Spurstange / Rod Assembly für Lenkgetriebe-ID / For steering gear ID: TRW Konusmaß [mm] / Cone Size [mm]: 14 nur in Verbindung mit / Only in connection with: 299 000 029 617 Rohr-Ø [mm] / Pipe Ø [mm]: 15 Rohrdurchmesser am Sitz für Faltenbalg 12,7 mm (TRW-Lenkung) / Tube diameter at bellows seating 12,7 mm (TRW-steering)	(27) (172) (77) (222) (99) (100)			**10262 03** **1H0 422 803 A**
	2.0 11.91 - 09.98 2.8 VR6, 120 kW 08.95 - 04.96 2.8 VR6, 128 kW 01.92 - 09.98				

VOLKSWAGEN

VENTO (1H2) 11.91 - 09.98

Spurstange / Rod Assembly Konusmaß [mm] / Cone Size [mm]: 14 Rohr-Ø [mm] / Pipe Ø [mm]: 13 nur in Verbindung mit / Only in connection with: 30126 01 nur in Verbindung mit / Only in connection with: 299 217 163 617 für / for: ZF Rohrdurchmesser am Sitz für Faltenbalg 15 mm (ZF-Lenkung) / Tube diameter at bellows seating 15 mm (ZF-steering)	(27) (77) (99) (222) (222) (116) (101)			**10268 02** **1H0 422 803 B** 10250 01
ALL TYPES				
Spurstange / Rod Assembly für / for: ZF Konusmaß [mm] / Cone Size [mm]: 14 Rohr-Ø [mm] / Pipe Ø [mm]: 13 Rohrdurchmesser am Sitz für Faltenbalg 15 mm (ZF-Lenkung) / Tube diameter at bellows seating 15 mm (ZF-steering)	(27) (116) (77) (99) (101)			**10269 02** **1H0 422 804 B** 10249 01
ALL TYPES				
Spurstangenkopf / Tie Rod End hängend / Suspended Konusmaß [mm] / Cone Size [mm]: 14 Innengewinde [mm] / Inner Thread [mm]: M14x1,5 mit Rechtsgewinde / with right-hand thread mit Zubehör / With accessories Gewindemaß / Thread Size: M14x1,5	(28) (193) (77) (75) (206) (209) (63)			**10249 02** **191 419 812**
ALL TYPES				
Spurstangenkopf / Tie Rod End hängend / Suspended Konusmaß [mm] / Cone Size [mm]: 14 Innengewinde [mm] / Inner Thread [mm]: M14x1,5 mit Rechtsgewinde / with right-hand thread mit Zubehör / With accessories Gewindemaß / Thread Size: M14x1,5	(28) (193) (77) (75) (206) (209) (63)			**10250 02** **191 419 811**
ALL TYPES				
Axialgelenk, Spurstange / Tie Rod Axle Joint für Lenkgetriebehersteller / For steering gear manufacturer: TRW	(5) (173)			**10261 03** **1H0 422 807 D**
ALL TYPES ausser/except for : 2.0 11.91 - 09.98 2.8 VR6, 120 kW 08.95 - 04.96 2.8 VR6, 128 kW 01.92 - 09.98				
Axialgelenk, Spurstange / Tie Rod Axle Joint Gewindemaß / Thread Size: M14x1,5 mit Rechtsgewinde / with right-hand thread für OE-Nummer / For OE number 025 390 111 617 LH für / for: ZF Rohrdurchmesser am Sitz für Faltenbalg 15 mm (ZF-Lenkung) / Tube diameter at bellows seating 15 mm (ZF-steering)	(5) (63) (206) (177) (116) (101)			**13768 01** **1H0 422 807 B**
ALL TYPES		Rohrdurchmesser am Sitz für Faltenbalg 15 mm (ZF-Lenkung) / Tube diameter at bellows seating 15 mm (ZF-steering)	(101)	
Axialgelenk, Spurstange / Tie Rod Axle Joint Achsausführung / Axle Version: TRW	(5) (36)			**13771 02** **1H0 422 807 A**
2.0 11.91 - 09.98 2.8 VR6, 120 kW 08.95 - 04.96 2.8 VR6, 128 kW 01.92 - 09.98				
Faltenbalg, Lenkung / Bellow, steering Innendurchmesser 1 [mm] / Inner Diameter 1 [mm]: 10 Innendurchmesser 2 [mm] / Inner Diameter 2 [mm]: 41	(7) (72) (73)			**30111 01** **1H0 422 831 B**
ALL TYPES		für Lenkgetriebehersteller / For steering gear manufacturer:TRW	(173)	

VOLKSWAGEN

VENTO (1H2) 11.91 - 09.98

Faltenbalg, Lenkung / Bellow, steering

Innendurchmesser 1 [mm] / Inner Diameter 1 [mm]: 25
Innendurchmesser 2 [mm] / Inner Diameter 2 [mm]: 41

(7) (72) (73)

1.4, 40 kW	11.91 - 09.98	->05.1996 ->Chass. 1H-TW500 000	
1.4, 44 kW	11.91 - 09.98		
1.6, 55 kW	09.92 - 09.98		
1.6, 74 kW	10.94 - 09.98		
1.8, 55 kW	11.91 - 09.98		
1.8, 66 kW	11.91 - 09.98		
2.0 GL, 62 kW	11.91 - 07.98		
2.0	11.91 - 09.98		
1.9 D	11.91 - 09.98		
1.9 TD	11.91 - 09.98		
1.9 TDI, 66 kW	09.93 - 09.98		

30112 01 191 419 831

Faltenbalg, Lenkung / Bellow, steering

Innendurchmesser 1 [mm] / Inner Diameter 1 [mm]: 13
Innendurchmesser 2 [mm] / Inner Diameter 2 [mm]: 45

(7) (72) (73)

ALL TYPES		für / for:ZF	(116)

30126 01 357 422 831 B

Lenker, Radaufhängung / Track Control Arm

Querlenker / Control Arm
ohne Trag-/Führungsgelenk / Without ball joint
mit Gummilager / with rubber mounting
nur in Verbindung mit / Only in connection with: 10161 07

(15) (96) (230) (200) (222)

ALL TYPES ausser/except for :			
2.8 VR6, 120 kW	08.95 - 04.96		
2.8 VR6, 128 kW	01.92 - 09.98		

14466 01 1H0 407 151

Reparatursatz, Lenker / Repair Kit, link

mit Montagehülsen / with mounting sleeve
für Querlenker / For control arm

(22) (205) (180) (x2)

ALL TYPES			

25352 01 191 407 181 E

Trag-/Führungsgelenk / Ball Joint

Gewindemaß / Thread Size: M12x1,5
mit Rechtsgewinde / with right-hand thread

(32) (63) (206)

2.0	11.91 - 09.98	für / for:GT	(116)
2.8 VR6, 120 kW	08.95 - 04.96		
2.8 VR6	01.92 - 09.98		

10171 04 1H0 407 365

Reparatursatz,Trag-/Führungsgelenk
Repair Kit, ball joint

mit Zubehör / With accessories
für OE-Nummer / For OE number 191 407 151 B

(25) (209) (177)

1.4, 40 kW	11.91 - 09.98		
1.4, 44 kW	11.91 - 09.98		
1.6, 55 kW	09.92 - 09.98		
1.6, 74 kW	10.94 - 09.98		
1.8, 55 kW	11.91 - 09.98		
1.8, 66 kW	11.91 - 09.98		
2.0 GL, 62 kW	11.91 - 07.98		
2.0 GL, 79 kW	05.96 - 12.97		
1.9 SDI	04.97 - 09.98		
1.9 D	11.91 - 09.98		
1.9 TD	11.91 - 09.98		
1.9 TDI, 66 kW	09.93 - 09.98		
1.9 TDI, 81 kW	04.96 - 09.98		
2.0	11.91 - 09.98	für / for:CL/GL/GLX	(116)

10161 07 357 407 365

Lagerung, Lenker / Control Arm-/Trailing Arm Bush

für Querlenker / For control arm

(11) (180) (x2)

ALL TYPES			

10203 02 357 407 182

Lagerung, Lenker / Control Arm-/Trailing Arm Bush

für Querlenker / For control arm

(11) (180) (x2)

ALL TYPES			

10205 02 191 407 181 E

ZF Friedrichshafen AG | ZF Services | Obere Weiden 12 | 97424 Schweinfurt | Germany | info.zf-services@zf.com | www.zf.com

VENTO (1H2) 11.91 - 09.98

Stange/Strebe, Stabilisator / Link Stabiliser Pendelstange / Suspension Rod mit Zubehör / With accessories			(31) (95) (209)			20982 04 535 411 315
2.0	11.91 - 09.98			für / for:GT	(116)	
2.8 VR6, 120 kW 2.8 VR6	08.95 - 04.96 01.92 - 09.98					
Stabilisatorlager / Anti-roll Bar Bush Kit			(29)			27461 01 1H0 411 314
1.8, 55 kW 2.8 VR6, 128 kW 1.9 SDI 1.9 D 1.9 TD 1.9 TDI, 81 kW	11.91 - 09.98 01.92 - 09.98 04.97 - 09.98 11.91 - 09.98 11.91 - 09.98 04.96 - 09.98			Durchmesser Stabilisator [mm] / Stabilizer Diameter [mm]:21,5	(53)	
1.9 TDI, 66 kW	09.93 - 09.98			Mot. AHU Durchmesser Stabilisator [mm] / Stabilizer Diameter [mm]:21,5	(53)	
1.4, 44 kW	11.91 - 09.98			Mot. ABD Durchmesser Stabilisator [mm] / Stabilizer Diameter [mm]:21,5	(53)	
1.6, 55 kW	09.92 - 09.98			Mot. AEE Durchmesser Stabilisator [mm] / Stabilizer Diameter [mm]:21,5	(53)	
1.8, 66 kW	11.91 - 09.98			Mot. ADZ Durchmesser Stabilisator [mm] / Stabilizer Diameter [mm]:21,5	(53)	
2.0	11.91 - 09.98			Mot. AGG Durchmesser Stabilisator [mm] / Stabilizer Diameter [mm]:21,5	(53)	
1.6, 74 kW	10.94 - 09.98			Mot. AFT Durchmesser Stabilisator [mm] / Stabilizer Diameter [mm]:21,5	(53)	
Achskörperlager / Hub Carrier Bush			(1)			10222 01 1H0 501 541 A
ALL TYPES						
Achskörperlagersatz / Axle beam mounting kit mit Zubehör / With accessories			(2) (209)			27681 01 1H0 501 541 A
ALL TYPES						

VOLKSWAGEN - FAW VW

BORA (1J2) 05.00 - 09.02

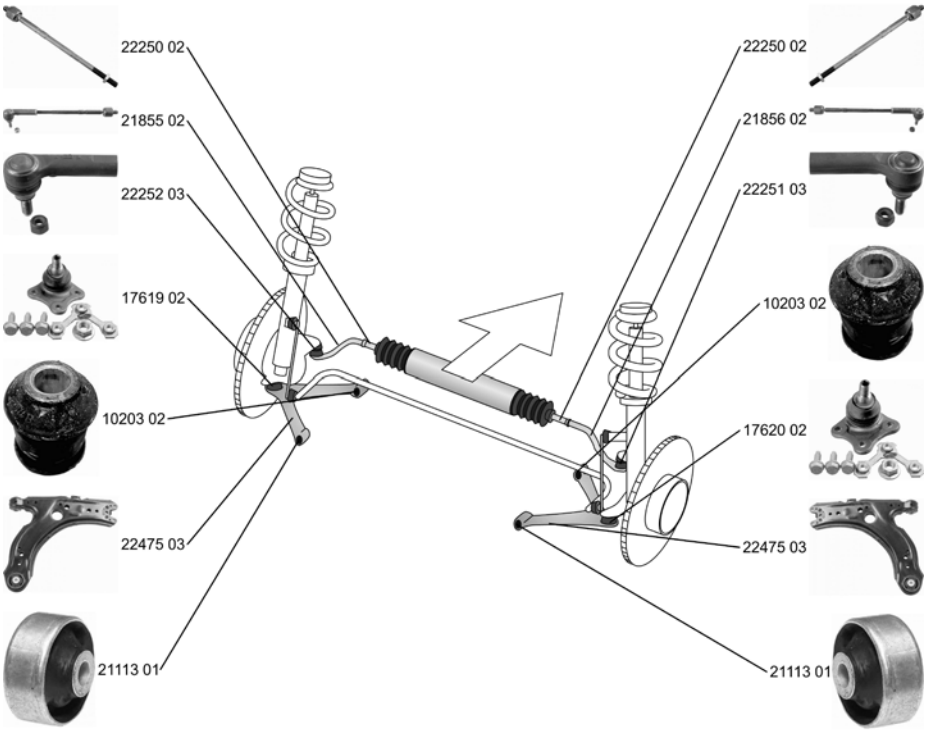

Spurstange / Rod Assembly ALL TYPES	(27)			**21855 02** 1J0 422 803 H 22250 02 22252 03	
Spurstange / Rod Assembly ALL TYPES	(27)			**21856 02** 1J0 422 804 H 22250 02 22251 03	
Spurstangenkopf / Tie Rod End hängend / Suspended Innengewinde [mm] / Inner Thread [mm]: M14x1,5 mit Rechtsgewinde / with right-hand thread ALL TYPES	(28) (193) (75) (206)			**22251 03** 1J0 422 812 B	
Spurstangenkopf / Tie Rod End hängend / Suspended Innengewinde [mm] / Inner Thread [mm]: M14x1,5 mit Rechtsgewinde / with right-hand thread ALL TYPES	(28) (193) (75) (206)			**22252 03** 1J0 422 811 B	
Axialgelenk, Spurstange / Tie Rod Axle Joint ALL TYPES	(5)			**22250 02** 1J0 422 807 B	
Faltenbalg, Lenkung / Bellow, steering Innendurchmesser 1 [mm] / Inner Diameter 1 [mm]: 15 Innendurchmesser 2 [mm] / Inner Diameter 2 [mm]: 49,5 ALL TYPES	(7) (72) (73)			**30177 02** 1JD 422 831 B	

VOLKSWAGEN - FAW VW

BORA (1J2) 05.00 - 09.02

Lenker, Radaufhängung / Track Control Arm Querlenker / Control Arm ALL TYPES	(15) (96)			**22475 03** 1J0 407 151 C 21113 01 10203 02
Reparatursatz,Trag-/Führungsgelenk **Repair Kit, ball joint** Flanschlochdurchmesser [mm] / Flange Hole Diameter [mm]: 8,55 ALL TYPES	(25) (57)			**17619 02** 1J0 407 365 H
Reparatursatz,Trag-/Führungsgelenk **Repair Kit, ball joint** Flanschlochdurchmesser [mm] / Flange Hole Diameter [mm]: 8,55 ALL TYPES	(25) (57)			**17620 02** 1J0 407 366 H
Lagerung, Lenker / Control Arm-/Trailing Arm Bush für Querlenker / For control arm ALL TYPES	(11) (180)	(x2)		**10203 02** 357 407 182
Lagerung, Lenker / Control Arm-/Trailing Arm Bush für Querlenker / For control arm ALL TYPES	(11) (180)	(x2)		**21113 01** 1J0 407 181

Achskörperlager / Hub Carrier Bush Aussendurchmesser [mm] / Outer Diameter [mm]: 72 Hydrolager paarweise durch konventionelles Lager ersetzen. / change hydro bearing in pairs by conventional bearing ALL TYPES	(1) (39) (34)			**21236 01** 1J0 501 541 C
Achskörperlagersatz / Axle beam mounting kit mit Zubehör / With accessories Aussendurchmesser [mm] / Outer Diameter [mm]: 72 ALL TYPES	(2) (209) (39)			**27627 01** 1J0 501 541 C 21236 01

VOLKSWAGEN - FAW VW

BORA 07.01 - 09.06

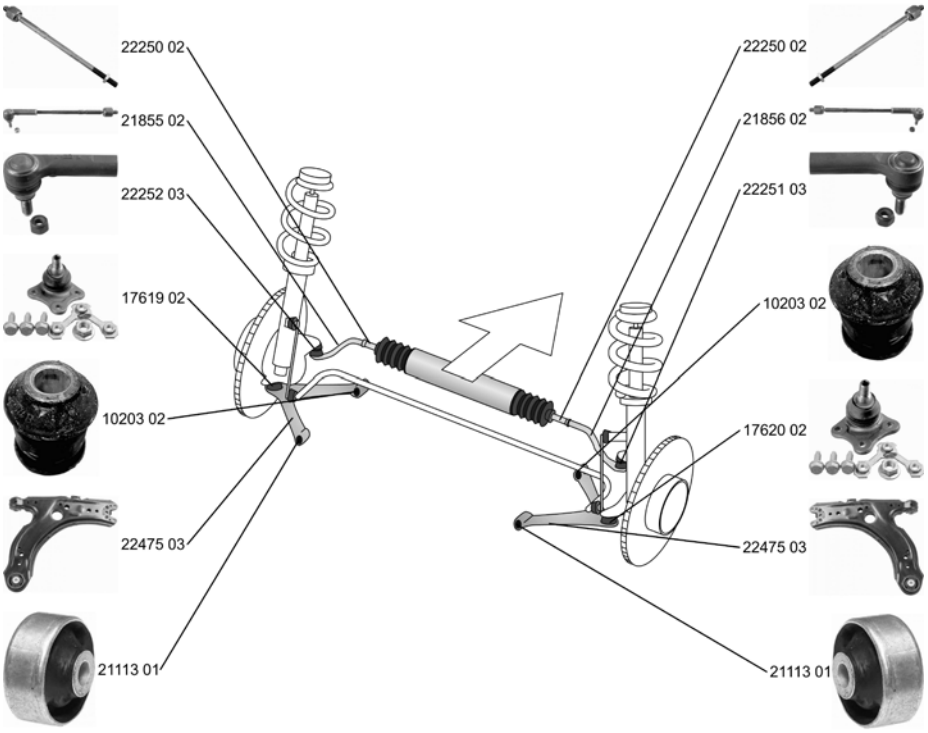

Spurstange / Rod Assembly ALL TYPES	(27)			**21855 02** 1J0 422 803 H 22250 02 22252 03	
Spurstange / Rod Assembly ALL TYPES	(27)			**21856 02** 1J0 422 804 H 22250 02 22251 03	
Spurstangenkopf / Tie Rod End hängend / Suspended Innengewinde [mm] / Inner Thread [mm]: M14x1,5 mit Rechtsgewinde / with right-hand thread ALL TYPES	(28) (193) (75) (206)			**22251 03** 1J0 422 812 B	
Spurstangenkopf / Tie Rod End hängend / Suspended Innengewinde [mm] / Inner Thread [mm]: M14x1,5 mit Rechtsgewinde / with right-hand thread ALL TYPES	(28) (193) (75) (206)			**22252 03** 1J0 422 811 B	
Axialgelenk, Spurstange / Tie Rod Axle Joint ALL TYPES	(5)			**22250 02** 1J0 422 807 B	
Faltenbalg, Lenkung / Bellow, steering Innendurchmesser 1 [mm] / Inner Diameter 1 [mm]: 15 Innendurchmesser 2 [mm] / Inner Diameter 2 [mm]: 49,5 ALL TYPES	(7) (72) (73)			**30177 02** 1JD 422 831 B	

VOLKSWAGEN - FAW VW

BORA 07.01 - 09.06

Lenker, Radaufhängung / Track Control Arm Querlenker / Control Arm ALL TYPES	(15) (96)			**22475 03** 1J0 407 151 C 21113 01 10203 02
Reparatursatz,Trag-/Führungsgelenk **Repair Kit, ball joint** Flanschlochdurchmesser [mm] / Flange Hole Diameter [mm]: 8,55 ALL TYPES	(25) (57)			**17619 02** 1J0 407 365 H
Reparatursatz,Trag-/Führungsgelenk **Repair Kit, ball joint** Flanschlochdurchmesser [mm] / Flange Hole Diameter [mm]: 8,55 ALL TYPES	(25) (57)			**17620 02** 1J0 407 366 H
Lagerung, Lenker / Control Arm-/Trailing Arm Bush für Querlenker / For control arm ALL TYPES	(11) (180)	(x2)		**10203 02** 357 407 182
Lagerung, Lenker / Control Arm-/Trailing Arm Bush für Querlenker / For control arm ALL TYPES	(11) (180)	(x2)		**21113 01** 1J0 407 181

Achskörperlager / Hub Carrier Bush Aussendurchmesser [mm] / Outer Diameter [mm]: 72 Hydrolager paarweise durch konventionelles Lager ersetzen. / change hydro bearing in pairs by conventional bearing ALL TYPES	(1) (39) (34)			**21236 01** 1J0 501 541 C
Achskörperlagersatz / Axle beam mounting kit mit Zubehör / With accessories Aussendurchmesser [mm] / Outer Diameter [mm]: 72 ALL TYPES	(2) (209) (39)			**27627 01** 1J0 501 541 C 21236 01

VOLKSWAGEN - FAW VW

BORA HS Schrägheck 10.06 - 12.08

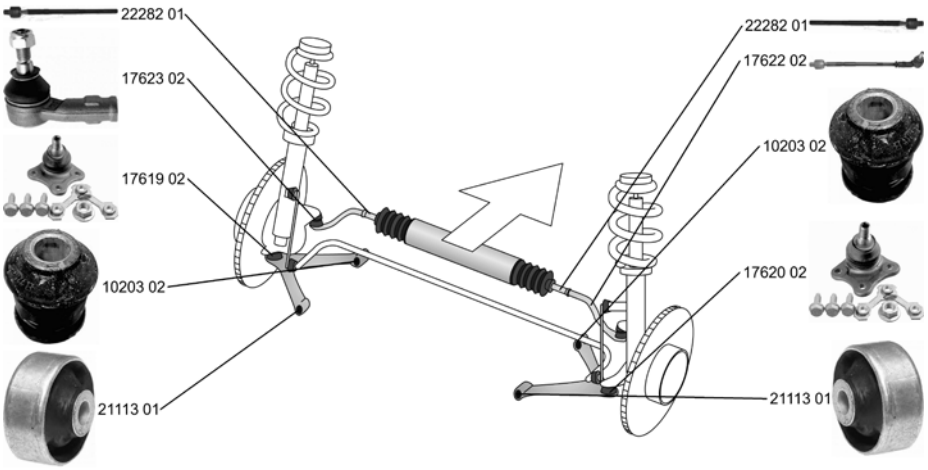

Spurstange / Rod Assembly mit Zubehör / With accessories ALL TYPES	(27) (209)			**17622 02** 1JD 422 804 17624 02 22282 01	
Spurstangenkopf / Tie Rod End Innengewinde [mm] / Inner Thread [mm]: M14x1,5 mit Rechtsgewinde / with right-hand thread mit Zubehör / With accessories ALL TYPES	(28) (75) (206) (209)			**17623 02** 1JD 422 811	
Axialgelenk, Spurstange / Tie Rod Axle Joint für OE-Nummer / For OE number 025 390 142 617 LH ALL TYPES	(5) (177)			**22282 01**	
Faltenbalg, Lenkung / Bellow, steering Innendurchmesser 1 [mm] / Inner Diameter 1 [mm]: 15 Innendurchmesser 2 [mm] / Inner Diameter 2 [mm]: 49,5 1.6 10.06 - 12.08 1.8 10.06 - 12.08	(7) (72) (73)			**30177 02** 1JD 422 831 B	
Reparatursatz,Trag-/Führungsgelenk **Repair Kit, ball joint** Flanschlochdurchmesser [mm] / Flange Hole Diameter [mm]: 8,55 ALL TYPES	(25) (57)			**17619 02** 1J0 407 365 H	
Reparatursatz,Trag-/Führungsgelenk **Repair Kit, ball joint** Flanschlochdurchmesser [mm] / Flange Hole Diameter [mm]: 8,55 ALL TYPES	(25) (57)			**17620 02** 1J0 407 366 H	
Lagerung, Lenker / Control Arm-/Trailing Arm Bush für Querlenker / For control arm ALL TYPES	(11) (180)	(x2)		**10203 02** 357 407 182	
Lagerung, Lenker / Control Arm-/Trailing Arm Bush für Querlenker / For control arm ALL TYPES	(11) (180)	(x2)		**21113 01** 1J0 407 181	

ZF Friedrichshafen AG | ZF Services | Obere Weiden 12 | 97424 Schweinfurt | Germany | info.zf-services@zf.com | www.zf.com

VOLKSWAGEN - FAW VW

BORA HS Schrägheck 10.06 - 12.08

Achskörperlager / Hub Carrier Bush Aussendurchmesser [mm] / Outer Diameter [mm]: 72 Hydrolager paarweise durch konventionelles Lager ersetzen. / change hydro bearing in pairs by conventional bearing ALL TYPES	(1) (39) (34)			**21236 01** 1J0 501 541 C	
Achskörperlagersatz / Axle beam mounting kit mit Zubehör / With accessories Aussendurchmesser [mm] / Outer Diameter [mm]: 72 ALL TYPES	(2) (209) (39)			**27627 01** 1J0 501 541 C 21236 01	

BORA 04.08 -

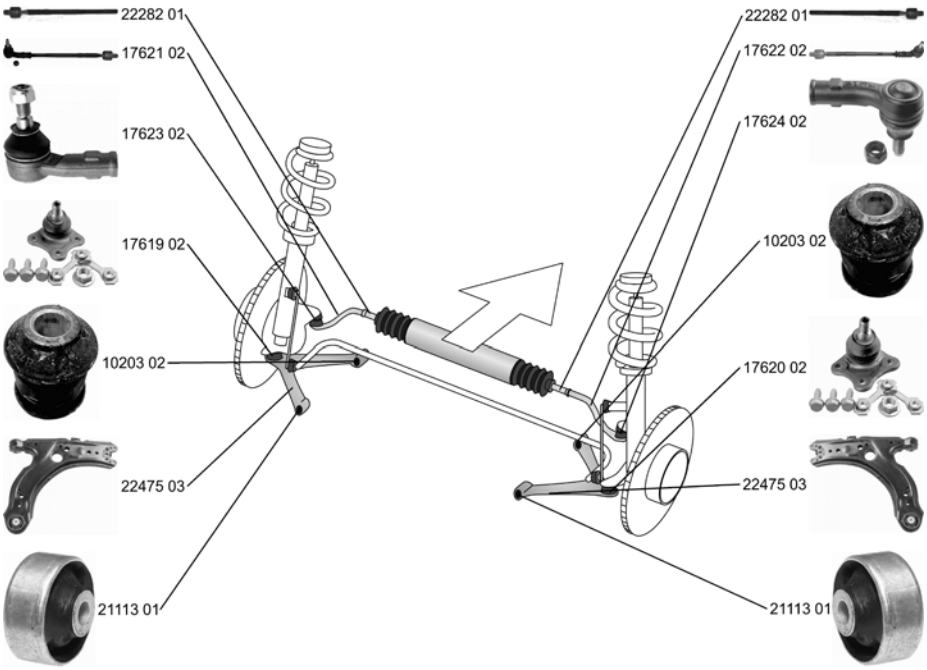

Spurstange / Rod Assembly mit Zubehör / With accessories ALL TYPES	(27) (209)			**17621 02** 1JD 422 803 17623 02 22282 01	
Spurstange / Rod Assembly mit Zubehör / With accessories ALL TYPES	(27) (209)			**17622 02** 1JD 422 804 17624 02 22282 01	
Spurstangenkopf / Tie Rod End Innengewinde [mm] / Inner Thread [mm]: M14x1,5 mit Rechtsgewinde / with right-hand thread mit Zubehör / With accessories ALL TYPES	(28) (75) (206) (209)			**17623 02** 1JD 422 811	
Spurstangenkopf / Tie Rod End Innengewinde [mm] / Inner Thread [mm]: M14x1,5 mit Rechtsgewinde / with right-hand thread mit Zubehör / With accessories ALL TYPES	(28) (75) (206) (209)			**17624 02** 1JD 422 812	

VOLKSWAGEN - FAW VW

BORA 04.08 -

Axialgelenk, Spurstange / Tie Rod Axle Joint für OE-Nummer / For OE number 025 390 142 617 LH ALL TYPES	(5) (177)				**22282 01**
Faltenbalg, Lenkung / Bellow, steering Innendurchmesser 1 [mm] / Inner Diameter 1 [mm]: 15 Innendurchmesser 2 [mm] / Inner Diameter 2 [mm]: 49,5 ALL TYPES	(7) (72) (73)				**30177 02** **1JD 422 831 B**
Lenker, Radaufhängung / Track Control Arm Querlenker / Control Arm ALL TYPES	(15) (96)				**22475 03** **1J0 407 151 C** 21113 01 10203 02
Reparatursatz,Trag-/Führungsgelenk **Repair Kit, ball joint** Flanschlochdurchmesser [mm] / Flange Hole Diameter [mm]: 8,55 ALL TYPES	(25) (57)				**17619 02** **1J0 407 365 H**
Reparatursatz,Trag-/Führungsgelenk **Repair Kit, ball joint** Flanschlochdurchmesser [mm] / Flange Hole Diameter [mm]: 8,55 ALL TYPES	(25) (57)				**17620 02** **1J0 407 366 H**
Lagerung, Lenker / Control Arm-/Trailing Arm Bush für Querlenker / For control arm ALL TYPES	(11) (180)		(x2)		**10203 02** **357 407 182**
Lagerung, Lenker / Control Arm-/Trailing Arm Bush für Querlenker / For control arm ALL TYPES	(11) (180)		(x2)		**21113 01** **1J0 407 181**

Achskörperlager / Hub Carrier Bush Aussendurchmesser [mm] / Outer Diameter [mm]: 72 Hydrolager paarweise durch konventionelles Lager ersetzen. / change hydro bearing in pairs by conventional bearing ALL TYPES	(1) (39) (34)				**21236 01** **1J0 501 541 C**
Achskörperlagersatz / Axle beam mounting kit mit Zubehör / With accessories Aussendurchmesser [mm] / Outer Diameter [mm]: 72 ALL TYPES	(2) (209) (39)				**27627 01** **1J0 501 541 C** 21236 01

ZF Friedrichshafen AG | ZF Services | Obere Weiden 12 | 97424 Schweinfurt | Germany | info.zf-services@zf.com | www.zf.com

VOLKSWAGEN - FAW VW

CADDY Kasten 04.04 -

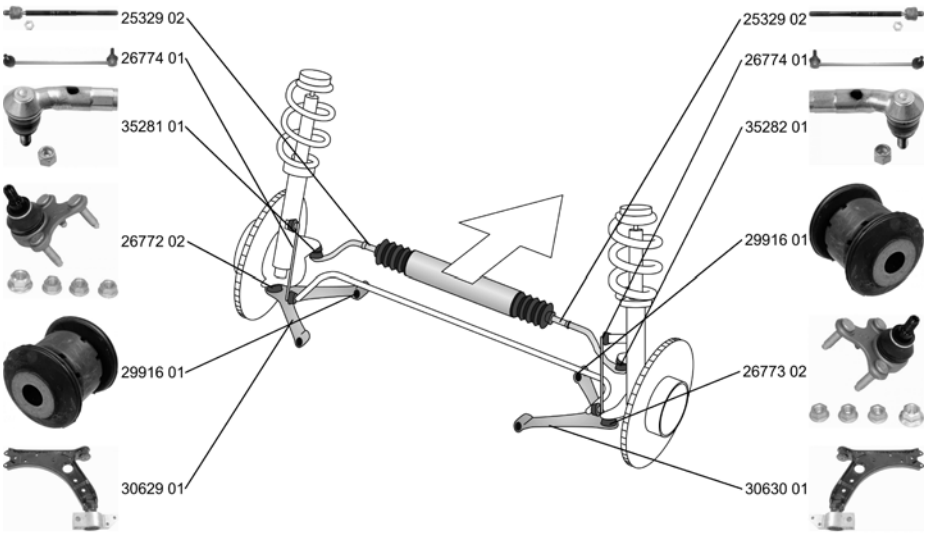

Spurstangenkopf / Tie Rod End Gewindemaß 1 / Thread Measurement 1: M16x1,5 Gewindemaß 2 / Thread Measurement 2: M12x1,5 1.6 03.05 -	(28) (64) (65)		für Fahrzeuge mit elektrischer Servolenkung / For vehicles with electric power steering	(143)	**35281 01** 1K0 423 811 K
Spurstangenkopf / Tie Rod End Gewindemaß 1 / Thread Measurement 1: M16x1,5 Gewindemaß 2 / Thread Measurement 2: M12x1,5 1.6 03.05 -	(28) (64) (65)		für Fahrzeuge mit elektrischer Servolenkung / For vehicles with electric power steering	(143)	**35282 01** 1K0 423 812 K
Axialgelenk, Spurstange / Tie Rod Axle Joint mit Rechtsgewinde / with right-hand thread Gewindemaß / Thread Size: M16x1,5 1.6 03.05 -	(5) (206) (63)		für Fahrzeuge mit elektrischer Servolenkung / For vehicles with electric power steering	(143)	**25329 02** 1K0 423 810 A
Faltenbalg, Lenkung / Bellow, steering Innendurchmesser 1 [mm] / Inner Diameter 1 [mm]: 15,5 Innendurchmesser 2 [mm] / Inner Diameter 2 [mm]: 49,5 1.6 03.05 -	(7) (72) (73)		für Fahrzeuge mit elektrischer Servolenkung / For vehicles with electric power steering	(143)	**33739 01** 1K0 423 831 A
Lenker, Radaufhängung / Track Control Arm Querlenker / Control Arm 1.6 03.05 -	(15) (96)				**30629 01** 1K0 407 151 P 29916 01
Lenker, Radaufhängung / Track Control Arm Querlenker / Control Arm 1.6 03.05 -	(15) (96)				**30630 01** 1K0 407 152 P 29916 01
Trag-/Führungsgelenk / Ball Joint 1.6 03.05 -	(32)				**26772 02** 1K0 407 365 C

VOLKSWAGEN - FAW VW

CADDY Kasten 04.04 -

Trag-/Führungsgelenk / Ball Joint 1.6 03.05 -	(32)			**26773 02** 1K0 407 366 C	
Lagerung, Lenker / Control Arm-/Trailing Arm Bush für Querlenker / For control arm 1.6 03.05 -	(11) (180)	(x2)		**29916 01** 1K0 407 182	
Lagerung, Lenker / Control Arm-/Trailing Arm Bush für Querlenker / For control arm 1.6 03.05 -	(11) (180)			**34762 01** 1K0 199 231 J 34559 01	
Lagerung, Lenker / Control Arm-/Trailing Arm Bush für Querlenker / For control arm 1.6 03.05 -	(11) (180)			**34763 01** 1K0 199 232 J 34559 01	
Stange/Strebe, Stabilisator / Link Stabiliser Pendelstange / Suspension Rod 1.6 03.05 -	(31) (95)			**26774 01** 1K0 411 315 K	

Stange/Strebe, Stabilisator / Link Stabiliser Pendelstange / Suspension Rod 1.6 03.05 -	(31) (95)			**27872 01** 2K0 505 465 B	

VOLKSWAGEN - FAW VW

GOLF 05.01 - 07.09

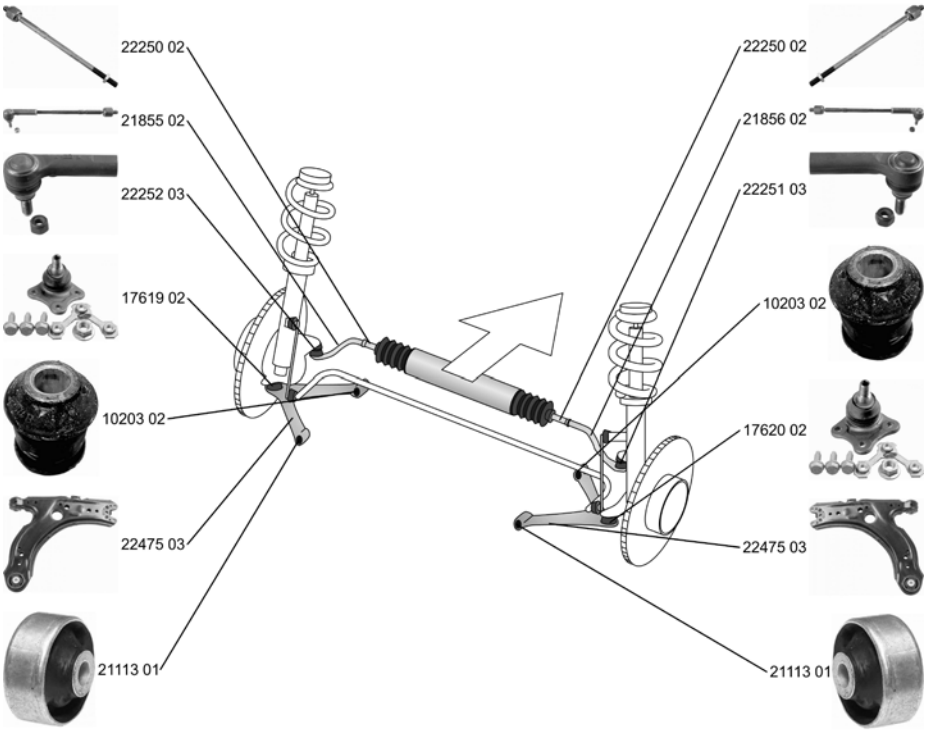

Spurstange / Rod Assembly ALL TYPES ausser/except for : 1.6 01.03 - 02.09	(27)			**21855 02** 1J0 422 803 H 22250 02 22252 03
Spurstange / Rod Assembly ALL TYPES ausser/except for : 1.6 01.03 - 02.09	(27)			**21856 02** 1J0 422 804 H 22250 02 22251 03
Spurstangenkopf / Tie Rod End hängend / Suspended Innengewinde [mm] / Inner Thread [mm]: M14x1,5 mit Rechtsgewinde / with right-hand thread ALL TYPES ausser/except for : 1.6 01.03 - 02.09	(28) (193) (75) (206)			**22251 03** 1J0 422 812 B
Spurstangenkopf / Tie Rod End hängend / Suspended Innengewinde [mm] / Inner Thread [mm]: M14x1,5 mit Rechtsgewinde / with right-hand thread ALL TYPES ausser/except for : 1.6 01.03 - 02.09	(28) (193) (75) (206)			**22252 03** 1J0 422 811 B
Axialgelenk, Spurstange / Tie Rod Axle Joint ALL TYPES ausser/except for : 1.6 01.03 - 02.09	(5)			**22250 02** 1J0 422 807 B
Faltenbalg, Lenkung / Bellow, steering Innendurchmesser 1 [mm] / Inner Diameter 1 [mm]: 15 Innendurchmesser 2 [mm] / Inner Diameter 2 [mm]: 49,5 ALL TYPES ausser/except for : 1.6 01.03 - 02.09	(7) (72) (73)			**30177 02** 1JD 422 831 B

VOLKSWAGEN - FAW VW

GOLF 05.01 - 07.09

Lenker, Radaufhängung / Track Control Arm Querlenker / Control Arm ALL TYPES ausser/except for : 1.6 01.03 - 02.09	(15) (96)			**22475 03** 1J0 407 151 C 21113 01 10203 02	
Reparatursatz,Trag-/Führungsgelenk **Repair Kit, ball joint** Flanschlochdurchmesser [mm] / Flange Hole Diameter [mm]: 8,55 ALL TYPES ausser/except for : 1.6 01.03 - 02.09	(25) (57)			**17619 02** 1J0 407 365 H	
Reparatursatz,Trag-/Führungsgelenk **Repair Kit, ball joint** Flanschlochdurchmesser [mm] / Flange Hole Diameter [mm]: 8,55 ALL TYPES ausser/except for : 1.6 01.03 - 02.09	(25) (57)			**17620 02** 1J0 407 366 H	
Lagerung, Lenker / Control Arm-/Trailing Arm Bush für Querlenker / For control arm ALL TYPES ausser/except for : 1.6 01.03 - 02.09	(11) (180)	(x2)		**10203 02** 357 407 182	
Lagerung, Lenker / Control Arm-/Trailing Arm Bush für Querlenker / For control arm ALL TYPES ausser/except for : 1.6 01.03 - 02.09	(11) (180)	(x2)		**21113 01** 1J0 407 181	
Achskörperlager / Hub Carrier Bush Aussendurchmesser [mm] / Outer Diameter [mm]: 72 Hydrolager paarweise durch konventionelles Lager ersetzen. / change hydro bearing in pairs by conventional bearing ALL TYPES ausser/except for : 1.6 01.03 - 02.09	(1) (39) (34)			**21236 01** 1J0 501 541 C	
Achskörperlagersatz / Axle beam mounting kit mit Zubehör / With accessories Aussendurchmesser [mm] / Outer Diameter [mm]: 72 ALL TYPES ausser/except for : 1.6 01.03 - 02.09	(2) (209) (39)			**27627 01** 1J0 501 541 C 21236 01	

GOLF 08.09 -

Lenker, Radaufhängung / Track Control Arm Querlenker / Control Arm ALL TYPES	(15) (96)			**30629 01** 1K0 407 151 P 29916 01	
Lenker, Radaufhängung / Track Control Arm Querlenker / Control Arm ALL TYPES	(15) (96)			**30630 01** 1K0 407 152 P 29916 01	

VOLKSWAGEN - FAW VW

GOLF 08.09 -

	Lagerung, Lenker / Control Arm-/Trailing Arm Bush für Querlenker / For control arm ALL TYPES	(11) (180)	⇔⇑(x2)		**29916 01** 1K0 407 182
	Lagerung, Lenker / Control Arm-/Trailing Arm Bush für Querlenker / For control arm ALL TYPES	(11) (180)	↰⇓		**34762 01** 1K0 199 231 J 34559 01
	Lagerung, Lenker / Control Arm-/Trailing Arm Bush für Querlenker / For control arm ALL TYPES	(11) (180)	↱⇓		**34763 01** 1K0 199 232 J 34559 01

JETTA (1G2, 1J2) 10.88 - 04.00

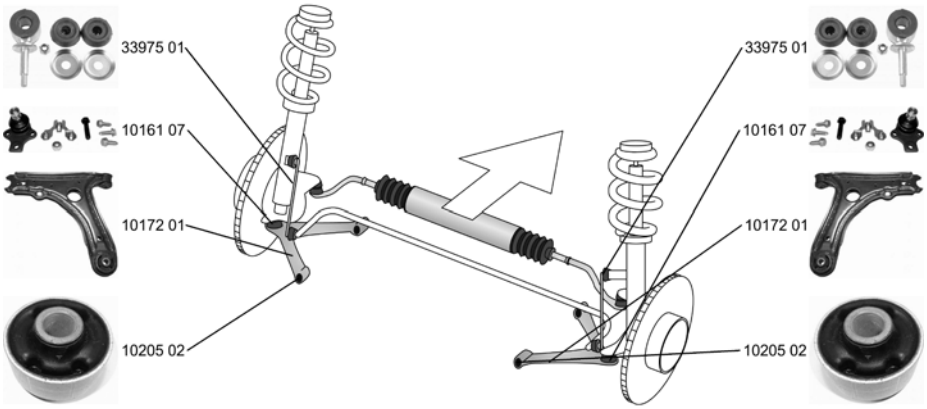

	Lenker, Radaufhängung / Track Control Arm Querlenker / Control Arm ohne Trag-/Führungsgelenk / Without ball joint mit Gummilager / with rubber mounting nur in Verbindung mit / Only in connection with: 10169 nur in Verbindung mit / Only in connection with: 10161 ALL TYPES	(15) (96) (230) (200) (222) (222)	▽⇔		**10172 01** 191 407 151 B
	Reparatursatz, Lenker / Repair Kit, link mit Montagehülsen / with mounting sleeve für Querlenker / For control arm ALL TYPES	(22) (205) (180)	⇔⇓(x2)		**25352 01** 191 407 181 E
	Reparatursatz,Trag-/Führungsgelenk **Repair Kit, ball joint** mit Zubehör / With accessories für OE-Nummer / For OE number 191 407 151 B ALL TYPES	(25) (209) (177)	⇔		**10161 07** 357 407 365
	Lagerung, Lenker / Control Arm-/Trailing Arm Bush für Querlenker / For control arm ALL TYPES	(11) (180)	⇔⇓(x2)		**10205 02** 191 407 181 E

VOLKSWAGEN - FAW VW

JETTA (1G2, 1J2) 10.88 - 04.00

	Stange/Strebe, Stabilisator / Link Stabiliser Pendelstange / Suspension Rod ALL TYPES	(31) (95)			**33975 01** 191 411 315 B

MAGOTAN (B6) 06.07 -

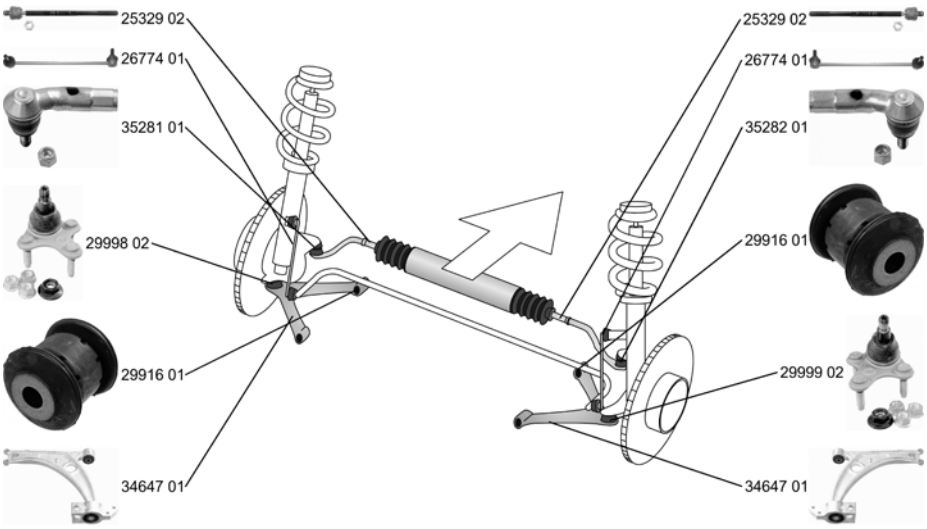

	Spurstangenkopf / Tie Rod End Gewindemaß 1 / Thread Measurement 1: M16x1,5 Gewindemaß 2 / Thread Measurement 2: M12x1,5 ALL TYPES	(28) (64) (65)		für Fahrzeuge mit elektrischer Servolenkung / For vehicles with electric power steering (143)	**35281 01** 1K0 423 811 K
	Spurstangenkopf / Tie Rod End Gewindemaß 1 / Thread Measurement 1: M16x1,5 Gewindemaß 2 / Thread Measurement 2: M12x1,5 ALL TYPES	(28) (64) (65)		für Fahrzeuge mit elektrischer Servolenkung / For vehicles with electric power steering (143)	**35282 01** 1K0 423 812 K
	Axialgelenk, Spurstange / Tie Rod Axle Joint mit Rechtsgewinde / with right-hand thread Gewindemaß / Thread Size: M16x1,5 ALL TYPES	(5) (206) (63)		für Fahrzeuge mit elektrischer Servolenkung / For vehicles with electric power steering (143)	**25329 02** 1K0 423 810 A
	Faltenbalg, Lenkung / Bellow, steering Innendurchmesser 1 [mm] / Inner Diameter 1 [mm]: 15,5 Innendurchmesser 2 [mm] / Inner Diameter 2 [mm]: 49,5 ALL TYPES	(7) (72) (73)		für Fahrzeuge mit elektrischer Servolenkung / For vehicles with electric power steering (143)	**33739 01** 1K0 423 831 A
	Lenker, Radaufhängung / Track Control Arm Querlenker / Control Arm ALL TYPES	(15) (96)			**34647 01** 3C0 407 151 E 29916 01
	Trag-/Führungsgelenk / Ball Joint ALL TYPES	(32)			**29998 02** 3C0 407 365 B

ZF Friedrichshafen AG | ZF Services | Obere Weiden 12 | 97424 Schweinfurt | Germany | info.zf-services@zf.com | www.zf.com

VOLKSWAGEN - FAW VW

MAGOTAN (B6) 06.07 -

	Trag-/Führungsgelenk / Ball Joint ALL TYPES	(32)			29999 02 3C0 407 366 B
	Lagerung, Lenker / Control Arm-/Trailing Arm Bush für Querlenker / For control arm ALL TYPES	(11) (180)	(x2)		29916 01 1K0 407 182
	Lagerung, Lenker / Control Arm-/Trailing Arm Bush für Querlenker / For control arm ALL TYPES	(11) (180)	(x2)		34711 01 3C0 199 231 D
	Stange/Strebe, Stabilisator / Link Stabiliser Pendelstange / Suspension Rod ALL TYPES	(31) (95)			26774 01 1K0 411 315 K

	Lagerung, Lenker / Control Arm-/Trailing Arm Bush für Querlenker / For control arm ALL TYPES	(11) (180)			27306 01 1K0 505 553 A
	Lagerung, Lenker / Control Arm-/Trailing Arm Bush für Längslenker / For drag link ALL TYPES	(11) (176)			29920 01 1K0 505 541 D
	Stange/Strebe, Stabilisator / Link Stabiliser Pendelstange / Suspension Rod mit Zubehör / With accessories ALL TYPES	(31) (95) (209)			26775 02 1K0 505 465 K

VOLKSWAGEN - FAW VW

SAGITAR 02.06 - 12.08

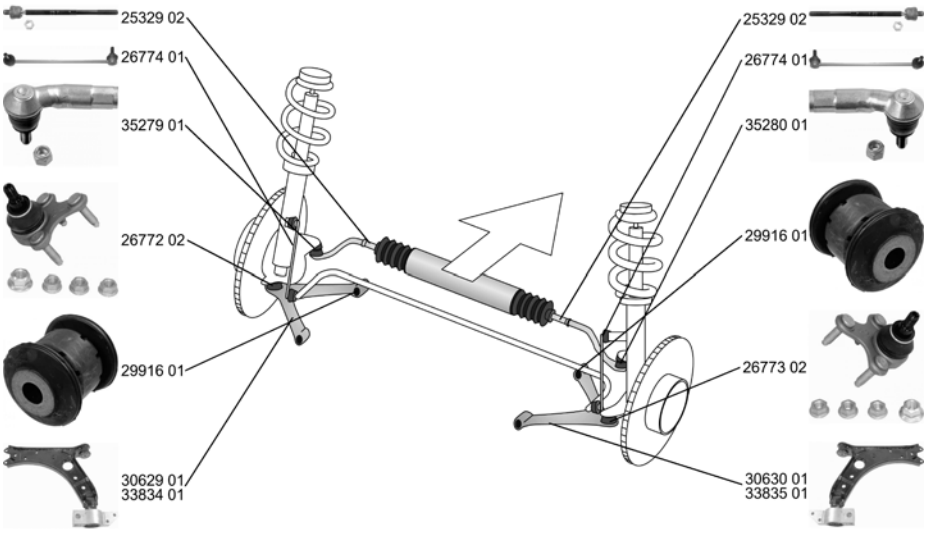

Spurstangenkopf / Tie Rod End Gewindemaß 1 / Thread Measurement 1: M16x1,5 Gewindemaß 2 / Thread Measurement 2: M12x1,5 ALL TYPES	(28) (64) (65)		für Fahrzeuge mit elektrischer Servolenkung / For vehicles with electric power steering	(143)	**35279 01**
Spurstangenkopf / Tie Rod End Gewindemaß 1 / Thread Measurement 1: M16x1,5 Gewindemaß 2 / Thread Measurement 2: M12x1,5 ALL TYPES	(28) (64) (65)		für Fahrzeuge mit elektrischer Servolenkung / For vehicles with electric power steering	(143)	**35280 01**
Axialgelenk, Spurstange / Tie Rod Axle Joint mit Rechtsgewinde / with right-hand thread Gewindemaß / Thread Size: M16x1,5 ALL TYPES	(5) (206) (63)		für Fahrzeuge mit elektrischer Servolenkung / For vehicles with electric power steering	(143)	**25329 02** **1K0 423 810 A**
Faltenbalg, Lenkung / Bellow, steering Innendurchmesser 1 [mm] / Inner Diameter 1 [mm]: 15,5 Innendurchmesser 2 [mm] / Inner Diameter 2 [mm]: 49,5 ALL TYPES	(7) (72) (73)		für Fahrzeuge mit elektrischer Servolenkung / For vehicles with electric power steering	(143)	**33739 01** **1K0 423 831 A**
Lenker, Radaufhängung / Track Control Arm Querlenker / Control Arm ALL TYPES	(15) (96)				**30629 01** **1K0 407 151 P** 29916 01
Lenker, Radaufhängung / Track Control Arm Querlenker / Control Arm ALL TYPES	(15) (96)				**30630 01** **1K0 407 152 P** 29916 01
Lenker, Radaufhängung / Track Control Arm Querlenker / Control Arm ALL TYPES	(15) (96)				**33834 01** **1K0 407 151 AC** 29916 01

VOLKSWAGEN - FAW VW

SAGITAR 02.06 - 12.08

Lenker, Radaufhängung / Track Control Arm Querlenker / Control Arm ALL TYPES	(15) (96)			**33835 01** 1K0 407 152 AC 29916 01	
Trag-/Führungsgelenk / Ball Joint ALL TYPES	(32)			**26772 02** 1K0 407 365 C	
Trag-/Führungsgelenk / Ball Joint ALL TYPES	(32)			**26773 02** 1K0 407 366 C	
Lagerung, Lenker / Control Arm-/Trailing Arm Bush für Querlenker / For control arm ALL TYPES	(11) (180)	(x2)		**29916 01** 1K0 407 182	
Lagerung, Lenker / Control Arm-/Trailing Arm Bush für Querlenker / For control arm ALL TYPES	(11) (180)			**34762 01** 1K0 199 231 J 34559 01	
Lagerung, Lenker / Control Arm-/Trailing Arm Bush für Querlenker / For control arm ALL TYPES	(11) (180)			**34763 01** 1K0 199 232 J 34559 01	
Stange/Strebe, Stabilisator / Link Stabiliser Pendelstange / Suspension Rod ALL TYPES	(31) (95)			**26774 01** 1K0 411 315 K	

Lagerung, Lenker / Control Arm-/Trailing Arm Bush für Querlenker / For control arm ALL TYPES	(11) (180)			**27306 01** 1K0 505 553 A	
Lagerung, Lenker / Control Arm-/Trailing Arm Bush für Längslenker / For drag link ALL TYPES	(11) (176)			**29920 01** 1K0 505 541 D	
Stange/Strebe, Stabilisator / Link Stabiliser Pendelstange / Suspension Rod mit Zubehör / With accessories ALL TYPES	(31) (95) (209)			**26775 02** 1K0 505 465 K	

VOLKSWAGEN - FAW VW

SAGITAR 02.06 -

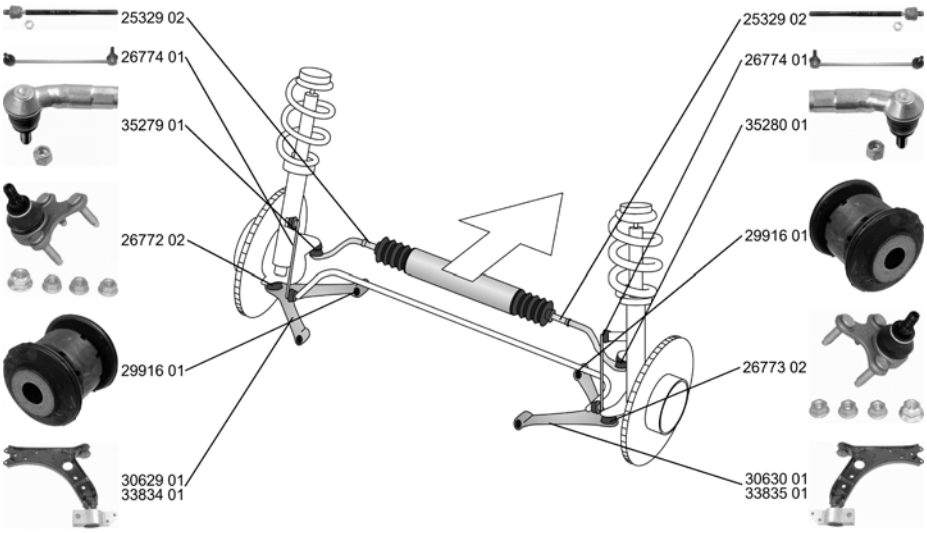

Spurstangenkopf / Tie Rod End Gewindemaß 1 / Thread Measurement 1: M16x1,5 Gewindemaß 2 / Thread Measurement 2: M12x1,5	(28) (64) (65)			**35279 01**
2.0 02.06 -		für Fahrzeuge mit elektrischer Servolenkung / For vehicles with electric power steering	(143)	
Spurstangenkopf / Tie Rod End Gewindemaß 1 / Thread Measurement 1: M16x1,5 Gewindemaß 2 / Thread Measurement 2: M12x1,5	(28) (64) (65)			**35280 01**
2.0 02.06 -		für Fahrzeuge mit elektrischer Servolenkung / For vehicles with electric power steering	(143)	
Axialgelenk, Spurstange / Tie Rod Axle Joint mit Rechtsgewinde / with right-hand thread Gewindemaß / Thread Size: M16x1,5	(5) (206) (63)			**25329 02** **1K0 423 810 A**
2.0 02.06 -		für Fahrzeuge mit elektrischer Servolenkung / For vehicles with electric power steering	(143)	
Faltenbalg, Lenkung / Bellow, steering Innendurchmesser 1 [mm] / Inner Diameter 1 [mm]: 15,5 Innendurchmesser 2 [mm] / Inner Diameter 2 [mm]: 49,5	(7) (72) (73)			**33739 01** **1K0 423 831 A**
2.0 02.06 -		für Fahrzeuge mit elektrischer Servolenkung / For vehicles with electric power steering	(143)	
Lenker, Radaufhängung / Track Control Arm Querlenker / Control Arm	(15) (96)			**30629 01** **1K0 407 151 P** 29916 01
2.0 02.06 -				
Lenker, Radaufhängung / Track Control Arm Querlenker / Control Arm	(15) (96)			**30630 01** **1K0 407 152 P** 29916 01
2.0 02.06 -				
Lenker, Radaufhängung / Track Control Arm Querlenker / Control Arm	(15) (96)			**33834 01** **1K0 407 151 AC** 29916 01
2.0 02.06 -				

VOLKSWAGEN - FAW VW

SAGITAR 02.06 -

Lenker, Radaufhängung / Track Control Arm Querlenker / Control Arm 2.0 02.06 -	(15) (96)			**33835 01** 1K0 407 152 AC 29916 01	
Trag-/Führungsgelenk / Ball Joint 2.0 02.06 -	(32)			**26772 02** 1K0 407 365 C	
Trag-/Führungsgelenk / Ball Joint 2.0 02.06 -	(32)			**26773 02** 1K0 407 366 C	
Lagerung, Lenker / Control Arm-/Trailing Arm Bush für Querlenker / For control arm 2.0 02.06 -	(11) (180)	(x2)		**29916 01** 1K0 407 182	
Lagerung, Lenker / Control Arm-/Trailing Arm Bush für Querlenker / For control arm 2.0 02.06 -	(11) (180)			**34762 01** 1K0 199 231 J 34559 01	
Lagerung, Lenker / Control Arm-/Trailing Arm Bush für Querlenker / For control arm 2.0 02.06 -	(11) (180)			**34763 01** 1K0 199 232 J 34559 01	
Stange/Strebe, Stabilisator / Link Stabiliser Pendelstange / Suspension Rod 2.0 02.06 -	(31) (95)			**26774 01** 1K0 411 315 K	

Lagerung, Lenker / Control Arm-/Trailing Arm Bush für Querlenker / For control arm 2.0 02.06 -	(11) (180)			**27306 01** 1K0 505 553 A	
Lagerung, Lenker / Control Arm-/Trailing Arm Bush für Längslenker / For drag link 2.0 02.06 -	(11) (176)			**29920 01** 1K0 505 541 D	
Stange/Strebe, Stabilisator / Link Stabiliser Pendelstange / Suspension Rod mit Zubehör / With accessories 2.0 02.06 -	(31) (95) (209)			**26775 02** 1K0 505 465 K	

VOLKSWAGEN - SVW

LAVIDA 04.08 -

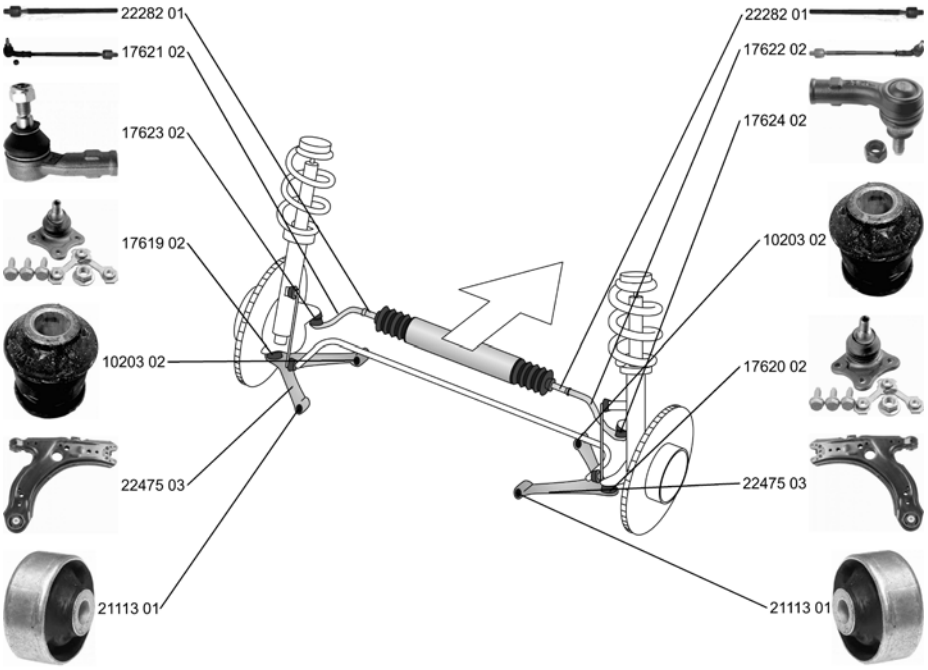

	Spurstange / Rod Assembly mit Zubehör / With accessories ALL TYPES	(27) (209)			**17621 02** 1JD 422 803 17623 02 22282 01
	Spurstange / Rod Assembly mit Zubehör / With accessories ALL TYPES	(27) (209)			**17622 02** 1JD 422 804 17624 02 22282 01
	Spurstangenkopf / Tie Rod End Innengewinde [mm] / Inner Thread [mm]: M14x1,5 mit Rechtsgewinde / with right-hand thread mit Zubehör / With accessories ALL TYPES	(28) (75) (206) (209)			**17623 02** 1JD 422 811
	Spurstangenkopf / Tie Rod End Innengewinde [mm] / Inner Thread [mm]: M14x1,5 mit Rechtsgewinde / with right-hand thread mit Zubehör / With accessories ALL TYPES	(28) (75) (206) (209)			**17624 02** 1JD 422 812
	Axialgelenk, Spurstange / Tie Rod Axle Joint für OE-Nummer / For OE number 025 390 142 617 LH ALL TYPES	(5) (177)			**22282 01**
	Lenker, Radaufhängung / Track Control Arm Querlenker / Control Arm ALL TYPES	(15) (96)			**22475 03** 1J0 407 151 C 21113 01 10203 02

VOLKSWAGEN - SVW

LAVIDA 04.08 -

	Reparatursatz,Trag-/Führungsgelenk **Repair Kit, ball joint** Flanschlochdurchmesser [mm] / Flange Hole Diameter [mm]: 8,55 ALL TYPES	(25) (57)			**17619 02** 1J0 407 365 H
	Reparatursatz,Trag-/Führungsgelenk **Repair Kit, ball joint** Flanschlochdurchmesser [mm] / Flange Hole Diameter [mm]: 8,55 ALL TYPES	(25) (57)			**17620 02** 1J0 407 366 H
	Lagerung, Lenker / Control Arm-/Trailing Arm Bush für Querlenker / For control arm ALL TYPES	(11) (180)	(x2)		**10203 02** 357 407 182
	Lagerung, Lenker / Control Arm-/Trailing Arm Bush für Querlenker / For control arm ALL TYPES	(11) (180)	(x2)		**21113 01** 1J0 407 181
	Achskörperlager / Hub Carrier Bush Aussendurchmesser [mm] / Outer Diameter [mm]: 72 Hydrolager paarweise durch konventionelles Lager ersetzen. / change hydro bearing in pairs by conventional bearing ALL TYPES	(1) (39) (34)			**21236 01** 1J0 501 541 C
	Achskörperlagersatz / Axle beam mounting kit mit Zubehör / With accessories Aussendurchmesser [mm] / Outer Diameter [mm]: 72 ALL TYPES	(2) (209) (39)			**27627 01** 1J0 501 541 C 21236 01

PASSAT LINGYU Stufenheck (B5) 04.06 -

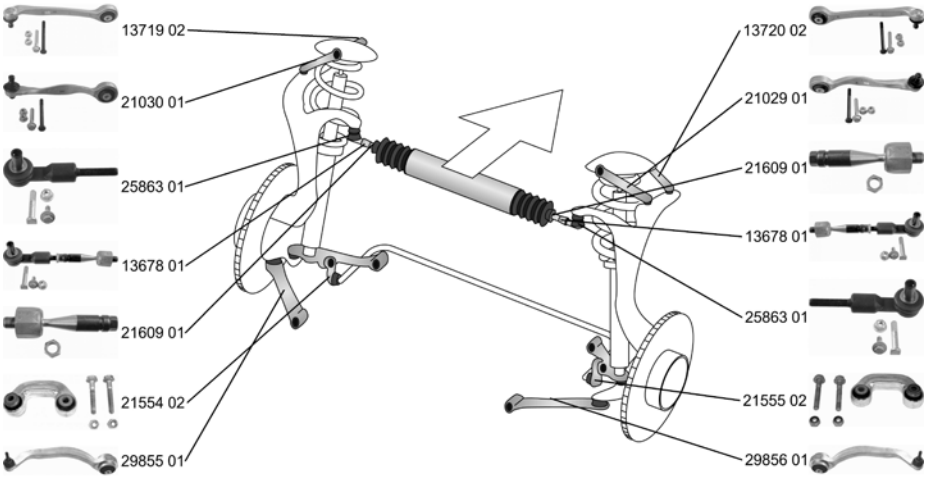

	Spurstange / Rod Assembly 1.8 T 04.06 - 03.09 2.0 04.06 - 03.09 2.8 04.06 -	(27)			**13678 01** 4B0 419 801 M 21609 01 25863 01

VOLKSWAGEN - SVW

PASSAT LINGYU Stufenheck (B5) 04.06 -

Spurstangenkopf / Tie Rod End

Aussengewinde [mm] / Outer Thread [mm]: M14x1,5
mit Rechtsgewinde / with right-hand thread

(28) (41) (206)

1.8 T	04.06 - 03.09
2.0	04.06 - 03.09
2.8	04.06 -

25863 01 8E0 419 811

Axialgelenk, Spurstange / Tie Rod Axle Joint

Gewindemaß / Thread Size: M14x1,5
mit Rechtsgewinde / with right-hand thread

(5) (63) (206)

1.8 T	04.06 - 03.09
2.0	04.06 - 03.09
2.8	04.06 -

21609 01 4D0 422 821 A

Faltenbalg, Lenkung / Bellow, steering

Innendurchmesser 1 [mm] / Inner Diameter 1 [mm]: 20
Innendurchmesser 2 [mm] / Inner Diameter 2 [mm]: 54

(7) (72) (73)

1.8 T	04.06 - 03.09
2.0	04.06 - 03.09
2.8	04.06 -

34921 01 4D0 419 831 E

Faltenbalg, Lenkung / Bellow, steering

Innendurchmesser 1 [mm] / Inner Diameter 1 [mm]: 20
Innendurchmesser 2 [mm] / Inner Diameter 2 [mm]: 63

(7) (72) (73)

1.8 T	04.06 - 03.09
2.0	04.06 - 03.09
2.8	04.06 -

34923 01 8D0 419 831 K

Lenker, Radaufhängung / Track Control Arm

Querlenker / Control Arm
mit Gummilager / with rubber mounting

(15) (96) (200)

1.8 T	04.06 - 03.09
2.0	04.06 - 03.09
2.8	04.06 -

13719 02 8E0 407 505 A

Lenker, Radaufhängung / Track Control Arm

Querlenker / Control Arm
mit Gummilager / with rubber mounting

(15) (96) (200)

1.8 T	04.06 - 03.09
2.0	04.06 - 03.09
2.8	04.06 -

13720 02 8E0 407 506 A

Lenker, Radaufhängung / Track Control Arm

Querlenker / Control Arm
mit Gummilager / with rubber mounting

(15) (96) (200)

1.8 T	04.06 - 03.09
2.0	04.06 - 03.09
2.8	04.06 -

21029 01 8E0 407 510 A

Lenker, Radaufhängung / Track Control Arm

Querlenker / Control Arm
mit Gummilager / with rubber mounting

(15) (96) (200)

1.8 T	04.06 - 03.09
2.0	04.06 - 03.09
2.8	04.06 -

21030 01 8E0 407 509 A

Lenker, Radaufhängung / Track Control Arm

Querlenker / Control Arm
mit Gummilager / with rubber mounting

(15) (96) (200)

1.8 T	04.06 - 03.09
2.0	04.06 - 03.09
2.8	04.06 -

22816 02 4B3 407 151 K

Lenker, Radaufhängung / Track Control Arm

Querlenker / Control Arm
mit Gummilager / with rubber mounting

(15) (96) (200)

1.8 T	04.06 - 03.09
2.0	04.06 - 03.09
2.8	04.06 -

29855 01 8E0 407 693 AL

Lenker, Radaufhängung / Track Control Arm

Querlenker / Control Arm
mit Gummilager / with rubber mounting
Gewindemaß / Thread Size: M12x1,5

(15) (96) (200) (63)

1.8 T	04.06 - 03.09
2.0	04.06 - 03.09
2.8	04.06 -

29856 01 8E0 407 694 AL

ZF Friedrichshafen AG | ZF Services | Obere Weiden 12 | 97424 Schweinfurt | Germany | info.zf-services@zf.com | www.zf.com

VOLKSWAGEN - SVW

PASSAT LINGYU Stufenheck (B5) 04.06 -

Lagerung, Lenker / Control Arm-/Trailing Arm Bush für Querlenker / For control arm 1.8 T 04.06 - 03.09 2.0 04.06 - 03.09 2.8 04.06 -	(11) (180)	(x2)		**14540 01** 4D0 407 181 H	
Lagerung, Lenker / Control Arm-/Trailing Arm Bush für Querlenker / For control arm 1.8 T 04.06 - 03.09 2.0 04.06 - 03.09 2.8 04.06 -	(11) (180)	(x2)		**14541 01** 4D0 407 182 E	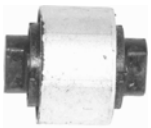
Lagerung, Lenker / Control Arm-/Trailing Arm Bush für Querlenker / For control arm Aussendurchmesser [mm] / Outer Diameter [mm]: 65,0 Innendurchmesser [mm] / Inner Diameter [mm]: 12,0 1.8 T 04.06 - 03.09 2.0 04.06 - 03.09 2.8 04.06 -	(11) (180) (39) (74)	(x2)		**17659 01** 4D0 407 183 AC	
Lagerung, Lenker / Control Arm-/Trailing Arm Bush 1.8 T 04.06 - 03.09 2.0 04.06 - 03.09 2.8 04.06 -	(11)	(x4)		**25909 01** 4B0 407 515	
Stange/Strebe, Stabilisator / Link Stabiliser Koppelstange / Coupling Rod 1.8 T 04.06 - 03.09 2.0 04.06 - 03.09 2.8 04.06 -	(31) (79)			**21554 02** 8D0 411 317 D	
Stange/Strebe, Stabilisator / Link Stabiliser Koppelstange / Coupling Rod 1.8 T 04.06 - 03.09 2.0 04.06 - 03.09 2.8 04.06 -	(31) (79)			**21555 02** 8D0 411 318 D	
Achskörperlager / Hub Carrier Bush 1.8 T 04.06 - 03.09 2.0 04.06 - 03.09 2.8 04.06 -	(1)			**25947 01** 4B0 501 521 E	
Achskörperlager / Hub Carrier Bush 1.8 T 04.06 - 03.09 2.0 04.06 - 03.09 2.8 04.06 -	(1)			**25948 01** 4B0 501 522 E	

VOLKSWAGEN - SVW

PASSAT Stufenheck (B5) 04.00 - 06.06

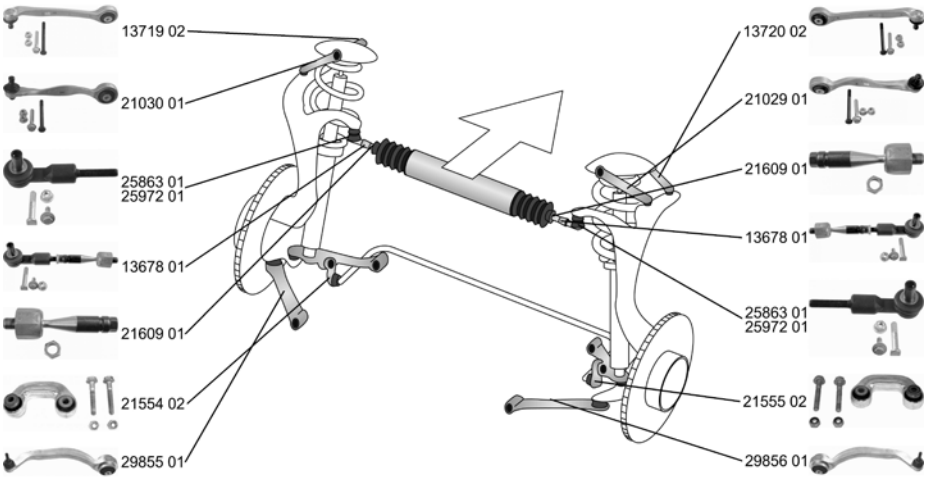

Spurstange / Rod Assembly		(27)		**13678 01** **4B0 419 801 M** 21609 01 =25863 01
1.8, 110 kW	04.00 - 07.05			
2.0	04.00 - 07.05			
2.8	04.00 - 07.05			
1.8, 92 kW	04.00 - 02.03			
1.9 D	07.02 - 06.06			
Spurstangenkopf / Tie Rod End Aussengewinde [mm] / Outer Thread [mm]: M14x1,5 mit Rechtsgewinde / with right-hand thread		(28) (41) (206)		**25863 01** **8E0 419 811**
1.8, 110 kW	04.00 - 07.05			
2.0	04.00 - 07.05			
2.8	04.00 - 07.05			
1.8, 92 kW	04.00 - 02.03			
1.9 D	07.02 - 06.06		->12.2005	
Spurstangenkopf / Tie Rod End Aussengewinde [mm] / Outer Thread [mm]: M14x1,5 mit Rechtsgewinde / with right-hand thread		(28) (41) (206)		**25972 01** **8E0 419 811 A**
1.9 D	07.02 - 06.06		12.2005->	
Axialgelenk, Spurstange / Tie Rod Axle Joint Gewindemaß / Thread Size: M14x1,5 mit Rechtsgewinde / with right-hand thread		(5) (63) (206)		**21609 01** **4D0 422 821 A**
1.8, 110 kW	04.00 - 07.05			
2.0	04.00 - 07.05			
2.8	04.00 - 07.05			
1.8, 92 kW	04.00 - 02.03			
1.9 D	07.02 - 06.06			
Faltenbalg, Lenkung / Bellow, steering Innendurchmesser 1 [mm] / Inner Diameter 1 [mm]: 20 Innendurchmesser 2 [mm] / Inner Diameter 2 [mm]: 54		(7) (72) (73)		**34921 01** **4D0 419 831 E**
1.8, 92 kW	04.00 - 02.03			
1.9 D	07.02 - 06.06			
Faltenbalg, Lenkung / Bellow, steering Innendurchmesser 1 [mm] / Inner Diameter 1 [mm]: 20 Innendurchmesser 2 [mm] / Inner Diameter 2 [mm]: 63		(7) (72) (73)		**34923 01** **8D0 419 831 K**
1.8, 92 kW	04.00 - 02.03			
1.9 D	07.02 - 06.06			
Lenker, Radaufhängung / Track Control Arm Querlenker / Control Arm mit Gummilager / with rubber mounting		(15) (96) (200)		**13673 01** **4D0 407 151 P**
1.8, 92 kW	04.00 - 02.03		->10.2002	

PASSAT Stufenheck (B5) 04.00 - 06.06

Lenker, Radaufhängung / Track Control Arm Querlenker / Control Arm mit Gummilager / with rubber mounting ALL TYPES		(15) (96) (200)			13719 02 8E0 407 505 A
Lenker, Radaufhängung / Track Control Arm Querlenker / Control Arm mit Gummilager / with rubber mounting ALL TYPES		(15) (96) (200)			13720 02 8E0 407 506 A
Lenker, Radaufhängung / Track Control Arm Querlenker / Control Arm mit Gummilager / with rubber mounting ALL TYPES		(15) (96) (200)			21029 01 8E0 407 510 A
Lenker, Radaufhängung / Track Control Arm Querlenker / Control Arm mit Gummilager / with rubber mounting ALL TYPES		(15) (96) (200)			21030 01 8E0 407 509 A
Lenker, Radaufhängung / Track Control Arm Querlenker / Control Arm mit Gummilager / with rubber mounting		(15) (96) (200)			22816 02 4B3 407 151 K
1.8, 92 kW 1.9 D	04.00 - 02.03 07.02 - 06.06			10.2002->	
Lenker, Radaufhängung / Track Control Arm Querlenker / Control Arm mit Gummilager / with rubber mounting		(15) (96) (200)			29855 01 8E0 407 693 AL
1.8, 92 kW 1.9 D	04.00 - 02.03 07.02 - 06.06				
Lenker, Radaufhängung / Track Control Arm Querlenker / Control Arm mit Gummilager / with rubber mounting Gewindemaß / Thread Size: M12x1,5		(15) (96) (200) (63)			29856 01 8E0 407 694 AL
1.8, 92 kW 1.9 D	04.00 - 02.03 07.02 - 06.06				
Lagerung, Lenker / Control Arm-/Trailing Arm Bush für Querlenker / For control arm ALL TYPES		(11) (180)		(x2)	14540 01 4D0 407 181 H
Lagerung, Lenker / Control Arm-/Trailing Arm Bush für Querlenker / For control arm ALL TYPES		(11) (180)		(x2)	14541 01 4D0 407 182 E 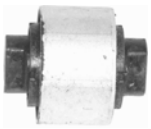
Lagerung, Lenker / Control Arm-/Trailing Arm Bush für Querlenker / For control arm Aussendurchmesser [mm] / Outer Diameter [mm]: 65,0 Innendurchmesser [mm] / Inner Diameter [mm]: 12,0 ALL TYPES		(11) (180) (39) (74)		(x2)	17659 01 4D0 407 183 AC
Lagerung, Lenker / Control Arm-/Trailing Arm Bush ALL TYPES		(11)		(x4)	25909 01 4B0 407 515
Stange/Strebe, Stabilisator / Link Stabiliser Koppelstange / Coupling Rod ALL TYPES		(31) (79)			21554 02 8D0 411 317 D
Stange/Strebe, Stabilisator / Link Stabiliser Koppelstange / Coupling Rod ALL TYPES		(31) (79)			21555 02 8D0 411 318 D

VOLKSWAGEN - SVW

PASSAT Stufenheck (B5) 04.00 - 06.06

Achskörperlager / Hub Carrier Bush ALL TYPES	(1)			**25947 01** 4B0 501 521 E	
Achskörperlager / Hub Carrier Bush ALL TYPES	(1)			**25948 01** 4B0 501 522 E	

POLO Schrägheck 01.02 - 03.06

Faltenbalg, Lenkung / Bellow, steering Innendurchmesser 1 [mm] / Inner Diameter 1 [mm]: 14,5 Innendurchmesser 2 [mm] / Inner Diameter 2 [mm]: 48 ALL TYPES	(7) (72) (73)	nicht für Lenkgetriebehersteller / Not for steering gear manufacturer:TRW elektrisch-hydraulisch / Electric-hydraulic 03.2003->	(213) (114)	**34703 01** 6Q0 423 831 D	
Stabilisatorlager / Anti-roll Bar Bush Kit Innendurchmesser [mm] / Inner Diameter [mm]: 19,8 ALL TYPES	(29) (74)	Durchmesser Stabilisator [mm] / Stabilizer Diameter [mm]:19 für PR-Nummer / For PR number:0AR	(53) (178)	**34749 01** 6Q0 411 314 F	

POLO Stufenheck 01.02 - 03.06

Faltenbalg, Lenkung / Bellow, steering Innendurchmesser 1 [mm] / Inner Diameter 1 [mm]: 14,5 Innendurchmesser 2 [mm] / Inner Diameter 2 [mm]: 48 ALL TYPES	(7) (72) (73)	nicht für Lenkgetriebehersteller / Not for steering gear manufacturer:TRW elektrisch-hydraulisch / Electric-hydraulic 03.2003->	(213) (114)	**34703 01** 6Q0 423 831 D	
Stabilisatorlager / Anti-roll Bar Bush Kit Innendurchmesser [mm] / Inner Diameter [mm]: 19,8 ALL TYPES	(29) (74)	Durchmesser Stabilisator [mm] / Stabilizer Diameter [mm]:19 für PR-Nummer / For PR number:0AR	(53) (178)	**34749 01** 6Q0 411 314 F	

VOLKSWAGEN - SVW

POLO JINQIN Schrägheck 01.02 -

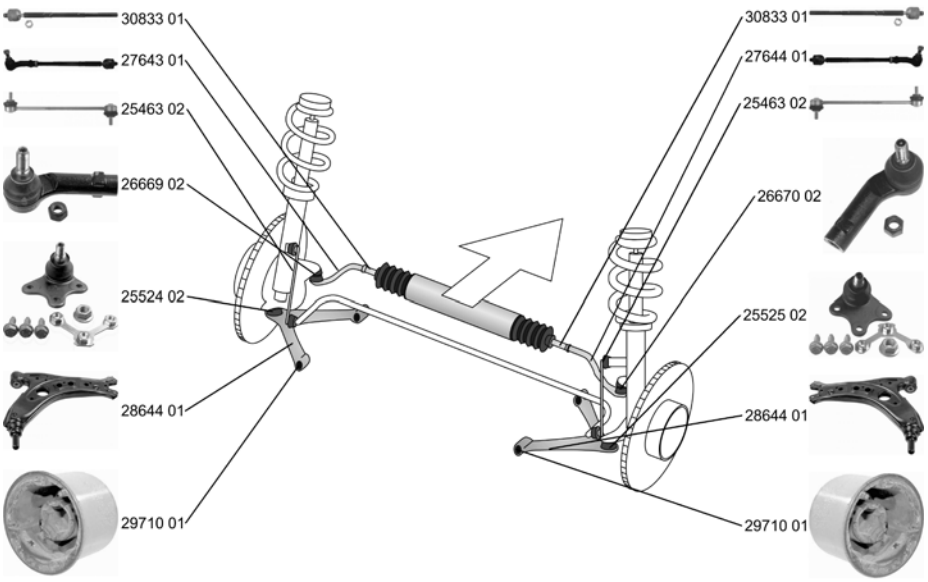

	Spurstange / Rod Assembly für Lenkgetriebe-ID / For steering gear ID: TRW elektrisch-hydraulisch / Electric-hydraulic mit Zubehör / With accessories		(27) (172) (114) (209)			**27643 01** **6Q0 423 803 E** 26669 01
	1.6, 74 kW	01.02 - 01.06		->03.2003 nur in Verbindung mit / Only in connection with:6Q0 423 831 D --- 04.2003->	(222)	
	1.4 1.6, 77 kW	01.06 - 01.06 -				
	Spurstange / Rod Assembly für Lenkgetriebe-ID / For steering gear ID: TRW elektrisch-hydraulisch / Electric-hydraulic mit Zubehör / With accessories		(27) (172) (114) (209)			**27644 01** **6Q0 423 804 E** 26670 01
	1.6, 74 kW	01.02 - 01.06		->03.2003 nur in Verbindung mit / Only in connection with:6Q0 423 831 D --- 04.2003->	(222)	
	1.4 1.6, 77 kW	01.06 - 01.06 -				
	Spurstangenkopf / Tie Rod End Konusmaß [mm] / Cone Size [mm]: 16 Gewindemaß 1 / Thread Measurement 1: M14x1,5 Gewindemaß 2 / Thread Measurement 2: M12x1,5		(28) (77) (64) (65)			**26669 02** **6Q0 423 811**
	ALL TYPES			für Fahrzeuge mit elektro-hydraulischer Lenkung / For vehicles with electro-hydraulic steering	(144)	
	Spurstangenkopf / Tie Rod End Konusmaß [mm] / Cone Size [mm]: 16 Gewindemaß 1 / Thread Measurement 1: M14x1,5 Gewindemaß 2 / Thread Measurement 2: M12x1,5		(28) (77) (64) (65)			**26670 02** **6Q0 423 812**
	ALL TYPES			für Fahrzeuge mit elektro-hydraulischer Lenkung / For vehicles with electro-hydraulic steering	(144)	

VOLKSWAGEN - SVW

POLO JINQIN Schrägheck 01.02 -

Axialgelenk, Spurstange / Tie Rod Axle Joint

für Lenkgetriebe-ID / For steering gear ID: TRW
Gewindemaß 2 / Thread Measurement 2: M14x1,5
Gewindemaß 1 / Thread Measurement 1: M14x1,5
mit Zubehör / With accessories

(5) (172) (65) (64) (209)

30833 01

1.6, 74 kW	01.02 - 01.06		->03.2003 nur in Verbindung mit / Only in connection with:6Q0 423 831 D ---------- 04.2003-> (222)
1.6, 77 kW	01.06 -		für Fahrzeuge mit elektro-hydraulischer Lenkung / For vehicles with electro-hydraulic steering (144)
1.4	01.06 -		

Faltenbalg, Lenkung / Bellow, steering

Innendurchmesser 1 [mm] / Inner Diameter 1 [mm]: 14,5
Innendurchmesser 2 [mm] / Inner Diameter 2 [mm]: 48

(7) (72) (73)

34703 01 6Q0 423 831 D

1.6, 74 kW	01.02 - 01.06		für Fahrzeuge mit elektro-hydraulischer Lenkung / For vehicles with electro-hydraulic steering 04.2003-> (144)
1.4 1.6, 77 kW	01.06 - 01.06 -		für Fahrzeuge mit elektro-hydraulischer Lenkung / For vehicles with electro-hydraulic steering (144)

Lenker, Radaufhängung / Track Control Arm

mit Gummilager / with rubber mounting
Querlenker / Control Arm

(15) (200) (96)

28644 01 6Q0 407 151 L
29709 01

ALL TYPES

Reparatursatz,Trag-/Führungsgelenk
Repair Kit, ball joint

(25)

25524 02 6Q0 407 365 M

1.6, 74 kW	01.02 - 01.06		
1.6, 77 kW	01.06 -		->02.2009
1.4	01.06 -		->03.2009

Reparatursatz,Trag-/Führungsgelenk
Repair Kit, ball joint

(25)

25525 02 6Q0 407 366 M

1.6, 74 kW	01.02 - 01.06		
1.6, 77 kW	01.06 -		->02.2009
1.4	01.06 -		->03.2009

Lagerung, Lenker / Control Arm-/Trailing Arm Bush

für Querlenker / For control arm

(11) (180)

29710 01 6Q0 407 183 A

1.6, 77 kW 01.06 -

Stange/Strebe, Stabilisator / Link Stabiliser

Pendelstange / Suspension Rod

(31) (95)

25463 02 6Q0 411 315 F

ALL TYPES

Stabilisatorlager / Anti-roll Bar Bush Kit

Innendurchmesser [mm] / Inner Diameter [mm]: 19,8

(29) (74)

34749 01 6Q0 411 314 F

1.6 1.6, 77 kW	01.02 - 01.06 01.06 -		Durchmesser Stabilisator [mm] / Stabilizer Diameter [mm]:19 (53) für PR-Nummer / For PR number:0AR (178)

POLO JINQIN Schrägheck 01.02 -

	Achskörperlager / Hub Carrier Bush Aussendurchmesser [mm] / Outer Diameter [mm]: 72 Hydrolager paarweise durch konventionelles Lager ersetzen. / change hydro bearing in pairs by conventional bearing	(1) (39) (34)			**21236 01** **1J0 501 541 C**
	ALL TYPES				
	Achskörperlagersatz / Axle beam mounting kit mit Zubehör / With accessories Aussendurchmesser [mm] / Outer Diameter [mm]: 72	(2) (209) (39)			**27627 01** **1J0 501 541 C** 21236 01
	ALL TYPES				

POLO JINQU Stufenheck 01.02 -

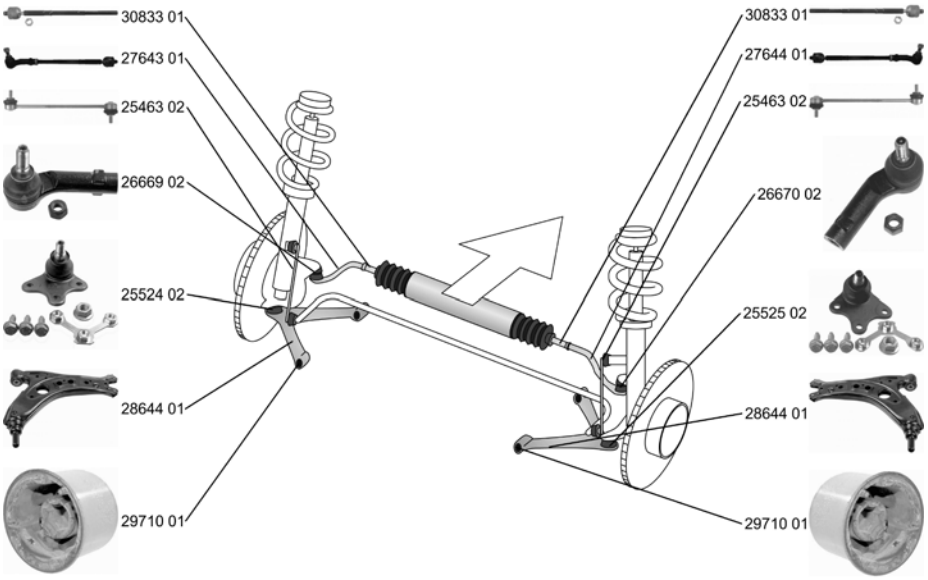

	Spurstange / Rod Assembly für Lenkgetriebe-ID / For steering gear ID: TRW elektrisch-hydraulisch / Electric-hydraulic mit Zubehör / With accessories	(27) (172) (114) (209)			**27643 01** **6Q0 423 803 E** 26669 01
	1.6, 74 kW 01.02 - 01.06		->03.2003 nur in Verbindung mit / Only in connection with:6Q0 423 831 D ---------- 04.2003->	(222)	
	1.4 01.06 - 1.6, 77 kW 01.06 -				
	Spurstange / Rod Assembly für Lenkgetriebe-ID / For steering gear ID: TRW elektrisch-hydraulisch / Electric-hydraulic mit Zubehör / With accessories	(27) (172) (114) (209)			**27644 01** **6Q0 423 804 E** 26670 01
	1.6, 74 kW 01.02 - 01.06		->03.2003 nur in Verbindung mit / Only in connection with:6Q0 423 831 D ---------- 04.2003->	(222)	
	1.4 01.06 - 1.6, 77 kW 01.06 -				
	Spurstangenkopf / Tie Rod End Konusmaß [mm] / Cone Size [mm]: 16 Gewindemaß 1 / Thread Measurement 1: M14x1,5 Gewindemaß 2 / Thread Measurement 2: M12x1,5	(28) (77) (64) (65)			**26669 02** **6Q0 423 811**
	ALL TYPES		für Fahrzeuge mit elektro-hydraulischer Lenkung / For vehicles with electro-hydraulic steering	(144)	

VOLKSWAGEN - SVW

POLO JINQU Stufenheck 01.02 -

Spurstangenkopf / Tie Rod End — 26670 02 — 6Q0 423 812

Konusmaß [mm] / Cone Size [mm]: 16
Gewindemaß 1 / Thread Measurement 1: M14x1,5
Gewindemaß 2 / Thread Measurement 2: M12x1,5

(28) (77) (64) (65)

ALL TYPES			für Fahrzeuge mit elektro-hydraulischer Lenkung / For vehicles with electro-hydraulic steering	(144)

Axialgelenk, Spurstange / Tie Rod Axle Joint — 30833 01

für Lenkgetriebe-ID / For steering gear ID: TRW
Gewindemaß 2 / Thread Measurement 2: M14x1,5
Gewindemaß 1 / Thread Measurement 1: M14x1,5
mit Zubehör / With accessories

(5) (172) (65) (64) (209)

1.6, 74 kW	01.02 - 01.06		->03.2003 nur in Verbindung mit / Only in connection with:6Q0 423 831 D ---------- 04.2003->	(222)
1.6, 77 kW	01.06 -		für Fahrzeuge mit elektro-hydraulischer Lenkung / For vehicles with electro-hydraulic steering	(144)
1.4	01.06 -			

Faltenbalg, Lenkung / Bellow, steering — 34703 01 — 6Q0 423 831 D

Innendurchmesser 1 [mm] / Inner Diameter 1 [mm]: 14,5
Innendurchmesser 2 [mm] / Inner Diameter 2 [mm]: 48

(7) (72) (73)

1.6, 74 kW	01.02 - 01.06		nicht für Lenkgetriebehersteller / Not for steering gear manufacturer:TRW elektrisch-hydraulisch / Electric-hydraulic 03.2003->	(213) (114)
1.6, 77 kW	01.06 -		für Fahrzeuge mit elektro-hydraulischer Lenkung / For vehicles with electro-hydraulic steering	(144)
1.6, 77 kW	01.06 -		nicht für Lenkgetriebehersteller / Not for steering gear manufacturer:TRW elektrisch-hydraulisch / Electric-hydraulic	(213) (114)
1.4	01.06 -		für Fahrzeuge mit elektro-hydraulischer Lenkung / For vehicles with electro-hydraulic steering	(144)

Lenker, Radaufhängung / Track Control Arm — 28644 01 — 6Q0 407 151 L

29709 01

mit Gummilager / with rubber mounting
Querlenker / Control Arm

(15) (200) (96)

ALL TYPES				

Reparatursatz,Trag-/Führungsgelenk / Repair Kit, ball joint — 25524 02 — 6Q0 407 365 M

(25)

1.6, 74 kW	01.02 - 01.06			
1.6, 77 kW	01.06 -		->02.2009	
1.4	01.06 -			

Reparatursatz,Trag-/Führungsgelenk / Repair Kit, ball joint — 25525 02 — 6Q0 407 366 M

(25)

1.6, 74 kW	01.02 - 01.06			
1.6, 77 kW	01.06 -		->02.2009	
1.4	01.06 -			

Lagerung, Lenker / Control Arm-/Trailing Arm Bush — 29710 01 — 6Q0 407 183 A

(11) (180)

1.6, 77 kW	01.06 -			

ZF Friedrichshafen AG | ZF Services | Obere Weiden 12 | 97424 Schweinfurt | Germany | info.zf-services@zf.com | www.zf.com

VOLKSWAGEN - SVW

POLO JINQU Stufenheck 01.02 -

Stange/Strebe, Stabilisator / Link Stabiliser Pendelstange / Suspension Rod ALL TYPES	(31) (95)			**25463 02** 6Q0 411 315 F	
Stabilisatorlager / Anti-roll Bar Bush Kit Innendurchmesser [mm] / Inner Diameter [mm]: 19,8 1.6 01.02 - 01.06 1.6, 77 kW 01.06 -	(29) (74)		Durchmesser Stabilisator [mm] / Stabilizer Diameter [mm]:19 für PR-Nummer / For PR number:0AR	(53) (178)	**34749 01** 6Q0 411 314 F
Achskörperlager / Hub Carrier Bush Aussendurchmesser [mm] / Outer Diameter [mm]: 72 Hydrolager paarweise durch konventionelles Lager ersetzen. / change hydro bearing in pairs by conventional bearing ALL TYPES	(1) (39) (34)				**21236 01** 1J0 501 541 C
Achskörperlagersatz / Axle beam mounting kit mit Zubehör / With accessories Aussendurchmesser [mm] / Outer Diameter [mm]: 72 ALL TYPES	(2) (209) (39)				**27627 01** 1J0 501 541 C 21236 01

SANTANA 3000 01.04 -

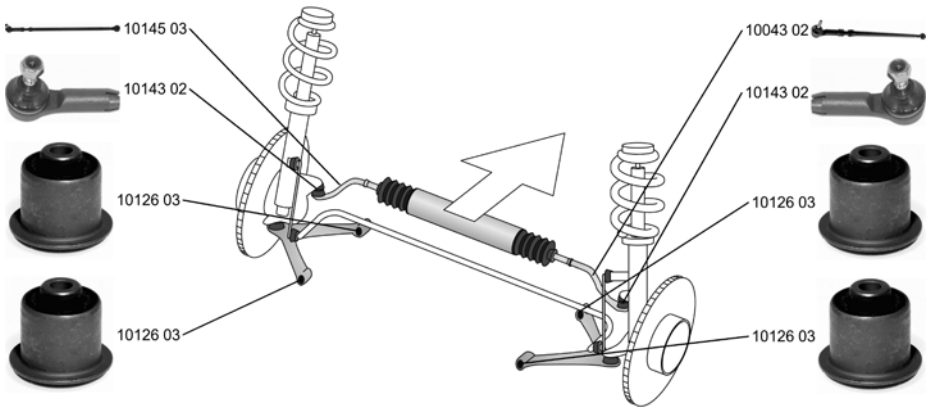

Spurstange / Rod Assembly ALL TYPES	(27)			**10043 02** 811 419 802 K 10143 02
Spurstange / Rod Assembly verstellbar / Adjustable ALL TYPES	(27) (236)			**10145 03** 811 419 801 E 10143 02
Spurstangenkopf / Tie Rod End Innengewinde [mm] / Inner Thread [mm]: M14x1,5 mit Rechtsgewinde / with right-hand thread ALL TYPES	(28) (75) (206)				**10143 02** 811 419 812 A
Faltenbalg, Lenkung / Bellow, steering Innendurchmesser 1 [mm] / Inner Diameter 1 [mm]: 27 Innendurchmesser 2 [mm] / Inner Diameter 2 [mm]: 45 ALL TYPES	(7) (72) (73)				**30128 01** 811 419 831 B

VOLKSWAGEN - SVW

SANTANA 3000 01.04 -

	Lagerung, Lenker / Control Arm-/Trailing Arm Bush für Querlenker / For control arm	(11) (180)			**10126 03** **8A0 407 181**	
	1.8, 74 kW 01.04 -					

TOURAN Großraumlimousine 11.04 -

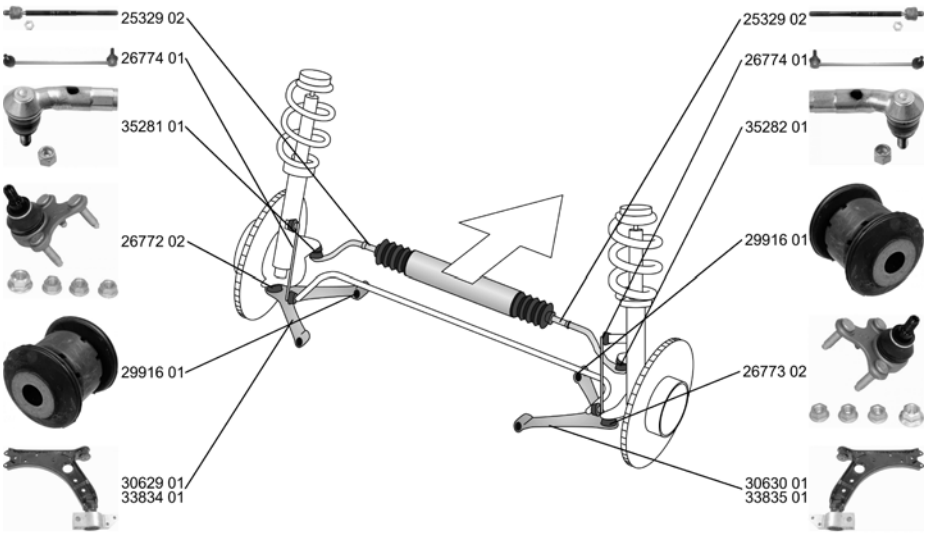

	Spurstangenkopf / Tie Rod End Gewindemaß 1 / Thread Measurement 1: M16x1,5 Gewindemaß 2 / Thread Measurement 2: M12x1,5	(28) (64) (65)			**35281 01**	
	1.8 11.04 - 2.0 11.04 -			für Fahrzeuge mit elektrischer Servolenkung / For vehicles with electric power steering	(143)	
	Spurstangenkopf / Tie Rod End Gewindemaß 1 / Thread Measurement 1: M16x1,5 Gewindemaß 2 / Thread Measurement 2: M12x1,5	(28) (64) (65)			**35282 01**	
	1.8 11.04 - 2.0 11.04 -			für Fahrzeuge mit elektrischer Servolenkung / For vehicles with electric power steering	(143)	
	Axialgelenk, Spurstange / Tie Rod Axle Joint mit Rechtsgewinde / with right-hand thread Gewindemaß / Thread Size: M16x1,5	(5) (206) (63)			**25329 02** **1K0 423 810 A**	
	1.8 11.04 - 2.0 11.04 -			für Fahrzeuge mit elektrischer Servolenkung / For vehicles with electric power steering	(143)	
	Faltenbalg, Lenkung / Bellow, steering Innendurchmesser 1 [mm] / Inner Diameter 1 [mm]: 15,5 Innendurchmesser 2 [mm] / Inner Diameter 2 [mm]: 49,5	(7) (72) (73)			**33739 01** **1K0 423 831 A**	
	1.8 11.04 - 2.0 11.04 -			für Fahrzeuge mit elektrischer Servolenkung / For vehicles with electric power steering	(143)	
	Lenker, Radaufhängung / Track Control Arm Querlenker / Control Arm	(15) (96)			**30629 01** **1K0 407 151 P** 29916 01	
	1.8 11.04 - 2.0 11.04 -			für Fahrzeuge ohne Xenon-Licht / For vehicles without Xenon light	(165)	

TOURAN Großraumlimousine 11.04 -

Lenker, Radaufhängung / Track Control Arm Querlenker / Control Arm 1.8 11.04 - 2.0 11.04 -	(15) (96)		für Fahrzeuge ohne Xenon-Licht / For vehicles without Xenon light	(165)	**30630 01** 1K0 407 152 P 29916 01
Lenker, Radaufhängung / Track Control Arm Querlenker / Control Arm 1.8 11.04 - 2.0 11.04 -	(15) (96)				**33834 01** 1K0 407 151 AC 29916 01
Lenker, Radaufhängung / Track Control Arm Querlenker / Control Arm 1.8 11.04 - 2.0 11.04 -	(15) (96)				**33835 01** 1K0 407 152 AC 29916 01
Trag-/Führungsgelenk / Ball Joint 1.8 11.04 - 2.0 11.04 -	(32)				**26772 02** 1K0 407 365 C
Trag-/Führungsgelenk / Ball Joint 1.8 11.04 - 2.0 11.04 -	(32)				**26773 02** 1K0 407 366 C
Lagerung, Lenker / Control Arm-/Trailing Arm Bush für Querlenker / For control arm 1.8 11.04 - 2.0 11.04 -	(11) (180)	(x2)			**29916 01** 1K0 407 182
Lagerung, Lenker / Control Arm-/Trailing Arm Bush für Querlenker / For control arm 1.8 11.04 - 2.0 11.04 -	(11) (180)				**34762 01** 1K0 199 231 J 34559 01
Lagerung, Lenker / Control Arm-/Trailing Arm Bush für Querlenker / For control arm 1.8 11.04 - 2.0 11.04 -	(11) (180)				**34763 01** 1K0 199 232 J 34559 01
Stange/Strebe, Stabilisator / Link Stabiliser Pendelstange / Suspension Rod 1.8 11.04 - 2.0 11.04 -	(31) (95)				**26774 01** 1K0 411 315 K
Lagerung, Lenker / Control Arm-/Trailing Arm Bush für Querlenker / For control arm 1.8 11.04 - 2.0 11.04 -	(11) (180)				**27306 01** 1K0 505 553 A

VOLKSWAGEN - SVW

TOURAN Großraumlimousine 11.04 -

Lagerung, Lenker / Control Arm-/Trailing Arm Bush für Querlenker / For control arm 1.8 11.04 - 2.0 11.04 -	(11) (180)			**29917 01** 1K0 505 171 C	
Lagerung, Lenker / Control Arm-/Trailing Arm Bush für Querlenker / For control arm 1.8 11.04 - 2.0 11.04 -	(11) (180)			**29918 01** 1K0 505 203 A	
Lagerung, Lenker / Control Arm-/Trailing Arm Bush für Längslenker / For drag link 1.8 11.04 - 2.0 11.04 -	(11) (176)			**29920 01** 1K0 505 541 D	
Stange/Strebe, Stabilisator / Link Stabiliser Pendelstange / Suspension Rod mit Zubehör / With accessories 1.8 11.04 - 2.0 11.04 -	(31) (95) (209)			**26775 02** 1K0 505 465 K	
Lagerung, Spurstange / Mounting, track rod 1.8 11.04 - 2.0 11.04 -	(13)			**29314 01** 1K0 501 541 C	

VOLVO

440 K (445) 08.88 - 12.96

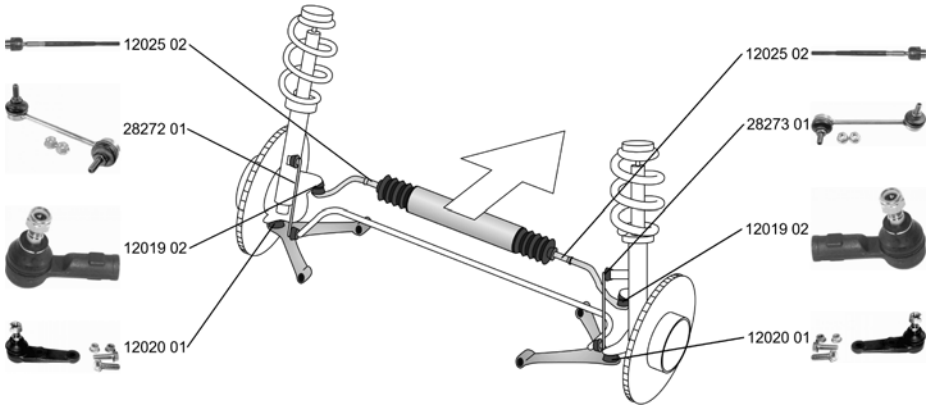

Spurstangenkopf / Tie Rod End Innengewinde [mm] / Inner Thread [mm]: M12x1,25 mit Rechtsgewinde / with right-hand thread Gewindemaß / Thread Size: M12x1,25 Konusmaß [mm] / Cone Size [mm]: 14		(28) (75) (206) (63) (77)			**12019 02** **3 480 012**
ALL TYPES					
Axialgelenk, Spurstange / Tie Rod Axle Joint Gewindemaß / Thread Size: M14x1,5 mit Rechtsgewinde / with right-hand thread		(5) (63) (206)			**12025 02** **3 410 369**
ALL TYPES					
Faltenbalg, Lenkung / Bellow, steering Innendurchmesser 1 [mm] / Inner Diameter 1 [mm]: 12 Innendurchmesser 2 [mm] / Inner Diameter 2 [mm]: 48		(7) (72) (73)			**30187 01** **3 343 641**
1.6, 61 kW	09.88 - 12.96		LHD 01.1995->		
1.7, 64 kW	09.88 - 12.96				
1.7, 70 kW	08.88 - 07.89				
1.7, 75 kW	08.89 - 12.96				
1.7, 78 kW	09.88 - 12.96				
1.7 Turbo, 88 kW	08.88 - 07.96				
1.7 Turbo, 90 kW	01.91 - 12.96				
1.8, 1794 ccm	08.91 - 07.96				
2.0, 80 kW	08.93 - 07.96				
2.0, 81 kW	08.92 - 07.95				
1.9 Turbo-Diesel	07.94 - 12.96				
1.8, 1783 ccm	09.95 - 12.96		LHD		
Trag-/Führungsgelenk / Ball Joint mit Befestigungsmaterial / with fastening material		(32) (198)			**12020 01** **3 465 482**
ALL TYPES					
Stange/Strebe, Stabilisator / Link Stabiliser Pendelstange / Suspension Rod Länge innen [mm] / Inner Length [mm]: 160 Gewindemaß / Thread Size: M10x1,5		(31) (95) (85) (63)			**28272 01** **3 467 713**
ALL TYPES					
Stange/Strebe, Stabilisator / Link Stabiliser Pendelstange / Suspension Rod Länge innen [mm] / Inner Length [mm]: 160 Gewindemaß / Thread Size: M10x1,5		(31) (95) (85) (63)			**28273 01** **3 467 714**
ALL TYPES					

VOLVO

460 L (464) 09.88 - 07.96

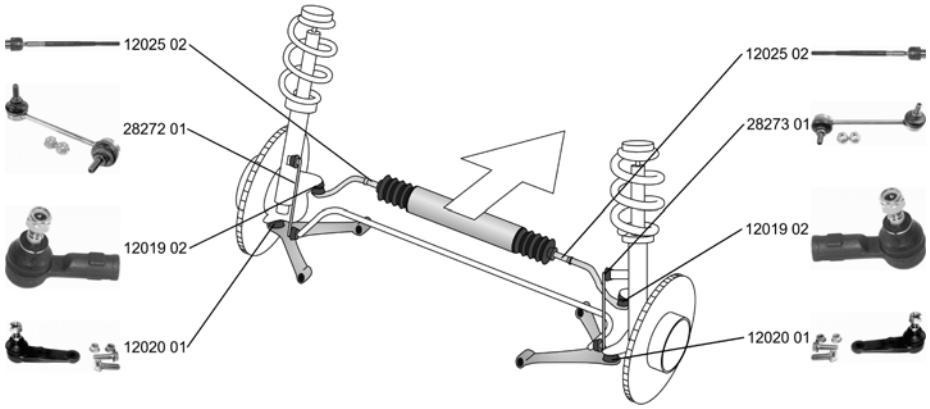

	Spurstangenkopf / Tie Rod End Innengewinde [mm] / Inner Thread [mm]: M12x1,25 mit Rechtsgewinde / with right-hand thread Gewindemaß / Thread Size: M12x1,25 Konusmaß [mm] / Cone Size [mm]: 14 ALL TYPES	(28) (75) (206) (63) (77)			**12019 02** **3 480 012**
	Axialgelenk, Spurstange / Tie Rod Axle Joint Gewindemaß / Thread Size: M14x1,5 mit Rechtsgewinde / with right-hand thread ALL TYPES	(5) (63) (206)			**12025 02** **3 410 369**
	Trag-/Führungsgelenk / Ball Joint mit Befestigungsmaterial / with fastening material ALL TYPES	(32) (198)			**12020 01** **3 465 482**
	Stange/Strebe, Stabilisator / Link Stabiliser Pendelstange / Suspension Rod Länge innen [mm] / Inner Length [mm]: 160 Gewindemaß / Thread Size: M10x1,5 ALL TYPES	(31) (95) (85) (63)			**28272 01** **3 467 713**
	Stange/Strebe, Stabilisator / Link Stabiliser Pendelstange / Suspension Rod Länge innen [mm] / Inner Length [mm]: 160 Gewindemaß / Thread Size: M10x1,5 ALL TYPES	(31) (95) (85) (63)			**28273 01** **3 467 714**

ZF Friedrichshafen AG | ZF Services | Obere Weiden 12 | 97424 Schweinfurt | Germany | info.zf-services@zf.com | www.zf.com

VOLVO

480 E 04.86 - 07.96

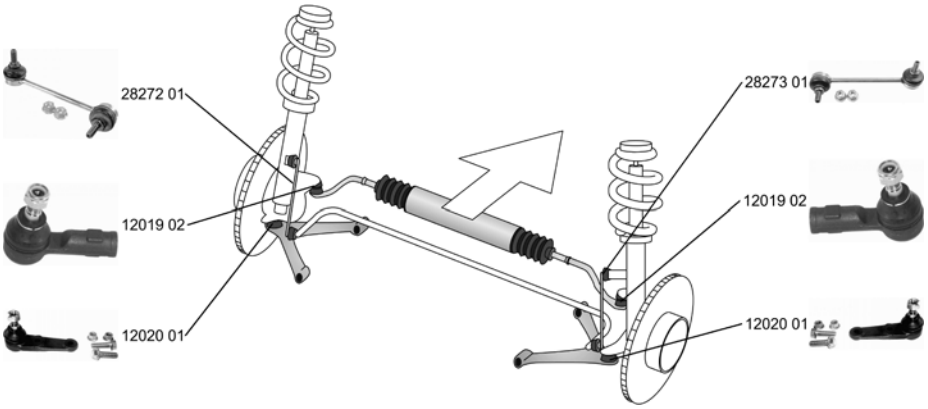

Spurstangenkopf / Tie Rod End Innengewinde [mm] / Inner Thread [mm]: M12x1,25 mit Rechtsgewinde / with right-hand thread Gewindemaß / Thread Size: M12x1,25 Konusmaß [mm] / Cone Size [mm]: 14 ALL TYPES	(28) (75) (206) (63) (77)			**12019 02** 3 480 012
Trag-/Führungsgelenk / Ball Joint mit Befestigungsmaterial / with fastening material ALL TYPES	(32) (198)			**12020 01** 3 465 482
Stange/Strebe, Stabilisator / Link Stabiliser Pendelstange / Suspension Rod Länge innen [mm] / Inner Length [mm]: 160 Gewindemaß / Thread Size: M10x1,5 ALL TYPES	(31) (95) (85) (63)			**28272 01** 3 467 713
Stange/Strebe, Stabilisator / Link Stabiliser Pendelstange / Suspension Rod Länge innen [mm] / Inner Length [mm]: 160 Gewindemaß / Thread Size: M10x1,5 ALL TYPES	(31) (95) (85) (63)			**28273 01** 3 467 714

850 (LS) 06.91 - 10.97

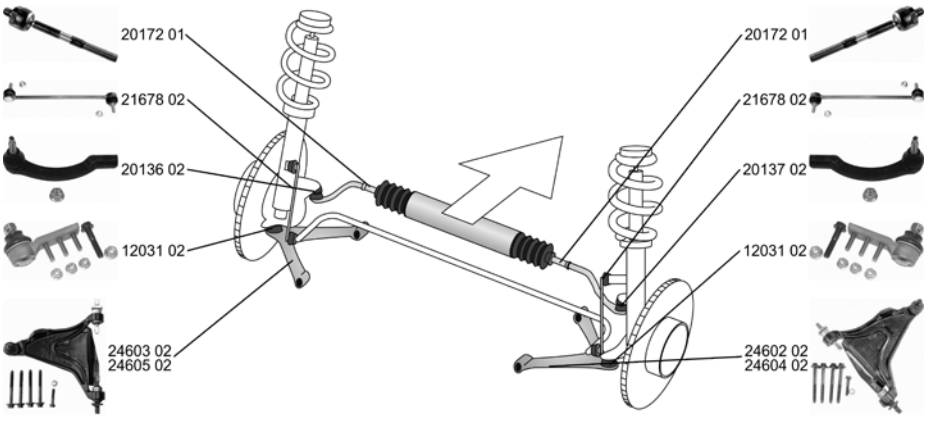

Spurstangenkopf / Tie Rod End mit Zubehör / With accessories ALL TYPES	(28) (209)			**20136 02** 271 598

VOLVO

850 (LS) 06.91 - 10.97

Spurstangenkopf / Tie Rod End mit Zubehör / With accessories ALL TYPES		(28) (209)			**20137 02** 271 599
Axialgelenk, Spurstange / Tie Rod Axle Joint Achsausführung / Axle Version: TRW Gewindemaß / Thread Size: M14x2 mit Rechtsgewinde / with right-hand thread ALL TYPES		(5) (36) (63) (206)			**20172 01** 3 546 266
Lenker, Radaufhängung / Track Control Arm Querlenker / Control Arm mit Gummilager / with rubber mounting 2.5 TDI	08.95 - 12.96	(15) (96) (200)			**24602 02** 8 628 498
Lenker, Radaufhängung / Track Control Arm Querlenker / Control Arm mit Gummilager / with rubber mounting 2.5 TDI	08.95 - 12.96	(15) (96) (200)			**24603 02** 8 628 497
Lenker, Radaufhängung / Track Control Arm Querlenker / Control Arm mit Gummilager / with rubber mounting ALL TYPES ausser/except for : 2.5 TDI	08.95 - 12.96	(15) (96) (200)			**24604 02** 8 628 496
Lenker, Radaufhängung / Track Control Arm Querlenker / Control Arm mit Gummilager / with rubber mounting ALL TYPES ausser/except for : 2.5 TDI	08.95 - 12.96	(15) (96) (200)			**24605 02** 8 628 495
Reparatursatz, Lenker / Repair Kit, link Querlenker / Control Arm Aussendurchmesser [mm] / Outer Diameter [mm]: 32 Innendurchmesser [mm] / Inner Diameter [mm]: 12 2.0, 105 kW 2.5, 103 kW 2.5, 125 kW	06.91 - 12.96 06.91 - 07.94 08.91 - 12.96	(22) (96) (39) (74)		01.1992->	**22652 01** 271 631
2.0, 93 kW 2.0 Turbo, 132 kW 2.0 Turbo, 155 kW 2.3 2.3 T5 2.3 T5 R 2.3 Turbo R 2.3 T5-R 2.4 GLE 2.5, 106 kW 2.5 TDI	08.94 - 12.96 09.93 - 10.96 08.93 - 12.96 01.96 - 10.96 08.93 - 07.96 04.96 - 10.96 06.95 - 10.96 08.95 - 12.96 09.93 - 10.97 08.94 - 12.96 08.95 - 12.96				
Trag-/Führungsgelenk / Ball Joint mit Zubehör / With accessories Durchmesser [mm] / Diameter [mm]: 19 2.0, 93 kW 2.0 2.0 Turbo, 155 kW 2.3 T5 2.3 T5-R 2.5, 103 kW 2.5, 106 kW 2.5, 125 kW 2.5 TDI	08.94 - 12.96 06.91 - 12.96 08.93 - 12.96 08.93 - 07.96 08.95 - 12.96 06.91 - 07.94 08.94 - 12.96 08.91 - 12.96 08.95 - 12.96	(32) (209) (54)		->Chass. CH-131536	**12031 02** 271 591
Stange/Strebe, Stabilisator / Link Stabiliser Pendelstange / Suspension Rod ALL TYPES		(31) (95)			**21678 02** 31 212 730

850 (LS) 06.91 - 10.97

	Achskörperlager / Hub Carrier Bush ALL TYPES	(1)			**26815 01**	**3 516 122**

850 Kombi/Estate/Break (LW) 04.92 - 12.96

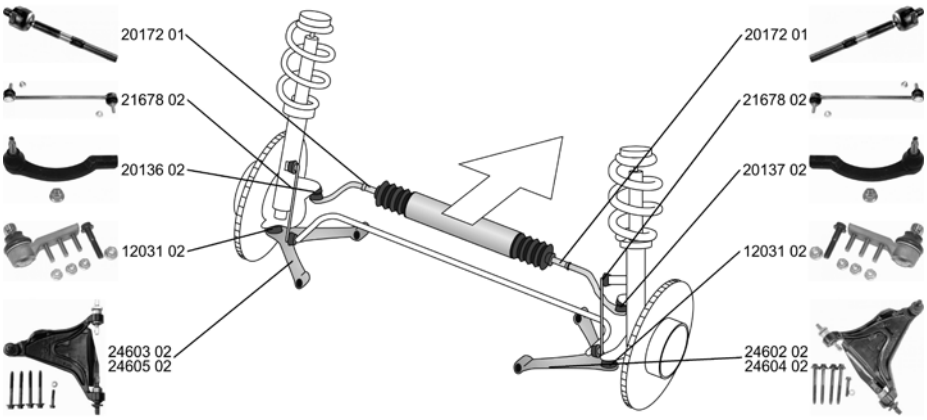

	Spurstangenkopf / Tie Rod End mit Zubehör / With accessories ALL TYPES	(28) (209)			**20136 02**	**271 598**
	Spurstangenkopf / Tie Rod End mit Zubehör / With accessories ALL TYPES	(28) (209)			**20137 02**	**271 599**
	Axialgelenk, Spurstange / Tie Rod Axle Joint Achsausführung / Axle Version: TRW Gewindemaß / Thread Size: M14x2 mit Rechtsgewinde / with right-hand thread ALL TYPES	(5) (36) (63) (206)			**20172 01**	**3 546 266**
	Lenker, Radaufhängung / Track Control Arm Querlenker / Control Arm mit Gummilager / with rubber mounting 2.5 AWD 04.96 - 12.96 2.5 TDI 08.95 - 12.96	(15) (96) (200)			**24602 02**	**8 628 498**
	Lenker, Radaufhängung / Track Control Arm Querlenker / Control Arm mit Gummilager / with rubber mounting 2.5 AWD 04.96 - 12.96 2.5 TDI 08.95 - 12.96	(15) (96) (200)			**24603 02**	**8 628 497**
	Lenker, Radaufhängung / Track Control Arm Querlenker / Control Arm mit Gummilager / with rubber mounting 2.0, 93 kW 08.94 - 12.96 2.0, 105 kW 02.93 - 12.96 2.0 Turbo, 155 kW 02.93 - 12.96 2.3 T5 02.93 - 12.96 2.3 T5-R 08.95 - 12.96 2.5, 103 kW 08.92 - 07.94 2.5, 106 kW 08.94 - 12.96 2.5 09.92 - 12.96	(15) (96) (200)			**24604 02**	**8 628 496**

VOLVO

850 Kombi/Estate/Break (LW) 04.92 - 12.96

Lenker, Radaufhängung / Track Control Arm

Querlenker / Control Arm
mit Gummilager / with rubber mounting

(15) (96) (200)

2.0, 93 kW	08.94 - 12.96
2.0, 105 kW	02.93 - 12.96
2.0 Turbo, 155 kW	02.93 - 12.96
2.3 T5	02.93 - 12.96
2.3 T5-R	08.95 - 12.96
2.5, 103 kW	08.92 - 07.94
2.5, 106 kW	08.94 - 12.96
2.5	09.92 - 12.96

24605 02 — 8 628 495

Reparatursatz, Lenker / Repair Kit, link

Querlenker / Control Arm
Aussendurchmesser [mm] / Outer Diameter [mm]: 32
Innendurchmesser [mm] / Inner Diameter [mm]: 12

(22) (96) (39) (74)

ALL TYPES

22652 01 — 271 631

Trag-/Führungsgelenk / Ball Joint

mit Zubehör / With accessories
Durchmesser [mm] / Diameter [mm]: 19

(32) (209) (54)

2.0, 93 kW	08.94 - 12.96	->Chass. CH-37527
2.0, 105 kW	02.93 - 12.96	
2.0 Turbo, 155 kW	02.93 - 12.96	
2.3 T5-R	08.95 - 12.96	
2.5, 103 kW	08.92 - 07.94	
2.5, 106 kW	08.94 - 12.96	
2.5	09.92 - 12.96	
2.5 AWD	04.96 - 12.96	
2.5 TDI	08.95 - 12.96	
2.3 T5	02.93 - 12.96	

12031 02 — 271 591

Stange/Strebe, Stabilisator / Link Stabiliser

Pendelstange / Suspension Rod

(31) (95)

ALL TYPES

21678 02 — 31 212 730

Achskörperlager / Hub Carrier Bush

(1)

ALL TYPES

26815 01 — 3 516 122

940 (944) 08.90 - 12.94

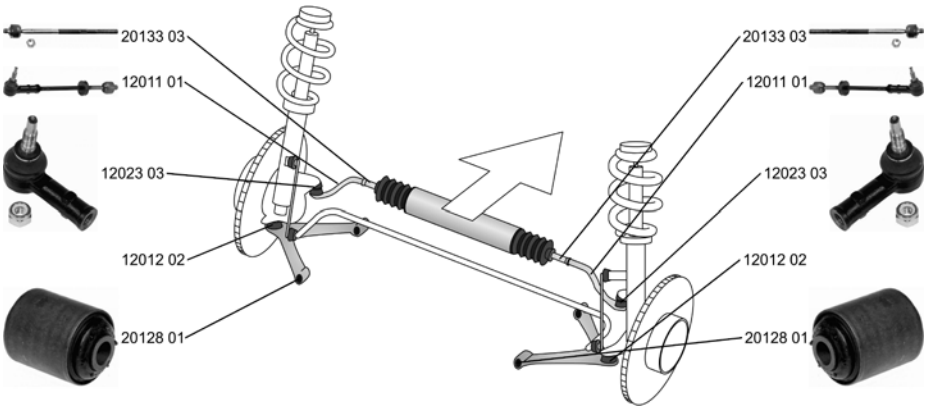

Spurstange / Rod Assembly

Achsausführung / Axle Version: ZF
Rohr-Ø [mm] / Pipe Ø [mm]: 12
Konusmaß [mm] / Cone Size [mm]: 14
mit Rechtsgewinde / with right-hand thread

(27) (36) (99) (77) (206)

ALL TYPES

12011 01 — 271 389

ZF Friedrichshafen AG | ZF Services | Obere Weiden 12 | 97424 Schweinfurt | Germany | info.zf-services@zf.com | www.zf.com

VOLVO

940 (944) 08.90 - 12.94

Spurstangenkopf / Tie Rod End Konusmaß [mm] / Cone Size [mm]: 14 mit Rechtsgewinde / with right-hand thread Innengewinde [mm] / Inner Thread [mm]: M14x2,0 Aussengewinde [mm] / Outer Thread [mm]: M12x1,75 für Lenkgetriebe-ID / For steering gear ID: ZF/CAM/TRW	(28) (77) (206) (75) (41) (172)			12023 03 	3 516 944
ALL TYPES ausser/except for : 2.3 Turbo, 126 kW 01.95 - 12.98					
Axialgelenk, Spurstange / Tie Rod Axle Joint Achsausführung / Axle Version: CAM Gewindemaß 1 / Thread Measurement 1: M14x1,5 Gewindemaß 2 / Thread Measurement 2: M14x2,0 mit Rechtsgewinde / with right-hand thread	(5) (36) (64) (65) (206)			20133 03 	9 140 504
ALL TYPES ausser/except for : 2.3 Turbo, 126 kW 01.95 - 12.98					
Reparatursatz,Trag-/Führungsgelenk **Repair Kit, ball joint** mit Befestigungsmaterial / with fastening material	(25) (198)			12012 02	270 477
ALL TYPES ausser/except for : 2.3, 90 kW 08.90 - 12.94					
Lagerung, Lenker / Control Arm-/Trailing Arm Bush für Querlenker / For control arm	(11) (180)	(x2)		12037 01 	1 359 599
ALL TYPES					
Lagerung, Lenker / Control Arm-/Trailing Arm Bush	(11)	(x2)		20128 01 	1 329 655
ALL TYPES					
Lagerung, Lenker / Control Arm-/Trailing Arm Bush Druckstange / Pressure Rod	(11) (49)			30460 01 	6 819 057
ALL TYPES					
Lagerung, Lenker / Control Arm-/Trailing Arm Bush	(11)			20123 01 	1 272 306
ALL TYPES					
Achskörperlager / Hub Carrier Bush	(1)			20130 01 	1 330 973
ALL TYPES					

VOLVO

940 Kombi/Estate/Break (945) 08.90 - 07.95

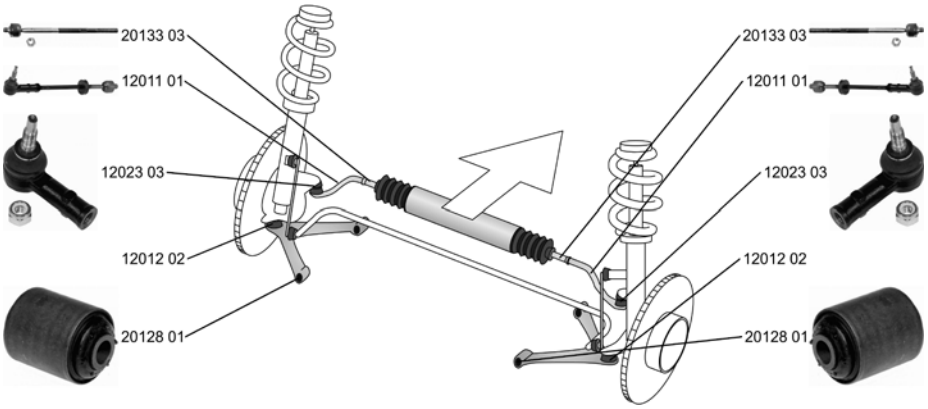

	Spurstange / Rod Assembly Achsausführung / Axle Version: ZF Rohr-Ø [mm] / Pipe Ø [mm]: 12 Konusmaß [mm] / Cone Size [mm]: 14 mit Rechtsgewinde / with right-hand thread ALL TYPES	(27) (36) (99) (77) (206)			**12011 01** 271 389
	Spurstangenkopf / Tie Rod End Konusmaß [mm] / Cone Size [mm]: 14 mit Rechtsgewinde / with right-hand thread Innengewinde [mm] / Inner Thread [mm]: M14x2,0 Aussengewinde [mm] / Outer Thread [mm]: M12x1,75 für Lenkgetriebe-ID / For steering gear ID: ZF/CAM/TRW ALL TYPES	(28) (77) (206) (75) (41) (172)			**12023 03** 3 516 944
	Axialgelenk, Spurstange / Tie Rod Axle Joint Achsausführung / Axle Version: CAM Gewindemaß 1 / Thread Measurement 1: M14x1,5 Gewindemaß 2 / Thread Measurement 2: M14x2,0 mit Rechtsgewinde / with right-hand thread ALL TYPES	(5) (36) (64) (65) (206)			**20133 03** 9 140 504
	Reparatursatz,Trag-/Führungsgelenk **Repair Kit, ball joint** mit Befestigungsmaterial / with fastening material ALL TYPES	(25) (198)			**12012 02** 270 477
	Lagerung, Lenker / Control Arm-/Trailing Arm Bush für Querlenker / For control arm ALL TYPES	(11) (180)	(x2)		**12037 01** 1 359 599
	Lagerung, Lenker / Control Arm-/Trailing Arm Bush ALL TYPES	(11)	(x2)		**20128 01** 1 329 655
	Lagerung, Lenker / Control Arm-/Trailing Arm Bush Druckstange / Pressure Rod ALL TYPES	(11) (49)			**30460 01** 6 819 057
	Lagerung, Lenker / Control Arm-/Trailing Arm Bush ALL TYPES	(11)			**20123 01** 1 272 306

VOLVO

940 Kombi/Estate/Break (945) 08.90 - 07.95

	Achskörperlager / Hub Carrier Bush ALL TYPES	(1)			**20130 01** 1 330 973

940 II (944) 08.94 - 10.98

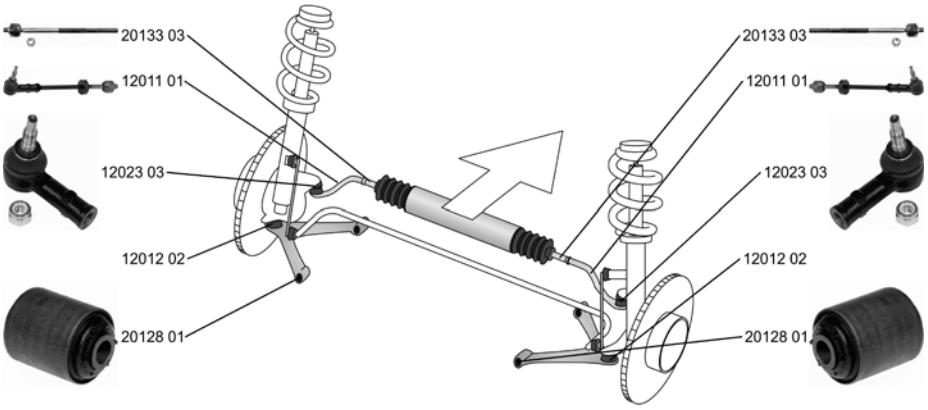

	Spurstange / Rod Assembly Achsausführung / Axle Version: ZF Rohr-Ø [mm] / Pipe Ø [mm]: 12 Konusmaß [mm] / Cone Size [mm]: 14 mit Rechtsgewinde / with right-hand thread ALL TYPES	(27) (36) (99) (77) (206)			**12011 01** 271 389
	Spurstangenkopf / Tie Rod End Konusmaß [mm] / Cone Size [mm]: 14 mit Rechtsgewinde / with right-hand thread Innengewinde [mm] / Inner Thread [mm]: M14x2,0 Aussengewinde [mm] / Outer Thread [mm]: M12x1,75 für Lenkgetriebe-ID / For steering gear ID: ZF/CAM/TRW ALL TYPES	(28) (77) (206) (75) (41) (172)			**12023 03** 3 516 944
	Axialgelenk, Spurstange / Tie Rod Axle Joint Achsausführung / Axle Version: CAM Gewindemaß 1 / Thread Measurement 1: M14x1,5 Gewindemaß 2 / Thread Measurement 2: M14x2,0 mit Rechtsgewinde / with right-hand thread ALL TYPES	(5) (36) (64) (65) (206)			**20133 03** 9 140 504
	Reparatursatz,Trag-/Führungsgelenk **Repair Kit, ball joint** mit Befestigungsmaterial / with fastening material ALL TYPES	(25) (198)			**12012 02** 270 477
	Lagerung, Lenker / Control Arm-/Trailing Arm Bush für Querlenker / For control arm ALL TYPES	(11) (180)	(x2)		**12037 01** 1 359 599
	Lagerung, Lenker / Control Arm-/Trailing Arm Bush ALL TYPES	(11)	(x2)		**20128 01** 1 329 655
	Lagerung, Lenker / Control Arm-/Trailing Arm Bush Druckstange / Pressure Rod ALL TYPES	(11) (49)			**30460 01** 6 819 057

VOLVO

940 II (944) 08.94 - 10.98

	Lagerung, Lenker / Control Arm-/Trailing Arm Bush ALL TYPES	(11)			**20123 01** **1 272 306**
	Achskörperlager / Hub Carrier Bush ALL TYPES	(1)			**20130 01** **1 330 973**

940 Kombi/II Estate/Break (945) 08.94 - 10.98

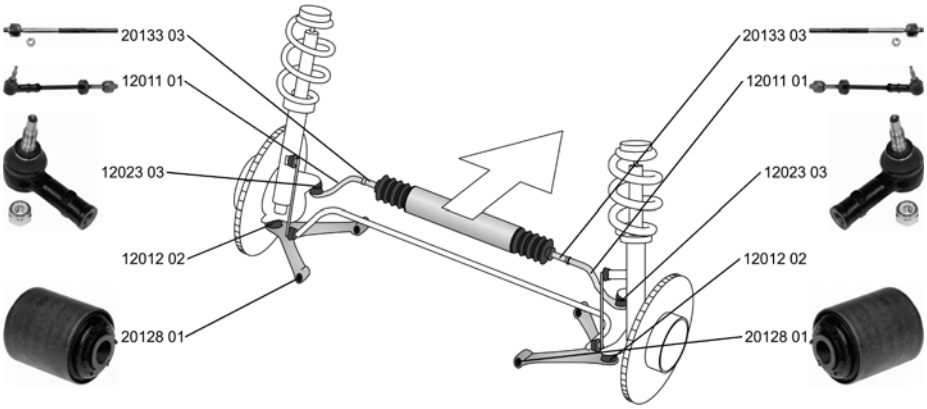

	Spurstange / Rod Assembly Achsausführung / Axle Version: ZF Rohr-Ø [mm] / Pipe Ø [mm]: 12 Konusmaß [mm] / Cone Size [mm]: 14 mit Rechtsgewinde / with right-hand thread ALL TYPES	(27) (36) (99) (77) (206)			**12011 01** **271 389**
	Spurstangenkopf / Tie Rod End Konusmaß [mm] / Cone Size [mm]: 14 mit Rechtsgewinde / with right-hand thread Innengewinde [mm] / Inner Thread [mm]: M14x2,0 Aussengewinde [mm] / Outer Thread [mm]: M12x1,75 für Lenkgetriebe-ID / For steering gear ID: ZF/CAM/TRW ALL TYPES	(28) (77) (206) (75) (41) (172)			**12023 03** **3 516 944**
	Axialgelenk, Spurstange / Tie Rod Axle Joint Achsausführung / Axle Version: CAM Gewindemaß 1 / Thread Measurement 1: M14x1,5 Gewindemaß 2 / Thread Measurement 2: M14x2,0 mit Rechtsgewinde / with right-hand thread ALL TYPES	(5) (36) (64) (65) (206)			**20133 03** **9 140 504**
	Reparatursatz,Trag-/Führungsgelenk **Repair Kit, ball joint** mit Befestigungsmaterial / with fastening material ALL TYPES	(25) (198)			**12012 02** **270 477**
	Lagerung, Lenker / Control Arm-/Trailing Arm Bush für Querlenker / For control arm ALL TYPES	(11) (180)	(x2)		**12037 01** **1 359 599**
	Lagerung, Lenker / Control Arm-/Trailing Arm Bush ALL TYPES	(11)	(x2)		**20128 01** **1 329 655**

ZF Friedrichshafen AG | ZF Services | Obere Weiden 12 | 97424 Schweinfurt | Germany | info.zf-services@zf.com | www.zf.com

940 Kombi/II Estate/Break (945) 08.94 - 10.98

	Lagerung, Lenker / Control Arm-/Trailing Arm Bush Druckstange / Pressure Rod ALL TYPES	(11) (49)			30460 01 6 819 057
	Lagerung, Lenker / Control Arm-/Trailing Arm Bush ALL TYPES	(11)			20123 01 1 272 306
	Achskörperlager / Hub Carrier Bush ALL TYPES	(1)			20130 01 1 330 973

960 (964) 08.90 - 07.94

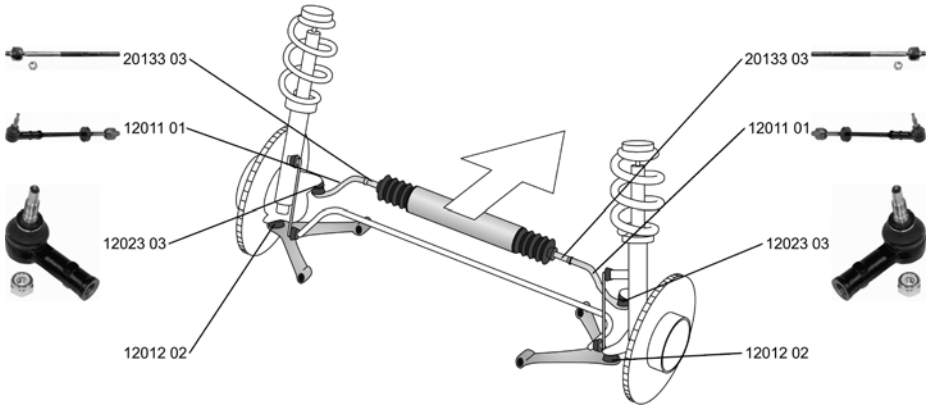

	Spurstange / Rod Assembly Achsausführung / Axle Version: ZF Rohr-Ø [mm] / Pipe Ø [mm]: 12 Konusmaß [mm] / Cone Size [mm]: 14 mit Rechtsgewinde / with right-hand thread ALL TYPES	(27) (36) (99) (77) (206)			12011 01 271 389
	Spurstangenkopf / Tie Rod End Konusmaß [mm] / Cone Size [mm]: 14 mit Rechtsgewinde / with right-hand thread Innengewinde [mm] / Inner Thread [mm]: M14x2,0 Aussengewinde [mm] / Outer Thread [mm]: M12x1,75 für Lenkgetriebe-ID / For steering gear ID: ZF/CAM/TRW ALL TYPES	(28) (77) (206) (75) (41) (172)			12023 03 3 516 944
	Axialgelenk, Spurstange / Tie Rod Axle Joint Achsausführung / Axle Version: CAM Gewindemaß 1 / Thread Measurement 1: M14x1,5 Gewindemaß 2 / Thread Measurement 2: M14x2,0 mit Rechtsgewinde / with right-hand thread ALL TYPES	(5) (36) (64) (65) (206)			20133 03 9 140 504
	Reparatursatz,Trag-/Führungsgelenk **Repair Kit, ball joint** mit Befestigungsmaterial / with fastening material ALL TYPES	(25) (198)			12012 02 270 477

VOLVO

960 (964) 08.90 - 07.94

	Lagerung, Lenker / Control Arm-/Trailing Arm Bush für Querlenker / For control arm ALL TYPES	(11) (180)	(x2)		**12037 01**	**1 359 599**
	Lagerung, Lenker / Control Arm-/Trailing Arm Bush Druckstange / Pressure Rod ALL TYPES	(11) (49)			**30460 01**	**6 819 057**
	Lagerung, Lenker / Control Arm-/Trailing Arm Bush ALL TYPES	(11)			**20123 01**	**1 272 306**
	Achskörperlager / Hub Carrier Bush ALL TYPES	(1)			**20130 01**	**1 330 973**

960 Kombi/Estate/Break (965) 08.90 - 07.94

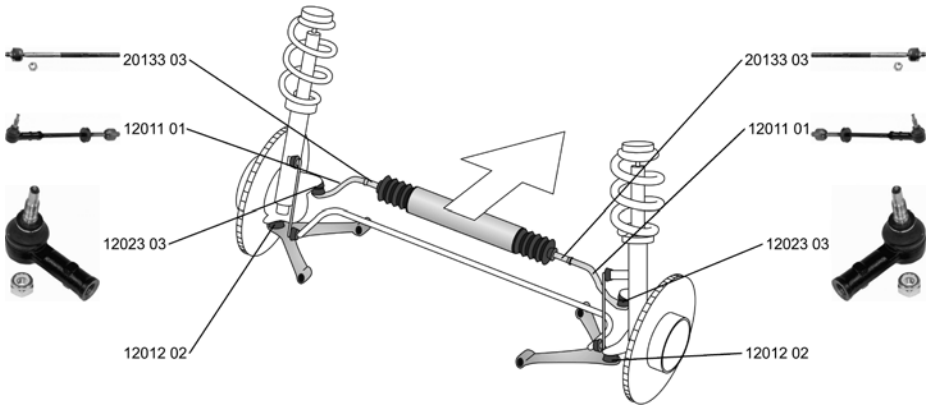

	Spurstange / Rod Assembly Achsausführung / Axle Version: ZF Rohr-Ø [mm] / Pipe Ø [mm]: 12 Konusmaß [mm] / Cone Size [mm]: 14 mit Rechtsgewinde / with right-hand thread ALL TYPES	(27) (36) (99) (77) (206)			**12011 01**	**271 389**
	Spurstangenkopf / Tie Rod End Konusmaß [mm] / Cone Size [mm]: 14 mit Rechtsgewinde / with right-hand thread Innengewinde [mm] / Inner Thread [mm]: M14x2,0 Aussengewinde [mm] / Outer Thread [mm]: M12x1,75 für Lenkgetriebe-ID / For steering gear ID: ZF/CAM/TRW ALL TYPES	(28) (77) (206) (75) (41) (172)			**12023 03**	**3 516 944**
	Axialgelenk, Spurstange / Tie Rod Axle Joint Achsausführung / Axle Version: CAM Gewindemaß 1 / Thread Measurement 1: M14x1,5 Gewindemaß 2 / Thread Measurement 2: M14x2,0 mit Rechtsgewinde / with right-hand thread ALL TYPES	(5) (36) (64) (65) (206)			**20133 03**	**9 140 504**

960 Kombi/Estate/Break (965) 08.90 - 07.94

	Reparatursatz,Trag-/Führungsgelenk **Repair Kit, ball joint** mit Befestigungsmaterial / with fastening material ALL TYPES	(25) (198)			**12012 02** 270 477
	Lagerung, Lenker / Control Arm-/Trailing Arm Bush für Querlenker / For control arm ALL TYPES	(11) (180)	(x2)		**12037 01** 1 359 599
	Lagerung, Lenker / Control Arm-/Trailing Arm Bush Druckstange / Pressure Rod ALL TYPES	(11) (49)			**30460 01** 6 819 057
	Lagerung, Lenker / Control Arm-/Trailing Arm Bush ALL TYPES	(11)			**20123 01** 1 272 306
	Achskörperlager / Hub Carrier Bush ALL TYPES	(1)			**20130 01** 1 330 973

960 II (964) 07.94 - 12.96

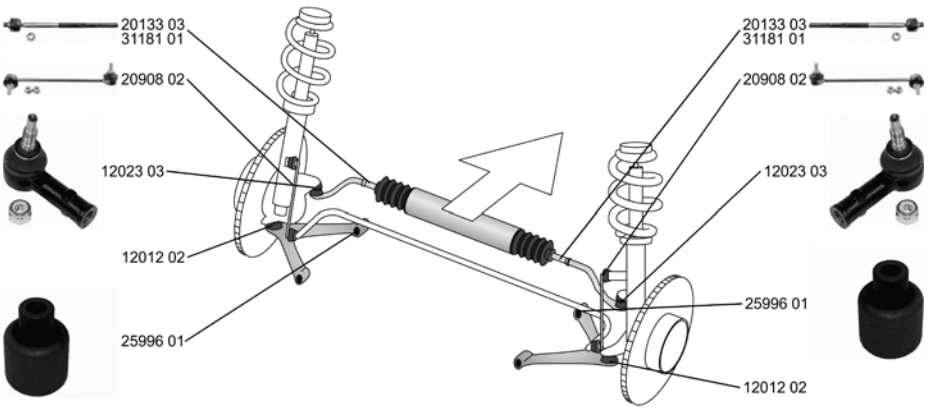

	Spurstangenkopf / Tie Rod End Konusmaß [mm] / Cone Size [mm]: 14 mit Rechtsgewinde / with right-hand thread Innengewinde [mm] / Inner Thread [mm]: M14x2,0 Aussengewinde [mm] / Outer Thread [mm]: M12x1,75 für Lenkgetriebe-ID / For steering gear ID: ZF/CAM/TRW ALL TYPES	(28) (77) (206) (75) (41) (172)			**12023 03** 3 516 944
	Axialgelenk, Spurstange / Tie Rod Axle Joint Achsausführung / Axle Version: CAM Gewindemaß 1 / Thread Measurement 1: M14x1,5 Gewindemaß 2 / Thread Measurement 2: M14x2,0 mit Rechtsgewinde / with right-hand thread ALL TYPES	(5) (36) (64) (65) (206)			**20133 03** 9 140 504

VOLVO

960 II (964) 07.94 - 12.96

Axialgelenk, Spurstange / Tie Rod Axle Joint Gewindemaß 1 / Thread Measurement 1: M14x1,5 Gewindemaß 2 / Thread Measurement 2: M14x2,0	(5) (64) (65)			31181 01 	9 140 788
ALL TYPES		01.1995-> für Lenkgetriebehersteller / For steering gear manufacturer:TRW für Links-/Rechtslenker / For left-/right-hand traffic	(173) (175)		
Reparatursatz,Trag-/Führungsgelenk **Repair Kit, ball joint** mit Befestigungsmaterial / with fastening material	(25) (198)			12012 02	270 477
ALL TYPES					
Lagerung, Lenker / Control Arm-/Trailing Arm Bush für Querlenker / For control arm	(11) (180)	(x2)		12037 01 	1 359 599
ALL TYPES					
Lagerung, Lenker / Control Arm-/Trailing Arm Bush	(11)			25996 01 	6 819 537
ALL TYPES					
Lagerung, Lenker / Control Arm-/Trailing Arm Bush Druckstange / Pressure Rod	(11) (49)			30460 01 	6 819 057
ALL TYPES					
Stange/Strebe, Stabilisator / Link Stabiliser Pendelstange / Suspension Rod	(31) (95)			20908 02 	272 991
ALL TYPES					

Lagerung, Lenker / Control Arm-/Trailing Arm Bush	(11)			20123 01 	1 272 306
ALL TYPES					
Achskörperlager / Hub Carrier Bush	(1)			20130 01 	1 330 973
ALL TYPES					

ZF Friedrichshafen AG | ZF Services | Obere Weiden 12 | 97424 Schweinfurt | Germany | info.zf-services@zf.com | www.zf.com

VOLVO

960 Kombi/II Estate/Break (965) 07.94 - 12.96

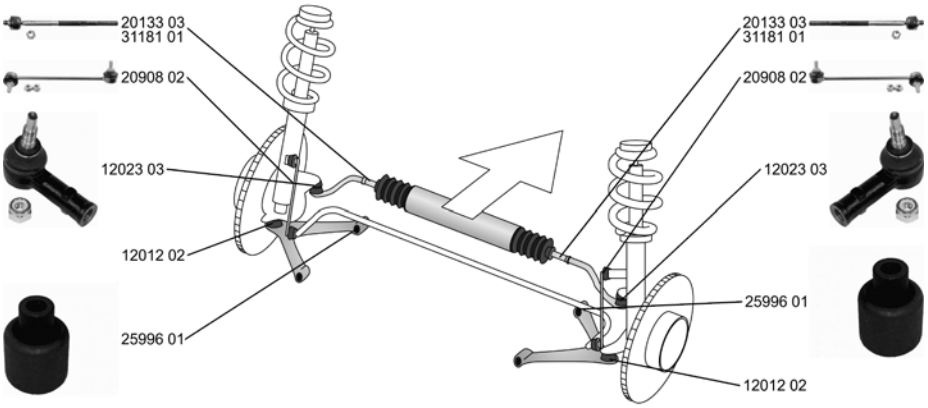

Spurstangenkopf / Tie Rod End Konusmaß [mm] / Cone Size [mm]: 14 mit Rechtsgewinde / with right-hand thread Innengewinde [mm] / Inner Thread [mm]: M14x2,0 Aussengewinde [mm] / Outer Thread [mm]: M12x1,75 für Lenkgetriebe-ID / For steering gear ID: ZF/CAM/TRW	(28) (77) (206) (75) (41) (172)			**12023 03** **3 516 944**
ALL TYPES				
Axialgelenk, Spurstange / Tie Rod Axle Joint Achsausführung / Axle Version: CAM Gewindemaß 1 / Thread Measurement 1: M14x1,5 Gewindemaß 2 / Thread Measurement 2: M14x2,0 mit Rechtsgewinde / with right-hand thread	(5) (36) (64) (65) (206)			**20133 03** **9 140 504**
ALL TYPES				
Axialgelenk, Spurstange / Tie Rod Axle Joint Gewindemaß 1 / Thread Measurement 1: M14x1,5 Gewindemaß 2 / Thread Measurement 2: M14x2,0	(5) (64) (65)			**31181 01** **9 140 788**
ALL TYPES		01.1995-> für Lenkgetriebehersteller / For steering gear manufacturer:TRW für Links-/Rechtslenker / For left-/right-hand traffic	(173) (175)	
Reparatursatz,Trag-/Führungsgelenk **Repair Kit, ball joint** mit Befestigungsmaterial / with fastening material	(25) (198)			**12012 02** **270 477**
ALL TYPES				
Lagerung, Lenker / Control Arm-/Trailing Arm Bush für Querlenker / For control arm	(11) (180)	(x2)		**12037 01** **1 359 599**
ALL TYPES				
Lagerung, Lenker / Control Arm-/Trailing Arm Bush	(11)			**25996 01** **6 819 537**
2.5 08.94 - 12.96				
Lagerung, Lenker / Control Arm-/Trailing Arm Bush Druckstange / Pressure Rod	(11) (49)			**30460 01** **6 819 057**
ALL TYPES				
Stange/Strebe, Stabilisator / Link Stabiliser Pendelstange / Suspension Rod	(31) (95)			**20908 02** **272 991**
ALL TYPES				

VOLVO

960 Kombi/II Estate/Break (965) 07.94 - 12.96

	Lagerung, Lenker / Control Arm-/Trailing Arm Bush ALL TYPES	(11)			**20123 01** 1 272 306	
	Achskörperlager / Hub Carrier Bush ALL TYPES	(1)			**20130 01** 1 330 973	

C30 10.06 -

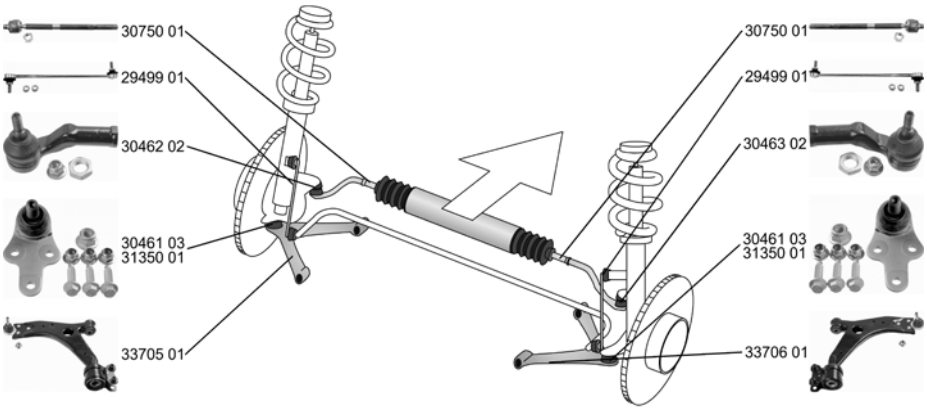

	Spurstangenkopf / Tie Rod End Gewindemaß / Thread Size: M10x1,5 Gewindemaß 2 / Thread Measurement 2: M 16x1,5 ALL TYPES ausser/except for : D3 10.10 - D4 10.10 -	(28) (63) (65)			**30462 02** 31 201 412	
	Spurstangenkopf / Tie Rod End Gewindemaß / Thread Size: M10x1,5 Gewindemaß 2 / Thread Measurement 2: M 16x1,5 ALL TYPES ausser/except for : D3 10.10 - D4 10.10 -	(28) (63) (65)			**30463 02** 31 201 413	
	Axialgelenk, Spurstange / Tie Rod Axle Joint Gewindemaß 1 / Thread Measurement 1: M14x1,5 Gewindemaß 2 / Thread Measurement 2: M16x1,5 1.6 D2 10.10 - 1.6 10.06 - 1.8 10.06 - 1.8 FlexFuel 01.07 - 2.0 10.06 - 2.0 FlexFuel 01.10 - 2.4 i 10.06 - T5, 162 kW 10.06 - T5, 169 kW 03.07 - 1.6 D 10.06 - 2.0 D 10.06 - D5, 120 kW 10.06 - D5, 132 kW 10.06 -	(5) (64) (65)		für Links-/Rechtslenker / For left-/right-hand traffic (175)	**30750 01** 31 201 817	
	Faltenbalg, Lenkung / Bellow, steering Innendurchmesser 1 [mm] / Inner Diameter 1 [mm]: 15 Innendurchmesser 2 [mm] / Inner Diameter 2 [mm]: 54 ALL TYPES	(7) (72) (73)			**33958 01** 30 723 085	

VOLVO

C30 10.06 -

Lenker, Radaufhängung / Track Control Arm Konusmaß [mm] / Cone Size [mm]: 18 Querlenker / Control Arm	(15) (77) (96)			**33705 01** 30461 03	**31 277 464**
ALL TYPES ausser/except for : D3 10.10 - D4 10.10 -		->Chass. CH-260			
Lenker, Radaufhängung / Track Control Arm Konusmaß [mm] / Cone Size [mm]: 18 Querlenker / Control Arm	(15) (77) (96)			**33706 01** 30461 03	**31 277 465**
ALL TYPES ausser/except for : D3 10.10 - D4 10.10 -		->Chass. CH-260			
Trag-/Führungsgelenk / Ball Joint Konusmaß [mm] / Cone Size [mm]: 18 Gewindemaß / Thread Size: M14x1,5	(32) (77) (63)			**30461 03**	**31 277 464** **31 277 465**
ALL TYPES		->Chass. CH-260			
Trag-/Führungsgelenk / Ball Joint Konusmaß [mm] / Cone Size [mm]: 21 Gewindemaß / Thread Size: M14x1,5	(32) (77) (63)			**31350 01**	**31 277 462** **31 277 463**
ALL TYPES		Chass. CH-261->			
Stange/Strebe, Stabilisator / Link Stabiliser Pendelstange / Suspension Rod Länge innen [mm] / Inner Length [mm]: 298,1	(31) (95) (85)			**29499 01**	**8 623 576**
ALL TYPES					

Lenker, Radaufhängung / Track Control Arm Querlenker / Control Arm ohne Zubehör / Without accessories	(15) (96) (231)			**32007 01**	**30 683 067**
ALL TYPES					
Lagerung, Lenker / Control Arm-/Trailing Arm Bush Längslenker / Trailing Arm	(11) (88)			**29794 01**	**30 666 821**
ALL TYPES					
Lagerung, Lenker / Control Arm-/Trailing Arm Bush Aussendurchmesser [mm] / Outer Diameter [mm]: 32,2 Innendurchmesser [mm] / Inner Diameter [mm]: 12,2	(11) (39) (74)	(x4)		**31938 01**	**30 683 067**
ALL TYPES					
Stange/Strebe, Stabilisator / Link Stabiliser Pendelstange / Suspension Rod Gewindemaß / Thread Size: M10x1,25	(31) (95) (63)			**32010 01**	**31 212 548**
ALL TYPES		für Fahrzeuge mit Sportfahrwerk / For vehicles with sports suspension	(137)		

VOLVO

C70 I Coupe 03.97 - 09.02

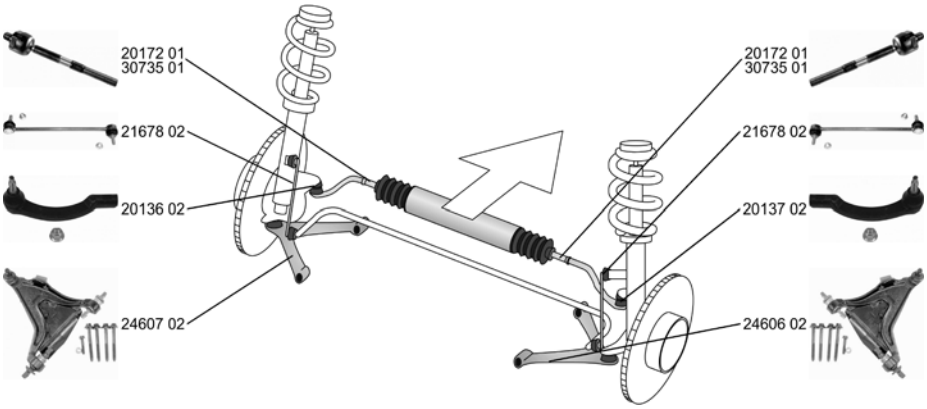

Spurstangenkopf / Tie Rod End mit Zubehör / With accessories ALL TYPES	(28) (209)			**20136 02**	**271 598**
Spurstangenkopf / Tie Rod End mit Zubehör / With accessories ALL TYPES	(28) (209)			**20137 02**	**271 599**
Axialgelenk, Spurstange / Tie Rod Axle Joint Achsausführung / Axle Version: TRW Gewindemaß / Thread Size: M14x2 mit Rechtsgewinde / with right-hand thread ALL TYPES	(5) (36) (63) (206)			**20172 01**	**3 546 266**
Axialgelenk, Spurstange / Tie Rod Axle Joint Gewindemaß 1 / Thread Measurement 1: M16x1,5 Gewindemaß 2 / Thread Measurement 2: M14x2,0 ALL TYPES	(5) (64) (65)	für Lenkgetriebehersteller / For steering gear manufacturer:SMI	(173)	**30735 01**	**9 191 410**
Faltenbalg, Lenkung / Bellow, steering Innendurchmesser 1 [mm] / Inner Diameter 1 [mm]: 13 Innendurchmesser 2 [mm] / Inner Diameter 2 [mm]: 46 ALL TYPES	(7) (72) (73)	für / for:SMI	(116)	**30233 01**	**9 191 409**
Faltenbalg, Lenkung / Bellow, steering Innendurchmesser 1 [mm] / Inner Diameter 1 [mm]: 13 Innendurchmesser 2 [mm] / Inner Diameter 2 [mm]: 49 ALL TYPES	(7) (72) (73)	für / for:TRW	(116)	**30242 01**	**271 601**
Lenker, Radaufhängung / Track Control Arm Querlenker / Control Arm mit Gummilager / with rubber mounting ALL TYPES	(15) (96) (200)			**24606 02**	**8 628 500**
Lenker, Radaufhängung / Track Control Arm Querlenker / Control Arm mit Gummilager / with rubber mounting ALL TYPES	(15) (96) (200)			**24607 02**	**8 628 499**

VOLVO

C70 I Coupe 03.97 - 09.02

	Reparatursatz, Lenker / Repair Kit, link Querlenker / Control Arm Aussendurchmesser [mm] / Outer Diameter [mm]: 32 Innendurchmesser [mm] / Inner Diameter [mm]: 12 ALL TYPES	(22) (96) (39) (74)			**22652 01**	**271 631**
	Stange/Strebe, Stabilisator / Link Stabiliser Pendelstange / Suspension Rod ALL TYPES	(31) (95)			**21678 02**	**31 212 730**
	Achskörperlager / Hub Carrier Bush ALL TYPES	(1)			**26815 01**	**3 516 122**

C70 Cabrio/Convertible 03.98 - 10.05

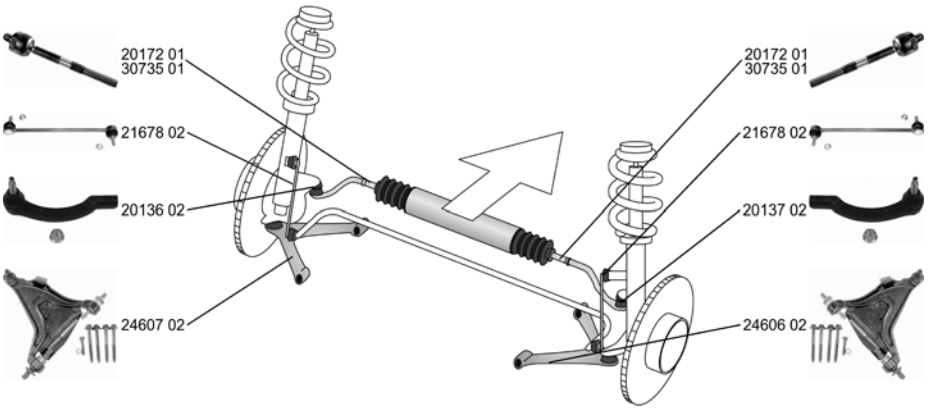

	Spurstangenkopf / Tie Rod End mit Zubehör / With accessories ALL TYPES	(28) (209)			**20136 02**	**271 598**
	Spurstangenkopf / Tie Rod End mit Zubehör / With accessories ALL TYPES	(28) (209)			**20137 02**	**271 599**
	Axialgelenk, Spurstange / Tie Rod Axle Joint Achsausführung / Axle Version: TRW Gewindemaß / Thread Size: M14x2 mit Rechtsgewinde / with right-hand thread ALL TYPES	(5) (36) (63) (206)			**20172 01**	**3 546 266**
	Axialgelenk, Spurstange / Tie Rod Axle Joint Gewindemaß 1 / Thread Measurement 1: M16x1,5 Gewindemaß 2 / Thread Measurement 2: M14x2,0 ALL TYPES	(5) (64) (65)			**30735 01**	**9 191 410**
			für Lenkgetriebehersteller / For steering gear manufacturer:SMI	(173)		
	Faltenbalg, Lenkung / Bellow, steering Innendurchmesser 1 [mm] / Inner Diameter 1 [mm]: 13 Innendurchmesser 2 [mm] / Inner Diameter 2 [mm]: 46 ALL TYPES	(7) (72) (73)	für / for:SMI	(116)	**30233 01**	**9 191 409**
	Faltenbalg, Lenkung / Bellow, steering Innendurchmesser 1 [mm] / Inner Diameter 1 [mm]: 13 Innendurchmesser 2 [mm] / Inner Diameter 2 [mm]: 49 ALL TYPES	(7) (72) (73)	für / for:TRW	(116)	**30242 01**	**271 601**

VOLVO

C70 Cabrio/Convertible 03.98 - 10.05

Lenker, Radaufhängung / Track Control Arm Querlenker / Control Arm mit Gummilager / with rubber mounting ALL TYPES	(15) (96) (200)			24606 02	8 628 500
Lenker, Radaufhängung / Track Control Arm Querlenker / Control Arm mit Gummilager / with rubber mounting ALL TYPES	(15) (96) (200)			24607 02	8 628 499
Reparatursatz, Lenker / Repair Kit, link Querlenker / Control Arm Aussendurchmesser [mm] / Outer Diameter [mm]: 32 Innendurchmesser [mm] / Inner Diameter [mm]: 12 ALL TYPES	(22) (96) (39) (74)			22652 01	271 631
Stange/Strebe, Stabilisator / Link Stabiliser Pendelstange / Suspension Rod ALL TYPES	(31) (95)			21678 02	31 212 730
Achskörperlager / Hub Carrier Bush ALL TYPES	(1)			26815 01	3 516 122

C70 II Cabriolet 03.06 -

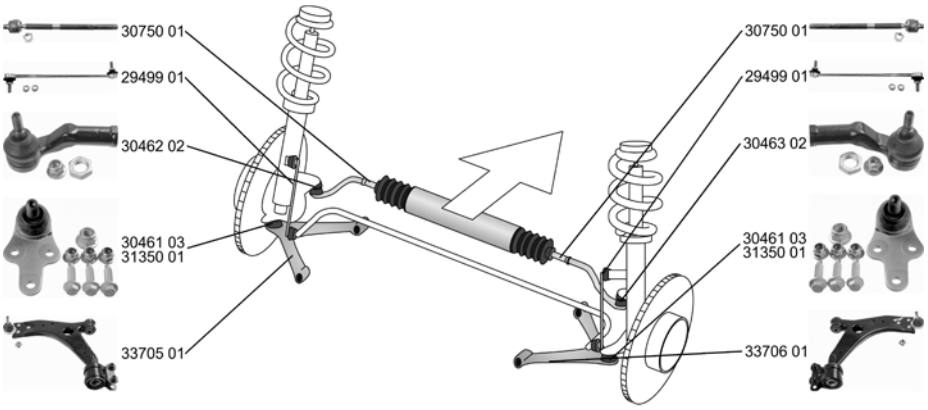

Spurstangenkopf / Tie Rod End Gewindemaß / Thread Size: M10x1,5 Gewindemaß 2 / Thread Measurement 2: M 16x1,5 ALL TYPES	(28) (63) (65)			30462 02	31 201 412
Spurstangenkopf / Tie Rod End Gewindemaß / Thread Size: M10x1,5 Gewindemaß 2 / Thread Measurement 2: M 16x1,5 ALL TYPES	(28) (63) (65)			30463 02	31 201 413
Axialgelenk, Spurstange / Tie Rod Axle Joint Gewindemaß 1 / Thread Measurement 1: M14x1,5 Gewindemaß 2 / Thread Measurement 2: M16x1,5 ALL TYPES	(5) (64) (65)		für Links-/Rechtslenker / For left-/right-hand traffic	(175)	30750 01	31 201 817

C70 II Cabriolet 03.06 -

Faltenbalg, Lenkung / Bellow, steering

Innendurchmesser 1 [mm] / Inner Diameter 1 [mm]: 15
Innendurchmesser 2 [mm] / Inner Diameter 2 [mm]: 54

(7) (72) (73)

ALL TYPES

33958 01 — 30 723 085

Lenker, Radaufhängung / Track Control Arm

Konusmaß [mm] / Cone Size [mm]: 18
Querlenker / Control Arm

(15) (77) (96)

2.4	03.06 -	->Chass. CH-10040
2.4 i	03.06 -	
T5, 162 kW	03.06 -	
T5, 169 kW	03.07 -	
2.0 D	01.08 -	
D3	10.10 -	
D5	03.06 -	
D4	10.10 -	->Chass. CH-206

33705 01 — 31 277 464
30461 03

Lenker, Radaufhängung / Track Control Arm

Konusmaß [mm] / Cone Size [mm]: 18
Querlenker / Control Arm

(15) (77) (96)

D3	10.10 -	->Chass. CH-206
D4	10.10 -	
2.4	03.06 -	->Chass. CH-10040
2.4 i	03.06 -	
T5, 162 kW	03.06 -	
T5, 169 kW	03.07 -	
2.0 D	01.08 -	
D5	03.06 -	

33706 01 — 31 277 465
30461 03

Trag-/Führungsgelenk / Ball Joint

Konusmaß [mm] / Cone Size [mm]: 18
Gewindemaß / Thread Size: M14x1,5

(32) (77) (63)

ALL TYPES

->Chass. CH-2026

30461 03 — 31 277 464, 31 277 465

Trag-/Führungsgelenk / Ball Joint

Konusmaß [mm] / Cone Size [mm]: 21
Gewindemaß / Thread Size: M14x1,5

(32) (77) (63)

ALL TYPES

Chass. CH-2027->

31350 01 — 31 277 462, 31 277 463

Stange/Strebe, Stabilisator / Link Stabiliser

Pendelstange / Suspension Rod
Länge innen [mm] / Inner Length [mm]: 298,1

(31) (95) (85)

ALL TYPES

29499 01 — 8 623 576

Lenker, Radaufhängung / Track Control Arm

Querlenker / Control Arm
ohne Zubehör / Without accessories

(15) (96) (231)

ALL TYPES

32007 01 — 30 683 067

Lagerung, Lenker / Control Arm-/Trailing Arm Bush

Längslenker / Trailing Arm

(11) (88)

ALL TYPES

29794 01 — 30 666 821

Lagerung, Lenker / Control Arm-/Trailing Arm Bush

Aussendurchmesser [mm] / Outer Diameter [mm]: 32,2
Innendurchmesser [mm] / Inner Diameter [mm]: 12,2

(11) (39) (74)

ALL TYPES

31938 01 — 30 683 067

VOLVO

C70 II Cabriolet 03.06 -

	Stange/Strebe, Stabilisator / Link Stabiliser Pendelstange / Suspension Rod Gewindemaß / Thread Size: M10x1,25	(31) (95) (63)			**32010 01** **31 212 548**
	ALL TYPES				

S40 I (VS) 07.95 - 12.03

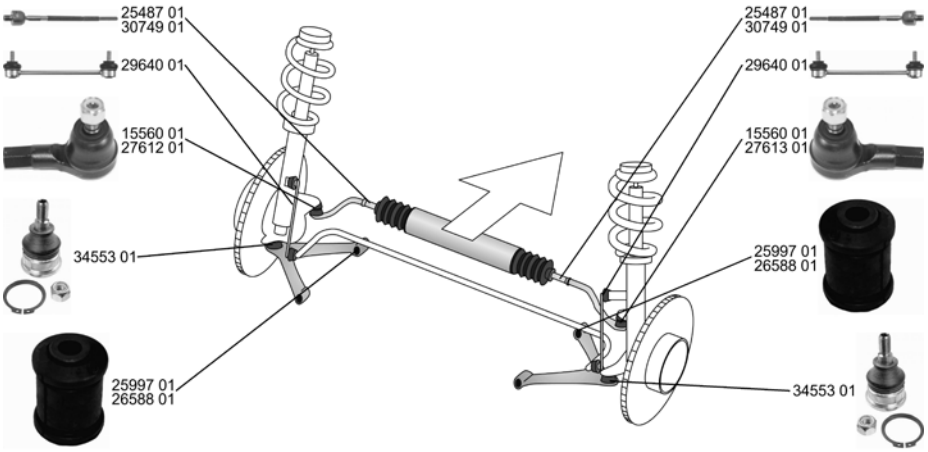

	Spurstangenkopf / Tie Rod End mit Rechtsgewinde / with right-hand thread Innengewinde [mm] / Inner Thread [mm]: M12x1,25	(28) (206) (75)			**15560 01** **30 875 012**
	1.6, 77 kW 09.95 - 08.99 1.8, 85 kW, Benzin 07.95 - 08.99 1.9 T4 05.97 - 07.00 2.0, 103 kW 07.95 - 08.99 2.0 T, 118 kW 10.97 - 07.00 1.9 TD 07.95 - 08.99 1.9 DI, 70 kW 03.99 - 07.00				
	1.6, 80 kW 03.99 - 12.03 1.8, 90 kW 03.99 - 12.03 1.8 i, 92 kW 03.98 - 12.03 2.0, 100 kW 07.95 - 12.03 2.0 T, 120 kW 06.01 - 12.03 2.0 T, 121 kW 07.00 - 06.01 2.0 T4 07.00 - 12.03 1.9 DI, 75 kW 07.00 - 12.03 1.9 DI, 85 kW 07.00 - 12.03			->12.2000	
	Spurstangenkopf / Tie Rod End Konusmaß [mm] / Cone Size [mm]: 15,3 Gewindemaß 2 / Thread Measurement 2: M10x1,25 Gewindemaß 1 / Thread Measurement 1: M14x1,5 mit Zubehör / With accessories	(28) (77) (65) (64) (209)			**27612 01** **274 225**
	1.6, 80 kW 03.99 - 12.03 1.8, 85 kW, Gas 06.01 - 08.03 1.8, 90 kW 03.99 - 12.03 1.8 i, 92 kW 03.98 - 12.03 2.0 07.95 - 12.03 2.0, 103 kW 07.95 - 08.99			07.2000->	
	1.8 i, 90 kW 06.01 - 12.03 2.0 T, 120 kW 06.01 - 12.03 2.0 T, 121 kW 07.00 - 06.01 2.0 T4 07.00 - 12.03 1.9 DI, 75 kW 07.00 - 12.03 1.9 DI, 85 kW 07.00 - 12.03				

VOLVO

S40 I (VS) 07.95 - 12.03

Spurstangenkopf / Tie Rod End Konusmaß [mm] / Cone Size [mm]: 15,3 Gewindemaß 1 / Thread Measurement 1: M10x1,25 Gewindemaß 2 / Thread Measurement 2: M14x1,5 mit Zubehör / With accessories		(28) (77) (64) (65) (209)			**27613 01** 274 226
1.6, 80 kW 1.8, 85 kW, Gas 1.8, 90 kW 1.8 i, 92 kW 2.0 2.0, 103 kW	03.99 - 12.03 06.01 - 08.03 03.99 - 12.03 03.98 - 12.03 07.95 - 12.03 07.95 - 08.99		07.2000->		
1.8 i, 90 kW 2.0 T, 120 kW 2.0 T, 121 kW 2.0 T4 1.9 DI, 75 kW 1.9 DI, 85 kW	06.01 - 12.03 06.01 - 12.03 07.00 - 06.01 07.00 - 12.03 07.00 - 12.03 07.00 - 12.03				
Axialgelenk, Spurstange / Tie Rod Axle Joint		(5)			**25487 01** 3 345 797
1.6, 77 kW 1.8, 85 kW, Benzin 1.9 T4 2.0, 103 kW 2.0 T, 118 kW 2.0 T, 121 kW 1.9 TD 1.9 DI, 70 kW	09.95 - 08.99 07.95 - 08.99 05.97 - 07.00 07.95 - 08.99 10.97 - 07.00 07.00 - 06.01 07.95 - 08.99 03.99 - 07.00				
1.6, 80 kW 1.8, 85 kW, Gas 1.8, 90 kW 1.8 i, 92 kW 2.0, 100 kW 2.0 T, 120 kW 2.0 T4 1.9 DI, 75 kW 1.9 DI, 85 kW	03.99 - 12.03 06.01 - 08.03 03.99 - 12.03 03.98 - 12.03 07.95 - 12.03 06.01 - 12.03 07.00 - 12.03 07.00 - 12.03 07.00 - 12.03		->12.2000		
Axialgelenk, Spurstange / Tie Rod Axle Joint Gewindemaß 1 / Thread Measurement 1: M16x1,5 Gewindemaß 2 / Thread Measurement 2: M14x1,5		(5) (64) (65)			**30749 01** 274 224
1.6, 80 kW 1.8, 85 kW, Gas 1.8, 90 kW 1.8 i, 92 kW 2.0, 100 kW 2.0 T, 121 kW 2.0 T4 1.9 DI, 75 kW 1.9 DI, 85 kW	03.99 - 12.03 06.01 - 08.03 03.99 - 12.03 03.98 - 12.03 07.95 - 12.03 07.00 - 06.01 07.00 - 12.03 07.00 - 12.03 07.00 - 12.03		01.2001-> für Links-/Rechtslenker / For left-/right-hand traffic	(175)	
1.8 i, 90 kW 2.0 T, 120 kW	06.01 - 12.03 06.01 - 12.03		für Links-/Rechtslenker / For left-/right-hand traffic	(175)	
Faltenbalg, Lenkung / Bellow, steering Innendurchmesser 1 [mm] / Inner Diameter 1 [mm]: 11 Innendurchmesser 2 [mm] / Inner Diameter 2 [mm]: 41		(7) (72) (73)			**30220 01** 3 345 796
ALL TYPES					
Trag-/Führungsgelenk / Ball Joint		(32)			**34553 01** 30 887 653
ALL TYPES					

VOLVO

S40 I (VS) 07.95 - 12.03

	Lagerung, Lenker / Control Arm-/Trailing Arm Bush		(11)			**25997 01** **30 818 467**
	1.6, 77 kW	09.95 - 08.99				
	1.8, 85 kW, Benzin	07.95 - 08.99				
	1.8 i, 90 kW	06.01 - 12.03				
	2.0, 103 kW	07.95 - 08.99				
	2.0 T, 120 kW	06.01 - 12.03				
	1.9 TD	07.95 - 08.99				
	1.6, 80 kW	03.99 - 12.03		->12.1999		
	1.8, 90 kW	03.99 - 12.03		01.2001->		
	1.8 i, 92 kW	03.98 - 12.03				
	2.0, 100 kW	07.95 - 12.03				
	1.9 T4	05.97 - 07.00		->12.1999		
	2.0 T, 118 kW	10.97 - 07.00				
	1.9 DI, 70 kW	03.99 - 07.00				
	1.8, 85 kW, Gas	06.01 - 08.03		01.2001->		
	2.0 T, 121 kW	07.00 - 06.01				
	2.0 T4	07.00 - 12.03				
	1.9 DI, 75 kW	07.00 - 12.03				
	1.9 DI, 85 kW	07.00 - 12.03				
	Lagerung, Lenker / Control Arm-/Trailing Arm Bush		(11)			**26588 01** **30 887 024**
	1.6, 80 kW	03.99 - 12.03		01.2000 - 12.2000		
	1.8, 90 kW	03.99 - 12.03				
	1.8 i, 92 kW	03.98 - 12.03				
	2.0, 100 kW	07.95 - 12.03				
	1.8, 85 kW, Gas	06.01 - 08.03		01.2000->		
	1.9 T4	05.97 - 07.00				
	2.0 T, 118 kW	10.97 - 07.00				
	1.9 DI, 70 kW	03.99 - 07.00				
	2.0 T, 121 kW	07.00 - 06.01		->12.2000		
	2.0 T4	07.00 - 12.03				
	1.9 DI, 75 kW	07.00 - 12.03				
	1.9 DI, 85 kW	07.00 - 12.03				
	Stange/Strebe, Stabilisator / Link Stabiliser Pendelstange / Suspension Rod Gewindemaß / Thread Size: M10x1,25		(31) (95) (63)			**29640 01** **30 884 358**
	1.6, 77 kW	09.95 - 08.99				
	1.8, 85 kW, Benzin	07.95 - 08.99				
	1.9 T4	05.97 - 07.00				
	2.0, 103 kW	07.95 - 08.99				
	2.0 T, 118 kW	10.97 - 07.00				
	1.9 TD	07.95 - 08.99				
	1.9 DI, 70 kW	03.99 - 07.00				
	1.6, 80 kW	03.99 - 12.03		->12.2000		
	1.8, 90 kW	03.99 - 12.03				
	1.8 i, 92 kW	03.98 - 12.03				
	2.0, 100 kW	07.95 - 12.03				
	2.0 T, 121 kW	07.00 - 06.01				
	2.0 T4	07.00 - 12.03				
	1.9 DI, 75 kW	07.00 - 12.03				
	1.9 DI, 85 kW	07.00 - 12.03				
	Lenker, Radaufhängung / Track Control Arm Querlenker / Control Arm		(15) (96)			**35278 01** **30 620 785**
	ALL TYPES					
	Lenker, Radaufhängung / Track Control Arm Querlenker / Control Arm		(15) (96)			**35283 01** **30 620 786**
	ALL TYPES					
	Lagerung, Lenker / Control Arm-/Trailing Arm Bush für Längslenker / For drag link		(11) (176)			**30771 01** **30 851 257**
	ALL TYPES					
	Stange/Strebe, Stabilisator / Link Stabiliser Koppelstange / Coupling Rod		(31) (79)			**31212 01** **30 884 359**
	ALL TYPES					

VOLVO

S40 II (MS) 01.04 -

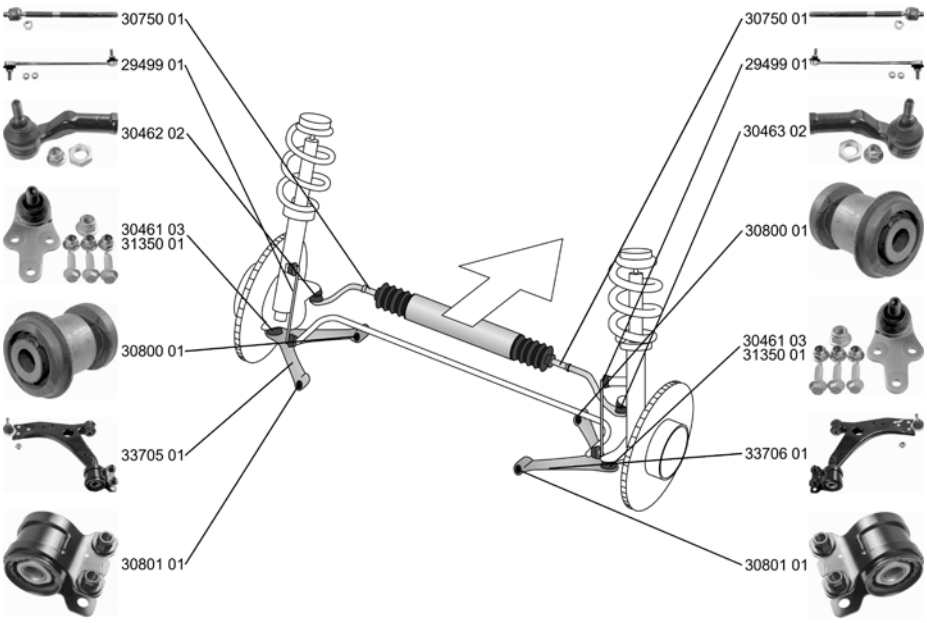

Spurstangenkopf / Tie Rod End Gewindemaß / Thread Size: M10x1,5 Gewindemaß 2 / Thread Measurement 2: M 16x1,5		(28) (63) (65)			**30462 02** **31 201 412**
ALL TYPES					
Spurstangenkopf / Tie Rod End Gewindemaß / Thread Size: M10x1,5 Gewindemaß 2 / Thread Measurement 2: M 16x1,5		(28) (63) (65)			**30463 02** **31 201 413**
ALL TYPES					
Axialgelenk, Spurstange / Tie Rod Axle Joint Gewindemaß 1 / Thread Measurement 1: M14x1,5 Gewindemaß 2 / Thread Measurement 2: M16x1,5		(5) (64) (65)			**30750 01** **31 201 817**
1.6 D2 D3 D4	10.10 - 10.10 - 10.10 -		Chass. 360358->		
1.6 1.8 1.8 FlexFuel 2.0 2.4 2.4, 125 kW 2.4 AWD T5, 162 kW T5 AWD, 162 kW T5, 169 kW T5 AWD, 169 kW 1.6 D 2.0 D4 2.0 D 2.4 D5	01.05 - 04.04 - 01.06 - 10.06 - 01.04 - . 01.04 - 08.06 - 01.04 - 04.04 - 03.07 - 03.07 - 01.05 - 07.05 - 01.04 - 03.06 -		für Links-/Rechtslenker / For left-/right-hand traffic	(175)	

VOLVO

S40 II (MS) 01.04 -

Faltenbalg, Lenkung / Bellow, steering

Innendurchmesser 1 [mm] / Inner Diameter 1 [mm]: 15
Innendurchmesser 2 [mm] / Inner Diameter 2 [mm]: 54

(7) (72) (73)

33958 01 — 30 723 085

1.6	01.05 -
1.8	04.04 -
1.8 FlexFuel	01.06 -
2.0	10.06 -
2.4	01.04 - .
2.4, 125 kW	01.04 -
2.4 AWD	08.06 -
T5, 162 kW	01.04 -
T5 AWD, 162 kW	04.04 -
T5, 169 kW	03.07 -
T5 AWD, 169 kW	03.07 -
1.6 D	01.05 -
2.0 D4	07.05 -
2.0 D	01.04 -
2.4 D5	03.06 -

Lenker, Radaufhängung / Track Control Arm

Konusmaß [mm] / Cone Size [mm]: 18
Querlenker / Control Arm

(15) (77) (96)

33705 01 — 31 277 464
30461 03

ALL TYPES ausser/except for :	->Chass. CH-209290
1.6 D2	10.10 -
D3	10.10 -
D4	10.10 -

Lenker, Radaufhängung / Track Control Arm

Konusmaß [mm] / Cone Size [mm]: 18
Querlenker / Control Arm

(15) (77) (96)

33706 01 — 31 277 465
30461 03

ALL TYPES ausser/except for :	->Chass. CH-209290
1.6 D2	10.10 -
D3	10.10 -
D4	10.10 -

Trag-/Führungsgelenk / Ball Joint

Konusmaß [mm] / Cone Size [mm]: 18
Gewindemaß / Thread Size: M14x1,5

(32) (77) (63)

30461 03 — 31 277 464
31 277 465

1.6	01.05 -
1.8	04.04 -
1.8 FlexFuel	01.06 -
2.0	10.06 -
2.0 F	10.06 -
2.4, 103 kW	01.04 -
2.4, 125 kW	01.04 -
2.4 AWD	08.06 -
T5, 162 kW	01.04 -
T5 AWD, 162 kW	04.04 -
1.6 D	01.05 -
2.0 D4	07.05 -
2.0 D	01.04 -

->Chass. CH-209290

Trag-/Führungsgelenk / Ball Joint

Konusmaß [mm] / Cone Size [mm]: 21
Gewindemaß / Thread Size: M14x1,5

(32) (77) (63)

31350 01 — 31 277 462
31 277 463

ALL TYPES ausser/except for :	Chass. CH-209291->
1.6 D2	10.10 -
D3	10.10 -
D4	10.10 -

Lagerung, Lenker / Control Arm-/Trailing Arm Bush

für Querlenker / For control arm

(11) (180)

30800 01 — 30 736 956

1.6	01.05 -
1.8	04.04 -
2.4	01.04 - .
2.4, 125 kW	01.04 -
2.4 AWD	08.06 -
T5, 162 kW	01.04 -
T5 AWD, 162 kW	04.04 -
1.6 D	01.05 -
2.0 D4	07.05 -
2.0 D	01.04 -

S40 II (MS) 01.04 -

Lagerung, Lenker / Control Arm-/Trailing Arm Bush
für Querlenker / For control arm

(11) (180)

30801 01 3M51 3A262 EJ

1.6	01.05 -
1.8	04.04 -
2.4	01.04 - .
2.4, 125 kW	01.04 -
2.4 AWD	08.06 -
T5, 162 kW	01.04 -
T5 AWD, 162 kW	04.04 -
1.6 D	01.05 -
2.0 D4	07.05 -
2.0 D	01.04 -

Stange/Strebe, Stabilisator / Link Stabiliser
Pendelstange / Suspension Rod
Länge innen [mm] / Inner Length [mm]: 298,1

(31) (95) (85)

29499 01 8 623 576

ALL TYPES ausser/except for :

1.6 D2	10.10 -
D3	10.10 -
D4	10.10 -

Lenker, Radaufhängung / Track Control Arm
Querlenker / Control Arm
ohne Zubehör / Without accessories

(15) (96) (231)

32007 01 30 683 067

ALL TYPES

Lagerung, Lenker / Control Arm-/Trailing Arm Bush
Längslenker / Trailing Arm

(11) (88)

29794 01 30 666 821

1.6	01.05 -
1.8	04.04 -
2.0 F	10.06 -
2.4, 103 kW	01.04 -
2.4, 125 kW	01.04 -
T5, 162 kW	01.04 -
T5 AWD, 162 kW	04.04 -
1.6 D	01.05 -
2.0 D	01.04 -

Lagerung, Lenker / Control Arm-/Trailing Arm Bush
Aussendurchmesser [mm] / Outer Diameter [mm]: 32,2
Innendurchmesser [mm] / Inner Diameter [mm]: 12,2

(11) (39) (74) (x4)

31938 01 30 683 067

ALL TYPES

Lagerung, Lenker / Control Arm-/Trailing Arm Bush
Aussendurchmesser [mm] / Outer Diameter [mm]: 36,2
Innendurchmesser [mm] / Inner Diameter [mm]: 12,2

(11) (39) (74) (x4)

31940 01 8 671 921

ALL TYPES ausser/except for :

2.0 F	10.06 -

Stange/Strebe, Stabilisator / Link Stabiliser
Pendelstange / Suspension Rod
Gewindemaß / Thread Size: M10x1,25

(31) (95) (63)

32010 01 31 212 548

1.6	01.05 -
1.8	04.04 -
1.8 FlexFuel	01.06 -
2.0	10.06 -
2.4	01.04 - .
2.4, 125 kW	01.04 -
2.4 AWD	08.06 -
T5, 162 kW	01.04 -
T5 AWD, 162 kW	04.04 -
T5, 169 kW	03.07 -
T5 AWD, 169 kW	03.07 -
1.6 D	01.05 -
2.0 D4	07.05 -
2.0 D	01.04 -
2.4 D5	03.06 -

VOLVO

S60 07.00 -

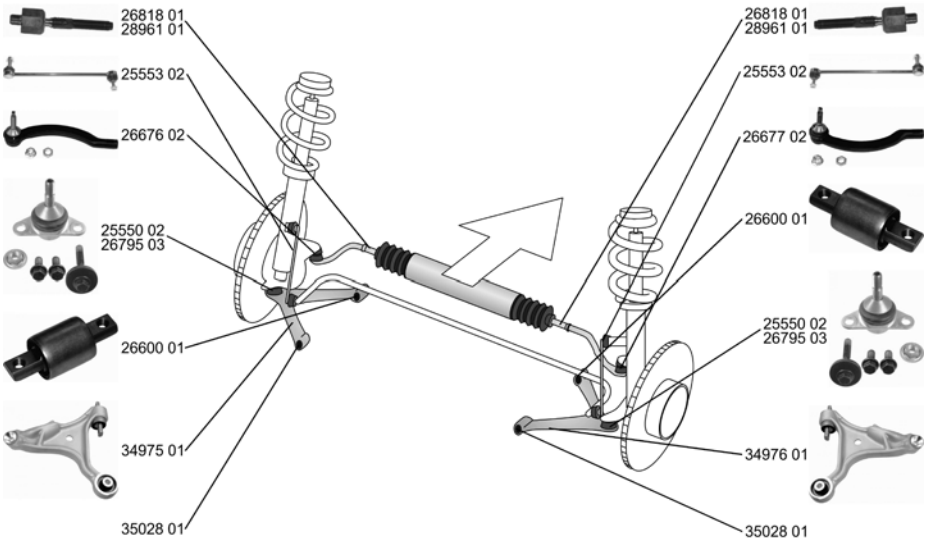

Spurstangenkopf / Tie Rod End Aussengewinde [mm] / Outer Thread [mm]: M12x1,75 Innengewinde [mm] / Inner Thread [mm]: M14x1,5 mit Zubehör / With accessories		(28) (41) (75) (209)			**26676 02** **30 761 719**
ALL TYPES ausser/except for : 2.4 D, 120 kW 01.07 -			für / for:SMI für / for:ZF	(116) (116)	
Spurstangenkopf / Tie Rod End Aussengewinde [mm] / Outer Thread [mm]: M12x1,75 Innengewinde [mm] / Inner Thread [mm]: M14x1,5 mit Zubehör / With accessories		(28) (41) (75) (209)			**26677 02** **30 761 718**
ALL TYPES ausser/except for : 2.4 D, 120 kW 01.07 -			für / for:SMI für / for:ZF	(116) (116)	
Axialgelenk, Spurstange / Tie Rod Axle Joint Gewindemaß 2 / Thread Measurement 2: M14x1,5 Gewindemaß 1 / Thread Measurement 1: M16x1,5		(5) (65) (64)			**26818 01** **274 353**
T5 11.00 - 2.4, 103 kW 11.00 - 2.4 Bifuel 06.02 - R 2,5 T AWD 03.03 - 2.4 D5, 120 kW 07.01 -			für / for:ZF 01.2004->	(116)	
2.4 T5 04.04 - 2.5 T AWD 04.04 -			für / for:ZF	(116)	
Axialgelenk, Spurstange / Tie Rod Axle Joint Gewindemaß 1 / Thread Measurement 1: M16x1,5 Gewindemaß 2 / Thread Measurement 2: M14x1,5		(5) (64) (65)			**28961 01** **274 179**
2.0 T 09.01 - T5 11.00 - 2.4 11.00 - . 2.4 Bifuel 06.02 - 2.4, 125 kW 11.00 - 2.4 T 11.00 - 2.4 T AWD 11.01 - R 2,5 T AWD 03.03 - 2.4 D, 96 kW 12.01 - 2.4 D5, 120 kW 07.01 -			für / for:SMI ->12.2003	(116)	
2.3 T5 07.00 - 09.02					
Faltenbalg, Lenkung / Bellow, steering Innendurchmesser 1 [mm] / Inner Diameter 1 [mm]: 14 Innendurchmesser 2 [mm] / Inner Diameter 2 [mm]: 50		(7) (72) (73)			**30249 01** **272 418**
ALL TYPES ausser/except for : 2.4 D, 120 kW 01.07 -					

VOLVO

S60 07.00 -

Lenker, Radaufhängung / Track Control Arm Querlenker / Control Arm	(15) (96)			**34975 01** 26600 01	**30 635 229**
ALL TYPES ausser/except for : 2.4 D, 120 kW 01.07 -		->Chass. CH-626501			
Lenker, Radaufhängung / Track Control Arm Querlenker / Control Arm	(15) (96)			**34976 01** 26600 01	**30 635 230**
ALL TYPES ausser/except for : 2.4 D, 120 kW 01.07 -		->Chass. CH-626501			
Trag-/Führungsgelenk / Ball Joint mit Zubehör / With accessories Gewindemaß / Thread Size: M12x1,75 Konusmaß [mm] / Cone Size [mm]: 12,5	(32) (209) (63) (77)			**25550 02**	**274 548**
ALL TYPES ausser/except for : 2.4 D, 120 kW 01.07 -		->Chass. 626501			
Trag-/Führungsgelenk / Ball Joint mit Zubehör / With accessories	(32) (209)			**26795 03**	**31 201 485**
ALL TYPES ausser/except for : 2.4 D, 120 kW 01.07 -		Chass. CH 626502->			
Lagerung, Lenker / Control Arm-/Trailing Arm Bush	(11)			**26600 01**	**9 465 971**
ALL TYPES ausser/except for : 2.4 D, 120 kW 01.07 -					
Lagerung, Lenker / Control Arm-/Trailing Arm Bush	(11)			**35028 01**	**8 630 604**
ALL TYPES		->Chass. FC1-645617 ->Chass. FC2-626501			
Stange/Strebe, Stabilisator / Link Stabiliser Pendelstange / Suspension Rod mit Zubehör / With accessories mit Rechtsgewinde / with right-hand thread Gewindemaß / Thread Size: M10 Gewindemaß / Thread Size: M12	(31) (95) (209) (206) (63) (63)			**25553 02**	**31 201 602**
ALL TYPES ausser/except for : 2.4 D, 120 kW 01.07 -					

Lagerung, Lenker / Control Arm-/Trailing Arm Bush	(11)			**26596 01**	**9 492 181**
2.0 T 09.01 - T5 11.00 - 2.3 T5 07.00 - 09.02 2.4 11.00 - . 2.4 Bifuel 06.02 - 2.4, 125 kW 11.00 - 2.4 T 11.00 - 2.4 T AWD 11.01 - 2.4 T5 04.04 - 2.5 T 02.04 - 2.4 D, 93 kW 09.05 - 2.4 D, 96 kW 12.01 - 2.4 D5, 120 kW 07.01 - 2.4 D5, 136 kW 09.05 -					

VOLVO

S60 07.00 -

Lagerung, Lenker / Control Arm-/Trailing Arm Bush

(11)

26599 01 **9 127 363**

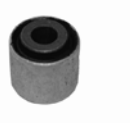

2.0 T	09.01 -
T5	11.00 -
2.4	11.00 - .
2.4 Bifuel	06.02 -
2.4, 125 kW	11.00 -
2.4 T	11.00 -
2.4 T AWD	11.01 -
2.4 T5	04.04 -
2.4 AWD	02.04 -
2.5 T	02.04 -
2.5 T AWD	04.04 -
R 2,5 T AWD	03.03 -
2.4 D, 96 kW	12.01 -
2.4 D5, 120 kW	07.01 -

Lagerung, Lenker / Control Arm-/Trailing Arm Bush

(11)

29505 01 **9 169 204**

2.0 T	09.01 -
T5	11.00 -
2.4	11.00 - .
2.4 Bifuel	06.02 -
2.4, 125 kW	11.00 -
2.4 T	11.00 -
2.4 T AWD	11.01 -
2.4 T5	04.04 -
2.4 AWD	02.04 -
2.5 T	02.04 -
2.5 T AWD	04.04 -
R 2,5 T AWD	03.03 -
2.4 D, 96 kW	12.01 -
2.4 D5, 120 kW	07.01 -

Lagerung, Lenker / Control Arm-/Trailing Arm Bush

für OE-Nummer / For OE number 9 157 572

(11) (177)

29506 01 **9 157 572**

2.0 T	09.01 -	01.2002->
T5	11.00 -	
2.3 T5	07.00 - 09.02	
2.4	11.00 - .	
2.4 Bifuel	06.02 -	
2.4, 125 kW	11.00 -	
2.4 T	11.00 -	
2.4 T AWD	11.01 -	
2.4 T5	04.04 -	
2.5 T	02.04 -	
2.4 D, 96 kW	12.01 -	
2.4 D5, 120 kW	07.01 -	
2.4 D5, 136 kW	09.05 -	
2.5 T AWD	04.04 -	

Lagerung, Lenker / Control Arm-/Trailing Arm Bush

(11)

29509 01 **9 173 761**

2.4 T AWD	11.01 -
2.4 AWD	02.04 -
2.5 T AWD	04.04 -
R 2,5 T AWD	03.03 -

Lagerung, Lenker / Control Arm-/Trailing Arm Bush

(11)

29510 01 **30 645 401**

2.4 T AWD	11.01 -
2.4 AWD	02.04 -
2.5 T AWD	04.04 -
R 2,5 T AWD	03.03 -

Stange/Strebe, Stabilisator / Link Stabiliser

Pendelstange / Suspension Rod

(31) (95)

26793 01 **31 201 603**

2.4 T AWD	11.01 -
2.4 AWD	02.04 -
2.5 T AWD	04.04 -
R 2,5 T AWD	03.03 -

Achskörperlager / Hub Carrier Bush

(1)

29507 01 **9 157 576**

ALL TYPES ausser/except for :		01.2002->
2.4 D, 120 kW	01.07 -	

ZF Friedrichshafen AG | ZF Services | Obere Weiden 12 | 97424 Schweinfurt | Germany | info.zf-services@zf.com | www.zf.com

VOLVO

S60 07.00 -

	Achskörperlager / Hub Carrier Bush ALL TYPES	(1)			**29508 01**	**30 714 032**

S60 II 04.10 -

	Spurstangenkopf / Tie Rod End mit Rechtsgewinde / with right-hand thread Innengewinde [mm] / Inner Thread [mm]: M18x1,5 Aussengewinde [mm] / Outer Thread [mm]: M14x2,0 Konusmaß [mm] / Cone Size [mm]: 20 ALL TYPES	(28) (206) (75) (41) (77)			**31942 02**	**31 302 344**
	Spurstangenkopf / Tie Rod End mit Rechtsgewinde / with right-hand thread Innengewinde [mm] / Inner Thread [mm]: M18x1,5 Aussengewinde [mm] / Outer Thread [mm]: M14x2,0 Konusmaß [mm] / Cone Size [mm]: 20 ALL TYPES	(28) (206) (75) (41) (77)			**31943 02**	**31 302 345**
	Axialgelenk, Spurstange / Tie Rod Axle Joint Gewindemaß 1 / Thread Measurement 1: M16x1,5 Gewindemaß 2 / Thread Measurement 2: M18x1,5 ALL TYPES	(5) (64) (65)			**34001 01**	**30 776 250** **31 280 658**
	Axialgelenk, Spurstange / Tie Rod Axle Joint Gewindemaß 1 / Thread Measurement 1: M16x1,5 Gewindemaß 2 / Thread Measurement 2: M18x1,5 ALL TYPES	(5) (64) (65)	für Fahrzeuge mit geschwindigkeitsabhängiger Servolenkung / for vehicles with speed-dependent power steering	(146)	**34658 01**	**30 776 255** **30 776 425**
	Faltenbalg, Lenkung / Bellow, steering Innendurchmesser 1 [mm] / Inner Diameter 1 [mm]: 16 Innendurchmesser 2 [mm] / Inner Diameter 2 [mm]: 52 ALL TYPES	(7) (72) (73)			**34336 01**	**30 776 251**
	Stange/Strebe, Stabilisator / Link Stabiliser Pendelstange / Suspension Rod ALL TYPES	(31) (95)			**33713 01**	**30 648 461**
	Stange/Strebe, Stabilisator / Link Stabiliser Pendelstange / Suspension Rod Gewindemaß / Thread Size: M8x1,25 Gewindemaß / Thread Size: M10x1,5 ALL TYPES	(31) (95) (63) (63)			**35430 01**	**30 760 678**

VOLVO

S70 (P80_) 11.96 - 11.00

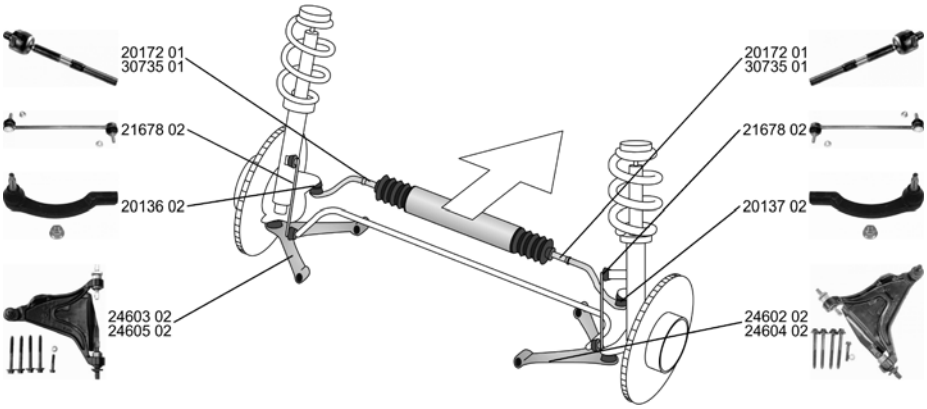

Spurstangenkopf / Tie Rod End mit Zubehör / With accessories ALL TYPES	(28) (209)			**20136 02**	**271 598**
Spurstangenkopf / Tie Rod End mit Zubehör / With accessories ALL TYPES	(28) (209)			**20137 02**	**271 599**
Axialgelenk, Spurstange / Tie Rod Axle Joint Achsausführung / Axle Version: TRW Gewindemaß / Thread Size: M14x2 mit Rechtsgewinde / with right-hand thread ALL TYPES	(5) (36) (63) (206)			**20172 01**	**3 546 266**
Axialgelenk, Spurstange / Tie Rod Axle Joint Gewindemaß 1 / Thread Measurement 1: M16x1,5 Gewindemaß 2 / Thread Measurement 2: M14x2,0 ALL TYPES	(5) (64) (65)	für Lenkgetriebehersteller / For steering gear manufacturer:SMI	(173)	**30735 01**	**9 191 410**
Faltenbalg, Lenkung / Bellow, steering Innendurchmesser 1 [mm] / Inner Diameter 1 [mm]: 13 Innendurchmesser 2 [mm] / Inner Diameter 2 [mm]: 46 ALL TYPES	(7) (72) (73)	für / for:SMI	(116)	**30233 01**	**9 191 409**
Faltenbalg, Lenkung / Bellow, steering Innendurchmesser 1 [mm] / Inner Diameter 1 [mm]: 13 Innendurchmesser 2 [mm] / Inner Diameter 2 [mm]: 49 ALL TYPES	(7) (72) (73)	für / for:TRW	(116)	**30242 01**	**271 601**
Lenker, Radaufhängung / Track Control Arm Querlenker / Control Arm mit Gummilager / with rubber mounting ALL TYPES	(15) (96) (200)			**24602 02**	**8 628 498**
Lenker, Radaufhängung / Track Control Arm Querlenker / Control Arm mit Gummilager / with rubber mounting ALL TYPES	(15) (96) (200)			**24603 02**	**8 628 497**

S70 (P80_) 11.96 - 11.00

	Lenker, Radaufhängung / Track Control Arm Querlenker / Control Arm mit Gummilager / with rubber mounting ALL TYPES	(15) (96) (200)			**24604 02** **8 628 496**
	Lenker, Radaufhängung / Track Control Arm Querlenker / Control Arm mit Gummilager / with rubber mounting ALL TYPES	(15) (96) (200)			**24605 02** **8 628 495**
	Reparatursatz, Lenker / Repair Kit, link Querlenker / Control Arm Aussendurchmesser [mm] / Outer Diameter [mm]: 32 Innendurchmesser [mm] / Inner Diameter [mm]: 12 ALL TYPES	(22) (96) (39) (74)			**22652 01** **271 631**
	Stange/Strebe, Stabilisator / Link Stabiliser Pendelstange / Suspension Rod ALL TYPES	(31) (95)			**21678 02** **31 212 730**

	Stange/Strebe, Stabilisator / Link Stabiliser Pendelstange / Suspension Rod ALL TYPES	(31) (95)			**26793 01** **31 201 603**
	Achskörperlager / Hub Carrier Bush ALL TYPES	(1)			**26815 01** **3 516 122**

VOLVO

S80 (TS, XY) 05.98 - 07.06

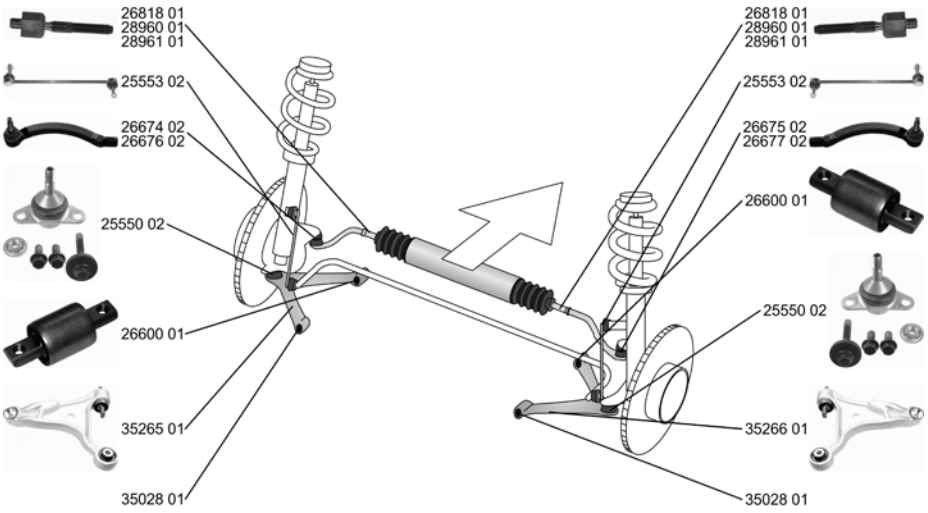

Spurstangenkopf / Tie Rod End

Aussengewinde [mm] / Outer Thread [mm]: M12x1,75
Konusmaß [mm] / Cone Size [mm]: 15,5
Innengewinde [mm] / Inner Thread [mm]: M14x2
mit Zubehör / With accessories

(28) (41) (77) (75) (209)

26674 02 **272 416**

2.0	06.98 - 07.06		->12.1999	
2.0 T, 166 kW	06.98 - 07.06			
2.4, 103 kW	01.99 - 07.06			
2.4, 125 kW	01.99 - 07.06			
2.8 T6	05.98 - 07.06			
2.9, 147 kW	03.99 - 07.06			
2.9	05.98 - 07.06			
2.5 TDI	01.99 - 07.06			

Spurstangenkopf / Tie Rod End

Aussengewinde [mm] / Outer Thread [mm]: M12x1,75
Konusmaß [mm] / Cone Size [mm]: 15,5
Innengewinde [mm] / Inner Thread [mm]: M14x2
mit Zubehör / With accessories

(28) (41) (77) (75) (209)

26675 02 **272 417**

2.0	06.98 - 07.06		->12.1999	
2.0 T, 166 kW	06.98 - 07.06			
2.4, 103 kW	01.99 - 07.06			
2.4, 125 kW	01.99 - 07.06			
2.8 T6	05.98 - 07.06			
2.9, 147 kW	03.99 - 07.06			
2.9	05.98 - 07.06			
2.5 TDI	01.99 - 07.06			

Spurstangenkopf / Tie Rod End

Aussengewinde [mm] / Outer Thread [mm]: M12x1,75
Innengewinde [mm] / Inner Thread [mm]: M14x1,5
mit Zubehör / With accessories

(28) (41) (75) (209)

26676 02 **30 761 719**

2.0	06.98 - 07.06		für / for:ZF	(116)
2.0 T, 132 kW	12.99 - 07.06		für / for:SMI	(116)
2.0 T, 166 kW	06.98 - 07.06		01.2000->	
2.4, 103 kW	01.99 - 07.06			
2.4, 125 kW	01.99 - 07.06			
2.8 T6	05.98 - 07.06			
2.9, 147 kW	03.99 - 07.06			
2.9	05.98 - 07.06			
2.5 TDI	01.99 - 07.06			
2.3 R	04.00 - 08.05		für / for:ZF	(116)
2.4 Bifuel	09.01 - 07.06		für / for:SMI	(116)
2.4 LTP	06.04 - 07.06			
2.4 T	06.00 - 07.06			
2.4 T5 AWD	04.00 - 09.03			
2.5 T	03.03 - 07.06			
2.5 T AWD	07.03 - 07.06			
3.0	06.01 - 07.06			
3.0 T6	06.01 - 07.06			
2.4 D	10.01 - 07.06			
2.4 D5	08.01 - 07.06			

ZF Friedrichshafen AG | ZF Services | Obere Weiden 12 | 97424 Schweinfurt | Germany | info.zf-services@zf.com | www.zf.com

S80 (TS, XY) 05.98 - 07.06

Spurstangenkopf / Tie Rod End

Aussengewinde [mm] / Outer Thread [mm]: M12x1,75
Innengewinde [mm] / Inner Thread [mm]: M14x1,5
mit Zubehör / With accessories

(28) (41) (75) (209)

26677 02 — **30 761 718**

2.0	06.98 - 07.06	für / for:SMI	(116)
2.0 T, 132 kW	12.99 - 07.06	für / for:ZF	(116)
2.0 T, 166 kW	06.98 - 07.06	01.2000->	
2.4, 103 kW	01.99 - 07.06		
2.4, 125 kW	01.99 - 07.06		
2.8 T6	05.98 - 07.06		
2.9, 147 kW	03.99 - 07.06		
2.9	05.98 - 07.06		
2.5 TDI	01.99 - 07.06		
2.3 R	04.00 - 08.05	für / for:SMI	(116)
2.4 Bifuel	09.01 - 07.06	für / for:ZF	(116)
2.4 LTP	06.04 - 07.06		
2.4 T	06.00 - 07.06		
2.4 T5 AWD	04.00 - 09.03		
2.5 T	03.03 - 07.06		
2.5 T AWD	07.03 - 07.06		
3.0	06.01 - 07.06		
3.0 T6	06.01 - 07.06		
2.4 D	10.01 - 07.06		
2.4 D5	08.01 - 07.06		

Axialgelenk, Spurstange / Tie Rod Axle Joint

Gewindemaß 2 / Thread Measurement 2: M14x1,5
Gewindemaß 1 / Thread Measurement 1: M16x1,5

(5) (65) (64)

26818 01 — **274 353**

ALL TYPES		für / for:ZF 01.2004->	(116)

Axialgelenk, Spurstange / Tie Rod Axle Joint

radseitig / Wheel Side
Aussengewinde [mm] / Outer Thread [mm]: M14x2
Aussengewinde [mm] / Outer Thread [mm]: M16x1,5

(5) (233) (41) (41)

28960 01 — **272 428**

2.0	06.98 - 07.06	->12.1999	
2.0 T, 166 kW	06.98 - 07.06		
2.4, 103 kW	01.99 - 07.06		
2.4, 125 kW	01.99 - 07.06		
2.8 T6	05.98 - 07.06		
2.9, 147 kW	03.99 - 07.06		
2.9	05.98 - 07.06		
2.5 TDI	01.99 - 07.06		

Axialgelenk, Spurstange / Tie Rod Axle Joint

Gewindemaß 1 / Thread Measurement 1: M16x1,5
Gewindemaß 2 / Thread Measurement 2: M14x1,5

(5) (64) (65)

28961 01 — **274 179**

2.0	06.98 - 07.06	für / for:SMI 01.2001 - 12.2003	(116)
2.0 T, 132 kW	12.99 - 07.06		
2.0 T, 166 kW	06.98 - 07.06		
2.4, 103 kW	01.99 - 07.06		
2.4, 125 kW	01.99 - 07.06		
2.4 T	06.00 - 07.06		
2.8 T6	05.98 - 07.06		
2.9, 147 kW	03.99 - 07.06		
2.9	05.98 - 07.06		
2.5 TDI	01.99 - 07.06		
2.3 R	04.00 - 08.05	für / for:SMI ->12.2003	(116)
2.4 Bifuel	09.01 - 07.06		
2.4 LTP	06.04 - 07.06		
2.4 T5 AWD	04.00 - 09.03		
2.5 T	03.03 - 07.06		
2.5 T AWD	07.03 - 07.06		
3.0	06.01 - 07.06		
3.0 T6	06.01 - 07.06		
2.4 D	10.01 - 07.06		
2.4 D5	08.01 - 07.06		

Faltenbalg, Lenkung / Bellow, steering

Innendurchmesser 1 [mm] / Inner Diameter 1 [mm]: 14
Innendurchmesser 2 [mm] / Inner Diameter 2 [mm]: 50

(7) (72) (73)

30249 01 — **272 418**

ALL TYPES			

VOLVO

S80 (TS, XY) 05.98 - 07.06

Lenker, Radaufhängung / Track Control Arm Querlenker / Control Arm ALL TYPES	(15) (96)			**35265 01** 30 635 227 26600 01	
Lenker, Radaufhängung / Track Control Arm Querlenker / Control Arm ALL TYPES	(15) (96)			**35266 01** 30 635 228 26600 01	
Trag-/Führungsgelenk / Ball Joint mit Zubehör / With accessories Gewindemaß / Thread Size: M12x1,75 Konusmaß [mm] / Cone Size [mm]: 12,5 ALL TYPES	(32) (209) (63) (77)			**25550 02** 274 548	
Lagerung, Lenker / Control Arm-/Trailing Arm Bush ALL TYPES	(11)			**26600 01** 9 465 971	
Lagerung, Lenker / Control Arm-/Trailing Arm Bush ALL TYPES	(11)			**35028 01** 8 630 604	
Stange/Strebe, Stabilisator / Link Stabiliser Pendelstange / Suspension Rod mit Zubehör / With accessories mit Rechtsgewinde / with right-hand thread Gewindemaß / Thread Size: M10 Gewindemaß / Thread Size: M12 ALL TYPES	(31) (95) (209) (206) (63) (63)			**25553 02** 31 201 602	

Lagerung, Lenker / Control Arm-/Trailing Arm Bush ALL TYPES ausser/except for : 2.4 T5 AWD 04.00 - 09.03 2.5 T AWD 07.03 - 07.06	(11)			**26596 01** 9 492 181	
Lagerung, Lenker / Control Arm-/Trailing Arm Bush ALL TYPES ausser/except for : 2.5 T 03.03 - 07.06 2.5 T AWD 07.03 - 07.06	(11)			**26599 01** 9 127 363	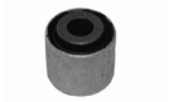
Lagerung, Lenker / Control Arm-/Trailing Arm Bush ALL TYPES	(11)			**29505 01** 9 169 204	
Lagerung, Lenker / Control Arm-/Trailing Arm Bush ALL TYPES	(11)			**29509 01** 9 173 761	

VOLVO

S80 (TS, XY) 05.98 - 07.06

Lagerung, Lenker / Control Arm-/Trailing Arm Bush ALL TYPES	(11)			**29510 01** 30 645 401
Stange/Strebe, Stabilisator / Link Stabiliser Pendelstange / Suspension Rod ALL TYPES	(31) (95)			**26793 01** 31 201 603
Achskörperlager / Hub Carrier Bush ALL TYPES	(1)			**29508 01** 30 714 032

S80 II 03.06 -

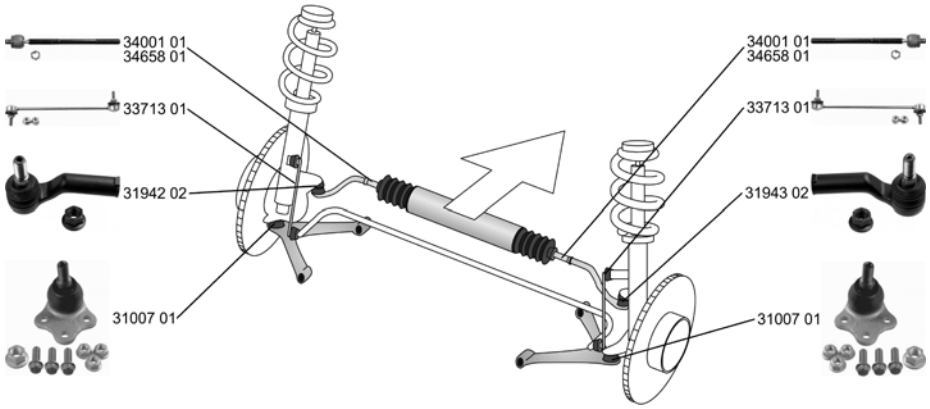

Spurstangenkopf / Tie Rod End mit Rechtsgewinde / with right-hand thread Innengewinde [mm] / Inner Thread [mm]: M18x1,5 Aussengewinde [mm] / Outer Thread [mm]: M14x2,0 Konusmaß [mm] / Cone Size [mm]: 20 ALL TYPES	(28) (206) (75) (41) (77)			**31942 02** 31 302 344
Spurstangenkopf / Tie Rod End mit Rechtsgewinde / with right-hand thread Innengewinde [mm] / Inner Thread [mm]: M18x1,5 Aussengewinde [mm] / Outer Thread [mm]: M14x2,0 Konusmaß [mm] / Cone Size [mm]: 20 ALL TYPES	(28) (206) (75) (41) (77)			**31943 02** 31 302 345
Axialgelenk, Spurstange / Tie Rod Axle Joint Gewindemaß 1 / Thread Measurement 1: M16x1,5 Gewindemaß 2 / Thread Measurement 2: M18x1,5 ALL TYPES	(5) (64) (65)			**34001 01** 30 776 250 31 280 658
Axialgelenk, Spurstange / Tie Rod Axle Joint Gewindemaß 1 / Thread Measurement 1: M16x1,5 Gewindemaß 2 / Thread Measurement 2: M18x1,5 ALL TYPES	(5) (64) (65)	Reifenabmessung / Tyre Size:245/40 Reifenabmessung / Tyre Size:245/45 für Fahrzeuge mit geschwindigkeitsabhängiger Servolenkung / for vehicles with speed-dependent power steering	(98) (98) (146)	**34658 01** 30 776 255 30 776 425

VOLVO

S80 II 03.06 -

Faltenbalg, Lenkung / Bellow, steering Innendurchmesser 1 [mm] / Inner Diameter 1 [mm]: 16 Innendurchmesser 2 [mm] / Inner Diameter 2 [mm]: 52		(7) (72) (73)			**34336 01** **30 776 251**
2.0 FlexFuel	01.08 -		nur in Verbindung mit / Only in connection with:30 776 250	(222)	
2.5 T, 147 kW	03.06 -		nur in Verbindung mit / Only in connection with:31 280 658	(222)	
2.5 T AWD	10.06 -		nicht für Fahrzeuge mit geschwindigkeitsabhängiger Servolenkung / not for vehicles with speed-dependent power steering	(211)	
2.5 T FlexFuel, 147 kW	05.08 -				
2.5 T FlexFuel, 170 kW	01.10 -				
3.2, 175 kW	03.06 -				
3.2 AWD, 175 kW	01.07 -				
4.4	08.06 -				
4.4 V8 AWD	03.06 -				
T6 AWD, 210 kW	01.07 -				
2.0 TDi	02.08 -				
2.4 D, 120 kW	03.06 -				
2.4 D, 129 kW	01.10 -				
D5, 136 kW	03.06 -				
D5 AWD, 136 kW	01.07 -				
D5, 151 kW	01.10 -				
D5 AWD, 151 kW	01.10 -				
Trag-/Führungsgelenk / Ball Joint Konusmaß [mm] / Cone Size [mm]: 22 für Querlenker / For control arm Aussengewinde 1 [mm] / Outer Thread 1 [mm]: M14x1,5 mit Zubehör / With accessories		(32) (77) (180) (40) (209)			**31007 01** **31 277 343** **31 277 344**
2.0 FlexFuel	01.08 -				
2.5 T, 147 kW	03.06 -				
2.5 T AWD	10.06 -				
2.5 T FlexFuel, 147 kW	05.08 -				
2.5 T FlexFuel, 170 kW	01.10 -				
3.2, 175 kW	03.06 -				
3.2 AWD, 175 kW	01.07 -				
4.4	08.06 -				
4.4 V8 AWD	03.06 -				
T6 AWD, 210 kW	01.07 -				
2.0 TDi	02.08 -				
2.4 D, 120 kW	03.06 -				
2.4 D, 129 kW	01.10 -				
D5, 136 kW	03.06 -				
D5 AWD, 136 kW	01.07 -				
D5, 151 kW	01.10 -				
D5 AWD, 151 kW	01.10 -				
Stange/Strebe, Stabilisator / Link Stabiliser Pendelstange / Suspension Rod		(31) (95)			**33713 01** **30 648 461**
ALL TYPES					

Stange/Strebe, Stabilisator / Link Stabiliser Pendelstange / Suspension Rod Gewindemaß / Thread Size: M8x1,25 Gewindemaß / Thread Size: M10x1,5		(31) (95) (63) (63)			**35430 01** **30 760 678**
ALL TYPES					

ZF Friedrichshafen AG | ZF Services | Obere Weiden 12 | 97424 Schweinfurt | Germany | info.zf-services@zf.com | www.zf.com

VOLVO

S90 11.96 - 12.98

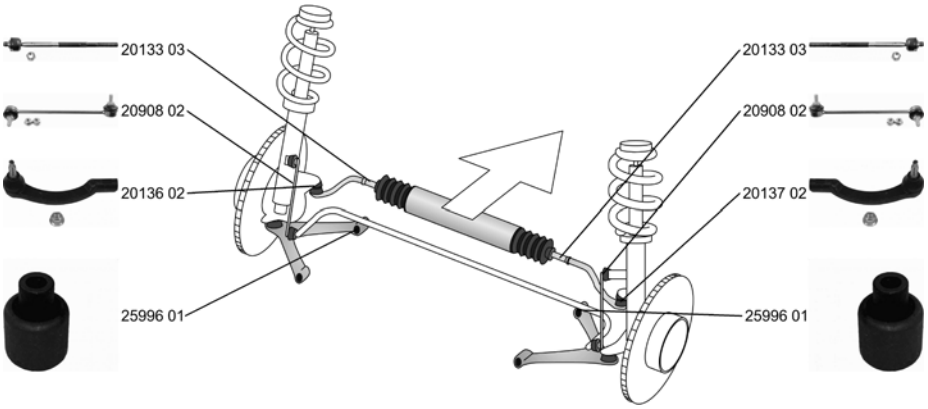

Spurstangenkopf / Tie Rod End mit Zubehör / With accessories ALL TYPES	(28) (209)			**20136 02**	**271 598**
Spurstangenkopf / Tie Rod End mit Zubehör / With accessories ALL TYPES	(28) (209)			**20137 02**	**271 599**
Axialgelenk, Spurstange / Tie Rod Axle Joint Achsausführung / Axle Version: CAM Gewindemaß 1 / Thread Measurement 1: M14x1,5 Gewindemaß 2 / Thread Measurement 2: M14x2,0 mit Rechtsgewinde / with right-hand thread ALL TYPES	(5) (36) (64) (65) (206)			**20133 03**	**9 140 504**
Lagerung, Lenker / Control Arm-/Trailing Arm Bush ALL TYPES	(11)			**25996 01**	**6 819 537**
Stange/Strebe, Stabilisator / Link Stabiliser Pendelstange / Suspension Rod ALL TYPES	(31) (95)			**20908 02**	**272 991**

VOLVO

V40 Kombi/Estate/Break (VW) 07.95 - 06.04

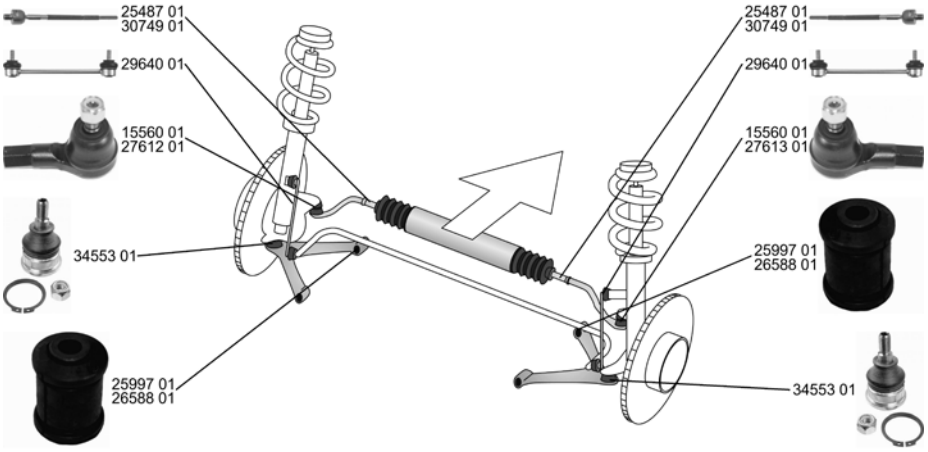

	Spurstangenkopf / Tie Rod End mit Rechtsgewinde / with right-hand thread Innengewinde [mm] / Inner Thread [mm]: M12x1,25		(28) (206) (75)			**15560 01** **30 875 012**
	1.6, 77 kW	12.95 - 08.99				
	1.8, 85 kW	07.95 - 08.99				
	1.9 T4	05.97 - 07.00				
	2.0, 103 kW	07.95 - 08.99				
	2.0 T, 118 kW	10.97 - 07.00				
	1.9 TD	07.95 - 08.99				
	1.9 DI, 70 kW	03.99 - 07.00				
	1.6, 80 kW	03.99 - 06.04		->12.2000		
	1.8 Bi-Fuel	11.99 - 08.03				
	1.8, 90 kW	03.99 - 06.04				
	1.8 i, 92 kW	03.98 - 06.04				
	2.0, 100 kW	07.95 - 06.04				
	2.0 T, 120 kW	06.01 - 06.04				
	2.0 T, 121 kW	07.99 - 06.01				
	2.0 T4	07.00 - 06.04				
	1.9 DI, 75 kW	07.00 - 06.04				
	1.9 DI, 85 kW	07.00 - 06.04				
	Spurstangenkopf / Tie Rod End Konusmaß [mm] / Cone Size [mm]: 15,3 Gewindemaß 2 / Thread Measurement 2: M10x1,25 Gewindemaß 1 / Thread Measurement 1: M14x1,5 mit Zubehör / With accessories		(28) (77) (65) (64) (209)			**27612 01** **274 225**
	1.6, 80 kW	03.99 - 06.04		07.2000->		
	1.8 Bi-Fuel	11.99 - 08.03				
	1.8, 90 kW	03.99 - 06.04				
	1.8 i, 92 kW	03.98 - 06.04				
	2.0, 100 kW	07.95 - 06.04				
	1.8 Blu-Fuel	06.01 - 08.03				
	1.8 i, 90 kW	06.01 - 06.04				
	2.0 T, 120 kW	06.01 - 06.04				
	2.0 T, 121 kW	07.99 - 06.01				
	2.0 T4	07.00 - 06.04				
	1.9 DI, 75 kW	07.00 - 06.04				
	1.9 DI, 85 kW	07.00 - 06.04				
	2.0 D	12.02 - 06.04				

VOLVO

V40 Kombi/Estate/Break (VW) 07.95 - 06.04

Spurstangenkopf / Tie Rod End

Konusmaß [mm] / Cone Size [mm]: 15,3
Gewindemaß 1 / Thread Measurement 1: M10x1,25
Gewindemaß 2 / Thread Measurement 2: M14x1,5
mit Zubehör / With accessories

(28) (77) (64) (65) (209)

27613 01 **274 226**

1.6, 80 kW	03.99 - 06.04		07.2000->
1.8 Bi-Fuel	11.99 - 08.03		
1.8, 90 kW	03.99 - 06.04		
1.8 i, 92 kW	03.98 - 06.04		
2.0, 100 kW	07.95 - 06.04		
1.8 Blu-Fuel	06.01 - 08.03		
1.8 i, 90 kW	06.01 - 06.04		
2.0 T, 120 kW	06.01 - 06.04		
2.0 T, 121 kW	07.99 - 06.01		
2.0 T4	07.00 - 06.04		
1.9 DI, 75 kW	07.00 - 06.04		
1.9 DI, 85 kW	07.00 - 06.04		
2.0 D	12.02 - 06.04		

Axialgelenk, Spurstange / Tie Rod Axle Joint

(5)

25487 01 **3 345 797**

1.6, 77 kW	12.95 - 08.99		
1.8, 85 kW	07.95 - 08.99		
1.9 T4	05.97 - 07.00		
2.0, 103 kW	07.95 - 08.99		
2.0 T, 118 kW	10.97 - 07.00		
1.9 TD	07.95 - 08.99		
1.9 DI, 70 kW	03.99 - 07.00		
1.6, 80 kW	03.99 - 06.04		->12.2000
1.8 Bi-Fuel	11.99 - 08.03		
1.8, 90 kW	03.99 - 06.04		
1.8 i, 92 kW	03.98 - 06.04		
2.0, 100 kW	07.95 - 06.04		
2.0 T, 121 kW	07.99 - 06.01		
2.0 T4	07.00 - 06.04		
1.9 DI, 75 kW	07.00 - 06.04		
1.9 DI, 85 kW	07.00 - 06.04		

Axialgelenk, Spurstange / Tie Rod Axle Joint

Gewindemaß 1 / Thread Measurement 1: M16x1,5
Gewindemaß 2 / Thread Measurement 2: M14x1,5

(5) (64) (65)

30749 01 **274 224**

1.6, 80 kW	03.99 - 06.04		01.2001->	
1.8 Bi-Fuel	11.99 - 08.03		für Links-/Rechtslenker / For left-/right-hand traffic	(175)
1.8, 90 kW	03.99 - 06.04			
1.8 i, 92 kW	03.98 - 06.04			
2.0, 100 kW	07.95 - 06.04			
2.0 T, 121 kW	07.99 - 06.01			
2.0 T4	07.00 - 06.04			
1.9 DI, 75 kW	07.00 - 06.04			
1.9 DI, 85 kW	07.00 - 06.04			
1.8 i, 90 kW	06.01 - 06.04		für Links-/Rechtslenker / For left-/right-hand traffic	(175)
2.0 T, 120 kW	06.01 - 06.04			
1.8 Blu-Fuel	06.01 - 08.03			
2.0 D	12.02 - 06.04			

Faltenbalg, Lenkung / Bellow, steering

Innendurchmesser 1 [mm] / Inner Diameter 1 [mm]: 11
Innendurchmesser 2 [mm] / Inner Diameter 2 [mm]: 41

(7) (72) (73)

30220 01 **3 345 796**

ALL TYPES

Trag-/Führungsgelenk / Ball Joint

(32)

34553 01 **30 887 653**

ALL TYPES

VOLVO

V40 Kombi/Estate/Break (VW) 07.95 - 06.04

Lagerung, Lenker / Control Arm-/Trailing Arm Bush

(11)

25997 01 — 30 818 467

1.6, 77 kW	12.95 - 08.99		
1.8, 85 kW	07.95 - 08.99		
1.8 Blu-Fuel	06.01 - 08.03		
1.8 Bi-Fuel	11.99 - 08.03		
1.8 i, 90 kW	06.01 - 06.04		
2.0, 103 kW	07.95 - 08.99		
2.0 T, 120 kW	06.01 - 06.04		
1.9 TD	07.95 - 08.99		
2.0 D	12.02 - 06.04		
1.6, 80 kW	03.99 - 06.04		->12.1999
1.8, 90 kW	03.99 - 06.04		01.2001->
1.8 i, 92 kW	03.98 - 06.04		
2.0, 100 kW	07.95 - 06.04		
1.9 T4	05.97 - 07.00		->12.1999
2.0 T, 118 kW	10.97 - 07.00		
1.9 DI, 70 kW	03.99 - 07.00		
2.0 T, 121 kW	07.99 - 06.01		01.2001->
2.0 T4	07.00 - 06.04		
1.9 DI, 75 kW	07.00 - 06.04		
1.9 DI, 85 kW	07.00 - 06.04		

Lagerung, Lenker / Control Arm-/Trailing Arm Bush

(11)

26588 01 — 30 887 024

1.6, 80 kW	03.99 - 06.04		01.2000 - 12.2000
1.8, 90 kW	03.99 - 06.04		
1.8 i, 92 kW	03.98 - 06.04		
2.0, 100 kW	07.95 - 06.04		
1.8 Blu-Fuel	06.01 - 08.03		01.2000->
1.8 Bi-Fuel	11.99 - 08.03		
1.9 T4	05.97 - 07.00		
2.0 T, 118 kW	10.97 - 07.00		
1.9 DI, 70 kW	03.99 - 07.00		
2.0 D	12.02 - 06.04		
2.0 T, 121 kW	07.99 - 06.01		->12.2000
2.0 T4	07.00 - 06.04		
1.9 DI, 75 kW	07.00 - 06.04		
1.9 DI, 85 kW	07.00 - 06.04		

Stange/Strebe, Stabilisator / Link Stabiliser

Pendelstange / Suspension Rod
Gewindemaß / Thread Size: M10x1,25

(31)
(95)
(63)

29640 01 — 30 884 358

1.6, 77 kW	12.95 - 08.99		
1.8, 85 kW	07.95 - 08.99		
1.9 T4	05.97 - 07.00		
2.0, 103 kW	07.95 - 08.99		
2.0 T, 118 kW	10.97 - 07.00		
1.9 TD	07.95 - 08.99		
1.9 DI, 70 kW	03.99 - 07.00		
1.6, 80 kW	03.99 - 06.04		->12.2000
1.8 Bi-Fuel	11.99 - 08.03		
1.8, 90 kW	03.99 - 06.04		
1.8 i, 92 kW	03.98 - 06.04		
2.0, 100 kW	07.95 - 06.04		
2.0 T, 121 kW	07.99 - 06.01		
2.0 T4	07.00 - 06.04		
1.9 DI, 75 kW	07.00 - 06.04		
1.9 DI, 85 kW	07.00 - 06.04		

Lenker, Radaufhängung / Track Control Arm

Querlenker / Control Arm

(15)
(96)

35278 01 — 30 620 785

ALL TYPES

Lenker, Radaufhängung / Track Control Arm

Querlenker / Control Arm

(15)
(96)

35283 01 — 30 620 786

ALL TYPES

Lagerung, Lenker / Control Arm-/Trailing Arm Bush

für Längslenker / For drag link

(11)
(176)

30771 01 — 30 851 257

ALL TYPES

ZF Friedrichshafen AG | ZF Services | Obere Weiden 12 | 97424 Schweinfurt | Germany | info.zf-services@zf.com | www.zf.com

V40 Kombi/Estate/Break (VW) 07.95 - 06.04

	Stange/Strebe, Stabilisator / Link Stabiliser Koppelstange / Coupling Rod ALL TYPES	(31) (79)			**31212 01** **30 884 359**

V50 (MW) 04.04 -

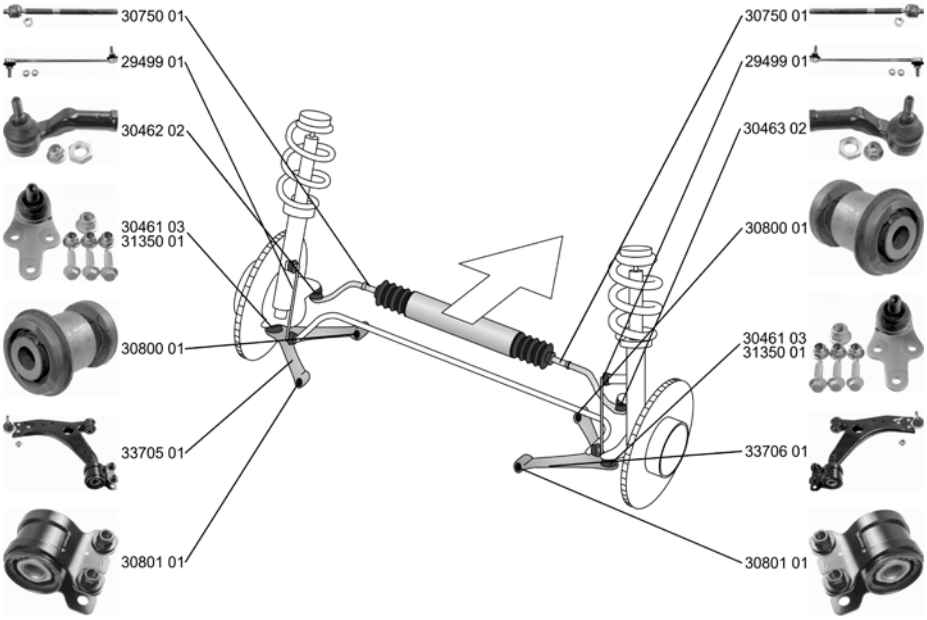

	Spurstangenkopf / Tie Rod End Gewindemaß / Thread Size: M10x1,5 Gewindemaß 2 / Thread Measurement 2: M 16x1,5 ALL TYPES ausser/except for : D3 10.10 - D4 10.10 -	(28) (63) (65)			**30462 02** **31 201 412**
	Spurstangenkopf / Tie Rod End Gewindemaß / Thread Size: M10x1,5 Gewindemaß 2 / Thread Measurement 2: M 16x1,5 ALL TYPES ausser/except for : D3 10.10 - D4 10.10 -	(28) (63) (65)			**30463 02** **31 201 413**
	Axialgelenk, Spurstange / Tie Rod Axle Joint Gewindemaß 1 / Thread Measurement 1: M14x1,5 Gewindemaß 2 / Thread Measurement 2: M16x1,5 ALL TYPES ausser/except for : D3 10.10 - D4 10.10 -	(5) (64) (65)	für Links-/Rechtslenker / For left-/right-hand traffic	(175)	**30750 01** **31 201 817**
	Faltenbalg, Lenkung / Bellow, steering Innendurchmesser 1 [mm] / Inner Diameter 1 [mm]: 15 Innendurchmesser 2 [mm] / Inner Diameter 2 [mm]: 54 ALL TYPES ausser/except for : D3 10.10 - D4 10.10 -	(7) (72) (73)			**33958 01** **30 723 085**
	Lenker, Radaufhängung / Track Control Arm Konusmaß [mm] / Cone Size [mm]: 18 Querlenker / Control Arm ALL TYPES ausser/except for : D3 10.10 - D4 10.10 -	(15) (77) (96)	->Chass. CH-62687		**33705 01** **31 277 464** 30461 03

VOLVO

V50 (MW) 04.04 -

Lenker, Radaufhängung / Track Control Arm
Konusmaß [mm] / Cone Size [mm]: 18
Querlenker / Control Arm

(15) (77) (96)

ALL TYPES ausser/except for :		->Chass. CH-62687	
D3	10.10 -		
D4	10.10 -		

33706 01 **31 277 465**
30461 03

Trag-/Führungsgelenk / Ball Joint
Konusmaß [mm] / Cone Size [mm]: 18
Gewindemaß / Thread Size: M14x1,5

(32) (77) (63)

1.6	01.05 -		
1.8	04.04 -		
1.8 FlexFuel	01.05 -		
2.0 FlexFuel	01.10 -		
2.4	04.04 - .		
2.4, 125 kW	04.04 -		
2.4 AWD	08.06 -		
T5, 162 kW	04.04 -		
T5 AWD, 162 kW	04.04 -		
1.6 D	01.05 -		
1.6 D2	01.10 -		
2.0 D	04.04 -		
2.4 Tdi	05.07 -		

30461 03 **31 277 464**
31 277 465

Trag-/Führungsgelenk / Ball Joint
Konusmaß [mm] / Cone Size [mm]: 21
Gewindemaß / Thread Size: M14x1,5

(32) (77) (63)

ALL TYPES ausser/except for :		für Querlenker / For control arm Chass. CH 62688-->	(180)
D3	10.10 -		
D4	10.10 -		

31350 01 **31 277 462**
31 277 463

Lagerung, Lenker / Control Arm-/Trailing Arm Bush
für Querlenker / For control arm

(11) (180)

1.6	01.05 -
1.8	04.04 -
2.0 FlexFuel	01.10 -
2.4	04.04 - .
2.4, 125 kW	04.04 -
2.4 AWD	08.06 -
T5, 162 kW	04.04 -
T5 AWD, 162 kW	04.04 -
1.6 D	01.05 -
1.6 D2	01.10 -
2.0 D	04.04 -
2.4 Tdi	05.07 -

30800 01 **30 736 956**

Lagerung, Lenker / Control Arm-/Trailing Arm Bush
für Querlenker / For control arm

(11) (180)

1.6	01.05 -
1.8	04.04 -
2.0 FlexFuel	01.10 -
2.4	04.04 - .
2.4, 125 kW	04.04 -
2.4 AWD	08.06 -
T5, 162 kW	04.04 -
T5 AWD, 162 kW	04.04 -
1.6 D	01.05 -
1.6 D2	01.10 -
2.0 D	04.04 -
2.4 Tdi	05.07 -

30801 01 **3M51 3A262 EJ**

Stange/Strebe, Stabilisator / Link Stabiliser
Pendelstange / Suspension Rod
Länge innen [mm] / Inner Length [mm]: 298,1

(31) (95) (85)

ALL TYPES ausser/except for :			
D3	10.10 -		
D4	10.10 -		

29499 01 **8 623 576**

Lenker, Radaufhängung / Track Control Arm
Querlenker / Control Arm
ohne Zubehör / Without accessories

(15) (96) (231)

ALL TYPES ausser/except for :			
D3	10.10 -		
D4	10.10 -		

32007 01 **30 683 067**

ZF Friedrichshafen AG | ZF Services | Obere Weiden 12 | 97424 Schweinfurt | Germany | info.zf-services@zf.com | www.zf.com

VOLVO

V50 (MW) 04.04 -

Lagerung, Lenker / Control Arm-/Trailing Arm Bush Längslenker / Trailing Arm		(11) (88)			29794 01 30 666 821
1.6	01.05 -				
1.8	04.04 -				
2.4	04.04 - .				
2.4, 125 kW	04.04 -				
T5, 162 kW	04.04 -				
T5 AWD, 162 kW	04.04 -				
1.6 D	01.05 -				
2.0 D	04.04 -				
Lagerung, Lenker / Control Arm-/Trailing Arm Bush Aussendurchmesser [mm] / Outer Diameter [mm]: 32,2 Innendurchmesser [mm] / Inner Diameter [mm]: 12,2		(11) (39) (74)	(x4)		31938 01 30 683 067
ALL TYPES ausser/except for :					
D3	10.10 -				
D4	10.10 -				
Lagerung, Lenker / Control Arm-/Trailing Arm Bush Aussendurchmesser [mm] / Outer Diameter [mm]: 36,2 Innendurchmesser [mm] / Inner Diameter [mm]: 12,2		(11) (39) (74)	(x4)		31940 01 8 671 921
ALL TYPES ausser/except for :					
D3	10.10 -				
D4	10.10 -				
Stange/Strebe, Stabilisator / Link Stabiliser Pendelstange / Suspension Rod Gewindemaß / Thread Size: M10x1,25		(31) (95) (63)			32010 01 31 212 548
ALL TYPES ausser/except for :					
D3	10.10 -				
D4	10.10 -				

V70 I Kombi/Estate/Break 01.97 - 03.00

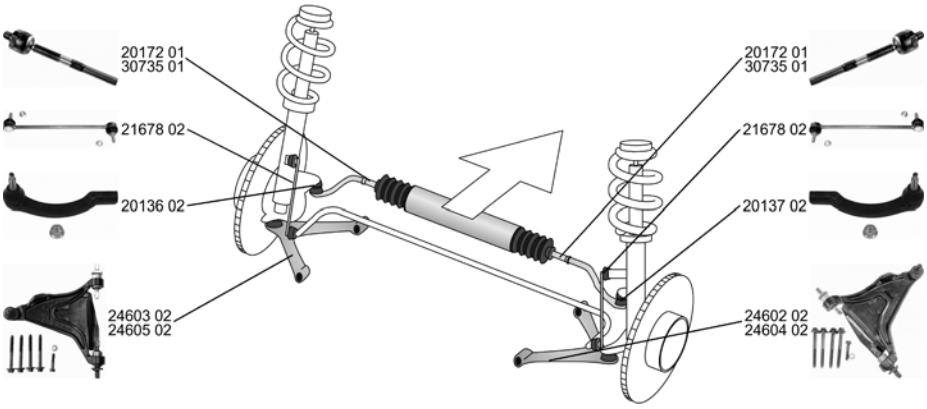

Spurstangenkopf / Tie Rod End mit Zubehör / With accessories		(28) (209)			20136 02 271 598
ALL TYPES					
Spurstangenkopf / Tie Rod End mit Zubehör / With accessories		(28) (209)			20137 02 271 599
ALL TYPES					
Axialgelenk, Spurstange / Tie Rod Axle Joint Achsausführung / Axle Version: TRW Gewindemaß / Thread Size: M14x2 mit Rechtsgewinde / with right-hand thread		(5) (36) (63) (206)			20172 01 3 546 266
ALL TYPES					
Axialgelenk, Spurstange / Tie Rod Axle Joint Gewindemaß 1 / Thread Measurement 1: M16x1,5 Gewindemaß 2 / Thread Measurement 2: M14x2,0		(5) (64) (65)			30735 01 9 191 410
ALL TYPES			für Lenkgetriebehersteller / For steering gear manufacturer:SMI	(173)	

VOLVO

V70 I Kombi/Estate/Break 01.97 - 03.00

Faltenbalg, Lenkung / Bellow, steering Innendurchmesser 1 [mm] / Inner Diameter 1 [mm]: 13 Innendurchmesser 2 [mm] / Inner Diameter 2 [mm]: 46 ALL TYPES	(7) (72) (73)	für / for:SMI	(116)	30233 01	9 191 409
Faltenbalg, Lenkung / Bellow, steering Innendurchmesser 1 [mm] / Inner Diameter 1 [mm]: 13 Innendurchmesser 2 [mm] / Inner Diameter 2 [mm]: 49 ALL TYPES	(7) (72) (73)	für / for:TRW	(116)	30242 01	271 601
Lenker, Radaufhängung / Track Control Arm Querlenker / Control Arm mit Gummilager / with rubber mounting ALL TYPES	(15) (96) (200)			24602 02	8 628 498
Lenker, Radaufhängung / Track Control Arm Querlenker / Control Arm mit Gummilager / with rubber mounting ALL TYPES	(15) (96) (200)			24603 02	8 628 497
Lenker, Radaufhängung / Track Control Arm Querlenker / Control Arm mit Gummilager / with rubber mounting ALL TYPES	(15) (96) (200)			24604 02	8 628 496
Lenker, Radaufhängung / Track Control Arm Querlenker / Control Arm mit Gummilager / with rubber mounting ALL TYPES	(15) (96) (200)			24605 02	8 628 495
Reparatursatz, Lenker / Repair Kit, link Querlenker / Control Arm Aussendurchmesser [mm] / Outer Diameter [mm]: 32 Innendurchmesser [mm] / Inner Diameter [mm]: 12 ALL TYPES	(22) (96) (39) (74)			22652 01	271 631
Stange/Strebe, Stabilisator / Link Stabiliser Pendelstange / Suspension Rod ALL TYPES	(31) (95)			21678 02	31 212 730
Stange/Strebe, Stabilisator / Link Stabiliser Pendelstange / Suspension Rod ALL TYPES	(31) (95)			26793 01	31 201 603
Achskörperlager / Hub Carrier Bush ALL TYPES	(1)			26815 01	3 516 122

ZF Friedrichshafen AG | ZF Services | Obere Weiden 12 | 97424 Schweinfurt | Germany | info.zf-services@zf.com | www.zf.com

VOLVO

V70 II Kombi/Estate/Break 03.00 -

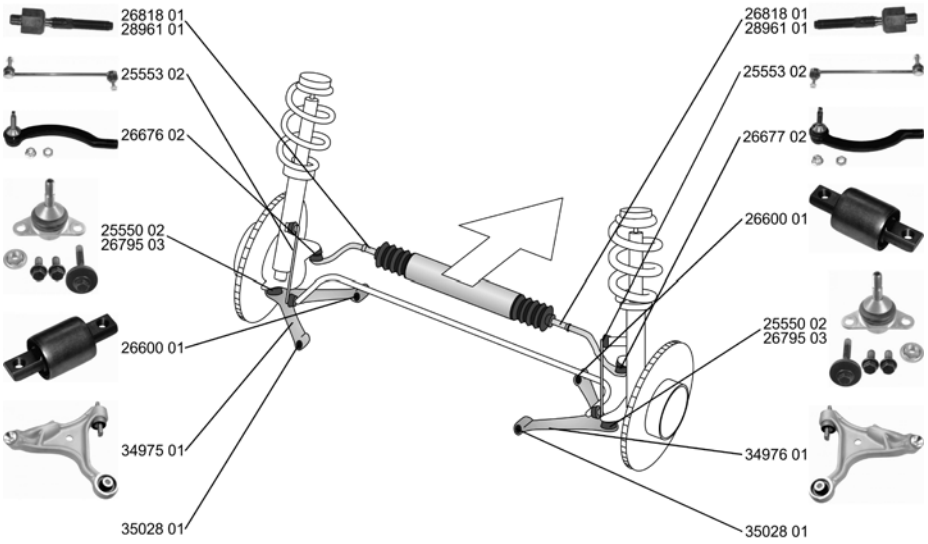

Spurstangenkopf / Tie Rod End Aussengewinde [mm] / Outer Thread [mm]: M12x1,75 Innengewinde [mm] / Inner Thread [mm]: M14x1,5 mit Zubehör / With accessories		(28) (41) (75) (209)			**26676 02** 30 761 719
ALL TYPES			für / for:ZF für / for:SMI	(116) (116)	
Spurstangenkopf / Tie Rod End Aussengewinde [mm] / Outer Thread [mm]: M12x1,75 Innengewinde [mm] / Inner Thread [mm]: M14x1,5 mit Zubehör / With accessories		(28) (41) (75) (209)			**26677 02** 30 761 718
ALL TYPES			für / for:SMI für / for:ZF	(116) (116)	
Axialgelenk, Spurstange / Tie Rod Axle Joint Gewindemaß 2 / Thread Measurement 2: M14x1,5 Gewindemaß 1 / Thread Measurement 1: M16x1,5		(5) (65) (64)			**26818 01** 274 353
2.0 T 2.3 T5 2.3 2.3 AWD 2.4, 103 kW 2.4 Bifuel 2.4, 125 kW 2.4 T 2.4 T AWD 2.5 T AWD R 2,5 T AWD 2.4 D, 96 kW 2.4 D5, 120 kW 2.4 D5 AWD, 120 kW 2.5 TDI	07.01 - 03.00 - 10.00 - 09.04 10.00 - 09.04 03.00 - 09.01 - 03.00 - 03.00 - 09.01 - 09.02 - 03.03 - 12.01 - 08.01 - 03.03 - 03.00 -		für / for:ZF 01.2004->	(116)	
2.4 T5 2.5 T, 147 kW 2.5 T 3.0 T AWD 3.2 2.4 D, 93 kW 2.4 D5, 136 kW 2.4 D5 AWD, 136 kW	04.04 - 08.07 - 04.04 - . 08.07 - 08.07 - 05.05 - 12.05 - 12.05 -		für / for:ZF	(116)	

VOLVO

V70 II Kombi/Estate/Break 03.00 -

Axialgelenk, Spurstange / Tie Rod Axle Joint

Gewindemaß 1 / Thread Measurement 1: M16x1,5
Gewindemaß 2 / Thread Measurement 2: M14x1,5

(5) (64) (65)

2.0 T	07.01 -	für / for:SMI ->12.2003	(116)
2.3 T5	03.00 -		
2.3	10.00 - 09.04		
2.3 AWD	10.00 - 09.04		
2.4, 103 kW	03.00 -		
2.4 Bifuel	09.01 -		
2.4, 121 kW	03.00 - 09.03		
2.4 AWD	03.00 - 09.03		
2.4, 125 kW	03.00 -		
2.4 T	03.00 -		
2.4 T AWD	09.01 -		
2.4 T5	04.04 -		
2.5 T, 154 kW	04.04 -		
2.5 T AWD	09.02 -		
R 2,5 T AWD	03.03 -		
2.4 D, 96 kW	12.01 -		
2.4 D5, 120 kW	08.01 -		
2.4 D5 AWD, 120 kW	03.03 -		
2.5 TDI	03.00 -		

28961 01 **274 179**

Faltenbalg, Lenkung / Bellow, steering

Innendurchmesser 1 [mm] / Inner Diameter 1 [mm]: 14
Innendurchmesser 2 [mm] / Inner Diameter 2 [mm]: 50

(7) (72) (73)

ALL TYPES

30249 01 **272 418**

Lenker, Radaufhängung / Track Control Arm

Querlenker / Control Arm

(15) (96)

ALL TYPES

->Chass. CH -647148
->Chass. CH -645617

34975 01 **30 635 229**
26600 01

Lenker, Radaufhängung / Track Control Arm

Querlenker / Control Arm

(15) (96)

ALL TYPES

->Chass. CH -647148
->Chass. CH -645617

34976 01 **30 635 230**
26600 01

Trag-/Führungsgelenk / Ball Joint

mit Zubehör / With accessories
Gewindemaß / Thread Size: M12x1,75
Konusmaß [mm] / Cone Size [mm]: 12,5

(32) (209) (63) (77)

ALL TYPES

->Chass. FC1-647148
->Chass. FC2-645618

25550 02 **274 548**

Trag-/Führungsgelenk / Ball Joint

mit Zubehör / With accessories

(32) (209)

ALL TYPES

Chass. CH 647149->
Chass. CH 645618->

26795 03 **31 201 485**

Lagerung, Lenker / Control Arm-/Trailing Arm Bush

(11)

ALL TYPES

26600 01 **9 465 971**

Lagerung, Lenker / Control Arm-/Trailing Arm Bush

(11)

ALL TYPES

->Chass. FC1-645617
->Chass. FC2-626501

35028 01 **8 630 604**

ZF Friedrichshafen AG | ZF Services | Obere Weiden 12 | 97424 Schweinfurt | Germany | info.zf-services@zf.com | www.zf.com

VOLVO

V70 II Kombi/Estate/Break 03.00 -

Stange/Strebe, Stabilisator / Link Stabiliser

Pendelstange / Suspension Rod
mit Zubehör / With accessories
mit Rechtsgewinde / with right-hand thread
Gewindemaß / Thread Size: M10
Gewindemaß / Thread Size: M12

(31) (95) (209) (206) (63) (63)

ALL TYPES

25553 02 **31 201 602**

Lagerung, Lenker / Control Arm-/Trailing Arm Bush

(11) (x2)

2.0 T	07.01 -
2.3 T5	03.00 -
2.3	10.00 - 09.04
2.4, 103 kW	03.00 -
2.4 Bifuel	09.01 -
2.4, 121 kW	03.00 - 09.03
2.4, 125 kW	03.00 -
2.4 T	03.00 -
2.4 T5	04.04 -
2.5 T, 147 kW	08.07 -
2.5 T, 154 kW	04.04 -
2.5 R Sport	12.02 -
3.2	08.07 -
2.4 D, 93 kW	05.05 -
2.4 D5, 120 kW	08.01 -
2.4 D5, 136 kW	12.05 -
2.5 TDI	03.00 -

26596 01 **9 492 181**

Lagerung, Lenker / Control Arm-/Trailing Arm Bush

(11)

2.3 AWD	10.00 - 09.04
2.4 AWD	03.00 - 09.03
2.4 T AWD	09.01 -
2.5 T AWD	09.02 -
R 2,5 T AWD	03.03 -
3.0 T AWD	08.07 -
2.4 D5 AWD, 120 kW	03.03 -
2.4 D5 AWD, 136 kW	12.05 -

26599 01 **9 127 363**

Lagerung, Lenker / Control Arm-/Trailing Arm Bush

(11)

2.3 AWD	10.00 - 09.04
2.4 AWD	03.00 - 09.03
2.4 T AWD	09.01 -
2.5 T AWD	09.02 -
R 2,5 T AWD	03.03 -
3.0 T AWD	08.07 -
2.4 D5 AWD, 120 kW	03.03 -
2.4 D5 AWD, 136 kW	12.05 -

29505 01 **9 169 204**

Lagerung, Lenker / Control Arm-/Trailing Arm Bush

(11)

2.3 AWD	10.00 - 09.04
2.4 AWD	03.00 - 09.03
2.4 T AWD	09.01 -
2.5 T AWD	09.02 -
R 2,5 T AWD	03.03 -
3.0 T AWD	08.07 -
2.4 D5 AWD, 120 kW	03.03 -
2.4 D5 AWD, 136 kW	12.05 -

29509 01 **9 173 761**

Lagerung, Lenker / Control Arm-/Trailing Arm Bush

(11)

2.3 AWD	10.00 - 09.04
2.4 AWD	03.00 - 09.03
2.4 T AWD	09.01 -
2.5 T AWD	09.02 -
R 2,5 T AWD	03.03 -
3.0 T AWD	08.07 -
2.4 D5 AWD, 120 kW	03.03 -
2.4 D5 AWD, 136 kW	12.05 -

29510 01 **30 645 401**

Stange/Strebe, Stabilisator / Link Stabiliser

Pendelstange / Suspension Rod

(31) (95)

ALL TYPES

26793 01 **31 201 603**

Achskörperlager / Hub Carrier Bush

(1)

ALL TYPES

26815 01 **3 516 122**

VOLVO

V70 II Kombi/Estate/Break 03.00 -

	Achskörperlager / Hub Carrier Bush ALL TYPES	(1)			**29508 01**	**30 714 032**

V70 III Kombi 08.07 -

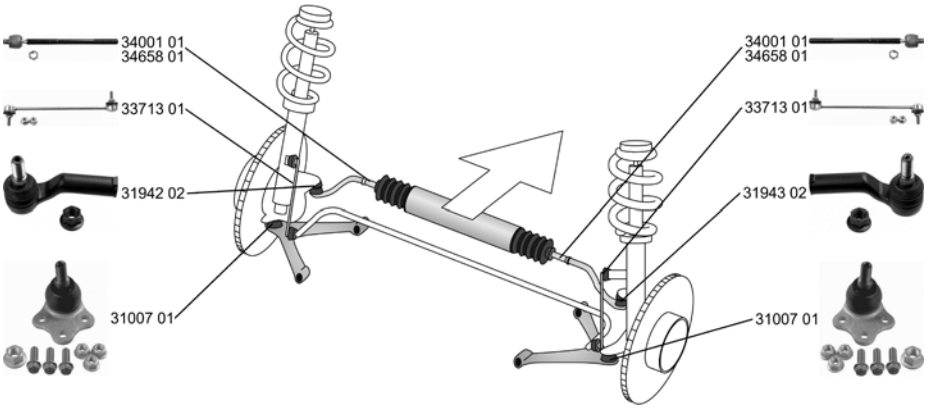

	Spurstangenkopf / Tie Rod End mit Rechtsgewinde / with right-hand thread Innengewinde [mm] / Inner Thread [mm]: M18x1,5 Aussengewinde [mm] / Outer Thread [mm]: M14x2,0 Konusmaß [mm] / Cone Size [mm]: 20 ALL TYPES	(28) (206) (75) (41) (77)			**31942 02**	**31 302 344**
	Spurstangenkopf / Tie Rod End mit Rechtsgewinde / with right-hand thread Innengewinde [mm] / Inner Thread [mm]: M18x1,5 Aussengewinde [mm] / Outer Thread [mm]: M14x2,0 Konusmaß [mm] / Cone Size [mm]: 20 ALL TYPES	(28) (206) (75) (41) (77)			**31943 02**	**31 302 345**
	Axialgelenk, Spurstange / Tie Rod Axle Joint Gewindemaß 1 / Thread Measurement 1: M16x1,5 Gewindemaß 2 / Thread Measurement 2: M18x1,5 ALL TYPES	(5) (64) (65)			**34001 01**	**30 776 250** **31 280 658**
	Axialgelenk, Spurstange / Tie Rod Axle Joint Gewindemaß 1 / Thread Measurement 1: M16x1,5 Gewindemaß 2 / Thread Measurement 2: M18x1,5 ALL TYPES	(5) (64) (65)	für Fahrzeuge mit geschwindigkeitsabhängiger Servolenkung / for vehicles with speed-dependent power steering	(146)	**34658 01**	**30 776 255** **30 776 425**
	Faltenbalg, Lenkung / Bellow, steering Innendurchmesser 1 [mm] / Inner Diameter 1 [mm]: 16 Innendurchmesser 2 [mm] / Inner Diameter 2 [mm]: 52 ALL TYPES	(7) (72) (73)	nur in Verbindung mit / Only in connection with:30 776 250 nur in Verbindung mit / Only in connection with:31 280 658 nicht für Fahrzeuge mit geschwindigkeitsabhängiger Servolenkung / not for vehicles with speed-dependent power steering	(222) (222) (211)	**34336 01**	**30 776 251**

VOLVO

V70 III Kombi 08.07 -

Trag-/Führungsgelenk / Ball Joint Konusmaß [mm] / Cone Size [mm]: 22 für Querlenker / For control arm Aussengewinde 1 [mm] / Outer Thread 1 [mm]: M14x1,5 mit Zubehör / With accessories		(32) (77) (180) (40) (209)			**31007 01** 31 277 343 31 277 344
2.0	10.07 -				
2.0 FlexiFuel	01.08 -				
2.5 T, 147 kW	08.07 -				
2.5 T FlexiFuel, 147 kW	05.08 -				
2.5 T FlexiFuel, 170 kW	10.09 -				
3.0 T6 AWD	08.07 -				
3.2	08.07 -				
3.2 AWD	08.07 -				
1.6 D	01.10 -				
2.0 D	10.07 -				
2.4 D, 120 kW	08.07 -				
2.4 D, 129 kW	10.09 -				
2.4 D5, 136 kW	08.07 -				
2.4 D5 AWD, 136 kW	10.07 -				
2.4 D5, 151 kW	12.09 -				
2.4 D5 AWD, 151 kW	12.09 -				
Stange/Strebe, Stabilisator / Link Stabiliser Pendelstange / Suspension Rod ALL TYPES		(31) (95)			**33713 01** 30 648 461
Stange/Strebe, Stabilisator / Link Stabiliser Pendelstange / Suspension Rod Gewindemaß / Thread Size: M8x1,25 Gewindemaß / Thread Size: M10x1,5 ALL TYPES		(31) (95) (63) (63)			**35430 01** 30 760 678

V90 Kombi/Estate/Break 01.97 - 12.98

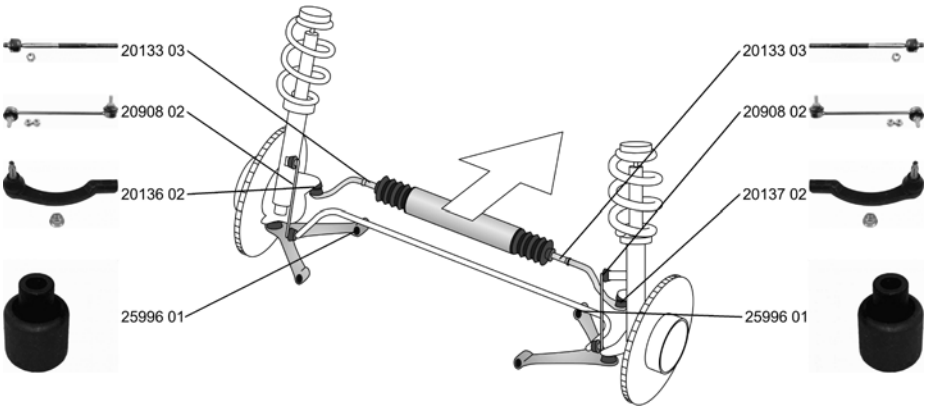

Spurstangenkopf / Tie Rod End mit Zubehör / With accessories ALL TYPES		(28) (209)			**20136 02** 271 598
Spurstangenkopf / Tie Rod End mit Zubehör / With accessories ALL TYPES		(28) (209)			**20137 02** 271 599
Axialgelenk, Spurstange / Tie Rod Axle Joint Achsausführung / Axle Version: CAM Gewindemaß 1 / Thread Measurement 1: M14x1,5 Gewindemaß 2 / Thread Measurement 2: M14x2,0 mit Rechtsgewinde / with right-hand thread ALL TYPES		(5) (36) (64) (65) (206)			**20133 03** 9 140 504

VOLVO

V90 Kombi/Estate/Break 01.97 - 12.98

	Lagerung, Lenker / Control Arm-/Trailing Arm Bush ALL TYPES	(11)			**25996 01** 6 819 537
	Stange/Strebe, Stabilisator / Link Stabiliser Pendelstange / Suspension Rod ALL TYPES	(31) (95)			**20908 02** 272 991

XC60 05.08 -

	Spurstangenkopf / Tie Rod End mit Rechtsgewinde / with right-hand thread Innengewinde [mm] / Inner Thread [mm]: M18x1,5 Aussengewinde [mm] / Outer Thread [mm]: M14x2,0 Konusmaß [mm] / Cone Size [mm]: 20 ALL TYPES	(28) (206) (75) (41) (77)			**31942 02** 31 302 344
	Spurstangenkopf / Tie Rod End mit Rechtsgewinde / with right-hand thread Innengewinde [mm] / Inner Thread [mm]: M18x1,5 Aussengewinde [mm] / Outer Thread [mm]: M14x2,0 Konusmaß [mm] / Cone Size [mm]: 20 ALL TYPES	(28) (206) (75) (41) (77)			**31943 02** 31 302 345
	Axialgelenk, Spurstange / Tie Rod Axle Joint Gewindemaß 1 / Thread Measurement 1: M16x1,5 Gewindemaß 2 / Thread Measurement 2: M18x1,5 für Fahrzeuge mit geschwindigkeitsabhängiger Servolenkung / for vehicles with speed-dependent power steering ALL TYPES	(5) (64) (65) (146)			**34659 01** 31 280 408
	Faltenbalg, Lenkung / Bellow, steering Innendurchmesser 1 [mm] / Inner Diameter 1 [mm]: 16 Innendurchmesser 2 [mm] / Inner Diameter 2 [mm]: 52	(7) (72) (73)			**34336 01** 30 776 251
	2.0 T 03.10 - 3.2 AWD, 175 kW 07.09 - 3.2 AWD, 179 kW 03.10 - T5 09.10 - T6 AWD, 224 kW 03.10 - 2.4 D 07.09 - D3 03.10 - D5 AWD, 151 kW 07.09 - D5 AWD, 158 kW 06.11 -			nur in Verbindung mit / Only in connection with:31 280 409 nicht für Fahrzeuge mit geschwindigkeitsabhängiger Servolenkung / not for vehicles with speed-dependent power steering	(222) (211)
	T6 AWD, 210 kW 05.08 - 2.4 D AWD 05.08 - D5 AWD, 136 kW 05.08 -			01.2009->nur in Verbindung mit / Only in connection with:31 280 409 nicht für Fahrzeuge mit geschwindigkeitsabhängiger Servolenkung / not for vehicles with speed-dependent power steering	(222) (211)
	Stange/Strebe, Stabilisator / Link Stabiliser Pendelstange / Suspension Rod ALL TYPES	(31) (95)			**33713 01** 30 648 461

	Stange/Strebe, Stabilisator / Link Stabiliser Pendelstange / Suspension Rod Gewindemaß / Thread Size: M8x1,25 Gewindemaß / Thread Size: M10x1,5 ALL TYPES	(31) (95) (63) (63)			**35430 01** 30 760 678

VOLVO

XC70 CROSS COUNTRY 03.00 -

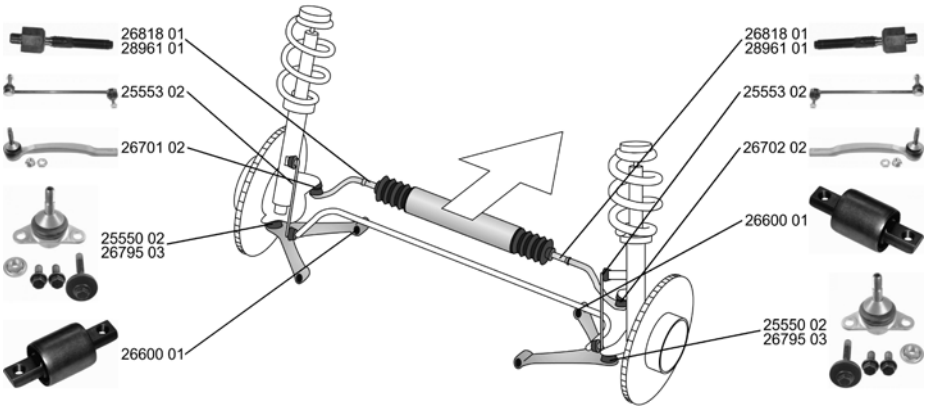

Spurstangenkopf / Tie Rod End Konusmaß [mm] / Cone Size [mm]: 9,53 mit Zubehör / With accessories		(28) (77) (209)			**26701 02** **274 576**
ALL TYPES					
Spurstangenkopf / Tie Rod End Konusmaß [mm] / Cone Size [mm]: 9,53 mit Zubehör / With accessories		(28) (77) (209)			**26702 02** **274 582**
ALL TYPES					
Axialgelenk, Spurstange / Tie Rod Axle Joint Gewindemaß 2 / Thread Measurement 2: M14x1,5 Gewindemaß 1 / Thread Measurement 1: M16x1,5		(5) (65) (64)			**26818 01** **274 353**
2.4 T XC AWD, 142 kW 2.5 T XC AWD 2.4 D5 XC AWD 2.4 D5 AWD	11.97 - 09.02 09.02 - 09.02 - 12.05 -		für / for:ZF 01.2004->	(116)	
Axialgelenk, Spurstange / Tie Rod Axle Joint Gewindemaß 1 / Thread Measurement 1: M16x1,5 Gewindemaß 2 / Thread Measurement 2: M14x1,5		(5) (64) (65)			**28961 01** **274 179**
2.4 AWD 2.4 T XC AWD, 147 kW	03.00 - 09.03 03.00 - 09.02		für / for:SMI	(116)	
2.4 T XC AWD, 142 kW 2.5 T XC AWD 2.4 D5 XC AWD	11.97 - 09.02 09.02 - 09.02 -		für / for:SMI ->12.2003	(116)	
Faltenbalg, Lenkung / Bellow, steering Innendurchmesser 1 [mm] / Inner Diameter 1 [mm]: 14 Innendurchmesser 2 [mm] / Inner Diameter 2 [mm]: 50		(7) (72) (73)			**30249 01** **272 418**
ALL TYPES					
Trag-/Führungsgelenk / Ball Joint mit Zubehör / With accessories Gewindemaß / Thread Size: M12x1,75 Konusmaß [mm] / Cone Size [mm]: 12,5		(32) (209) (63) (77)			**25550 02** **274 548**
ALL TYPES			->Chass. CH 269745		
Trag-/Führungsgelenk / Ball Joint mit Zubehör / With accessories		(32) (209)			**26795 03** **31 201 485**
ALL TYPES			Chass. 269746->		
Lagerung, Lenker / Control Arm-/Trailing Arm Bush		(11)			**26600 01** **9 465 971**
ALL TYPES					

VOLVO

XC70 CROSS COUNTRY 03.00 -

	Stange/Strebe, Stabilisator / Link Stabiliser Pendelstange / Suspension Rod mit Zubehör / With accessories mit Rechtsgewinde / with right-hand thread Gewindemaß / Thread Size: M10 Gewindemaß / Thread Size: M12	(31) (95) (209) (206) (63) (63)			**25553 02** **31 201 602**
	ALL TYPES				
	Lagerung, Lenker / Control Arm-/Trailing Arm Bush	(11)			**26597 01** **9 200 154**
	ALL TYPES ausser/except for : 2.4 T XC AWD, 142 kW 11.97 - 09.02				
	Stange/Strebe, Stabilisator / Link Stabiliser Pendelstange / Suspension Rod	(31) (95)			**26793 01** **31 201 603**
	2.4 T XC AWD, 142 kW 11.97 - 09.02 2.5 T XC AWD 09.02 - 2.4 D5 XC AWD 09.02 - 2.4 D5 AWD 12.05 -		01.2005->		

XC70 II 08.07 -

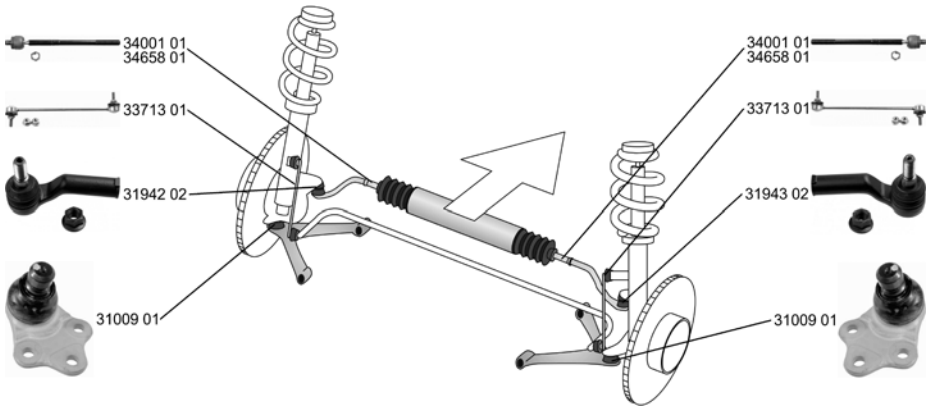

	Spurstangenkopf / Tie Rod End mit Rechtsgewinde / with right-hand thread Innengewinde [mm] / Inner Thread [mm]: M18x1,5 Aussengewinde [mm] / Outer Thread [mm]: M14x2,0 Konusmaß [mm] / Cone Size [mm]: 20	(28) (206) (75) (41) (77)			**31942 02** **31 302 344**
	ALL TYPES				
	Spurstangenkopf / Tie Rod End mit Rechtsgewinde / with right-hand thread Innengewinde [mm] / Inner Thread [mm]: M18x1,5 Aussengewinde [mm] / Outer Thread [mm]: M14x2,0 Konusmaß [mm] / Cone Size [mm]: 20	(28) (206) (75) (41) (77)			**31943 02** **31 302 345**
	ALL TYPES				
	Axialgelenk, Spurstange / Tie Rod Axle Joint Gewindemaß 1 / Thread Measurement 1: M16x1,5 Gewindemaß 2 / Thread Measurement 2: M18x1,5	(5) (64) (65)			**34001 01** **30 776 250** **31 280 658**
	ALL TYPES				
	Axialgelenk, Spurstange / Tie Rod Axle Joint Gewindemaß 1 / Thread Measurement 1: M16x1,5 Gewindemaß 2 / Thread Measurement 2: M18x1,5	(5) (64) (65)			**34658 01** **30 776 255** **30 776 425**
	ALL TYPES		für Fahrzeuge mit geschwindigkeitsabhängiger Servolenkung / for vehicles with speed-dependent power steering	(146)	

XC70 II 08.07 -

Faltenbalg, Lenkung / Bellow, steering Innendurchmesser 1 [mm] / Inner Diameter 1 [mm]: 16 Innendurchmesser 2 [mm] / Inner Diameter 2 [mm]: 52	(7) (72) (73)			**34336 01**	**30 776 251**
ALL TYPES		nicht für Fahrzeuge mit geschwindigkeitsabhängiger Servolenkung / not for vehicles with speed-dependent power steering	(211)		
Trag-/Führungsgelenk / Ball Joint Konusmaß [mm] / Cone Size [mm]: 19 für Querlenker / For control arm	(32) (77) (180)			**31009 01**	**7G9N 3395 DA**
3.0 T6 AWD 01.08 - 3.2 AWD, 175 kW 08.07 - 2.4 D AWD 08.07 - 2.4 D5 AWD, 136 kW 08.07 - 2.4 D5 AWD, 151 kW 12.09 -					
Stange/Strebe, Stabilisator / Link Stabiliser Pendelstange / Suspension Rod	(31) (95)			**33713 01**	**30 648 461**
ALL TYPES					

Stange/Strebe, Stabilisator / Link Stabiliser Pendelstange / Suspension Rod Gewindemaß / Thread Size: M8x1,25 Gewindemaß / Thread Size: M10x1,5	(31) (95) (63) (63)			**35430 01**	**30 760 678**
ALL TYPES					

XC 90 10.02 -

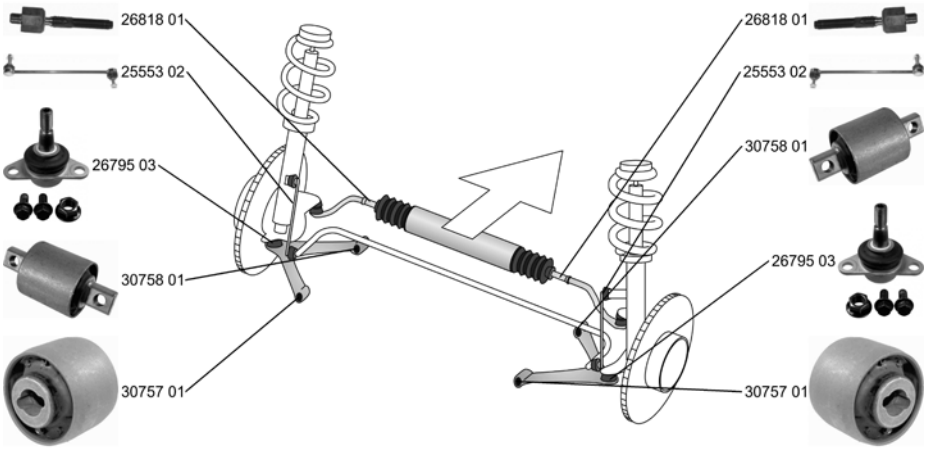

Axialgelenk, Spurstange / Tie Rod Axle Joint Gewindemaß 2 / Thread Measurement 2: M14x1,5 Gewindemaß 1 / Thread Measurement 1: M16x1,5	(5) (65) (64)			**26818 01**	**274 353**
ALL TYPES					
Faltenbalg, Lenkung / Bellow, steering Innendurchmesser 1 [mm] / Inner Diameter 1 [mm]: 14 Innendurchmesser 2 [mm] / Inner Diameter 2 [mm]: 50	(7) (72) (73)			**33612 01**	**274 354**
ALL TYPES					

VOLVO

XC 90 10.02 -

Gelenk, Lenkwelle / Joint, steering shaft

Kreuzgelenk / Universal Joint

(8) (80)

3.2	05.06 -		
D5, 147 kW	01.11 -		
D5, 120 kW	04.09 -		
D5, 136 kW	05.06 -		
2.5 T	10.02 -	01.2006->	
T6	10.02 -		
V8	01.05 -		
D5, 120 kW	10.02 -		

31941 01 **30 741 476**

Trag-/Führungsgelenk / Ball Joint

mit Zubehör / With accessories

(32) (209)

ALL TYPES

26795 03 **31 201 485**

Lagerung, Lenker / Control Arm-/Trailing Arm Bush

für Querlenker / For control arm

(11) (180)

D5, 147 kW	01.11 -		
2.5 T	10.02 -	für OE-Nummer / For OE number 30645845	(177)
3.2	05.06 -	für OE-Nummer / For OE number 30645846	(177)
T6	10.02 -		
V8	01.05 -		
D5, 120 kW	10.02 -		
D5, 120 kW	04.09 -		
D5, 136 kW	05.06 -		

30757 01 **31 304 040**

Lagerung, Lenker / Control Arm-/Trailing Arm Bush

für Querlenker / For control arm

(11) (180)

D5, 147 kW	01.11 -		
2.5 T	10.02 -	für OE-Nummer / For OE number 30645845	(177)
3.2	05.06 -	für OE-Nummer / For OE number 30645846	(177)
T6	10.02 -	für OE-Nummer / For OE number 31201004	(177)
V8	01.05 -	für OE-Nummer / For OE number 31201005	(177)
D5, 120 kW	10.02 -		
D5, 120 kW	04.09 -		
D5, 136 kW	05.06 -		

30758 01 **30 639 368**

Stange/Strebe, Stabilisator / Link Stabiliser

Pendelstange / Suspension Rod
mit Zubehör / With accessories
mit Rechtsgewinde / with right-hand thread
Gewindemaß / Thread Size: M10
Gewindemaß / Thread Size: M12

(31) (95) (209) (206) (63) (63)

ALL TYPES

25553 02 **31 201 602**

Lagerung, Lenker / Control Arm-/Trailing Arm Bush

(11)

D5, 147 kW	01.11 -		
D5, 120 kW	04.09 -		
2.5 T	10.02 -	Chass. CH 292342->	
3.2	05.06 -		
T6	10.02 -		
V8	01.05 -		
D5, 120 kW	10.02 -		
D5, 136 kW	05.06 -		

26597 01 **9 200 154**

Stange/Strebe, Stabilisator / Link Stabiliser

Pendelstange / Suspension Rod

(31) (95)

D5, 147 kW	01.11 -		
D5, 120 kW	04.09 -		

26793 01 **31 201 603**

ZF Friedrichshafen AG | ZF Services | Obere Weiden 12 | 97424 Schweinfurt | Germany | info.zf-services@zf.com | www.zf.com

ZASTAVA

YUGO FLORIDA 10.88 -

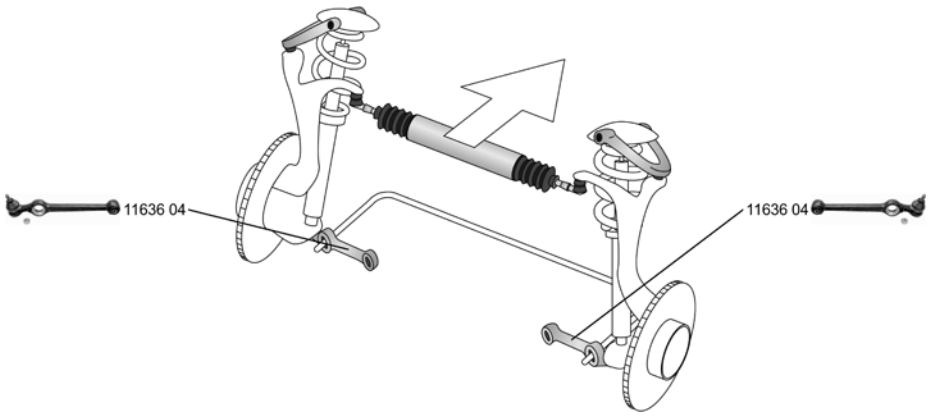

	Lenker, Radaufhängung / Track Control Arm Querlenker / Control Arm ohne Buchse / Without bush Gewindemaß / Thread Size: M12x1,5	(15) (96) (226) (63)			**11636 04**
	ALL TYPES				

Arithmetische Liste / Part number list

Artikelnummer Article No.	Seite Page	Hersteller Manufacturer
10043 02	919 921 923	**VOLKSWAGEN**
Spurstange / Rod Assembly	1083	**VOLKSWAGEN - SVW**
10125 02	920 922 924	**VOLKSWAGEN**
Lagerung, Lenker / Control Arm-/Trailing Arm Bush		
10126 03	920 922 925	**VOLKSWAGEN**
Lagerung, Lenker / Control Arm-/Trailing Arm Bush	1084	**VOLKSWAGEN - SVW**
10143 02	919 919 921	**VOLKSWAGEN**
Spurstangenkopf / Tie Rod End	921 923 923	
	997 997	
	1083 1083	**VOLKSWAGEN - SVW**
10145 03	919 921 923	**VOLKSWAGEN**
Spurstange / Rod Assembly	997	
	1083	**VOLKSWAGEN - SVW**
10146 02	968 969 970	**VOLKSWAGEN**
Spurstangenkopf / Tie Rod End		
10148 05	920 921 924	**VOLKSWAGEN**
Reparatursatz,Trag-/Führungsgelenk Repair Kit, ball joint		
10149 03	968 970	**VOLKSWAGEN**
Lenker, Radaufhängung / Track Control Arm		
10151 05	920 921 924	**VOLKSWAGEN**
Reparatursatz,Trag-/Führungsgelenk Repair Kit, ball joint		
10153 04	920 922 924	**VOLKSWAGEN**
Reparatursatz,Trag-/Führungsgelenk Repair Kit, ball joint	998	
10155 03	1018 1026 1034	**VOLKSWAGEN**
Trag-/Führungsgelenk / Ball Joint		
10157 01	899 900 902	**VOLKSWAGEN**
Trag-/Führungsgelenk / Ball Joint		
10158 03	897	**VOLKSWAGEN**
Reparatursatz,Trag-/Führungsgelenk Repair Kit, ball joint		
10161 07	486 489 492	**SEAT**
Reparatursatz,Trag-/Führungsgelenk Repair Kit, ball joint	495 509 512	
	524 539	
	827 844 850	**VOLKSWAGEN**
	854 859 870	
	891 933 942	
	980 982 1052	
	1065	**VOLKSWAGEN - FAW VW**
10163 03	899 900 902	**VOLKSWAGEN**
Trag-/Führungsgelenk / Ball Joint		
10164 03	1019 1026 1034	**VOLKSWAGEN**
Trag-/Führungsgelenk / Ball Joint		
10167 04	897	**VOLKSWAGEN**
Trag-/Führungsgelenk / Ball Joint		
10168 01	897	**VOLKSWAGEN**
Trag-/Führungsgelenk / Ball Joint		
10169 05	844 892	**VOLKSWAGEN**
Reparatursatz,Trag-/Führungsgelenk Repair Kit, ball joint		
10171 04	539	**SEAT**
Trag-/Führungsgelenk / Ball Joint	850 859 932	**VOLKSWAGEN**
	942 1052	
10172 01	486 489 492	**SEAT**
Lenker, Radaufhängung / Track Control Arm	495 509 512	
	524 539	
	825 826 843	**VOLKSWAGEN**
	891 980 982	
	1065	**VOLKSWAGEN - FAW VW**
10193 02	920 922 925	**VOLKSWAGEN**
Achskörperlager / Hub Carrier Bush		
10194 02 (x4)	933 942	**VOLKSWAGEN**
Achskörperlager / Hub Carrier Bush		
10196 01 (x2)	540	**SEAT**
Achskörperlager / Hub Carrier Bush	845 893	**VOLKSWAGEN**
10203 02 (x2)	487 489 492	**SEAT**
Lagerung, Lenker / Control Arm-/Trailing Arm Bush	495 509 512	
	519 521 522	
	524 528 539	
	542 542	
	565 567 574	**SKODA**
	574 577 577	
	586 589	
	818 818 822	**VOLKSWAGEN**
	827 844 851	
	854 859 866	
	870 872 872	
	892 915 915	
	918 933 942	
	980 1052	
	1055 1055 1057	**VOLKSWAGEN - FAW VW**
	1057 1058 1060	
	1060 1064 1064	
	1073	**VOLKSWAGEN - SVW**
10205 02 (x2)	487 509 524	**SEAT**
Lagerung, Lenker / Control Arm-/Trailing Arm Bush	539	
	827 844 851	**VOLKSWAGEN**
	859 892 933	
	942 980 1052	
	1065	**VOLKSWAGEN - FAW VW**
10206 01 (x2)	969 970	**VOLKSWAGEN**
Lagerung, Lenker / Control Arm-/Trailing Arm Bush		
10208 01 (x2)	899 900 902	**VOLKSWAGEN**
Lagerung, Lenker / Control Arm-/Trailing Arm Bush		
10222 01	540	**SEAT**
Achskörperlager / Hub Carrier Bush	851 854 870	**VOLKSWAGEN**
	1053	

ZF Friedrichshafen AG | ZF Services | Obere Weiden 12 | 97424 Schweinfurt | Germany | info.zf-services@zf.com | www.zf.com

Artikelnummer Article No.	Seite Page	Hersteller Manufacturer
10247 01 ⊕ **Spurstange / Rod Assembly**	898 899 901	**VOLKSWAGEN**
10248 02 **Spurstange / Rod Assembly**	482 487 493 504 510 533 841 889	**SEAT** **VOLKSWAGEN**
10249 01 **Spurstangenkopf**	482 487 493 505 510 534 842 848 852 856 890 1051	**SEAT** **VOLKSWAGEN**
10249 02 **Spurstangenkopf / Tie Rod End**	484 488 490 493 506 511 535 536 842 848 853 857 890 929 938 978 1051	**SEAT** **VOLKSWAGEN**
10250 01 **Spurstangenkopf**	482 505 534 841 847 852 856 890 1051	**SEAT** **VOLKSWAGEN**
10250 02 **Spurstangenkopf / Tie Rod End**	484 488 491 494 507 511 537 842 848 853 857 890 929 938 978 1051	**SEAT** **VOLKSWAGEN**
10252 04 **Spurstangenkopf / Tie Rod End**	896	**VOLKSWAGEN**
10253 03 **Spurstange / Rod Assembly**	482 504 534 841 889	**SEAT** **VOLKSWAGEN**
10254 03 **Spurstange / Rod Assembly**	482 505 534 841 890	**SEAT** **VOLKSWAGEN**
10255 02 **Spurstange / Rod Assembly**	926 935	**VOLKSWAGEN**
10256 02 **Spurstange / Rod Assembly**	927 936	**VOLKSWAGEN**
10257 02 **Spurstange / Rod Assembly**	842 846 852 855 1050	**VOLKSWAGEN**
10258 02 **Spurstange / Rod Assembly**	842 847 852 856 1050	**VOLKSWAGEN**
10259 01 **Lenkstange / Centre Rod Assembly**	906	**VOLKSWAGEN**
10261 03 **Axialgelenk, Spurstange / Tie Rod Axle Joint**	848 853 853 857 869 869 1051	**VOLKSWAGEN**
10262 03 **Spurstange / Rod Assembly**	534 847 1050	**SEAT** **VOLKSWAGEN**
10265 02 **Spurstangenkopf / Tie Rod End**	897	**VOLKSWAGEN**
10267 01 **Spurstange / Rod Assembly**	896	**VOLKSWAGEN**
10268 02 **Spurstange / Rod Assembly**	534 847 852 856 1051	**SEAT** **VOLKSWAGEN**
10269 02 **Spurstange / Rod Assembly**	534 848 852 856 1051	**SEAT** **VOLKSWAGEN**
10271 02 **Spurstange / Rod Assembly**	482 487 493 505 510 534 842 890	**SEAT** **VOLKSWAGEN**
10273 02 **Spurstange / Rod Assembly**	898 899 901	**VOLKSWAGEN**
10274 02 **Spurstangenkopf / Tie Rod End**	1016 1024 1032	**VOLKSWAGEN**
10275 02 **Spurstangenkopf / Tie Rod End**	1016 1024 1032	**VOLKSWAGEN**
10276 02 **Spurstange / Rod Assembly**	898 899 901	**VOLKSWAGEN**
10277 03 **Axialgelenk, Spurstange / Tie Rod Axle Joint**	485 508 538 842 890	**SEAT** **VOLKSWAGEN**
10278 02 **Spurstange / Rod Assembly**	1013 1022 1029	**VOLKSWAGEN**
10279 02 **Spurstangenkopf / Tie Rod End**	898 900 901	**VOLKSWAGEN**
10280 02 **Spurstangenkopf / Tie Rod End**	898 900 902	**VOLKSWAGEN**
10281 02 **Lenkstange / Centre Rod Assembly**	898 900 901	**VOLKSWAGEN**
10283 02 **Spurstange / Rod Assembly**	968 969 970	**VOLKSWAGEN**
10284 01 **Spurstangenkopf / Tie Rod End**	1016 1024 1032	**VOLKSWAGEN**
10285 02 **Axialgelenk, Spurstange / Tie Rod Axle Joint**	1018 1026 1033	**VOLKSWAGEN**
10286 01 **Spurstangenkopf / Tie Rod End**	1016 1024 1032	**VOLKSWAGEN**
10287 02 **Spurstange / Rod Assembly**	1013 1022 1030	**VOLKSWAGEN**
10289 02 **Spurstange / Rod Assembly**	1014 1022 1030	**VOLKSWAGEN**
10290 02 **Spurstange / Rod Assembly**	1014 1023 1030	**VOLKSWAGEN**
10291 02 **Spurstange / Rod Assembly**	1014 1023 1030	**VOLKSWAGEN**
10292 01 **Spurstange / Rod Assembly**	927 936	**VOLKSWAGEN**
10293 02 **Spurstange / Rod Assembly**	927 937	**VOLKSWAGEN**

Arithmetische Liste / Part number list

Artikelnummer Article No.	Seite Page	Hersteller Manufacturer
10296 01 **Axialgelenk, Spurstange / Tie Rod Axle Joint**	930 940	**VOLKSWAGEN**
11580 01 **Stange/Strebe, Stabilisator / Link Stabiliser**	244	**PEUGEOT**
11588 01 **Stange/Strebe, Stabilisator / Link Stabiliser**	193	**PEUGEOT**
11589 02 **Stange/Strebe, Stabilisator / Link Stabiliser**	208 211 214 285 289	**PEUGEOT**
11590 01 **Achskörperlager / Hub Carrier Bush**	208 211 215 218	**PEUGEOT**
11592 02 **Trag-/Führungsgelenk / Ball Joint**	229 230 233 235 243 246	**PEUGEOT**
11603 02 **Spurstangenkopf / Tie Rod End**	279 280 281	**PEUGEOT**
11631 02 **Trag-/Führungsgelenk / Ball Joint**	532 533	**SEAT**
11636 04 **Lenker, Radaufhängung / Track Control Arm**	1143	**ZASTAVA**
11658 02 **Axialgelenk, Spurstange**	192 194	**PEUGEOT**
11690 01 **Trag-/Führungsgelenk / Ball Joint**	442	**ROVER**
11709 03 **Trag-/Führungsgelenk / Ball Joint**	116 117 118 129 759 760 761 770	**OPEL** **VAUXHALL**
11711 02 **Spurstangenkopf / Tie Rod End**	99 116 117 129 733 759 760 770	**OPEL** **VAUXHALL**
11712 02 **Spurstangenkopf / Tie Rod End**	99 116 117 129 733 759 760 770	**OPEL** **VAUXHALL**
11860 02 **Trag-/Führungsgelenk / Ball Joint**	23 47 49	**NISSAN**
11863 02 **Trag-/Führungsgelenk / Ball Joint**	49 50	**NISSAN**
11866 03 **Trag-/Führungsgelenk / Ball Joint**	24 47	**NISSAN**
11874 03 **Trag-/Führungsgelenk / Ball Joint**	1 2 42 43 44 45 46	**NISSAN**
11876 02 **Spurstange / Rod Assembly**	23	**NISSAN**
11880 02 **Axialgelenk, Spurstange / Tie Rod Axle Joint**	25	**NISSAN**
11882 01 **Spurstangenkopf / Tie Rod End**	36 42 43 44 45 46	**NISSAN**
11883 01 **Spurstangenkopf / Tie Rod End**	23	**NISSAN**
11885 01 **Spurstangenkopf / Tie Rod End**	23 24 46	**NISSAN**
11891 01 **Spurstangenkopf / Tie Rod End**	23 47	**NISSAN**
11895 02 **Trag-/Führungsgelenk / Ball Joint**	685	**TOYOTA**
11897 01 **Trag-/Führungsgelenk / Ball Joint**	657	**TOYOTA**
11902 02 **Trag-/Führungsgelenk / Ball Joint**	681 1004	**TOYOTA** **VOLKSWAGEN**
11906 01 **Spurstangenkopf / Tie Rod End**	656 657 659 660 661 663 665 666 667 689 693	**TOYOTA**
11908 02 **Spurstangenkopf / Tie Rod End**	681 1004	**TOYOTA** **VOLKSWAGEN**
11917 01 **Axialgelenk, Spurstange / Tie Rod Axle Joint**	678 679	**TOYOTA**
11918 02 **Axialgelenk, Spurstange / Tie Rod Axle Joint**	658 659 660 661 663 665 666 668	**TOYOTA**
11919 03 **Axialgelenk, Spurstange / Tie Rod Axle Joint**	648 651 654 677 687	**TOYOTA**
11920 02 **Axialgelenk, Spurstange / Tie Rod Axle Joint**	648 651 654	**TOYOTA**
11922 02 **Stange/Strebe, Stabilisator / Link Stabiliser**	658 659 661 662 664 666 667 669	**TOYOTA**
11980 04 **Reparatursatz,Trag-/Führungsgelenk Repair Kit, ball joint**	468 469	**SAAB**
11981 01 **Spurstangenkopf / Tie Rod End**	467 468	**SAAB**
12011 01 **Spurstange / Rod Assembly**	1092 1094 1095 1096 1097 1098	**VOLVO**
12012 02 **Reparatursatz,Trag-/Führungsgelenk Repair Kit, ball joint**	1093 1094 1095 1096 1097 1099 1100 1101	**VOLVO**

ZF Friedrichshafen AG | ZF Services | Obere Weiden 12 | 97424 Schweinfurt | Germany | info.zf-services@zf.com | www.zf.com

Artikelnummer Article No.	Seite Page	Hersteller Manufacturer
12019 02 **Spurstangenkopf / Tie Rod End**	1087 1088 1089	**VOLVO**
12020 01 **Trag-/Führungsgelenk / Ball Joint**	1087 1088 1089	**VOLVO**
12023 03 **Spurstangenkopf / Tie Rod End**	1093 1094 1095 1096 1097 1098 1099 1101	**VOLVO**
12025 02 **Axialgelenk, Spurstange / Tie Rod Axle Joint**	1087 1088	**VOLVO**
12031 02 **Trag-/Führungsgelenk / Ball Joint**	1090 1092	**VOLVO**
12037 01 (x2) **Lagerung, Lenker / Control Arm-/Trailing Arm Bush**	1093 1094 1095 1096 1098 1099 1100 1101	**VOLVO**
12064 01 **Lenker, Radaufhängung / Track Control Arm**	193 195	**PEUGEOT**
12065 01 **Lenker, Radaufhängung / Track Control Arm**	193 195	**PEUGEOT**
12070 04 **Spurstangenkopf / Tie Rod End**	192 194 206 209 212 215 219 221 223 224 282 286	**PEUGEOT**
12070 05 **Spurstangenkopf**	192 194	**PEUGEOT**
12073 03 **Spurstangenkopf / Tie Rod End**	228	**PEUGEOT**
12074 03 **Spurstangenkopf / Tie Rod End**	228	**PEUGEOT**
12089 01 **Trag-/Führungsgelenk / Ball Joint**	300	**PORSCHE**
12091 02 **Spurstange / Rod Assembly**	299	**PORSCHE**
12093 01 **Spurstange / Rod Assembly**	299	**PORSCHE**
12095 02 **Spurstange / Rod Assembly**	300 301	**PORSCHE**
12100 02 **Spurstangenkopf / Tie Rod End**	430 432	**RENAULT**
12101 02 **Spurstangenkopf / Tie Rod End**	430 432	**RENAULT**
12117 02 **Spurstangenkopf**	409	**RENAULT**
12117 04 **Spurstangenkopf / Tie Rod End**	328 410	**RENAULT**
12119 03 **Trag-/Führungsgelenk / Ball Joint**	313 316 410	**RENAULT**
12125 01 **Spurstange / Rod Assembly**	421 422 423	**RENAULT**
12126 01 **Reparatursatz,Trag-/Führungsgelenk Repair Kit, ball joint**	328	**RENAULT**
12128 01 **Spurstange / Rod Assembly**	409	**RENAULT**
12129 01 **Axialgelenk, Spurstange / Tie Rod Axle Joint**	410	**RENAULT**
12148 02 **Trag-/Führungsgelenk / Ball Joint**	101 107 150 744 747 789	**OPEL** **VAUXHALL**
12153 04 **Reparatursatz,Trag-/Führungsgelenk Repair Kit, ball joint**	58 58 61 61 64 64 67 67 69 69 72 72 74 74 76 76 97 97 154 154 158 158 701 701 704 704 707 707 710 710 712 735 735 738 738 741 741	**OPEL** **VAUXHALL**
12170 01 **Axialgelenk, Spurstange / Tie Rod Axle Joint**	100 106 108 149 743 747 749 750 788	**OPEL** **VAUXHALL**
12171 01 **Axialgelenk, Spurstange / Tie Rod Axle Joint**	100 106 108 149 743 747 749 750 788	**OPEL** **VAUXHALL**
12179 02 **Spurstangenkopf / Tie Rod End**	57 60 63 66 68 71 73 75 96 152 157 445 446 464 465 466 700 703 706 709 712 734 737 740	**OPEL** **SAAB** **VAUXHALL**
12180 02 **Spurstangenkopf / Tie Rod End**	57 60 63 66 69 71 73 75 96 152 157 445 446 464 465 466 700 703 706 709 712 734 737 740	**OPEL** **SAAB** **VAUXHALL**
12202 02 **Stange/Strebe, Stabilisator / Link Stabiliser**	59 61 64 67 70 98 155 159 702 704 707 710 735 738 742	**OPEL** **VAUXHALL**

Arithmetische Liste / Part number list

Artikelnummer Article No.	Seite Page	Hersteller Manufacturer
12203 04	59 62 65	**OPEL**
Stange/Strebe, Stabilisator / Link Stabiliser	68 70 72	
	74 76 98	
	155 159	
	445 446 464	**SAAB**
	465 466	
	702 705 708	**VAUXHALL**
	711 736 739	
	742	
12204 02	59 62 65	**OPEL**
Stange/Strebe, Stabilisator / Link Stabiliser	68 70 155	
	159	
	702 705 708	**VAUXHALL**
	711 739 742	
12222 01	58 60 63	**OPEL**
Lenker, Radaufhängung / Track Control Arm	66 69 97	
	153 158	
	701 703 706	**VAUXHALL**
	709 734 737	
	741	
12223 01	58 61 64	**OPEL**
Lenker, Radaufhängung / Track Control Arm	67 69 97	
	153 158	
	701 704 707	**VAUXHALL**
	710 735 737	
	741	
12228 01	58 58 61	**OPEL**
Lagerung, Lenker / Control Arm-/Trailing Arm Bush	61 64 64	
	67 67 69	
	69 72 72	
	74 74 76	
	76 97 97	
	154 154 158	
	158	
	701 701 704	**VAUXHALL**
	704 707 707	
	710 710 735	
	735 738 738	
	741 741	
12236 02	56	**OPEL**
Spurstangenkopf / Tie Rod End	421 421 422	**RENAULT**
	422 423 423	
	699	**VAUXHALL**
12239 01	58 61 64	**OPEL**
Lenker, Radaufhängung / Track Control Arm	67 69 71	
	73 75 97	
	153 158	
	701 704 707	**VAUXHALL**
	710 735 738	
	741	
12240 01	58 61 64	**OPEL**
Lenker, Radaufhängung / Track Control Arm	67 69 72	
	74 76 97	
	154 158	
	701 704 707	**VAUXHALL**
	710 735 738	
	741	
12316 01	327	**RENAULT**
Spurstange / Rod Assembly		

Artikelnummer Article No.	Seite Page	Hersteller Manufacturer
13673 01	591	**SKODA**
Lenker, Radaufhängung / Track Control Arm	945 950 953	**VOLKSWAGEN**
	956	
	1076	**VOLKSWAGEN - SVW**
13676 02	591	**SKODA**
Lenker, Radaufhängung / Track Control Arm	945 950 953	**VOLKSWAGEN**
	956	
13677 02	591	**SKODA**
Lenker, Radaufhängung / Track Control Arm	945 950 953	**VOLKSWAGEN**
	956	
13678 01	590	**SKODA**
Spurstange / Rod Assembly	943 948 952	**VOLKSWAGEN**
	955	
	1073 1076	**VOLKSWAGEN - SVW**
13719 02	591	**SKODA**
Lenker, Radaufhängung / Track Control Arm	945 950 953	**VOLKSWAGEN**
	956	
	1074 1077	**VOLKSWAGEN - SVW**
13720 02	591	**SKODA**
Lenker, Radaufhängung / Track Control Arm	945 950 953	**VOLKSWAGEN**
	956	
	1074 1077	**VOLKSWAGEN - SVW**
13760 01	920 922 925	**VOLKSWAGEN**
Stabilisatorlager / Anti-roll Bar Bush Kit		
13768 01	538	**SEAT**
Axialgelenk, Spurstange / Tie Rod Axle Joint	849 854 858	**VOLKSWAGEN**
	1051	
13769 02	931 940	**VOLKSWAGEN**
Axialgelenk, Spurstange / Tie Rod Axle Joint		
13770 02	1018 1026 1034	**VOLKSWAGEN**
Axialgelenk, Spurstange / Tie Rod Axle Joint		
13771 02	849 1051	**VOLKSWAGEN**
Axialgelenk, Spurstange / Tie Rod Axle Joint		
13777 02	896	**VOLKSWAGEN**
Spurstange / Rod Assembly		
13785 01	898 900 902	**VOLKSWAGEN**
Winkelgelenk, Lenkschubstange / Drag Link End		
13789 04	897	**VOLKSWAGEN**
Spurstangenkopf / Tie Rod End		
13790 02	481	**SEAT**
Trag-/Führungsgelenk / Ball Joint	909 973 976	**VOLKSWAGEN**
	985	
13791 02	481	**SEAT**
Trag-/Führungsgelenk / Ball Joint	910 973 976	**VOLKSWAGEN**
	985	
13792 02	479 479	**SEAT**
Spurstangenkopf / Tie Rod End	908 972 972	**VOLKSWAGEN**
	975 975 984	

ZF Friedrichshafen AG | ZF Services | Obere Weiden 12 | 97424 Schweinfurt | Germany | info.zf-services@zf.com | www.zf.com

Artikelnummer Article No.	Seite Page	Hersteller Manufacturer
13793 02	479 479	**SEAT**
Spurstangenkopf / Tie Rod End	908 972 972	**VOLKSWAGEN**
	975 975 984	
13794 02	1016 1025 1033	**VOLKSWAGEN**
Spurstangenkopf / Tie Rod End		
13795 02	1014 1023 1030	**VOLKSWAGEN**
Spurstange / Rod Assembly		
13796 02	1014 1023 1031	**VOLKSWAGEN**
Spurstange / Rod Assembly		
13798 02	968 969 970	**VOLKSWAGEN**
Spurstange / Rod Assembly		
14131 01	142 145	**OPEL**
Spurstangenkopf / Tie Rod End	781 784	**VAUXHALL**
14142 02	928 937	**VOLKSWAGEN**
Spurstange / Rod Assembly		
14278 03	470	**SEAT**
Spurstange / Rod Assembly	1001	**VOLKSWAGEN**
14279 03	470	**SEAT**
Spurstange / Rod Assembly	1001	**VOLKSWAGEN**
14383 01	899 900 902	**VOLKSWAGEN**
Lagerung, Lenker / Control Arm-/Trailing Arm Bush		
14466 01	850 854 858	**VOLKSWAGEN**
Lenker, Radaufhängung / Track Control Arm	869 1052	
14496 01	906	**VOLKSWAGEN**
Winkelgelenk, Lenkschubstange / Drag Link End		
14498 02	928 937	**VOLKSWAGEN**
Spurstange / Rod Assembly		
14540 01	592	**SKODA**
Lagerung, Lenker / Control Arm-/Trailing Arm Bush	946 950 954 957	**VOLKSWAGEN**
	1075 1077	**VOLKSWAGEN - SVW**
14541 01	500 502	**SEAT**
Lagerung, Lenker / Control Arm-/Trailing Arm Bush	592	**SKODA**
	946 950 954 957	**VOLKSWAGEN**
	1075 1077	**VOLKSWAGEN - SVW**
14545 02	478	**SEAT**
Spurstange / Rod Assembly	971 974	**VOLKSWAGEN**
14546 02	478	**SEAT**
Spurstange / Rod Assembly	971 974	**VOLKSWAGEN**
14547 02	1014 1023 1031	**VOLKSWAGEN**
Spurstange / Rod Assembly		
14548 02	1014 1023 1031	**VOLKSWAGEN**
Spurstange / Rod Assembly		
14549 02	1017 1025 1033	**VOLKSWAGEN**
Spurstangenkopf / Tie Rod End		

Artikelnummer Article No.	Seite Page	Hersteller Manufacturer
14554 01	1019 1027 1035	**VOLKSWAGEN**
Lagerung, Lenker / Control Arm-/Trailing Arm Bush		
14555 03	1019 1027 1035	**VOLKSWAGEN**
Lagerung, Lenker / Control Arm-/Trailing Arm Bush		
14556 01	1020 1027 1035	**VOLKSWAGEN**
Lagerung, Lenker / Control Arm-/Trailing Arm Bush		
14570 02	1015 1023 1031	**VOLKSWAGEN**
Spurstange / Rod Assembly		
14571 02	1019 1027 1034	**VOLKSWAGEN**
Reparatursatz,Trag-/Führungsgelenk Repair Kit, ball joint		
14599 01	142 145	**OPEL**
Spurstangenkopf / Tie Rod End	781 784	**VAUXHALL**
14643 01	57 60 63	**OPEL**
Schraube, Spureinstellung / Bolt, wheel alignment	66 68 71	
	73 75 96	
	152 157	
	445 446 464	**SAAB**
	465 466	
	700 703 706	**VAUXHALL**
	709 711 734	
	736 740	
14652 01	141 144	**OPEL**
Spurstange / Rod Assembly	780 783	**VAUXHALL**
14654 02	141 144	**OPEL**
Spurstange / Rod Assembly	780 783	**VAUXHALL**
14657 02	141 144	**OPEL**
Spurstange / Rod Assembly	780 783	**VAUXHALL**
14703 01	142 142 145	**OPEL**
Spurstangenkopf / Tie Rod End	781 781 784	**VAUXHALL**
14704 01	142 142 145	**OPEL**
Spurstangenkopf / Tie Rod End	781 781 784	**VAUXHALL**
14705 01	161 164 167	**OPEL**
Spurstangenkopf / Tie Rod End	456 460	**SAAB**
	791 793 796	**VAUXHALL**
14706 02	161 164 167	**OPEL**
Axialgelenk, Spurstange / Tie Rod Axle Joint	457 461	**SAAB**
	791 794 796	**VAUXHALL**
14707 01	77 77 79	**OPEL**
Reparatursatz,Trag-/Führungsgelenk Repair Kit, ball joint	80 80 82	
	83 83 85	
	86 86 88	
	88 90 90	
	92 92 94	
	129 143 145	
	145 162 162	
	165 165 168	
	168 183 183	
	185 185	
	458 462	**SAAB**
	713 713 714	**VAUXHALL**

Arithmetische Liste / Part number list

Artikelnummer Article No.	Seite Page	Hersteller Manufacturer
14711 01 ▲▼⊕	162 165 169	**OPEL**
Lagerung, Lenker / Control Arm-/Trailing Arm Bush	459 463	**SAAB**
	792 795 797	**VAUXHALL**
14722 01 ⊕(x4)	59 59 62	**OPEL**
Stabilisatorlager / Anti-roll Bar Bush Kit	62 65 65	
	68 68 70	
	70 72 74	
	76 98 156	
	160	
	445 446 464	**SAAB**
	465 466	
	702 702 705	**VAUXHALL**
	705 708 708	
	711 711 736	
	739 739 742	
	742	
14723 01 ⊕	143 146	**OPEL**
Stange/Strebe, Stabilisator / Link Stabiliser		
14724 02 ⊕	103 105 111	**OPEL**
Stange/Strebe, Stabilisator / Link Stabiliser	113 127 151	
	162 165 168	
	458 463	**SAAB**
	746 753 755	**VAUXHALL**
	768 790 792	
	794 797	
14726 01 ⊕⓵	59 62 65	**OPEL**
Achskörperlager / Hub Carrier Bush	70 156 160	
	702 705 708	**VAUXHALL**
	711 739 743	
14766 01 ⊕	194	**PEUGEOT**
Stabilisatorlager / Anti-roll Bar Bush Kit		
14767 04 ▼⊕	284 288	**PEUGEOT**
Trag-/Führungsgelenk / Ball Joint		
14791 01 ⊕	243	**PEUGEOT**
Axialgelenk, Spurstange / Tie Rod Axle Joint		
14792 01 ⊕	282 286	**PEUGEOT**
Axialgelenk, Spurstange / Tie Rod Axle Joint		
14798 01 ▼⊕⓵	229	**PEUGEOT**
Lagerung, Lenker / Control Arm-/Trailing Arm Bush		
14799 01	186 188 195	**PEUGEOT**
Spurstangenkopf / Tie Rod End	198 199 201	
	219 221 223	
	225 242	
14800 01	186 188 195	**PEUGEOT**
Spurstangenkopf / Tie Rod End	198 199 201	
	219 221 223	
	225 242	
14901 01 ⊕	143 146	**OPEL**
Schraube, Spureinstellung / Bolt, wheel alignment	782 785	**VAUXHALL**
14927 01	142 145	**OPEL**
Lenkzwischenhebel / Control Arm	781 784	**VAUXHALL**

Artikelnummer Article No.	Seite Page	Hersteller Manufacturer
14945 03 ⊕	658 660 661	**TOYOTA**
Stange/Strebe, Stabilisator / Link Stabiliser	662 664 666	
	667 669	
14977 02 ▼⊕	207 210 213	**PEUGEOT**
Trag-/Führungsgelenk / Ball Joint	217	
14978 02 ▼⊕	207 211 213	**PEUGEOT**
Trag-/Führungsgelenk / Ball Joint	217	
15200 01	443 444	**ROVER**
Spurstangenkopf / Tie Rod End		
15201 01	443 444	**ROVER**
Spurstangenkopf / Tie Rod End		
15230 02 ▲⊕	99 117 118	**OPEL**
Trag-/Führungsgelenk / Ball Joint	733 759 761	**VAUXHALL**
15233 01	117 118 119	**OPEL**
Stange/Strebe, Stabilisator / Link Stabiliser	129 130	
	759 761 771	**VAUXHALL**
15234 01	117 118 119	**OPEL**
Stange/Strebe, Stabilisator / Link Stabiliser	130	
	759 761 771	**VAUXHALL**
15334 04 ▼⊕	187 189	**PEUGEOT**
Trag-/Führungsgelenk / Ball Joint		
15438 03	437 440 441	**ROVER**
Spurstangenkopf / Tie Rod End		
15439 02	442	**ROVER**
Spurstangenkopf / Tie Rod End		
15440 03	437 441 442	**ROVER**
Spurstangenkopf / Tie Rod End		
15441 01	442	**ROVER**
Spurstangenkopf / Tie Rod End		
15450 01 ⊕	307	**PROTON**
Spurstangenkopf / Tie Rod End		
15560 01 ⊕	307	**PROTON**
Spurstangenkopf / Tie Rod End	1108 1126	**VOLVO**
15589 03 ⊕	17	**NISSAN**
Spurstangenkopf / Tie Rod End		
15604 01	142 144	**OPEL**
Spurstangenrohr	781 783	**VAUXHALL**
15626 01 ⊕	300	**PORSCHE**
Spurstangenkopf / Tie Rod End		
15642 01 ⊕	309 330 350	**RENAULT**
Stange/Strebe, Stabilisator / Link Stabiliser	352 411 413	
15669 02 ▼⊕	568 569 570	**SKODA**
Trag-/Führungsgelenk / Ball Joint	571	
	828	**VOLKSWAGEN**
15670 02 ⊕	568 569 570	**SKODA**
Spurstangenkopf / Tie Rod End	571	
	827	**VOLKSWAGEN**

ZF Friedrichshafen AG | ZF Services | Obere Weiden 12 | 97424 Schweinfurt | Germany | info.zf-services@zf.com | www.zf.com

Artikelnummer Article No.	Seite Page	Hersteller Manufacturer
15672 02 **Trag-/Führungsgelenk / Ball Joint**	610 612 613 614 616 617 618 619 620 621 622	**SUBARU**
15683 01 **Spurstangenkopf / Tie Rod End**	614	**SUBARU**
15690 01 **Lenker, Radaufhängung / Track Control Arm**	628	**SUZUKI**
15697 03 **Spurstangenkopf / Tie Rod End**	615 623 624 625 626 627 629 630 631 633 634	**SUBARU** **SUZUKI**
15698 01 **Spurstangenkopf / Tie Rod End**	623	**SUZUKI**
15700 01 **Axialgelenk, Spurstange / Tie Rod Axle Joint**	629 630	**SUZUKI**
15715 02 **Trag-/Führungsgelenk / Ball Joint**	637 639 656 657 689	**TOYOTA**
15717 02 **Trag-/Führungsgelenk / Ball Joint**	681	**TOYOTA**
15729 02 **Spurstange / Rod Assembly**	656 689	**TOYOTA**
15762 02 **Spurstangenkopf / Tie Rod End**	929 939	**VOLKSWAGEN**
16050 01 **Spurstange / Rod Assembly**	141 144 780 783	**OPEL** **VAUXHALL**
16056 02 **Lagerung, Lenker / Control Arm-/Trailing Arm Bush**	101 101 107 107 109 109 150 150 744 748 749 749 751 751 789 789	**OPEL** **VAUXHALL**
16058 01 **Lagerung, Lenker / Control Arm-/Trailing Arm Bush**	77 78 80 81 83 84 162 162 165 165 168 168 182 713 714 715 717 718 720 792 792 794 794 797 797 810	**OPEL** **VAUXHALL**
16061 01 **Achskörperlager / Hub Carrier Bush**	143 146	**OPEL**
16062 01 **Achskörperlager / Hub Carrier Bush**	98 156 160 736 739 743	**OPEL** **VAUXHALL**
16063 01 **Achskörperlager / Hub Carrier Bush**	143 146 782 785	**OPEL** **VAUXHALL**
16200 01 **Spurstangenkopf / Tie Rod End**	632	**SUZUKI**
16201 02 **Spurstangenkopf / Tie Rod End**	628 632 633	**SUZUKI**
16204 01 **Trag-/Führungsgelenk / Ball Joint**	632 633	**SUZUKI**
16206 01 **Lenker, Radaufhängung / Track Control Arm**	623	**SUZUKI**
16243 01 **Lenker, Radaufhängung / Track Control Arm**	143 146 782 785	**OPEL** **VAUXHALL**
16250 01 **Lenkzwischenhebel / Control Arm**	23	**NISSAN**
16263 02 **Stange/Strebe, Stabilisator / Link Stabiliser**	1 2 30 34 37 42 43 44 45 46	**NISSAN**
16296 01 **Axialgelenk, Spurstange / Tie Rod Axle Joint**	48 49	**NISSAN**
16297 02 **Axialgelenk, Spurstange / Tie Rod Axle Joint**	2 30 33 37 42 43 44 45 46	**NISSAN**
16298 03 **Axialgelenk, Spurstange / Tie Rod Axle Joint**	15 25	**NISSAN**
16304 01 **Spurstangenkopf / Tie Rod End**	48 49	**NISSAN**
16307 02 **Spurstangenkopf / Tie Rod End**	48 49	**NISSAN**
16308 02 **Spurstangenkopf / Tie Rod End**	48 49	**NISSAN**
16309 01 **Spurstangenkopf / Tie Rod End**	25	**NISSAN**
16312 01 **Spurstangenkopf / Tie Rod End**	1 3 6 15 16	**NISSAN**
16379 01 **Spurstangenkopf / Tie Rod End**	647 650 653 686	**TOYOTA**
16380 01 **Spurstangenkopf / Tie Rod End**	648 650 653 687	**TOYOTA**
16400 02 **Axialgelenk, Spurstange / Tie Rod Axle Joint**	645 646	**TOYOTA**
16426 03 **Trag-/Führungsgelenk / Ball Joint**	681 1004	**TOYOTA** **VOLKSWAGEN**
16431 01 **Trag-/Führungsgelenk / Ball Joint**	682 1004	**TOYOTA** **VOLKSWAGEN**
16432 03 **Trag-/Führungsgelenk / Ball Joint**	637 638 639 640 649 652 655 658 659 660 662 676	**TOYOTA**

Arithmetische Liste / Part number list

Artikelnummer Article No.	Seite Page	Hersteller Manufacturer
16439 01 ▽◉♂	637 638 639	**TOYOTA**
Stange/Strebe, Stabilisator / Link Stabiliser	649 652 655 677 687	
16440 01 ◔	637 638 639	**TOYOTA**
Stange/Strebe, Stabilisator / Link Stabiliser	650 652 655 677 678 687	
16610 01 ▽⇹	471	**SEAT**
Trag-/Führungsgelenk / Ball Joint	1002	**VOLKSWAGEN**
16612 01 ⇹⤒(x4)	899 901 902	**VOLKSWAGEN**
Stabilisatorlager / Anti-roll Bar Bush Kit	906	
16630 02 ◉♂	1015 1023 1031	**VOLKSWAGEN**
Spurstange / Rod Assembly		
16638 02 ◔♂	470	**SEAT**
Spurstangenkopf / Tie Rod End	1001	**VOLKSWAGEN**
16784 02 ◉♂	470	**SEAT**
Spurstangenkopf / Tie Rod End	1001	**VOLKSWAGEN**
16819 01 ◔	682 683	**TOYOTA**
Spurstangenkopf / Tie Rod End		
17355 01	481 481	**SEAT**
Lagerung, Lenker / Control Arm-/Trailing Arm Bush	910 974 976 985 985	**VOLKSWAGEN**
17433 04 ▽◔	186 189	**PEUGEOT**
Lenker, Radaufhängung / Track Control Arm		
17434 03 ▽◉	186 189	**PEUGEOT**
Lenker, Radaufhängung / Track Control Arm		
17435 01 ▽◔	283 287	**PEUGEOT**
Lenker, Radaufhängung / Track Control Arm		
17436 01 ▽◉	284 288	**PEUGEOT**
Lenker, Radaufhängung / Track Control Arm		
17451 02 ⇹	187 190	**PEUGEOT**
Achskörperlager / Hub Carrier Bush		
17452 01 ⇹	187 189	**PEUGEOT**
Lagerung, Lenker / Control Arm-/Trailing Arm Bush		
17464 02 ⇹	187 189 231	**PEUGEOT**
Stange/Strebe, Stabilisator / Link Stabiliser	233 235	
17515 01 ⇹♂	206 209 212	**PEUGEOT**
Axialgelenk, Spurstange / Tie Rod Axle Joint	216	
17619 02 ▽◔	527 542	**SEAT**
Reparatursatz,Trag-/Führungsgelenk Repair Kit, ball joint	574 577	**SKODA**
	818 822 866	**VOLKSWAGEN**
	872 915 917	
	1055 1057 1058	**VOLKSWAGEN - FAW VW**
	1060 1064	
	1073	**VOLKSWAGEN - SVW**

Artikelnummer Article No.	Seite Page	Hersteller Manufacturer
17620 02 ▽◉	527 542	**SEAT**
Reparatursatz,Trag-/Führungsgelenk Repair Kit, ball joint	574 577	**SKODA**
	818 822 866	**VOLKSWAGEN**
	872 915 918	
	1055 1057 1058	**VOLKSWAGEN - FAW VW**
	1060 1064	
	1073	**VOLKSWAGEN - SVW**
17621 02 ◔	572	**SKODA**
Spurstange / Rod Assembly	860 913	**VOLKSWAGEN**
	1059	**VOLKSWAGEN - FAW VW**
	1072	**VOLKSWAGEN - SVW**
17622 02 ◉	572	**SKODA**
Spurstange / Rod Assembly	860 913	**VOLKSWAGEN**
	1058 1059	**VOLKSWAGEN - FAW VW**
	1072	**VOLKSWAGEN - SVW**
17623 02 ◔	573	**SKODA**
Spurstangenkopf / Tie Rod End	862 914	**VOLKSWAGEN**
	1058 1059 1059	**VOLKSWAGEN - FAW VW**
	1072 1072	**VOLKSWAGEN - SVW**
17624 02 ◉	573	**SKODA**
Spurstangenkopf / Tie Rod End	862 914	**VOLKSWAGEN**
	1058 1059 1059	**VOLKSWAGEN - FAW VW**
	1072 1072	**VOLKSWAGEN - SVW**
17635 01 ⇹	933 942	**VOLKSWAGEN**
Lagerbuchse, Stabilisator / Bush, stabilizer		
17642 03	526 541	**SEAT**
Spurstangenkopf	816 821 862	**VOLKSWAGEN**
	871	
17642 04 ◉♂	485 488 491	**SEAT**
Spurstangenkopf / Tie Rod End	494 507 511	
	523 526 537	
	541	
	816 821 824	**VOLKSWAGEN**
	826 853 853	
	857 862 869	
	869 871 930	
	939 978 981	
17659 01 ▽⇹⤓(x2)	592	**SKODA**
Lagerung, Lenker / Control Arm-/Trailing Arm Bush	946 950 954	**VOLKSWAGEN**
	957	
	1075 1077	**VOLKSWAGEN - SVW**
17661 01 △⇹⤒⤓(x	946 951	**VOLKSWAGEN**
Lagerung, Lenker / Control Arm-/Trailing Arm Bush		
17672 01 ⇹	1021 1029 1036	**VOLKSWAGEN**
Lenkgetriebelager / Mounting, steering gear		
17673 02 ◉	1015 1024 1032	**VOLKSWAGEN**
Spurstange / Rod Assembly		
17674 02 ◔♂	1017 1025 1033	**VOLKSWAGEN**
Spurstangenkopf / Tie Rod End		

ZF Friedrichshafen AG | ZF Services | Obere Weiden 12 | 97424 Schweinfurt | Germany | info.zf-services@zf.com | www.zf.com

Artikelnummer Article No.	Seite Page	Hersteller Manufacturer
17675 02 **Spurstangenkopf / Tie Rod End**	1017 1025 1033	**VOLKSWAGEN**
17679 02 **Spurstange / Rod Assembly**	1016 1024 1032	**VOLKSWAGEN**
17681 01 **Lagerung, Lenker / Control Arm-/Trailing Arm Bush**	1020 1028 1035	**VOLKSWAGEN**
17682 02 **Stabilisatorlager / Anti-roll Bar Bush Kit**	1020 1028 1036	**VOLKSWAGEN**
17683 01 (x2) **Lagerung, Lenker / Control Arm-/Trailing Arm Bush**	471 471 1002 1002	**SEAT** **VOLKSWAGEN**
17739 02 **Trag-/Führungsgelenk / Ball Joint**	101 107 109 150 744 748 749 751 789	**OPEL** **VAUXHALL**
18116 01 **Axialgelenk, Spurstange / Tie Rod Axle Joint**	311 315	**RENAULT**
18136 01 **Lenker, Radaufhängung / Track Control Arm**	312 315	**RENAULT**
18137 01 **Lenker, Radaufhängung / Track Control Arm**	312 316	**RENAULT**
18143 01 **Lenker, Radaufhängung / Track Control Arm**	378 381 385 388 391	**RENAULT**
18144 01 **Lenker, Radaufhängung / Track Control Arm**	378 382 385 389 391	**RENAULT**
18178 01 **Spurstangenkopf / Tie Rod End**	360 361	**RENAULT**
18373 03 **Spurstangenkopf**	526 541 816 821 862 871	**SEAT** **VOLKSWAGEN**
18373 04 **Spurstangenkopf / Tie Rod End**	485 488 491 494 507 511 523 526 538 542 816 821 824 826 853 853 857 862 869 869 872 930 939 979 982	**SEAT** **VOLKSWAGEN**
18374 01 **Spurstangenkopf / Tie Rod End**	930 938	**VOLKSWAGEN**
18486 01 **Axialgelenk, Spurstange / Tie Rod Axle Joint**	410 412	**RENAULT**
18875 03 **Trag-/Führungsgelenk / Ball Joint**	903 904 905	**VOLKSWAGEN**
18876 02 **Axialgelenk, Spurstange / Tie Rod Axle Joint**	903 904 905	**VOLKSWAGEN**
19129 01 **Stabilisatorlager / Anti-roll Bar Bush Kit**	1021 1028 1036	**VOLKSWAGEN**
19247 01 **Lagerung, Lenker / Control Arm-/Trailing Arm Bush**	193 195	**PEUGEOT**
19249 01 **Axialgelenk, Spurstange / Tie Rod Axle Joint**	228	**PEUGEOT**
19251 03 **Spurstangenkopf / Tie Rod End**	246 273 274 276	**PEUGEOT**
19256 03 **Stange/Strebe, Stabilisator / Link Stabiliser**	208 211 214 218	**PEUGEOT**
19257 01 **Achskörperlager / Hub Carrier Bush**	208 211 215 218	**PEUGEOT**
19262 02 **Spurstange / Rod Assembly**	192 194	**PEUGEOT**
19306 01 **Stange/Strebe, Stabilisator / Link Stabiliser**	187	**PEUGEOT**
19307 01 **Achskörperlager / Hub Carrier Bush**	209 211 215 218	**PEUGEOT**
19335 02 **Spurstange / Rod Assembly**	300	**PORSCHE**
19340 02 **Trag-/Führungsgelenk / Ball Joint**	293 294	**PORSCHE**
19347 01 **Lenker, Radaufhängung / Track Control Arm**	431 433	**RENAULT**
19368 02 **Spurstangenkopf / Tie Rod End**	300 301	**PORSCHE**
19719 02 **Spurstangenkopf / Tie Rod End**	903 904 905	**VOLKSWAGEN**
19740 04 **Spurstangenkopf / Tie Rod End**	440 444	**ROVER**
20031 04 **Spurstangenkopf / Tie Rod End**	532	**SEAT**
20123 01 **Lagerung, Lenker / Control Arm-/Trailing Arm Bush**	1093 1094 1096 1097 1098 1099 1100 1102	**VOLVO**
20128 01 (x2) **Lagerung, Lenker / Control Arm-/Trailing Arm Bush**	1093 1094 1095 1096	**VOLVO**
20130 01 **Achskörperlager / Hub Carrier Bush**	1093 1095 1096 1097 1098 1099 1100 1102	**VOLVO**

Arithmetische Liste / Part number list

Artikelnummer Article No.	Seite Page	Hersteller Manufacturer
20133 03 **Axialgelenk, Spurstange / Tie Rod Axle Joint**	1093 1094 1095 1096 1097 1098 1099 1101 1125 1137	**VOLVO**
20136 02 **Spurstangenkopf / Tie Rod End**	1089 1091 1104 1105 1118 1125 1131 1137	**VOLVO**
20137 02 **Spurstangenkopf / Tie Rod End**	1090 1091 1104 1105 1118 1125 1131 1137	**VOLVO**
20172 01 **Axialgelenk, Spurstange / Tie Rod Axle Joint**	1090 1091 1104 1105 1118 1131	**VOLVO**
20227 02 **Trag-/Führungsgelenk / Ball Joint**	41 50 51	**NISSAN**
20228 02 **Trag-/Führungsgelenk / Ball Joint**	41 50 51	**NISSAN**
20246 02 **Stange/Strebe, Stabilisator / Link Stabiliser**	41 50 51	**NISSAN**
20338 03 **Lenker, Radaufhängung / Track Control Arm**	532	**SEAT**
20355 02 **Spurstangenkopf / Tie Rod End**	300	**PORSCHE**
20362 01 **Axialgelenk, Spurstange / Tie Rod Axle Joint**	293 294	**PORSCHE**
20375 01 **Lagerung, Lenker / Control Arm-/Trailing Arm Bush**	380 382 382 386 390 392 406 415 415	**RENAULT**
20908 02 **Stange/Strebe, Stabilisator / Link Stabiliser**	1100 1101 1125 1138	**VOLVO**
20962 01 **Spurstange / Rod Assembly**	928 937	**VOLKSWAGEN**
20963 01 **Spurstange / Rod Assembly**	928 938	**VOLKSWAGEN**
20965 01 **Stabilisatorlager / Anti-roll Bar Bush Kit**	904 905	**VOLKSWAGEN**
20982 04 **Stange/Strebe, Stabilisator / Link Stabiliser**	539 851 1053	**SEAT** **VOLKSWAGEN**
21023 02 **Spurstangenkopf / Tie Rod End**	310 315	**RENAULT**
21024 02 **Spurstangenkopf / Tie Rod End**	310 315	**RENAULT**
21029 01 **Lenker, Radaufhängung / Track Control Arm**	591 945 950 953 956 1074 1077	**SKODA** **VOLKSWAGEN** **VOLKSWAGEN - SVW**
21030 01 **Lenker, Radaufhängung / Track Control Arm**	591 945 950 953 956 1074 1077	**SKODA** **VOLKSWAGEN** **VOLKSWAGEN - SVW**
21044 02 **Stange/Strebe, Stabilisator / Link Stabiliser**	1020 1028 1035	**VOLKSWAGEN**
21051 01 **Lenker, Radaufhängung / Track Control Arm**	77 78 80 81 83 84 162 165 168 182 713 714 715 717 718 720 792 794 797 810	**OPEL** **VAUXHALL**
21057 01 **Lenker, Radaufhängung / Track Control Arm**	77 78 80 81 83 84 162 165 168 182 713 714 715 717 718 720 792 794 797 810	**OPEL** **VAUXHALL**
21113 01 **Lagerung, Lenker / Control Arm-/Trailing Arm Bush**	519 521 522 528 542 542 565 567 574 574 577 577 586 589 818 818 822 866 872 872 916 918 1055 1055 1057 1057 1058 1060 1060 1064 1064 1073	**SEAT** **SKODA** **VOLKSWAGEN** **VOLKSWAGEN - FAW VW** **VOLKSWAGEN - SVW**
21169 02 **Spurstange / Rod Assembly**	478 907	**SEAT** **VOLKSWAGEN**
21170 02 **Spurstange / Rod Assembly**	478 907	**SEAT** **VOLKSWAGEN**
21190 01 **Spurstangenkopf / Tie Rod End**	333 339 376 380 383 387 405	**RENAULT**
21191 01 **Spurstangenkopf / Tie Rod End**	333 340 376 380 383 387 405	**RENAULT**
21193 01 **Spurstangenkopf / Tie Rod End**	349 349 351 351	**RENAULT**
21194 01 **Spurstangenkopf / Tie Rod End**	349 349 351 351	**RENAULT**
21196 01 **Trag-/Führungsgelenk / Ball Joint**	31 35 38	**NISSAN**
21236 01 **Achskörperlager / Hub Carrier Bush**	498 498 518 518 519 519 521 521 522 522 529 543 543 552 555 555	**SEAT** **SKODA**

ZF Friedrichshafen AG | ZF Services | Obere Weiden 12 | 97424 Schweinfurt | Germany | info.zf-services@zf.com | www.zf.com

Artikelnummer Article No.	Seite Page	Hersteller Manufacturer
21413 01 ⇔⇑	481 481	**SEAT**
Lagerung, Lenker / Control Arm-/Trailing Arm Bush	910 974 977 985 985	**VOLKSWAGEN**
21419 01 ⇔(x4)	859	**VOLKSWAGEN**
Achskörperlager / Hub Carrier Bush		
21486 01 ⇔	163 166 169	**OPEL**
Lagerung, Lenker / Control Arm-/Trailing Arm Bush	793 795 798	**VAUXHALL**
21525 02 ⇓⇔	350 350 352	**RENAULT**
Trag-/Führungsgelenk / Ball Joint	352 411 411 413 413	
21549 02 ⇔	481 487 489	**SEAT**
Achskörperlager / Hub Carrier Bush	492 509	
	910 974 981	**VOLKSWAGEN**
	983	
21554 02 ⇶	592	**SKODA**
Stange/Strebe, Stabilisator / Link Stabiliser	947 951 954 957	**VOLKSWAGEN**
	1075 1077	**VOLKSWAGEN - SVW**
21555 02 ⇷	592	**SKODA**
Stange/Strebe, Stabilisator / Link Stabiliser	947 951 954 957	**VOLKSWAGEN**
	1075 1077	**VOLKSWAGEN - SVW**
21607 03 ⇶	913	**VOLKSWAGEN**
Spurstange / Rod Assembly		
21608 03 ⇷	913	**VOLKSWAGEN**
Spurstange / Rod Assembly		
21609 01	590	**SKODA**
Axialgelenk, Spurstange / Tie Rod Axle Joint	943 943 948	**VOLKSWAGEN**
	948 952 952 955 955	
	1074 1076 1076	**VOLKSWAGEN - SVW**
21610 02 ⇶	526 526	**SEAT**
Spurstangenkopf / Tie Rod End	863 914	**VOLKSWAGEN**
21611 02 ⇷	526 526	**SEAT**
Spurstangenkopf / Tie Rod End	863 914	**VOLKSWAGEN**
21612 01 △⇷⇓	499 502	**SEAT**
Lenker, Radaufhängung / Track Control Arm		
21613 01 △⇶⇓	499 502	**SEAT**
Lenker, Radaufhängung / Track Control Arm		
21614 01 △⇷⇑	499 502	**SEAT**
Lenker, Radaufhängung / Track Control Arm		
21615 01 △⇶⇑	499 502	**SEAT**
Lenker, Radaufhängung / Track Control Arm		
21678 02 ⇔	1090 1092 1105	**VOLVO**
Stange/Strebe, Stabilisator / Link Stabiliser	1106 1119 1132	

Artikelnummer Article No.	Seite Page	Hersteller Manufacturer
21697 01	913	**VOLKSWAGEN**
Axialgelenk, Spurstange / Tie Rod Axle Joint		
21776 02 (x2)	143 145	**OPEL**
Lagerung, Lenker / Control Arm-/Trailing Arm Bush	782 784	**VAUXHALL**
21802 01 ⇔	1021 1029 1036	**VOLKSWAGEN**
Lenkgetriebelager / Mounting, steering gear		
21855 02 ⇶	525 541	**SEAT**
Spurstange / Rod Assembly	572 576	**SKODA**
	815 820 861	**VOLKSWAGEN**
	871 914 917	
	1054 1056 1063	**VOLKSWAGEN - FAW VW**
21856 02 ⇷	525 541	**SEAT**
Spurstange / Rod Assembly	573 576	**SKODA**
	816 821 861	**VOLKSWAGEN**
	871 914 917	
	1054 1056 1063	**VOLKSWAGEN - FAW VW**
22116 01 ⇓⇔⇓(x2)	143 146	**OPEL**
Lagerung, Lenker / Control Arm-/Trailing Arm Bush	782 785	**VAUXHALL**
22250 02	527 542	**SEAT**
Axialgelenk, Spurstange / Tie Rod Axle Joint	574 576 576	**SKODA**
	817 821 821	**VOLKSWAGEN**
	862 864 865	
	872 915 917	
	1054 1054 1056	**VOLKSWAGEN - FAW VW**
	1056 1063 1063	
22251 03 ⇷	526 542	**SEAT**
Spurstangenkopf / Tie Rod End	573 573 576	**SKODA**
	576	
	817 821 821	**VOLKSWAGEN**
	863 872 914	
	914 917 917	
	1054 1054 1056	**VOLKSWAGEN - FAW VW**
	1056 1063 1063	
22252 03 ⇶	527 542	**SEAT**
Spurstangenkopf / Tie Rod End	573 576 576	**SKODA**
	817 821 863	**VOLKSWAGEN**
	864 872 915	
	917 917	
	1054 1054 1056	**VOLKSWAGEN - FAW VW**
	1056 1063 1063	
22272 01 ⇔	143 146	**OPEL**
Lenker, Radaufhängung / Track Control Arm	782 785	**VAUXHALL**
22282 01	574	**SKODA**
Axialgelenk, Spurstange / Tie Rod Axle Joint	865 913	**VOLKSWAGEN**
	1058 1058 1060	**VOLKSWAGEN - FAW VW**
	1072 1072	**VOLKSWAGEN - SVW**
22304 01 ⇔⇙	592	**SKODA**
Stabilisatorlager / Anti-roll Bar Bush Kit	947 951	**VOLKSWAGEN**

Arithmetische Liste / Part number list

Artikelnummer Article No.	Seite Page	Hersteller Manufacturer
22307 01 **Axialgelenk, Spurstange / Tie Rod Axle Joint**	1018 1026 1034	**VOLKSWAGEN**
22313 01 **Lenkstange / Centre Rod Assembly**	906	**VOLKSWAGEN**
22339 04 **Trag-/Führungsgelenk / Ball Joint**	284 288	**PEUGEOT**
22342 02 **Trag-/Führungsgelenk / Ball Joint**	313	**RENAULT**
22397 01 **Spurstangenkopf / Tie Rod End**	308 329	**RENAULT**
22398 01 **Spurstangenkopf / Tie Rod End**	308 329	**RENAULT**
22399 01 **Achsträgerlager / Mounting, axle bracket**	867 873	**VOLKSWAGEN**
22451 02 **Spurstange / Rod Assembly**	853 856 869	**VOLKSWAGEN**
22452 02 **Spurstange / Rod Assembly**	853 856 869	**VOLKSWAGEN**
22475 03 **Lenker, Radaufhängung / Track Control Arm**	527 542 574 577 818 821 865 872 915 917 1055 1057 1060 1064 1072	**SEAT** **SKODA** **VOLKSWAGEN** **VOLKSWAGEN - FAW VW** **VOLKSWAGEN - SVW**
22477 01 **Lagerung, Lenker / Control Arm-/Trailing Arm Bush**	410	**RENAULT**
22479 01 **Lagerung, Lenker / Control Arm-/Trailing Arm Bush**	328	**RENAULT**
22480 01 **Lagerung, Lenker / Control Arm-/Trailing Arm Bush**	309 309 328 330 330 350 352	**RENAULT**
22483 01 **Lagerung, Lenker / Control Arm-/Trailing Arm Bush**	411	**RENAULT**
22485 01 **Achskörperlager / Hub Carrier Bush**	412	**RENAULT**
22491 01 **Lagerung, Lenker / Control Arm-/Trailing Arm Bush**	421 423 424	**RENAULT**
22493 01 **Achskörperlager / Hub Carrier Bush**	432 433	**RENAULT**
22494 01 **Lagerung, Lenker / Control Arm-/Trailing Arm Bush**	431 433	**RENAULT**
22496 01 **Lagerung, Lenker / Control Arm-/Trailing Arm Bush**	431 433	**RENAULT**
22498 01 **Lagerung, Lenker / Control Arm-/Trailing Arm Bush**	193	**PEUGEOT**
22499 01 **Lagerung, Lenker / Control Arm-/Trailing Arm Bush**	244	**PEUGEOT**
22500 01 **Achskörperlager / Hub Carrier Bush**	231 234 236	**PEUGEOT**
22502 01 **Lagerung, Lenker / Control Arm-/Trailing Arm Bush**	244	**PEUGEOT**
22503 01 **Lagerung, Lenker / Control Arm-/Trailing Arm Bush**	244	**PEUGEOT**
22504 01 **Achskörperlager / Hub Carrier Bush**	231 234 236	**PEUGEOT**
22506 01 **Lagerung, Lenker / Control Arm-/Trailing Arm Bush**	231 233 235	**PEUGEOT**
22509 01 **Achskörperlager / Hub Carrier Bush**	187 190	**PEUGEOT**
22569 01 **Lenker, Radaufhängung / Track Control Arm**	480 973 976	**SEAT** **VOLKSWAGEN**
22651 02 **Stange/Strebe, Stabilisator / Link Stabiliser**	197 199 200 202 250	**PEUGEOT**
22652 01 **Reparatursatz, Lenker / Repair Kit, link**	1090 1092 1105 1106 1119 1132	**VOLVO**
22670 02 **Spurstangenkopf / Tie Rod End**	611 612 613 616 617	**SUBARU**
22671 02 **Spurstangenkopf / Tie Rod End**	611 612 613 616 617	**SUBARU**
22674 02 **Trag-/Führungsgelenk / Ball Joint**	17	**NISSAN**
22676 02 **Trag-/Führungsgelenk / Ball Joint**	30 34	**NISSAN**
22677 02 **Trag-/Führungsgelenk / Ball Joint**	685 686 691 692	**TOYOTA**
22678 02 **Trag-/Führungsgelenk / Ball Joint**	686 692	**TOYOTA**
22679 01 **Spurstangenkopf / Tie Rod End**	17	**NISSAN**
22686 02 **Spurstangenkopf / Tie Rod End**	15	**NISSAN**

ZF Friedrichshafen AG | ZF Services | Obere Weiden 12 | 97424 Schweinfurt | Germany | info.zf-services@zf.com | www.zf.com

Artikelnummer Article No.	Seite Page	Hersteller Manufacturer
22687 01 **Axialgelenk, Spurstange / Tie Rod Axle Joint**	1 2	**NISSAN**
22688 02 **Trag-/Führungsgelenk / Ball Joint**	437 441 442	**ROVER**
22724 01 **Stange/Strebe, Stabilisator / Link Stabiliser**	231 233 235 246	**PEUGEOT**
22725 01 **Axialgelenk, Spurstange / Tie Rod Axle Joint**	328	**RENAULT**
22726 02 **Axialgelenk, Spurstange / Tie Rod Axle Joint**	421 421 422 422 423 423	**RENAULT**
22773 01 **Lenker, Radaufhängung / Track Control Arm**	101 106 108 149 744 747 749 751 788	**OPEL** **VAUXHALL**
22774 01 **Lenker, Radaufhängung / Track Control Arm**	101 107 108 149 744 747 749 751 788	**OPEL** **VAUXHALL**
22785 01 **Lenker, Radaufhängung / Track Control Arm**	280 281	**PEUGEOT**
22786 01 **Lenker, Radaufhängung / Track Control Arm**	280 281	**PEUGEOT**
22787 01 **Lenker, Radaufhängung / Track Control Arm**	431 433	**RENAULT**
22815 01 **Lenker, Radaufhängung / Track Control Arm**	500 502	**SEAT**
22816 02 **Lenker, Radaufhängung / Track Control Arm**	591 953 956 1074 1077	**SKODA** **VOLKSWAGEN** **VOLKSWAGEN - SVW**
22876 01 **Spurstangenkopf / Tie Rod End**	22 24 51	**NISSAN**
23565 01 **Achskörperlager / Hub Carrier Bush**	156 160 739 743 793 795 798	**OPEL** **VAUXHALL**
23711 01 **Stabilisatorlager / Anti-roll Bar Bush Kit**	101 107 109 150 745 748 750 789	**OPEL** **VAUXHALL**
24502 01 **Lagerung, Lenker / Control Arm-/Trailing Arm Bush**	411	**RENAULT**
24512 01 **Lagerung, Lenker / Control Arm-/Trailing Arm Bush**	187 189	**PEUGEOT**
24529 03 **Stange/Strebe, Stabilisator / Link Stabiliser**	231 234 236	**PEUGEOT**
24534 02 **Spurstangenkopf / Tie Rod End**	255 258 260 263 265 267	**PEUGEOT**
24538 02 **Trag-/Führungsgelenk / Ball Joint**	256 259 261	**PEUGEOT**
24539 01 **Trag-/Führungsgelenk / Ball Joint**	257 259 262	**PEUGEOT**
24544 02 **Spurstange / Rod Assembly**	971	**VOLKSWAGEN**
24545 02 **Spurstange / Rod Assembly**	971	**VOLKSWAGEN**
24546 02 **Spurstange / Rod Assembly**	971 975	**VOLKSWAGEN**
24547 02 **Spurstange / Rod Assembly**	972 975	**VOLKSWAGEN**
24602 02 **Lenker, Radaufhängung / Track Control Arm**	1090 1091 1118 1132	**VOLVO**
24603 02 **Lenker, Radaufhängung / Track Control Arm**	1090 1091 1118 1132	**VOLVO**
24604 02 **Lenker, Radaufhängung / Track Control Arm**	1090 1091 1119 1132	**VOLVO**
24605 02 **Lenker, Radaufhängung / Track Control Arm**	1090 1092 1119 1132	**VOLVO**
24606 02 **Lenker, Radaufhängung / Track Control Arm**	1104 1106	**VOLVO**
24607 02 **Lenker, Radaufhängung / Track Control Arm**	1104 1106	**VOLVO**
24637 02 (x2) **Stange/Strebe, Stabilisator / Link Stabiliser**	947 951	**VOLKSWAGEN**
24666 02 **Lenker, Radaufhängung / Track Control Arm**	30 31 34 37 38	**NISSAN**
24667 02 **Lenker, Radaufhängung / Track Control Arm**	30 31 34 35 37 38	**NISSAN**
24677 01 **Lenker, Radaufhängung / Track Control Arm**	662 664 665 666 668	**TOYOTA**
24679 01 **Lenker, Radaufhängung / Track Control Arm**	662 664 665 667 668	**TOYOTA**

Arithmetische Liste / Part number list

Artikelnummer Article No.	Seite Page	Hersteller Manufacturer
24722 01 **Spurstangenkopf / Tie Rod End**	229 232 234	**PEUGEOT**
24723 01 **Spurstangenkopf / Tie Rod End**	230 232 234	**PEUGEOT**
24726 02 **Stange/Strebe, Radaufhängung / Link, wheel suspension**	231 234 236	**PEUGEOT**
24729 01 **Spurstangenkopf / Tie Rod End**	637 638 639 648 650 653 676 677	**TOYOTA**
24730 01 **Spurstangenkopf / Tie Rod End**	637 638 639 648 651 654 676 677	**TOYOTA**
24739 02 **Spurstangenkopf**	908 971	**VOLKSWAGEN**
24739 03 **Spurstangenkopf / Tie Rod End**	479 479 491 494 511 908 976 979 982 983	**SEAT** **VOLKSWAGEN**
24740 02 **Spurstangenkopf**	908 971	**VOLKSWAGEN**
24740 03 **Spurstangenkopf / Tie Rod End**	480 491 494 511 908 976 979 982 984	**SEAT** **VOLKSWAGEN**
24802 02 **Spurstange / Rod Assembly**	479 972 975	**SEAT** **VOLKSWAGEN**
24803 02 **Spurstange / Rod Assembly**	479 972 975	**SEAT** **VOLKSWAGEN**
24930 01 **Lagerung, Lenker / Control Arm-/Trailing Arm Bush**	231 233 236	**PEUGEOT**
25017 02 **Stange/Strebe, Stabilisator / Link Stabiliser**	77 79 80 82 83 85 87 88 90 92 94 183 185 713 714 716 717 719 720 722 724 726 728 730 811 813	**OPEL** **VAUXHALL**
25056 01 **Axialgelenk, Spurstange / Tie Rod Axle Joint**	973	**VOLKSWAGEN**
25057 01 **Axialgelenk, Spurstange / Tie Rod Axle Joint**	480 973 975	**SEAT** **VOLKSWAGEN**
25059 02 **Spurstange / Rod Assembly**	479 907 983	**SEAT** **VOLKSWAGEN**
25060 02 **Spurstange / Rod Assembly**	479 907 983	**SEAT** **VOLKSWAGEN**
25084 01 **Axialgelenk, Spurstange / Tie Rod Axle Joint**	77 78 79 81 82 84 182 712 714 715 716 718 719 810	**OPEL** **VAUXHALL**
25087 03 **Spurstangenkopf / Tie Rod End**	76 78 79 81 82 84 182 712 713 715 716 718 719 810	**OPEL** **VAUXHALL**
25108 02 **Axialgelenk, Spurstange / Tie Rod Axle Joint**	255 258 260 263 265 267	**PEUGEOT**
25147 01 **Spurstangenkopf / Tie Rod End**	100 106 108 149 743 746 748 750 788	**OPEL** **VAUXHALL**
25177 02 **Lenker, Radaufhängung / Track Control Arm**	196 200 201	**PEUGEOT**
25178 02 **Lenker, Radaufhängung / Track Control Arm**	196 200 201	**PEUGEOT**
25186 01 **Axialgelenk, Spurstange / Tie Rod Axle Joint**	693 694	**TOYOTA**
25187 01 **Spurstangenkopf / Tie Rod End**	693 694	**TOYOTA**
25188 01 **Spurstangenkopf / Tie Rod End**	693 694	**TOYOTA**
25190 01 **Stange/Strebe, Stabilisator / Link Stabiliser**	17	**NISSAN**
25198 01 **Axialgelenk, Spurstange / Tie Rod Axle Joint**	637 638 639	**TOYOTA**
25202 01 **Stange/Strebe, Stabilisator / Link Stabiliser**	30 34 37	**NISSAN**
25204 01 **Spurstangenkopf / Tie Rod End**	29 31 32 33 34 35 37 38 39 41 50 51	**NISSAN**
25216 01 **Lagerung, Lenker / Control Arm-/Trailing Arm Bush**	350 352	**RENAULT**
25244 01 **Spurstange / Rod Assembly**	192 194	**PEUGEOT**
25256 01 **Axialgelenk, Spurstange / Tie Rod Axle Joint**	188	**PEUGEOT**

ZF Friedrichshafen AG | ZF Services | Obere Weiden 12 | 97424 Schweinfurt | Germany | info.zf-services@zf.com | www.zf.com

Artikelnummer Article No.	Seite Page	Hersteller Manufacturer
25291 01	471 471	**SEAT**
Lagerung, Lenker / Control Arm-/Trailing Arm Bush	1002 1002	**VOLKSWAGEN**
25295 01	931 940	**VOLKSWAGEN**
Axialgelenk, Spurstange / Tie Rod Axle Joint		
25323 02	147 170 172	**OPEL**
Spurstangenkopf / Tie Rod End	174	
	447 450 452	**SAAB**
	456 460	
	786 798 800	**VAUXHALL**
	802	
25324 02	147 170 172	**OPEL**
Spurstangenkopf / Tie Rod End	174	
	447 450 453	**SAAB**
	457 461	
	786 798 800	**VAUXHALL**
	802	
25329 02	472 473 476	**SEAT**
Axialgelenk, Spurstange / Tie Rod Axle Joint	529 544	
	579 582 593	**SKODA**
	595 596	
	598	**SKODA - SVW**
	828 831 836	**VOLKSWAGEN**
	874 879 882	
	884 886 894	
	958 962 965	
	998 1003 1005	
	1010	
	1061 1066 1068	**VOLKSWAGEN - FAW VW**
	1070	
	1084	**VOLKSWAGEN - SVW**
25332 01	966	**VOLKSWAGEN**
Spurstange / Rod Assembly		
25336 01	966 966	**VOLKSWAGEN**
Spurstangenkopf / Tie Rod End		
25341 01	303 303 305	**PORSCHE**
Spurstangenkopf / Tie Rod End	305	
	814 814 1007	**VOLKSWAGEN**
	1007 1009 1009	
25342 01	303 303 305	**PORSCHE**
Spurstangenkopf / Tie Rod End	305	
	814 814 1007	**VOLKSWAGEN**
	1007 1009 1009	
25343 01	303 305	**PORSCHE**
Axialgelenk, Spurstange	814 1007 1009	**VOLKSWAGEN**
25343 02	303 305	**PORSCHE**
Axialgelenk, Spurstange / Tie Rod Axle Joint	814 1007 1009	**VOLKSWAGEN**
25350 01	58 58 61	**OPEL**
Lagerung, Lenker / Control Arm-/Trailing Arm Bush	61 64 64	
	67 67 70	
	97 97 154	
	158 158	
	701 701 704	**VAUXHALL**
	704 707 707	
	710 710 735	
	735 738 741	

Artikelnummer Article No.	Seite Page	Hersteller Manufacturer
25351 01	58 58 61	**OPEL**
Lagerung, Lenker / Control Arm-/Trailing Arm Bush	61 64 64	
	67 67 70	
	72 72 74	
	74 76 76	
	98 154 154	
	159	
	701 701 704	**VAUXHALL**
	704 707 707	
	710 710 735	
	735 738 738	
	742	
25352 01 (x2)	486 489 492	**SEAT**
Reparatursatz, Lenker / Repair Kit, link	495 509 524	
	539	
	826 843 850	**VOLKSWAGEN**
	854 859 870	
	891 932 942	
	980 982 1052	
	1065	**VOLKSWAGEN - FAW VW**
25446 02	13 14	**NISSAN**
Spurstangenkopf / Tie Rod End	317 334 340	**RENAULT**
	376 380 383	
	387 390 405	
	413 430 432	
	434 436	
25463 02	498 517 519	**SEAT**
Stange/Strebe, Stabilisator / Link Stabiliser	521 522	
	551 555 559	**SKODA**
	562 565 567	
	586 589	
	841 993 996	**VOLKSWAGEN**
	997	
	1080 1083	**VOLKSWAGEN - SVW**
25464 01	162 165 168	**OPEL**
Achsträgerlager / Mounting, axle bracket	792 795 797	**VAUXHALL**
25475 01	335 341	**RENAULT**
Axialgelenk, Spurstange / Tie Rod Axle Joint		
25476 01	336 341	**RENAULT**
Axialgelenk, Spurstange / Tie Rod Axle Joint		
25477 01	318 322	**RENAULT**
Axialgelenk, Spurstange / Tie Rod Axle Joint		
25480 01	381 384 387	**RENAULT**
Axialgelenk, Spurstange / Tie Rod Axle Joint	405	
25481 01	377 381 384	**RENAULT**
Axialgelenk, Spurstange / Tie Rod Axle Joint	388 390	
25482 01	381 384 388	**RENAULT**
Axialgelenk, Spurstange / Tie Rod Axle Joint		

Arithmetische Liste / Part number list

Artikelnummer Article No.	Seite Page	Hersteller Manufacturer
25483 01 **Axialgelenk, Spurstange / Tie Rod Axle Joint**	390 413	**RENAULT**
25484 02 **Spurstangenkopf / Tie Rod End**	13 14 317 335 341 377 381 384 387 390 405 413 430 432 434 436	**NISSAN** **RENAULT**
25485 01 **Axialgelenk, Spurstange / Tie Rod Axle Joint**	377 381 384 388 390 405	**RENAULT**
25486 01 **Axialgelenk, Spurstange**	349 351	**RENAULT**
25486 02 **Axialgelenk, Spurstange / Tie Rod Axle Joint**	349 351 377	**RENAULT**
25487 01 **Axialgelenk, Spurstange / Tie Rod Axle Joint**	1109 1127	**VOLVO**
25488 01 **Axialgelenk, Spurstange / Tie Rod Axle Joint**	243	**PEUGEOT**
25493 01 **Axialgelenk, Spurstange / Tie Rod Axle Joint**	230 232 234	**PEUGEOT**
25494 01 **Axialgelenk, Spurstange / Tie Rod Axle Joint**	161 164 167 791 794 796	**OPEL** **VAUXHALL**
25495 02 **Axialgelenk, Spurstange / Tie Rod Axle Joint**	77 78 80 81 82 84 182 712 714 715 716 718 719 810	**OPEL** **VAUXHALL**
25502 01 **Axialgelenk, Spurstange / Tie Rod Axle Joint**	196 198 199 201	**PEUGEOT**
25505 01 **Spurstangenkopf / Tie Rod End**	249	**PEUGEOT**
25506 01 **Spurstangenkopf / Tie Rod End**	249	**PEUGEOT**
25507 01 **Axialgelenk, Spurstange / Tie Rod Axle Joint**	249	**PEUGEOT**
25510 01 **Spurstangenkopf / Tie Rod End**	26 28 176 178 180 331 353 355 424 426 428 435 804 806 808	**NISSAN** **OPEL** **RENAULT** **VAUXHALL**
25511 01 **Spurstangenkopf / Tie Rod End**	26 28 176 178 180 331 353 355 424 426 428	**NISSAN** **OPEL** **RENAULT**
25512 01 **Axialgelenk, Spurstange / Tie Rod Axle Joint**	353 355	**RENAULT**
25513 02 **Stange/Strebe, Stabilisator / Link Stabiliser**	27 29 177 179 181 325 332 354 356 425 427 429 436 806 807 809	**NISSAN** **OPEL** **RENAULT** **VAUXHALL**
25520 01 **Spurstangenkopf / Tie Rod End**	438 439	**ROVER**
25521 01 **Spurstangenkopf / Tie Rod End**	438 439	**ROVER**
25524 02 **Reparatursatz,Trag-/Führungsgelenk Repair Kit, ball joint**	498 516 550 554 558 561 564 586 588 840 991 995 1080 1082	**SEAT** **SKODA** **VOLKSWAGEN** **VOLKSWAGEN - SVW**
25525 02 **Reparatursatz,Trag-/Führungsgelenk Repair Kit, ball joint**	498 516 551 554 558 561 564 586 589 840 992 995 1080 1082	**SEAT** **SKODA** **VOLKSWAGEN** **VOLKSWAGEN - SVW**
25534 02 **Trag-/Führungsgelenk / Ball Joint**	285 289	**PEUGEOT**
25550 02 **Trag-/Führungsgelenk / Ball Joint**	1115 1122 1134 1139	**VOLVO**
25553 02 **Stange/Strebe, Stabilisator / Link Stabiliser**	1115 1122 1135 1140 1142	**VOLVO**
25571 01 **Axialgelenk, Spurstange / Tie Rod Axle Joint**	499 501	**SEAT**
25614 01 **Axialgelenk, Spurstange / Tie Rod Axle Joint**	967	**VOLKSWAGEN**
25800 01 **Stange/Strebe, Stabilisator / Link Stabiliser**	903 904 905	**VOLKSWAGEN**
25801 01 **Stange/Strebe, Stabilisator / Link Stabiliser**	903 904 905	**VOLKSWAGEN**
25802 01 **Stange/Strebe, Stabilisator / Link Stabiliser**	903 904 905	**VOLKSWAGEN**
25814 02 **Stange/Strebe, Stabilisator / Link Stabiliser**	8 10 12 132 134 136 138 360 361 363 365 367 369 371 373 773 775 777	**NISSAN** **OPEL** **RENAULT** **VAUXHALL**

ZF Friedrichshafen AG | ZF Services | Obere Weiden 12 | 97424 Schweinfurt | Germany | info.zf-services@zf.com | www.zf.com

Artikelnummer Article No.	Seite Page	Hersteller Manufacturer
25815 02	8 10 12	**NISSAN**
Stange/Strebe, Stabilisator / Link Stabiliser	132 134 136 138 360 361 363 365 367 369 371 373 773 775 777	**OPEL** **RENAULT** **VAUXHALL**
25857 01	500 502	**SEAT**
Stange/Strebe, Stabilisator / Link Stabiliser		
25858 01	500 502	**SEAT**
Stange/Strebe, Stabilisator / Link Stabiliser		
25860 01 (x2)	501 503	**SEAT**
Achsträgerlager / Mounting, axle bracket		
25861 01 (x2)	501 503	**SEAT**
Achsträgerlager / Mounting, axle bracket		
25863 01	590 590	**SKODA**
Spurstangenkopf / Tie Rod End	943 943 948 948 952 952 955 955 1074 1076 1076	**VOLKSWAGEN** **VOLKSWAGEN - SVW**
25885 01	528 543	**SEAT**
Stange/Strebe, Stabilisator / Link Stabiliser	575 577 818 822 866 873	**SKODA** **VOLKSWAGEN**
25886 01	528 543	**SEAT**
Stange/Strebe, Stabilisator / Link Stabiliser	575 577 819 822 867 873	**SKODA** **VOLKSWAGEN**
25909 01 (x	592	**SKODA**
Lagerung, Lenker / Control Arm-/Trailing Arm Bush	947 951 954 957 1075 1077	**VOLKSWAGEN** **VOLKSWAGEN - SVW**
25931 01	1020 1028 1035	**VOLKSWAGEN**
Lagerung, Lenker / Control Arm-/Trailing Arm Bush		
25947 01	592	**SKODA**
Achskörperlager / Hub Carrier Bush	947 952 954 957 1075 1078	**VOLKSWAGEN** **VOLKSWAGEN - SVW**
25948 01	593	**SKODA**
Achskörperlager / Hub Carrier Bush	948 952 955 958 1075 1078	**VOLKSWAGEN** **VOLKSWAGEN - SVW**
25950 01	500 500 502	**SEAT**
Lagerung, Lenker / Control Arm-/Trailing Arm Bush	502	
25962 03	526	**SEAT**
Spurstange / Rod Assembly	862	**VOLKSWAGEN**
25963 03	526	**SEAT**
Spurstange / Rod Assembly	862	**VOLKSWAGEN**

Artikelnummer Article No.	Seite Page	Hersteller Manufacturer
25964 01	526	**SEAT**
Axialgelenk, Spurstange	862	**VOLKSWAGEN**
25964 02	527	**SEAT**
Axialgelenk, Spurstange / Tie Rod Axle Joint	865	**VOLKSWAGEN**
25972 01	499 501	**SEAT**
Spurstangenkopf / Tie Rod End	590 1076	**SKODA** **VOLKSWAGEN - SVW**
25996 01	1100 1101 1125 1138	**VOLVO**
Lagerung, Lenker / Control Arm-/Trailing Arm Bush		
25997 01	1110 1128	**VOLVO**
Lagerung, Lenker / Control Arm-/Trailing Arm Bush		
25999 01	208 211 214 218	**PEUGEOT**
Stabilisatorlager / Anti-roll Bar Bush Kit		
26047 02	285 289	**PEUGEOT**
Trag-/Führungsgelenk / Ball Joint		
26050 02	304 306	**PORSCHE**
Stange/Strebe, Stabilisator / Link Stabiliser	1008	**VOLKSWAGEN**
26051 02	304 306	**PORSCHE**
Stange/Strebe, Stabilisator / Link Stabiliser	1008	**VOLKSWAGEN**
26059 01	219 221 223 225	**PEUGEOT**
Axialgelenk, Spurstange / Tie Rod Axle Joint		
26091 01	471 1002	**SEAT** **VOLKSWAGEN**
Achskörperlager / Hub Carrier Bush		
26096 01 (x2)	98 143 146 156 160 736 739 742	**OPEL** **VAUXHALL**
Lagerung, Lenker / Control Arm-/Trailing Arm Bush		
26501 02	103 103 105 105 111 111 113 113 151 746 746 753 753 755 755 790	**OPEL** **VAUXHALL**
Trag-/Führungsgelenk / Ball Joint		
26569 01	458 462	**SAAB**
Lagerung, Lenker / Control Arm-/Trailing Arm Bush		
26572 01	1021 1028 1036	**VOLKSWAGEN**
Achsträgerlager / Mounting, axle bracket		
26577 01	208 211 215 218 285 289	**PEUGEOT**
Stabilisatorlager / Anti-roll Bar Bush Kit		
26578 01	247 274 275 276	**PEUGEOT**
Achskörperlager / Hub Carrier Bush		
26579 01	98 143 146 736 782 785	**OPEL** **VAUXHALL**
Stabilisatorlager / Anti-roll Bar Bush Kit		

Arithmetische Liste / Part number list

Artikelnummer Article No.	Seite Page	Hersteller Manufacturer
26580 01 ⇔⇓	103 103 105	**OPEL**
Lagerung, Lenker / Control Arm-/Trailing Arm Bush	105 111 111 113 113 127 127 151	
	746 746 753	**VAUXHALL**
	753 755 755 768 768 790	
26581 02 ⇔⇑	103 103 105	**OPEL**
Lagerung, Lenker / Control Arm-/Trailing Arm Bush	105 111 111 113 113 127 127 151	
	746 746 753	**VAUXHALL**
	753 755 755 768 768 790	
26582 01 ⇔	77 79 83	**OPEL**
Achskörperlager / Hub Carrier Bush	85 103 105 127 183	
	714 716 717	**VAUXHALL**
	746 768 811	
26587 01 ⇔⇑	459 463	**SAAB**
Achsträgerlager / Mounting, axle bracket		
26588 01 ⇔⇑	1110 1128	**VOLVO**
Lagerung, Lenker / Control Arm-/Trailing Arm Bush		
26590 01 ♂	445 446 464	**SAAB**
Lagerung, Lenker / Control Arm-/Trailing Arm Bush	465 466	
26591 01	458 462	**SAAB**
Lagerung, Lenker / Control Arm-/Trailing Arm Bush		
26592 01 ⇔	247 249 274	**PEUGEOT**
Stabilisatorlager / Anti-roll Bar Bush Kit	275 277	
26594 01 ▽⇔♂	445 446	**SAAB**
Lagerung, Lenker / Control Arm-/Trailing Arm Bush		
26596 01 ▽⇔(x2)	1115 1122 1135	**VOLVO**
Lagerung, Lenker / Control Arm-/Trailing Arm Bush		
26597 01 ⇔	1140 1142	**VOLVO**
Lagerung, Lenker / Control Arm-/Trailing Arm Bush		
26599 01 ⇔♂	1116 1122 1135	**VOLVO**
Lagerung, Lenker / Control Arm-/Trailing Arm Bush		
26600 01 ⇔⇑	1115 1115 1122	**VOLVO**
Lagerung, Lenker / Control Arm-/Trailing Arm Bush	1122 1134 1134 1139	
26604 02 ⇔⇑	101 107 109	**OPEL**
Lagerung, Lenker / Control Arm-/Trailing Arm Bush	150 744 748 750	**VAUXHALL**
	751 789	
26606 01 ▽⇔⇑	866 916	**VOLKSWAGEN**
Lagerung, Lenker / Control Arm-/Trailing Arm Bush		

Artikelnummer Article No.	Seite Page	Hersteller Manufacturer
26619 01 △⇔	500 503	**SEAT**
Lagerung, Lenker / Control Arm-/Trailing Arm Bush		
26623 01 ▽⇔⇑♂	500 503	**SEAT**
Lagerung, Lenker / Control Arm-/Trailing Arm Bush		
26628 02 ▽⇔	500 503	**SEAT**
Lenker, Radaufhängung / Track Control Arm		
26653 02 ⇔	220 222 224	**PEUGEOT**
Stange/Strebe, Stabilisator / Link Stabiliser	225	
26667 01 ▽⇔	257 259 262	**PEUGEOT**
Trag-/Führungsgelenk / Ball Joint	264 266 268	
26668 01 ▽⇔	257 260 262	**PEUGEOT**
Trag-/Führungsgelenk / Ball Joint	264 266 268	
26669 01	496 514	**SEAT**
Spurstangenkopf	549 553 557	**SKODA**
	560 563 566 585 587	
	839 987 994	**VOLKSWAGEN**
	1079 1081	**VOLKSWAGEN - SVW**
26669 02 ⇔♂	496 514 518	**SEAT**
Spurstangenkopf / Tie Rod End	520 521	
	549 553 557	**SKODA**
	561 563 566 585 587	
	839 987 995	**VOLKSWAGEN**
	996	
	1079 1081	**VOLKSWAGEN - SVW**
26670 01	496 514	**SEAT**
Spurstangenkopf	549 553 557	**SKODA**
	560 563 566 585 587	
	839 987 995	**VOLKSWAGEN**
	1079 1081	**VOLKSWAGEN - SVW**
26670 02 ⇔♂	497 514 519	**SEAT**
Spurstangenkopf / Tie Rod End	520 521	
	549 553 557	**SKODA**
	561 563 566 586 588	
	840 987 995	**VOLKSWAGEN**
	996	
	1079 1082	**VOLKSWAGEN - SVW**
26671 01	497 514 514	**SEAT**
Axialgelenk, Spurstange / Tie Rod Axle Joint	549 549 553	**SKODA**
	553 557 557 561 588	
	840 987 987	**VOLKSWAGEN**
	995 995	
26674 02 ⇔♂	1120	**VOLVO**
Spurstangenkopf / Tie Rod End		
26675 02 ⇔♂	1120	**VOLVO**
Spurstangenkopf / Tie Rod End		

ZF Friedrichshafen AG | ZF Services | Obere Weiden 12 | 97424 Schweinfurt | Germany | info.zf-services@zf.com | www.zf.com

Artikelnummer Article No.	Seite Page	Hersteller Manufacturer
26676 02	1114 1120 1133	**VOLVO**
Spurstangenkopf / Tie Rod End		
26677 02	1114 1121 1133	**VOLVO**
Spurstangenkopf / Tie Rod End		
26701 02	1139	**VOLVO**
Spurstangenkopf / Tie Rod End		
26702 02	1139	**VOLVO**
Spurstangenkopf / Tie Rod End		
26706 01	7 9 11	**NISSAN**
Axialgelenk, Spurstange / Tie Rod Axle Joint	131 133 135	**OPEL**
	137	
	362 364 366	**RENAULT**
	368 370 372	
	772 774 776	**VAUXHALL**
26710 01	318 322	**RENAULT**
Axialgelenk, Spurstange / Tie Rod Axle Joint		
26711 01	13 14	**NISSAN**
Axialgelenk, Spurstange / Tie Rod Axle Joint	318 323 336	**RENAULT**
	342	
26712 02	7 9 11	**NISSAN**
Spurstangenkopf / Tie Rod End	131 133 135	**OPEL**
	137	
	362 364 366	**RENAULT**
	368 370 372	
	772 774 776	**VAUXHALL**
26713 02	7 9 11	**NISSAN**
Spurstangenkopf / Tie Rod End	131 133 135	**OPEL**
	137	
	362 364 366	**RENAULT**
	368 370 372	
	772 774 776	**VAUXHALL**
26714 02	284 288	**PEUGEOT**
Lenker, Radaufhängung / Track Control Arm		
26715 02	284 288	**PEUGEOT**
Lenker, Radaufhängung / Track Control Arm		
26716 01	379 382 385	**RENAULT**
Lenker, Radaufhängung / Track Control Arm	389 391 406	
	414	
26717 01	379 382 385	**RENAULT**
Lenker, Radaufhängung / Track Control Arm	389 391 406	
	414	
26720 01	318 323	**RENAULT**
Axialgelenk, Spurstange / Tie Rod Axle Joint		
26721 01	13 14	**NISSAN**
Axialgelenk, Spurstange / Tie Rod Axle Joint	318 323 337	**RENAULT**
	342	
26722 02	207 211 213	**PEUGEOT**
Trag-/Führungsgelenk / Ball Joint	217	
26731 01	350 352	**RENAULT**
Lenker, Radaufhängung / Track Control Arm		
26732 01	350 352	**RENAULT**
Lenker, Radaufhängung / Track Control Arm		
26735 02	187 189	**PEUGEOT**
Lenker, Radaufhängung / Track Control Arm		
26736 02	187 189	**PEUGEOT**
Lenker, Radaufhängung / Track Control Arm		
26737 01	230 233 235	**PEUGEOT**
Lenker, Radaufhängung / Track Control Arm		
26738 01	230 233 235	**PEUGEOT**
Lenker, Radaufhängung / Track Control Arm		
26741 01	309 309 330	**RENAULT**
Trag-/Führungsgelenk / Ball Joint	330	
26750 01	243 245	**PEUGEOT**
Spurstangenkopf / Tie Rod End		
26751 01	243 245	**PEUGEOT**
Spurstangenkopf / Tie Rod End		
26768 01	321 324 338	**RENAULT**
Trag-/Führungsgelenk / Ball Joint	343 379 382	
	382 386 389	
	389 392 406	
	410 431 433	
26772 02	214	**PEUGEOT**
Trag-/Führungsgelenk / Ball Joint	474 476 529	**SEAT**
	544	
	580 583 593	**SKODA**
	595 597	
	599	**SKODA - SVW**
	830 832 837	**VOLKSWAGEN**
	877 880 882	
	884 887 895	
	999 1005 1011	
	1061 1069 1071	**VOLKSWAGEN - FAW VW**
	1085	**VOLKSWAGEN - SVW**
26773 02	474 477 530	**SEAT**
Trag-/Führungsgelenk / Ball Joint	544	
	580 583 593	**SKODA**
	595 597	
	599	**SKODA - SVW**
	830 832 837	**VOLKSWAGEN**
	878 880 882	
	884 887 895	
	999 1006 1011	
	1062 1069 1071	**VOLKSWAGEN - FAW VW**
	1085	**VOLKSWAGEN - SVW**

Arithmetische Liste / Part number list

Artikelnummer Article No.	Seite Page	Hersteller Manufacturer
26774 01 ⇹	473 475 477	**SEAT**
Stange/Strebe, Stabilisator / Link Stabiliser	530 544	
	580 584 594	**SKODA**
	597	
	599	**SKODA - SVW**
	830 832 837	**VOLKSWAGEN**
	878 881 883	
	885 888 895	
	959 963 966	
	999 1006 1011	
	1062 1067 1069	**VOLKSWAGEN - FAW VW**
	1071	
	1085	**VOLKSWAGEN - SVW**
26775 02 ⇹	473 475 477	**SEAT**
Stange/Strebe, Stabilisator / Link Stabiliser	531 545	
	581 584 594	**SKODA**
	597	
	600	**SKODA - SVW**
	838 879 881	**VOLKSWAGEN**
	883 885 888	
	896 960 964	
	966 1000 1006	
	1012	
	1067 1069 1071	**VOLKSWAGEN - FAW VW**
	1086	**VOLKSWAGEN - SVW**
26782 01	148 148 171	**OPEL**
Lagerung, Lenker / Control Arm-/Trailing Arm Bush	171 173 173	
	175 175	
	448 448 451	**SAAB**
	451 454 454	
	455 455	
	787 787 799	**VAUXHALL**
	799 801 801	
	803 803	
26793 01 ⇹	1116 1119 1123	**VOLVO**
Stange/Strebe, Stabilisator / Link Stabiliser	1132 1135 1140	
	1142	
26795 03 ⇹	1115 1134 1139	**VOLVO**
Trag-/Führungsgelenk / Ball Joint	1142	
26796 02 ↻	142 144	**OPEL**
Spurstange / Rod Assembly	781 783	**VAUXHALL**
26797 02 ↻	142 144	**OPEL**
Spurstange / Rod Assembly	781 783	**VAUXHALL**
26798 01 ↻♂	142 142 145	**OPEL**
Spurstangenkopf / Tie Rod End	781 781 784	**VAUXHALL**
26799 01 ↻♂	142 142 145	**OPEL**
Spurstangenkopf / Tie Rod End	781 781 784	**VAUXHALL**
26814 01 ⇹(x2)	498 518	**SEAT**
Achskörperlager / Hub Carrier Bush	551 555 559	**SKODA**
	562	
26815 01 ⇹♂	1091 1092 1105	**VOLVO**
Achskörperlager / Hub Carrier Bush	1106 1119 1132	
	1135	

Artikelnummer Article No.	Seite Page	Hersteller Manufacturer
26818 01 ⇹♂	1114 1121 1133	**VOLVO**
Axialgelenk, Spurstange / Tie Rod Axle Joint	1139 1141	
26820 01 ⇹	489 492 495	**SEAT**
Achskörperlager / Hub Carrier Bush	513	
	981 983 985	**VOLKSWAGEN**
26881 02 ▽⇹	208 211 214	**PEUGEOT**
Trag-/Führungsgelenk / Ball Joint	218	
26935 01 ⇹⤓	1038 1043 1048	**VOLKSWAGEN**
Lagerung, Lenker / Control Arm-/Trailing Arm Bush		
26936 01 ⇹⤓	912 912 1039	**VOLKSWAGEN**
Lagerung, Lenker / Control Arm-/Trailing Arm Bush	1044 1048 1048	
26937 01 ⇹⤒	912 912 1039	**VOLKSWAGEN**
Lagerung, Lenker / Control Arm-/Trailing Arm Bush	1044 1049	
26938 01	27 29	**NISSAN**
Lagerung, Lenker / Control Arm-/Trailing Arm Bush	177 177 179	**OPEL**
	179 181 181	
	331 354 356	**RENAULT**
	394 396 425	
	425 427 427	
	429 429 435	
	805 805 807	**VAUXHALL**
	807 809 809	
26939 01	27 29	**NISSAN**
Lagerung, Lenker / Control Arm-/Trailing Arm Bush	177 177 179	**OPEL**
	179 181 181	
	425 425 427	**RENAULT**
	427 429 429	
	806 807 807	**VAUXHALL**
	809 809	
27026 01 (x2)	967	**VOLKSWAGEN**
Stange/Strebe, Stabilisator / Link Stabiliser		
27027 01 △↻⤒	967	**VOLKSWAGEN**
Lenker, Radaufhängung / Track Control Arm		
27028 01 △↻⤒	967	**VOLKSWAGEN**
Lenker, Radaufhängung / Track Control Arm		
27029 01 △↻⤓	967	**VOLKSWAGEN**
Lenker, Radaufhängung / Track Control Arm		
27030 01 △↻⤓	967	**VOLKSWAGEN**
Lenker, Radaufhängung / Track Control Arm		
27056 01 ▽↻	320 323 338	**RENAULT**
Lenker, Radaufhängung / Track Control Arm	342	
27057 01 ▽↻	320 323 338	**RENAULT**
Lenker, Radaufhängung / Track Control Arm	343	

ZF Friedrichshafen AG | ZF Services | Obere Weiden 12 | 97424 Schweinfurt | Germany | info.zf-services@zf.com | www.zf.com

Artikelnummer Article No.	Seite Page	Hersteller Manufacturer
27058 01 ▽	411 412	**RENAULT**
Lenker, Radaufhängung / Track Control Arm		
27059 01 ▽	411 413	**RENAULT**
Lenker, Radaufhängung / Track Control Arm		
27062 01 ▽	379 385 391	**RENAULT**
Lenker, Radaufhängung / Track Control Arm	406 414	
27063 01 ▽	379 385 391	**RENAULT**
Lenker, Radaufhängung / Track Control Arm	406 415	
27065 02 ▽	247 274 275	**PEUGEOT**
Lenker, Radaufhängung / Track Control Arm	276	
27066 02 ▽	247 274 275	**PEUGEOT**
Lenker, Radaufhängung / Track Control Arm	276	
27078 02	491 494 512	**SEAT**
Spurstangenkopf / Tie Rod End	523	
	824 826 979	**VOLKSWAGEN**
	982	
27079 02	491 494 512	**SEAT**
Spurstangenkopf / Tie Rod End	523	
	825 826 980	**VOLKSWAGEN**
	982	
27080 01	249	**PEUGEOT**
Stange/Strebe, Stabilisator / Link Stabiliser		
27132 01 ▽ (x2)	866 916	**VOLKSWAGEN**
Lagerung, Lenker / Control Arm-/Trailing Arm Bush		
27146 01 ▽	967	**VOLKSWAGEN**
Lenker, Radaufhängung / Track Control Arm		
27147 01 ▽	967	**VOLKSWAGEN**
Lenker, Radaufhängung / Track Control Arm		
27148 01 ▽	967	**VOLKSWAGEN**
Lagerung, Lenker / Control Arm-/Trailing Arm Bush		
27212 01	438 439	**ROVER**
Lenker, Radaufhängung / Track Control Arm		
27213 01	438 439	**ROVER**
Lenker, Radaufhängung / Track Control Arm		
27219 01	353 356	**RENAULT**
Trag-/Führungsgelenk		
27219 02 ▽	27 29	**NISSAN**
Trag-/Führungsgelenk / Ball Joint	177 177 179	**OPEL**
	179 181 181	
	331 354 356	**RENAULT**
	425 425 427	
	427 429 429	

Artikelnummer Article No.	Seite Page	Hersteller Manufacturer
27278 02	458 462	**SAAB**
Trag-/Führungsgelenk / Ball Joint		
27279 02	457 461	**SAAB**
Axialgelenk, Spurstange / Tie Rod Axle Joint		
27299 02 ▽	220 222 224	**PEUGEOT**
Trag-/Führungsgelenk / Ball Joint	225 290 291	
27303 02	41 50 51	**NISSAN**
Stange/Strebe, Stabilisator / Link Stabiliser		
27306 01 ▽	473 475 477	**SEAT**
Lagerung, Lenker / Control Arm-/Trailing Arm Bush	530 545	
	580 584 594	**SKODA**
	597	
	878 881 883	**VOLKSWAGEN**
	885 888 959	
	963 966 999	
	1012	
	1067 1069 1071	**VOLKSWAGEN - FAW VW**
	1085	**VOLKSWAGEN - SVW**
27319 01	480	**SEAT**
Axialgelenk, Spurstange / Tie Rod Axle Joint	908 984 984	**VOLKSWAGEN**
27320 01	549 553 557	**SKODA**
Axialgelenk, Spurstange / Tie Rod Axle Joint	561	
	908 988	**VOLKSWAGEN**
27461 01	827 845 851	**VOLKSWAGEN**
Stabilisatorlager / Anti-roll Bar Bush Kit	859 893 981	
	982 1053	
27594 01	911 1037 1042	**VOLKSWAGEN**
Spurstangenkopf	1047	
27594 02	911 911 1037	**VOLKSWAGEN**
Spurstangenkopf / Tie Rod End	1037 1042 1042	
	1047 1047	
27595 02	911 911 1037	**VOLKSWAGEN**
Spurstangenkopf / Tie Rod End	1037 1042 1042	
	1047 1047	
27596 01	911 911 1037	**VOLKSWAGEN**
Axialgelenk, Spurstange / Tie Rod Axle Joint	1037 1042 1042	
	1047 1047	
27597 02 ▽	912 1038 1043	**VOLKSWAGEN**
Trag-/Führungsgelenk / Ball Joint	1048	
27598 02 ▽	1038 1043 1048	**VOLKSWAGEN**
Trag-/Führungsgelenk / Ball Joint		
27612 01	1108 1126	**VOLVO**
Spurstangenkopf / Tie Rod End		
27613 01	1109 1127	**VOLVO**
Spurstangenkopf / Tie Rod End		
27627 01	498 518 519	**SEAT**
Achskörperlagersatz / Axle beam mounting kit	521 522 529	
	543	
	552 555 559	**SKODA**
	562 566 567	

Arithmetische Liste / Part number list

Artikelnummer Article No.	Seite Page	Hersteller Manufacturer
27635 01	479	**SEAT**
Spurstange / Rod Assembly	907 983	**VOLKSWAGEN**
27636 01	479	**SEAT**
Spurstange / Rod Assembly	907 984	**VOLKSWAGEN**
27639 01	548 552 556	**SKODA**
Spurstange / Rod Assembly	560	
	986	**VOLKSWAGEN**
27640 01	548 552 556	**SKODA**
Spurstange / Rod Assembly	560	
	986	**VOLKSWAGEN**
27643 01	496 513	**SEAT**
Spurstange / Rod Assembly	548 552 556	**SKODA**
	560 563 566	
	585 587	
	986	**VOLKSWAGEN**
	1079 1081	**VOLKSWAGEN - SVW**
27644 01	496 514	**SEAT**
Spurstange / Rod Assembly	549 553 556	**SKODA**
	560 563 566	
	585 587	
	987	**VOLKSWAGEN**
	1079 1081	**VOLKSWAGEN - SVW**
27645 01	496 514	**SEAT**
Spurstange / Rod Assembly	549 553 557	**SKODA**
	560 587	
	839 987 994	**VOLKSWAGEN**
27646 01	496 514	**SEAT**
Spurstange / Rod Assembly	549 553 557	**SKODA**
	560 587	
	839 987 995	**VOLKSWAGEN**
27657 01	928 938	**VOLKSWAGEN**
Spurstange / Rod Assembly		
27658 01	592	**SKODA**
Reparatursatz, Radaufhängung Repair Kit, wheel suspension	946 950 954	**VOLKSWAGEN**
	957	
27660 04	47	**NISSAN**
Stange/Strebe, Stabilisator / Link Stabiliser		
27667 02	85 87 89	**OPEL**
Spurstangenkopf / Tie Rod End	91 93 184	
	721 723 725	**VAUXHALL**
	727 729 812	
27668 02	85 87 89	**OPEL**
Spurstangenkopf / Tie Rod End	91 93 184	
	721 723 725	**VAUXHALL**
	727 729 812	
27669 01	86 87 89	**OPEL**
Axialgelenk, Spurstange / Tie Rod Axle Joint	91 93 184	
	721 723 725	**VAUXHALL**
	727 729 812	
27670 01	86 88 89	**OPEL**
Axialgelenk, Spurstange / Tie Rod Axle Joint	91 93 184	
	721 723 725	**VAUXHALL**
	727 729 812	

Artikelnummer Article No.	Seite Page	Hersteller Manufacturer
27671 01	86 88 90	**OPEL**
Axialgelenk, Spurstange / Tie Rod Axle Joint	92 93	
	721 723 725	**VAUXHALL**
	727 729	
27680 01	540	**SEAT**
Achskörperlagersatz / Axle beam mounting kit	845 893	**VOLKSWAGEN**
27681 01	540	**SEAT**
Achskörperlagersatz / Axle beam mounting kit	851 855 870	**VOLKSWAGEN**
	1053	
27682 01	934 943	**VOLKSWAGEN**
Achskörperlagersatz / Axle beam mounting kit		
27702 01	246 273 275	**PEUGEOT**
Axialgelenk, Spurstange / Tie Rod Axle Joint	276	
27707 01	470	**SEAT**
Lenker, Radaufhängung / Track Control Arm	1001	**VOLKSWAGEN**
27708 01	471	**SEAT**
Lenker, Radaufhängung / Track Control Arm	1002	**VOLKSWAGEN**
27711 01	207 210 213	**PEUGEOT**
Lenker, Radaufhängung / Track Control Arm	216	
27712 01	207 210 213	**PEUGEOT**
Lenker, Radaufhängung / Track Control Arm	217	
27719 02	8 10 12	**NISSAN**
Trag-/Führungsgelenk / Ball Joint	132 134 136	**OPEL**
	138	
	362 365 367	**RENAULT**
	369 371 373	
	773 775 777	**VAUXHALL**
27720 02	8 10 12	**NISSAN**
Trag-/Führungsgelenk / Ball Joint	132 134 136	**OPEL**
	138	
	363 365 367	**RENAULT**
	369 371 373	
	773 775 777	**VAUXHALL**
27722 01	331 354 356	**RENAULT**
Lagerung, Lenker / Control Arm-/Trailing Arm Bush	436	
27725 01	86 88 90	**OPEL**
Axialgelenk, Spurstange / Tie Rod Axle Joint	92 93	
	722 724 726	**VAUXHALL**
	728 730	
27726 01	170 172 184	**OPEL**
Axialgelenk, Spurstange / Tie Rod Axle Joint	799 801 803	**VAUXHALL**
	812	
27727 01	147 170 172	**OPEL**
Axialgelenk, Spurstange / Tie Rod Axle Joint	174	
	448 453	**SAAB**
	786 799 801	**VAUXHALL**
	803	

ZF Friedrichshafen AG | ZF Services | Obere Weiden 12 | 97424 Schweinfurt | Germany | info.zf-services@zf.com | www.zf.com

Artikelnummer Article No.	Seite Page	Hersteller Manufacturer
27728 01 **Axialgelenk, Spurstange / Tie Rod Axle Joint**	147 170 172 174 786 799 801 803	**OPEL** **VAUXHALL**
27730 02 **Stange/Strebe, Stabilisator / Link Stabiliser**	148 171 173 175 449 451 454 455 787 800 802 804	**OPEL** **SAAB** **VAUXHALL**
27734 02 **Lenker, Radaufhängung / Track Control Arm**	142 145 781 784	**OPEL** **VAUXHALL**
27735 02 **Lenker, Radaufhängung / Track Control Arm**	142 145 781 784	**OPEL** **VAUXHALL**
27737 02 **Stange/Strebe, Stabilisator / Link Stabiliser**	297	**PORSCHE**
27738 02 **Stange/Strebe, Stabilisator / Link Stabiliser**	297	**PORSCHE**
27739 02 **Stange/Strebe, Stabilisator / Link Stabiliser**	298	**PORSCHE**
27740 02 **Stange/Strebe, Stabilisator / Link Stabiliser**	298	**PORSCHE**
27745 01 **Lenker, Radaufhängung / Track Control Arm**	481 909 985	**SEAT** **VOLKSWAGEN**
27746 01 **Lenker, Radaufhängung / Track Control Arm**	932 941	**VOLKSWAGEN**
27756 01 **Spurstange / Rod Assembly**	903 904 905	**VOLKSWAGEN**
27872 01 **Stange/Strebe, Stabilisator / Link Stabiliser**	830 833 1062	**VOLKSWAGEN** **VOLKSWAGEN - FAW VW**
27971 01 **Trag-/Führungsgelenk / Ball Joint**	47	**NISSAN**
27986 01 **Spurstange / Rod Assembly**	911 1037 1042 1047	**VOLKSWAGEN**
27987 01 **Spurstange / Rod Assembly**	911 1037 1042 1047	**VOLKSWAGEN**
27988 01 **Stange/Strebe, Stabilisator / Link Stabiliser**	47	**NISSAN**
28058 02 **Lenker, Radaufhängung / Track Control Arm**	102 104 111 113 745 753 754	**OPEL** **VAUXHALL**
28059 02 **Lenker, Radaufhängung / Track Control Arm**	103 105 111 113 746 753 755	**OPEL** **VAUXHALL**
28081 02 **Lenker, Radaufhängung / Track Control Arm**	101 107 109 150 744 747 749 789	**OPEL** **VAUXHALL**
28082 02 **Lenker, Radaufhängung / Track Control Arm**	101 107 109 150 744 747 749 789	**OPEL** **VAUXHALL**
28272 01 **Stange/Strebe, Stabilisator / Link Stabiliser**	1087 1088 1089	**VOLVO**
28273 01 **Stange/Strebe, Stabilisator / Link Stabiliser**	1087 1088 1089	**VOLVO**
28324 01 **Spurstangenkopf / Tie Rod End**	247 273 274 276	**PEUGEOT**
28334 02 **Stange/Strebe, Stabilisator / Link Stabiliser**	345 346 347 394 396 398 400 417 419	**RENAULT**
28335 02 **Trag-/Führungsgelenk / Ball Joint**	237 239 241	**PEUGEOT**
28358 01 **Axialgelenk, Spurstange / Tie Rod Axle Joint**	319 323	**RENAULT**
28360 02 **Trag-/Führungsgelenk / Ball Joint**	527 866 915	**SEAT** **VOLKSWAGEN**
28366 01 **Spurstangenkopf / Tie Rod End**	126 767	**OPEL** **VAUXHALL**
28450 02 **Spurstange / Rod Assembly**	483 488 505 523 535 824	**SEAT** **VOLKSWAGEN**
28451 02 **Spurstange / Rod Assembly**	483 488 505 523 535 824	**SEAT** **VOLKSWAGEN**
28499 02 **Spurstangenkopf / Tie Rod End**	263 265 267	**PEUGEOT**
28644 01 **Lenker, Radaufhängung / Track Control Arm**	497 515 550 554 558 561 564 588 840 989 995 1080 1082	**SEAT** **SKODA** **VOLKSWAGEN** **VOLKSWAGEN - SVW**
28648 01 **Axialgelenk, Spurstange / Tie Rod Axle Joint**	470 1001	**SEAT** **VOLKSWAGEN**
28675 01 **Stange/Strebe, Stabilisator / Link Stabiliser**	30 31 35 37 38	**NISSAN**
28727 01 **Stange/Strebe, Stabilisator / Link Stabiliser**	292	**PLYMOUTH**

Arithmetische Liste / Part number list

Artikelnummer Article No.	Seite Page	Hersteller Manufacturer
28767 02	53	**OPEL**
Spurstangenkopf / Tie Rod End	634	**SUZUKI**
	696	**VAUXHALL**
28768 02	53	**OPEL**
Spurstangenkopf / Tie Rod End	615	**SUBARU**
	626 633 634	**SUZUKI**
	635	
	696	**VAUXHALL**
28878 01	394 396 396	**RENAULT**
Lagerung, Lenker / Control Arm-/Trailing Arm Bush	398 398 400	
	417 419 419	
28879 01	394 396 396	**RENAULT**
Lagerung, Lenker / Control Arm-/Trailing Arm Bush	398 398 400	
	417 419 419	
28884 01	317 322	**RENAULT**
Spurstangenkopf / Tie Rod End		
28885 01	318 322	**RENAULT**
Spurstangenkopf / Tie Rod End		
28891 02	394	**RENAULT**
Stange/Strebe, Stabilisator / Link Stabiliser		
28892 01	379 385 391	**RENAULT**
Trag-/Führungsgelenk	406 415	
28892 03	321 338 343	**RENAULT**
Trag-/Führungsgelenk / Ball Joint	379 379 382	
	382 386 389	
	389 392 407	
	415	
28893 01	309 328 330	**RENAULT**
Lagerung, Lenker / Control Arm-/Trailing Arm Bush		
28898 01	220 220 222	**PEUGEOT**
Lagerung, Lenker / Control Arm-/Trailing Arm Bush	222 224 224	
	226 227 228	
	250 252 290	
	290 291 291	
28899 01	196 200 202	**PEUGEOT**
Lagerung, Lenker / Control Arm-/Trailing Arm Bush	220 220 222	
	222 224 224	
	225 226 227	
	228 250 252	
	290 290 291	
	291 292	
28960 01	1121	**VOLVO**
Axialgelenk, Spurstange / Tie Rod Axle Joint		
28961 01	1114 1121 1134	**VOLVO**
Axialgelenk, Spurstange / Tie Rod Axle Joint	1139	
28978 01	908	**VOLKSWAGEN**
Spurstange / Rod Assembly		
28979 01	908	**VOLKSWAGEN**
Spurstange / Rod Assembly		

Artikelnummer Article No.	Seite Page	Hersteller Manufacturer
28982 01	480	**SEAT**
Axialgelenk, Spurstange / Tie Rod Axle Joint	973 976	**VOLKSWAGEN**
29314 01	476 477 531	**SEAT**
Lagerung, Spurstange / Mounting, track rod	545	
	581 585 595	**SKODA**
	600	**SKODA - SVW**
	838 879 881	**VOLKSWAGEN**
	883 886 889	
	896 961 964	
	1000 1012	
	1086	**VOLKSWAGEN - SVW**
29374 01	230 233 235	**PEUGEOT**
Lagerung, Lenker / Control Arm-/Trailing Arm Bush		
29376 01	244 246	**PEUGEOT**
Lagerung, Lenker / Control Arm-/Trailing Arm Bush		
29377 01	197 198 200	**PEUGEOT**
Lagerung, Lenker / Control Arm-/Trailing Arm Bush	202	
29410 01	19 20 22	**NISSAN**
Lagerung, Lenker / Control Arm-/Trailing Arm Bush	325 325 327	**RENAULT**
	327 409 409	
29411 01	19 20 22	**NISSAN**
Lagerung, Lenker / Control Arm-/Trailing Arm Bush	325 325 327	**RENAULT**
	327 409 409	
29413 01	353 355	**RENAULT**
Lenker, Radaufhängung / Track Control Arm		
29414 01	353 356	**RENAULT**
Lenker, Radaufhängung / Track Control Arm		
29417 01	256 258 261	**PEUGEOT**
Lenker, Radaufhängung / Track Control Arm	263 265 267	
29418 01	256 258 261	**PEUGEOT**
Lenker, Radaufhängung / Track Control Arm	264 266 268	
29419 01	256 259 261	**PEUGEOT**
Lenker, Radaufhängung / Track Control Arm	264 266 268	
29420 01	256 259 261	**PEUGEOT**
Lenker, Radaufhängung / Track Control Arm	264 266 268	
29429 01	393 395 397	**RENAULT**
Lenker, Radaufhängung / Track Control Arm	399 416 419	
29430 01	393 396 398	**RENAULT**
Lenker, Radaufhängung / Track Control Arm	399 416 419	

ZF Friedrichshafen AG | ZF Services | Obere Weiden 12 | 97424 Schweinfurt | Germany | info.zf-services@zf.com | www.zf.com

Artikelnummer Article No.	Seite Page	Hersteller Manufacturer
29465 01 **Axialgelenk, Spurstange / Tie Rod Axle Joint**	325 326 408	**RENAULT**
29466 01 **Spurstangenkopf / Tie Rod End**	18 20 324 326 408	**NISSAN** **RENAULT**
29467 01 **Spurstangenkopf / Tie Rod End**	18 20 324 326 408	**NISSAN** **RENAULT**
29468 01 **Stange/Strebe, Stabilisator / Link Stabiliser**	19 20 325 409	**NISSAN** **RENAULT**
29469 01 **Trag-/Führungsgelenk / Ball Joint**	325 325 327 327 394 396 396 398 398 400 409 409 417 419 419	**RENAULT**
29491 01 **Stange/Strebe, Stabilisator / Link Stabiliser**	326 394 396	**RENAULT**
29496 01 **Lenker, Radaufhängung / Track Control Arm**	308 330	**RENAULT**
29497 01 **Lenker, Radaufhängung / Track Control Arm**	309 330	**RENAULT**
29499 01 **Stange/Strebe, Stabilisator / Link Stabiliser**	1103 1107 1113 1130	**VOLVO**
29505 01 **Lagerung, Lenker / Control Arm-/Trailing Arm Bush**	1116 1122 1135	**VOLVO**
29506 01 **Lagerung, Lenker / Control Arm-/Trailing Arm Bush**	1116	**VOLVO**
29507 01 **Achskörperlager / Hub Carrier Bush**	1116	**VOLVO**
29508 01 **Achskörperlager / Hub Carrier Bush**	1117 1123 1136	**VOLVO**
29509 01 **Lagerung, Lenker / Control Arm-/Trailing Arm Bush**	1116 1122 1135	**VOLVO**
29510 01 **Lagerung, Lenker / Control Arm-/Trailing Arm Bush**	1116 1123 1135	**VOLVO**
29514 01 **Stange/Strebe, Stabilisator / Link Stabiliser**	13 14 314 316 322 339 343	**NISSAN** **RENAULT**
29515 01 **Stange/Strebe, Stabilisator / Link Stabiliser**	380 386 407	**RENAULT**
29516 01 **Lagerung, Lenker / Control Arm-/Trailing Arm Bush**	321 323 339 343 343 434	**RENAULT**
29518 01 **Achskörperlager / Hub Carrier Bush**	350 407	**RENAULT**
29555 01 **Lenker, Radaufhängung / Track Control Arm**	196 198 200 202	**PEUGEOT**
29556 01 **Lenker, Radaufhängung / Track Control Arm**	196 198 200 202	**PEUGEOT**
29574 01 **Stange/Strebe, Stabilisator / Link Stabiliser**	238 240 242	**PEUGEOT**
29575 01 **Stange/Strebe, Stabilisator / Link Stabiliser**	238 240 242	**PEUGEOT**
29576 01 **Stange/Strebe, Stabilisator / Link Stabiliser**	238 240 242	**PEUGEOT**
29577 02 **Stange/Strebe, Stabilisator / Link Stabiliser**	436	**RENAULT**
29611 01 **Axialgelenk, Spurstange / Tie Rod Axle Joint**	569 570 571 828	**SKODA** **VOLKSWAGEN**
29632 01 **Axialgelenk, Spurstange / Tie Rod Axle Joint**	311 315	**RENAULT**
29635 01 **Lagerung, Lenker / Control Arm-/Trailing Arm Bush**	313 321 380 382 382 386 390 392 406 415	**RENAULT**
29640 01 **Stange/Strebe, Stabilisator / Link Stabiliser**	1110 1128	**VOLVO**
29642 01 **Stange/Strebe, Stabilisator / Link Stabiliser**	604	**SMART**
29644 01 **Stange/Strebe, Stabilisator / Link Stabiliser**	297	**PORSCHE**
29645 01 **Stange/Strebe, Stabilisator / Link Stabiliser**	297	**PORSCHE**
29646 01 **Spurstangenkopf / Tie Rod End**	294 295 296 297 298 301 302 306	**PORSCHE**
29699 01 **Lenker, Radaufhängung / Track Control Arm**	325 326 408	**RENAULT**
29700 01 **Lenker, Radaufhängung / Track Control Arm**	325 327 409	**RENAULT**

Arithmetische Liste / Part number list

Artikelnummer Article No.	Seite Page	Hersteller Manufacturer
29709 01	498 517	**SEAT**
Lagerung, Lenker / Control Arm-/Trailing Arm Bush	551 554 554	**SKODA**
	558 558 562	
	565 589	
	840 840 993	**VOLKSWAGEN**
	995 995	
	1080 1082	**VOLKSWAGEN - SVW**
29710 01	498 517	**SEAT**
Lagerung, Lenker / Control Arm-/Trailing Arm Bush	551 554 558	**SKODA**
	562 565 589	
	840 993 996	**VOLKSWAGEN**
	1080 1082	**VOLKSWAGEN - SVW**
29728 02	431 433	**RENAULT**
Stange/Strebe, Stabilisator / Link Stabiliser		
29729 02	431 433	**RENAULT**
Stange/Strebe, Stabilisator / Link Stabiliser		
29730 01	485 508 538	**SEAT**
Axialgelenk, Spurstange / Tie Rod Axle Joint	842 890 890	**VOLKSWAGEN**
29740 01	304	**PORSCHE**
Lenker, Radaufhängung / Track Control Arm	1007	**VOLKSWAGEN**
29741 01	304	**PORSCHE**
Lenker, Radaufhängung / Track Control Arm	1007	**VOLKSWAGEN**
29742 01	304	**PORSCHE**
Lenker, Radaufhängung / Track Control Arm	1008	**VOLKSWAGEN**
29744 01	303 305	**PORSCHE**
Spurstange / Rod Assembly	814 1007 1009	**VOLKSWAGEN**
29745 01	303 305	**PORSCHE**
Spurstange / Rod Assembly	814 1007 1009	**VOLKSWAGEN**
29746 01	526 541	**SEAT**
Spurstange / Rod Assembly	816 821 862	**VOLKSWAGEN**
	871	
29747 01	526 541	**SEAT**
Spurstange / Rod Assembly	816 821 862	**VOLKSWAGEN**
	871	
29794 01	1103 1107 1113	**VOLVO**
Lagerung, Lenker / Control Arm-/Trailing Arm Bush	1131	
29797 01	641 642 643	**TOYOTA**
Stange/Strebe, Stabilisator / Link Stabiliser	672 673 675	
	688	
29855 01	500 502	**SEAT**
Lenker, Radaufhängung / Track Control Arm	1074 1077	**VOLKSWAGEN - SVW**
29856 01	500 502	**SEAT**
Lenker, Radaufhängung / Track Control Arm	1074 1077	**VOLKSWAGEN - SVW**

Artikelnummer Article No.	Seite Page	Hersteller Manufacturer
29904 01	191 191	**PEUGEOT**
Trag-/Führungsgelenk / Ball Joint	644 644 694	**TOYOTA**
	695	
29916 01 (x2)	472 472 474	**SEAT**
Lagerung, Lenker / Control Arm-/Trailing Arm Bush	474 477 530	
	544	
	580 583 583	**SKODA**
	594 596 597	
	599 599	**SKODA - SVW**
	636 636	**SVW SKODA**
	830 832 832	**VOLKSWAGEN**
	837 877 878	
	880 880 882	
	885 888 895	
	895 959 963	
	966 999 999	
	1006 1011 1011	
	1062 1065 1067	**VOLKSWAGEN - FAW VW**
	1069 1069 1071	
	1071	
	1085 1085	**VOLKSWAGEN - SVW**
29917 01	475 477 530	**SEAT**
Lagerung, Lenker / Control Arm-/Trailing Arm Bush	545	
	580 584 594	**SKODA**
	599	**SKODA - SVW**
	837 878 881	**VOLKSWAGEN**
	883 885 888	
	895 959 963	
	999 1012	
	1086	**VOLKSWAGEN - SVW**
29918 01	475 477 530	**SEAT**
Lagerung, Lenker / Control Arm-/Trailing Arm Bush	545	
	580 584 594	**SKODA**
	599	**SKODA - SVW**
	837 878 881	**VOLKSWAGEN**
	883 885 888	
	895 959 963	
	999 1012	
	1086	**VOLKSWAGEN - SVW**
29919 01	475 477 531	**SEAT**
Lagerung, Lenker / Control Arm-/Trailing Arm Bush	545	
	580 584 594	**SKODA**
	837 878 881	**VOLKSWAGEN**
	883 885 888	
	895 959 963	
	1000 1012	
29920 01	475 477 531	**SEAT**
Lagerung, Lenker / Control Arm-/Trailing Arm Bush	545	
	581 584 594	**SKODA**
	597	
	599	**SKODA - SVW**
	837 878 881	**VOLKSWAGEN**
	883 885 888	
	896 960 963	
	1000 1012	
	1067 1069 1071	**VOLKSWAGEN - FAW VW**
	1086	**VOLKSWAGEN - SVW**

ZF Friedrichshafen AG | ZF Services | Obere Weiden 12 | 97424 Schweinfurt | Germany | info.zf-services@zf.com | www.zf.com

Artikelnummer Article No.	Seite Page	Hersteller Manufacturer
29921 01	476 478 531	**SEAT**
Lagerung, Spurstange / Mounting, track rod	545	
	581 585 595	**SKODA**
	600	**SKODA - SVW**
	838 879 881	**VOLKSWAGEN**
	884 886 889	
	896 961 964	
	1000 1012	
29925 01	601 603 605	**SMART**
Stange/Strebe, Stabilisator / Link Stabiliser	607	
29926 01	601 603 605	**SMART**
Stange/Strebe, Stabilisator / Link Stabiliser	607	
29938 01	102 104 110	**OPEL**
Axialgelenk, Spurstange / Tie Rod Axle Joint	112	
	752 754	**VAUXHALL**
29967 01	500 502	**SEAT**
Stabilisatorlager / Anti-roll Bar Bush Kit		
29998 02	472 530	**SEAT**
Trag-/Führungsgelenk / Ball Joint	959 962 965	**VOLKSWAGEN**
	1066	**VOLKSWAGEN - FAW VW**
29999 02	472 530	**SEAT**
Trag-/Führungsgelenk / Ball Joint	959 962 965	**VOLKSWAGEN**
	1067	**VOLKSWAGEN - FAW VW**
30110 01	186 188	**PEUGEOT**
Faltenbalg, Lenkung / Bellow, steering		
30111 01	486 489 491	**SEAT**
Faltenbalg, Lenkung / Bellow, steering	494 508 512	
	524 539	
	826 843 849	**VOLKSWAGEN**
	854 858 890	
	931 940 980	
	1051	
30112 01	486 489 492	**SEAT**
Faltenbalg, Lenkung / Bellow, steering	495 509 512	
	539	
	843 849 858	**VOLKSWAGEN**
	890 931 941	
	1052	
30114 01	192 195 206	**PEUGEOT**
Faltenbalg, Lenkung / Bellow, steering	209 212 216	
	282 286	
30115 01	152 157	**OPEL**
Faltenbalg, Lenkung / Bellow, steering	737 740	**VAUXHALL**
30118 01	467 469	**SAAB**
Faltenbalg, Lenkung / Bellow, steering		
30119 01	467 469	**SAAB**
Faltenbalg, Lenkung / Bellow, steering		
30122 01	192 206 209	**PEUGEOT**
Faltenbalg, Lenkung / Bellow, steering	212 216 282	
	286	
30126 01	843 849 854	**VOLKSWAGEN**
Faltenbalg, Lenkung / Bellow, steering	858 891 932	
	941 1052	

Artikelnummer Article No.	Seite Page	Hersteller Manufacturer
30127 01	1018 1026 1034	**VOLKSWAGEN**
Faltenbalg, Lenkung / Bellow, steering		
30128 01	919 921 923	**VOLKSWAGEN**
Faltenbalg, Lenkung / Bellow, steering	997	
	1083	**VOLKSWAGEN - SVW**
30129 01	96 152 157	**OPEL**
Faltenbalg, Lenkung / Bellow, steering	737 740	**VAUXHALL**
30130 01	100 106	**OPEL**
Faltenbalg, Lenkung / Bellow, steering	744 747 749	**VAUXHALL**
	750	
30132 01	279 280 281	**PEUGEOT**
Faltenbalg, Lenkung / Bellow, steering		
30133 01	532	**SEAT**
Faltenbalg, Lenkung / Bellow, steering	568	**SKODA**
30134 01	421 422 423	**RENAULT**
Faltenbalg, Lenkung / Bellow, steering	532	**SEAT**
	568	**SKODA**
30148 01	57 60 63	**OPEL**
Faltenbalg, Lenkung / Bellow, steering	66 69 71	
	73 75 152	
	157	
	700 703 706	**VAUXHALL**
	709 737 740	
30149 01	193 195 206	**PEUGEOT**
Faltenbalg, Lenkung / Bellow, steering	209 212 216	
	282 286	
30153 01	421 422 423	**RENAULT**
Faltenbalg, Lenkung / Bellow, steering		
30154 01	56	**OPEL**
Faltenbalg, Lenkung / Bellow, steering	311 315 328	**RENAULT**
	329 421 422	
	423	
	699	**VAUXHALL**
30155 01	611 612 613	**SUBARU**
Faltenbalg, Lenkung / Bellow, steering	616 617 618	
30156 01	623 629 630	**SUZUKI**
Faltenbalg, Lenkung / Bellow, steering	631 633	
30158 01	968 969	**VOLKSWAGEN**
Faltenbalg, Lenkung / Bellow, steering		
30160 01	57 60 63	**OPEL**
Faltenbalg, Lenkung / Bellow, steering	66 69 71	
	73 75 97	
	153 158	
	700 703 706	**VAUXHALL**
	709 734 737	
	741	
30161 01	100 106 108	**OPEL**
Faltenbalg, Lenkung / Bellow, steering	149	
	744 747 749	**VAUXHALL**
	751 788	
30164 01	229 230 232	**PEUGEOT**
Faltenbalg, Lenkung / Bellow, steering	235 243	
30167 01	243	**PEUGEOT**
Faltenbalg, Lenkung / Bellow, steering		

Arithmetische Liste / Part number list

Artikelnummer Article No.	Seite Page	Hersteller Manufacturer
30174 01 ⇔ **Faltenbalg, Lenkung / Bellow, steering**	15 25 30 33 37	**NISSAN**
30175 01 ⇔ **Faltenbalg, Lenkung / Bellow, steering**	480 909 973 976 984	**SEAT** **VOLKSWAGEN**
30176 01 ⇔ **Faltenbalg, Lenkung / Bellow, steering**	480 909 973 976 985	**SEAT** **VOLKSWAGEN**
30177 02 ⇔ **Faltenbalg, Lenkung / Bellow, steering**	527 542 574 577 818 821 865 872 915 1054 1056 1058 1060 1063	**SEAT** **SKODA** **VOLKSWAGEN** **VOLKSWAGEN - FAW VW**
30178 01 **Faltenbalg, Lenkung / Bellow, steering**	944 949	**VOLKSWAGEN**
30179 01 **Faltenbalg, Lenkung / Bellow, steering**	312 315 378 431 433	**RENAULT**
30180 01 **Faltenbalg, Lenkung / Bellow, steering**	319 323 378 381 388 391 405	**RENAULT**
30181 01 **Faltenbalg, Lenkung / Bellow, steering**	230 232 235 243	**PEUGEOT**
30182 01 ⇔ **Faltenbalg, Lenkung / Bellow, steering**	230 233 235	**PEUGEOT**
30183 01 **Faltenbalg, Lenkung / Bellow, steering**	319 337 378 381 384 388 391 405	**RENAULT**
30187 01 **Faltenbalg, Lenkung / Bellow, steering**	624 625 627 1087	**SUZUKI** **VOLVO**
30192 01 ⇔ **Faltenbalg, Lenkung / Bellow, steering**	470 1001	**SEAT** **VOLKSWAGEN**
30193 01 ⇔ **Faltenbalg, Lenkung / Bellow, steering**	611 613 614 616 617 618 619	**SUBARU**
30194 01 ⇔ **Faltenbalg, Lenkung / Bellow, steering**	161 164 167 791 794 796	**OPEL** **VAUXHALL**
30195 01 ⇔ **Faltenbalg, Lenkung / Bellow, steering**	161 164 167 791 794 796	**OPEL** **VAUXHALL**
30196 01 ⇔ **Faltenbalg, Lenkung / Bellow, steering**	30 31 33 34	**NISSAN**
30198 01 **Faltenbalg, Lenkung / Bellow, steering**	255 258 261 263 265 267	**PEUGEOT**
30199 01 **Faltenbalg, Lenkung / Bellow, steering**	1 2 15	**NISSAN**
30200 01 **Faltenbalg, Lenkung / Bellow, steering**	1 2	**NISSAN**
30201 01 **Faltenbalg, Lenkung / Bellow, steering**	381 388	**RENAULT**
30202 01 **Faltenbalg, Lenkung / Bellow, steering**	349 351	**RENAULT**
30203 01 **Faltenbalg, Lenkung / Bellow, steering**	256 258 261 263 265 267	**PEUGEOT**
30205 01 **Faltenbalg, Lenkung / Bellow, steering**	186 188	**PEUGEOT**
30206 01 **Faltenbalg, Lenkung / Bellow, steering**	206 210 212 216 282 286	**PEUGEOT**
30207 01 **Faltenbalg, Lenkung / Bellow, steering**	206 210 212 216 283 287	**PEUGEOT**
30208 01 ⇔ **Faltenbalg, Lenkung / Bellow, steering**	196 200	**PEUGEOT**
30209 01 **Faltenbalg, Lenkung / Bellow, steering**	196 198 200 201 219 221 223 225	**PEUGEOT**
30210 01 **Faltenbalg, Lenkung / Bellow, steering**	410 412	**RENAULT**
30211 01 **Faltenbalg, Lenkung / Bellow, steering**	411 412	**RENAULT**
30212 01 ⇔ **Faltenbalg, Lenkung / Bellow, steering**	7 9 11 131 133 135 137 308 329 362 364 366 368 370 372 772 774 776	**NISSAN** **OPEL** **RENAULT** **VAUXHALL**
30213 01 **Faltenbalg, Lenkung / Bellow, steering**	411	**RENAULT**
30214 01 **Faltenbalg, Lenkung / Bellow, steering**	319 323 337	**RENAULT**
30215 01 **Faltenbalg, Lenkung / Bellow, steering**	411 412	**RENAULT**
30216 01 **Faltenbalg, Lenkung / Bellow, steering**	411 412	**RENAULT**
30219 01 **Faltenbalg, Lenkung / Bellow, steering**	186 188	**PEUGEOT**
30220 01 ⇔ **Faltenbalg, Lenkung / Bellow, steering**	1109 1127	**VOLVO**
30223 01 **Faltenbalg, Lenkung / Bellow, steering**	320 323	**RENAULT**
30225 01 ⇔ **Faltenbalg, Lenkung / Bellow, steering**	610 614 618 619 620 622	**SUBARU**
30226 01 ⇔ **Faltenbalg, Lenkung / Bellow, steering**	658 659 660 661	**TOYOTA**
30227 01 ⇔ **Faltenbalg, Lenkung / Bellow, steering**	649 651 655	**TOYOTA**
30229 01 ⇔ **Faltenbalg, Lenkung / Bellow, steering**	629 630 631	**SUZUKI**
30230 01 ⇔ **Faltenbalg, Lenkung / Bellow, steering**	646 649 651 655 658 659 660 662 663	**TOYOTA**

ZF Friedrichshafen AG | ZF Services | Obere Weiden 12 | 97424 Schweinfurt | Germany | info.zf-services@zf.com | www.zf.com

Artikelnummer Article No.	Seite Page	Hersteller Manufacturer
30232 01 **Faltenbalg, Lenkung / Bellow, steering**	457 461	**SAAB**
30233 01 **Faltenbalg, Lenkung / Bellow, steering**	1104 1105 1118 1132	**VOLVO**
30235 01 **Faltenbalg, Lenkung / Bellow, steering**	497 515 550 554 558 561 909 988	**SEAT** **SKODA** **VOLKSWAGEN**
30236 01 **Faltenbalg, Lenkung / Bellow, steering**	682 683 684	**TOYOTA**
30237 01 **Faltenbalg, Lenkung / Bellow, steering**	77 78 80 81 82 84 182 712 714 715 717 718 719 810	**OPEL** **VAUXHALL**
30240 01 **Faltenbalg, Lenkung / Bellow, steering**	649 652 655 677	**TOYOTA**
30242 01 **Faltenbalg, Lenkung / Bellow, steering**	1104 1105 1118 1132	**VOLVO**
30244 01 **Faltenbalg, Lenkung / Bellow, steering**	445 446	**SAAB**
30246 01 **Faltenbalg, Lenkung / Bellow, steering**	17	**NISSAN**
30248 01 **Faltenbalg, Lenkung / Bellow, steering**	229 243 283 287	**PEUGEOT**
30249 01 **Faltenbalg, Lenkung / Bellow, steering**	1114 1121 1134 1139	**VOLVO**
30252 01 **Faltenbalg, Lenkung / Bellow, steering**	102 104 110 112 151 744 745 752 754 790	**OPEL** **VAUXHALL**
30256 01 **Faltenbalg, Lenkung / Bellow, steering**	249	**PEUGEOT**
30334 01 **Axialgelenk, Spurstange / Tie Rod Axle Joint**	486 489 508 524 538 825 826	**SEAT** **VOLKSWAGEN**
30335 01 **Axialgelenk, Spurstange / Tie Rod Axle Joint**	486 489 491 494 508 512 825 826 980	**SEAT** **VOLKSWAGEN**
30336 01 **Spurstange / Rod Assembly**	483 488 490 493 505 510 824 825 977	**SEAT** **VOLKSWAGEN**
30337 01 **Spurstange / Rod Assembly**	483 488 490 493 506 510 824 825 977	**SEAT** **VOLKSWAGEN**
30341 01 **Spurstange / Rod Assembly**	490 493 510 977	**SEAT** **VOLKSWAGEN**
30342 01 **Spurstange / Rod Assembly**	490 493 510 978	**SEAT** **VOLKSWAGEN**
30343 01 **Spurstange / Rod Assembly**	483 506 535	**SEAT**
30344 01 **Spurstange / Rod Assembly**	484 506 535	**SEAT**
30365 01 **Axialgelenk, Spurstange / Tie Rod Axle Joint**	448 451 453	**SAAB**
30366 01 **Axialgelenk, Spurstange / Tie Rod Axle Joint**	431 433	**RENAULT**
30374 01 **Axialgelenk, Spurstange / Tie Rod Axle Joint**	245	**PEUGEOT**
30375 01 **Axialgelenk, Spurstange / Tie Rod Axle Joint**	248	**PEUGEOT**
30452 01 **Trag-/Führungsgelenk / Ball Joint**	203 204 205	**PEUGEOT**
30453 01 **Trag-/Führungsgelenk / Ball Joint**	249	**PEUGEOT**
30456 01 **Spurstange / Rod Assembly**	349 351	**RENAULT**
30457 01 **Spurstange / Rod Assembly**	349 351	**RENAULT**
30460 01 **Lagerung, Lenker / Control Arm-/Trailing Arm Bush**	1093 1094 1095 1097 1098 1099 1100 1101	**VOLVO**
30461 03 **Trag-/Führungsgelenk / Ball Joint**	1103 1103 1107 1107 1112 1112 1130 1130	**VOLVO**
30462 02 **Spurstangenkopf / Tie Rod End**	1102 1106 1111 1129	**VOLVO**
30463 02 **Spurstangenkopf / Tie Rod End**	1102 1106 1111 1129	**VOLVO**
30476 01 **Trag-/Führungsgelenk / Ball Joint**	127 127 768 768	**OPEL** **VAUXHALL**
30477 01 **Trag-/Führungsgelenk / Ball Joint**	127 768	**OPEL** **VAUXHALL**
30563 01 **Stange/Strebe, Stabilisator / Link Stabiliser**	31 35 38	**NISSAN**
30567 01 **Spurstangenkopf / Tie Rod End**	480 908 972 975 984	**SEAT** **VOLKSWAGEN**
30568 01 **Spurstangenkopf / Tie Rod End**	480 908 973 975 984	**SEAT** **VOLKSWAGEN**
30583 01 **Stange/Strebe, Stabilisator / Link Stabiliser**	304 305 1008	**PORSCHE** **VOLKSWAGEN**

Arithmetische Liste / Part number list

Artikelnummer Article No.	Seite Page	Hersteller Manufacturer
30602 01 **Spurstangenkopf / Tie Rod End**	203 204 205	**PEUGEOT**
30603 01 **Spurstangenkopf / Tie Rod End**	203 204 205	**PEUGEOT**
30604 01 **Axialgelenk, Spurstange / Tie Rod Axle Joint**	203 204 205	**PEUGEOT**
30606 01 **Lenker, Radaufhängung / Track Control Arm**	220 222 224 290 291	**PEUGEOT**
30607 01 **Lenker, Radaufhängung / Track Control Arm**	220 222 224 290 291	**PEUGEOT**
30612 01 **Lenker, Radaufhängung / Track Control Arm**	147 171 173 175 448 451 453 454 786 799 801 803	**OPEL** **SAAB** **VAUXHALL**
30613 01 **Lenker, Radaufhängung / Track Control Arm**	148 171 173 175 448 451 454 455 787 799 801 803	**OPEL** **SAAB** **VAUXHALL**
30620 02 **Spurstangenkopf / Tie Rod End**	324 393 395 397 399 416 418	**RENAULT**
30621 02 **Spurstangenkopf / Tie Rod End**	324 393 395 397 399 416 418	**RENAULT**
30625 01 **Stange/Strebe, Stabilisator / Link Stabiliser**	244 246	**PEUGEOT**
30626 01 **Stange/Strebe, Stabilisator / Link Stabiliser**	244 246	**PEUGEOT**
30627 01 **Lenker, Radaufhängung / Track Control Arm**	126 767	**OPEL** **VAUXHALL**
30628 01 **Lenker, Radaufhängung / Track Control Arm**	127 768	**OPEL** **VAUXHALL**
30629 01 **Lenker, Radaufhängung / Track Control Arm**	474 579 582 598 829 831 875 880 887 894 1061 1064 1068 1070 1084	**SEAT** **SKODA** **SKODA - SVW** **VOLKSWAGEN** **VOLKSWAGEN - FAW VW** **VOLKSWAGEN - SVW**
30630 01 **Lenker, Radaufhängung / Track Control Arm**	474 579 583 598 829 832 876 880 887 894	**SEAT** **SKODA** **SKODA - SVW** **VOLKSWAGEN**
30640 01 **Axialgelenk, Spurstange / Tie Rod Axle Joint**	237 239 241	**PEUGEOT**
30643 01 **Lenker, Radaufhängung / Track Control Arm**	694	**TOYOTA**
30644 01 **Lenker, Radaufhängung / Track Control Arm**	694 695	**TOYOTA**
30647 01 **Stange/Strebe, Stabilisator / Link Stabiliser**	4 5	**NISSAN**
30665 01 **Stange/Strebe, Stabilisator / Link Stabiliser**	833 834 835	**VOLKSWAGEN**
30666 01 **Stange/Strebe, Stabilisator / Link Stabiliser**	833 834 835	**VOLKSWAGEN**
30667 02 **Stange/Strebe, Stabilisator / Link Stabiliser**	203 204 205	**PEUGEOT**
30668 02 **Stange/Strebe, Stabilisator / Link Stabiliser**	203 204 205	**PEUGEOT**
30669 01 **Axialgelenk, Spurstange / Tie Rod Axle Joint**	219 221 223 225	**PEUGEOT**
30670 01 **Axialgelenk, Spurstange / Tie Rod Axle Joint**	393 395 397 399 416 419	**RENAULT**
30671 01 **Axialgelenk, Spurstange / Tie Rod Axle Joint**	308 329	**RENAULT**
30676 01 **Spurstange / Rod Assembly**	308 329	**RENAULT**
30677 01 **Spurstange / Rod Assembly**	308 329	**RENAULT**
30682 01 **Axialgelenk, Spurstange / Tie Rod Axle Joint**	26 28 176 178 180 424 426 428 805 806 808	**NISSAN** **OPEL** **RENAULT** **VAUXHALL**
30690 01 **Spurstangenkopf / Tie Rod End**	610 611 612 613 618 619 620 621 622	**SUBARU**
30691 01 **Trag-/Führungsgelenk / Ball Joint**	658 659 660 662 664 665 667 669 670 671 673 675 688 691	**TOYOTA**
30692 01 **Spurstangenkopf / Tie Rod End**	663 668 669 671 672 674 687	**TOYOTA**
30693 01 **Spurstangenkopf / Tie Rod End**	690	**TOYOTA**

ZF Friedrichshafen AG | ZF Services | Obere Weiden 12 | 97424 Schweinfurt | Germany | info.zf-services@zf.com | www.zf.com

Artikelnummer Article No.	Seite Page	Hersteller Manufacturer
30694 01 **Spurstangenkopf / Tie Rod End**	682 683	**TOYOTA**
30695 01 **Spurstangenkopf / Tie Rod End**	663 668 670 671 672 674 688	**TOYOTA**
30696 01 **Spurstangenkopf / Tie Rod End**	690	**TOYOTA**
30697 01 **Axialgelenk, Spurstange / Tie Rod Axle Joint**	670 671 673 674	**TOYOTA**
30698 01 **Axialgelenk, Spurstange / Tie Rod Axle Joint**	623 624 625	**SUZUKI**
30721 01 **Lagerung, Lenker / Control Arm-/Trailing Arm Bush**	8 10 12 132 134 136 138 363 365 367 369 371 373 773 775 777	**NISSAN** **OPEL** **RENAULT** **VAUXHALL**
30722 01 **Lagerung, Lenker / Control Arm-/Trailing Arm Bush**	8 10 12 132 134 136 138 363 365 367 369 371 373 773 775 777	**NISSAN** **OPEL** **RENAULT** **VAUXHALL**
30723 01 **Lagerung, Lenker / Control Arm-/Trailing Arm Bush**	967	**VOLKSWAGEN**
30724 01 **Lagerung, Lenker / Control Arm-/Trailing Arm Bush**	304 305 1008	**PORSCHE** **VOLKSWAGEN**
30725 01 **Achskörperlager / Hub Carrier Bush**	354 356	**RENAULT**
30726 01 **Achskörperlager / Hub Carrier Bush**	354 356	**RENAULT**
30735 01 **Axialgelenk, Spurstange / Tie Rod Axle Joint**	1104 1105 1118 1131	**VOLVO**
30738 01 **Stange/Strebe, Stabilisator / Link Stabiliser**	646 647	**TOYOTA**
30749 01 **Axialgelenk, Spurstange / Tie Rod Axle Joint**	1109 1127	**VOLVO**
30750 01 **Axialgelenk, Spurstange / Tie Rod Axle Joint**	1102 1106 1111 1129	**VOLVO**
30757 01 **Lagerung, Lenker / Control Arm-/Trailing Arm Bush**	1142	**VOLVO**
30758 01 **Lagerung, Lenker / Control Arm-/Trailing Arm Bush**	1142	**VOLVO**
30771 01 **Lagerung, Lenker / Control Arm-/Trailing Arm Bush**	1110 1128	**VOLVO**
30773 01 **Trag-/Führungsgelenk / Ball Joint**	27 29 177 179 181 425 427 429 805 807 809	**NISSAN** **OPEL** **RENAULT** **VAUXHALL**
30800 01 **Lagerung, Lenker / Control Arm-/Trailing Arm Bush**	1112 1130	**VOLVO**
30801 01 **Lagerung, Lenker / Control Arm-/Trailing Arm Bush**	1113 1130	**VOLVO**
30827 01 **Stange/Strebe, Stabilisator / Link Stabiliser**	42 43 44	**NISSAN**
30833 01 **Axialgelenk, Spurstange / Tie Rod Axle Joint**	497 515 550 554 558 561 564 567 586 588 988 1080 1082	**SEAT** **SKODA** **VOLKSWAGEN** **VOLKSWAGEN - SVW**
30834 01 **Axialgelenk, Spurstange / Tie Rod Axle Joint**	480 909 984	**SEAT** **VOLKSWAGEN**
30891 01 **Lagerung, Lenker / Control Arm-/Trailing Arm Bush**	304	**PORSCHE**
30916 01 **Axialgelenk, Spurstange / Tie Rod Axle Joint**	331 435	**RENAULT**
30917 01 **Axialgelenk, Spurstange / Tie Rod Axle Joint**	431	**RENAULT**
30919 01 **Faltenbalg, Lenkung / Bellow, steering**	280 281	**PEUGEOT**
30920 01 **Faltenbalg, Lenkung / Bellow, steering**	685 686 691 692	**TOYOTA**
30967 01 **Stange/Strebe, Stabilisator / Link Stabiliser**	912 1039 1044 1049	**VOLKSWAGEN**
30984 01 **Trag-/Führungsgelenk / Ball Joint**	24	**NISSAN**
31007 01 **Trag-/Führungsgelenk / Ball Joint**	1124 1137	**VOLVO**
31009 01 **Trag-/Führungsgelenk / Ball Joint**	1141	**VOLVO**
31012 01 **Stange/Strebe, Stabilisator / Link Stabiliser**	501 503	**SEAT**

Arithmetische Liste / Part number list

Artikelnummer Article No.	Seite Page	Hersteller Manufacturer
31147 01 **Axialgelenk, Spurstange / Tie Rod Axle Joint**	833 834 835	**VOLKSWAGEN**
31148 01 **Spurstangenkopf / Tie Rod End**	833 834 835	**VOLKSWAGEN**
31155 01 **Lenker, Radaufhängung / Track Control Arm**	248	**PEUGEOT**
31156 01 **Lenker, Radaufhängung / Track Control Arm**	248	**PEUGEOT**
31175 01 **Axialgelenk, Spurstange / Tie Rod Axle Joint**	126 767	**OPEL** **VAUXHALL**
31176 01 **Axialgelenk, Spurstange / Tie Rod Axle Joint**	126 767	**OPEL** **VAUXHALL**
31176 02 **Axialgelenk, Spurstange / Tie Rod Axle Joint**	126 767	**OPEL** **VAUXHALL**
31177 01 **Stange/Strebe, Stabilisator / Link Stabiliser**	471 1002	**SEAT** **VOLKSWAGEN**
31181 01 **Axialgelenk, Spurstange / Tie Rod Axle Joint**	1100 1101	**VOLVO**
31188 01 **Achskörperlager / Hub Carrier Bush**	459 463	**SAAB**
31196 01 **Trag-/Führungsgelenk / Ball Joint**	270 271 273	**PEUGEOT**
31207 01 **Axialgelenk, Spurstange / Tie Rod Axle Joint**	649 651 654 676	**TOYOTA**
31212 01 **Stange/Strebe, Stabilisator / Link Stabiliser**	1110 1129	**VOLVO**
31247 01 **Trag-/Führungsgelenk / Ball Joint**	641 642 643	**TOYOTA**
31286 01 **Lagerung, Lenker / Control Arm-/Trailing Arm Bush**	148 171 173 175 449 452 454 455 787 800 802 804	**OPEL** **SAAB** **VAUXHALL**
31293 02 **Axialgelenk, Spurstange / Tie Rod Axle Joint**	114 115 756 757	**OPEL** **VAUXHALL**
31294 01 **Spurstangenkopf / Tie Rod End**	114 115 756 757	**OPEL** **VAUXHALL**
31295 01 **Spurstangenkopf / Tie Rod End**	114 115 756 757	**OPEL** **VAUXHALL**
31350 01 **Trag-/Führungsgelenk / Ball Joint**	1103 1107 1112 1130	**VOLVO**
31351 01 **Stange/Strebe, Stabilisator / Link Stabiliser**	270 271 273	**PEUGEOT**
31364 01 **Achskörperlager / Hub Carrier Bush**	459 463	**SAAB**
31479 01 **Lagerung, Lenker / Control Arm-/Trailing Arm Bush**	528 543 575 577 818 822 866 873 916	**SEAT** **SKODA** **VOLKSWAGEN**
31481 01 **Achskörperlager / Hub Carrier Bush**	575 868 874	**SKODA** **VOLKSWAGEN**
31736 01 **Trag-/Führungsgelenk / Ball Joint**	115 116 253 253 255 757 758 758	**OPEL** **PEUGEOT** **VAUXHALL**
31774 01 **Axialgelenk, Spurstange / Tie Rod Axle Joint**	646	**TOYOTA**
31892 01 **Trag-/Führungsgelenk / Ball Joint**	601 602 603 605 607 608 609	**SMART**
31898 01 **Stange/Strebe, Stabilisator / Link Stabiliser**	277 278 279	**PEUGEOT**
31899 01 **Axialgelenk, Spurstange / Tie Rod Axle Joint**	248 277 278 279	**PEUGEOT**
31900 01 **Spurstangenkopf / Tie Rod End**	247 277 278 279	**PEUGEOT**
31938 01 **Lagerung, Lenker / Control Arm-/Trailing Arm Bush**	1103 1107 1113 1131	**VOLVO**
31940 01 **Lagerung, Lenker / Control Arm-/Trailing Arm Bush**	1113 1131	**VOLVO**
31941 01 **Gelenk, Lenkwelle / Joint, steering shaft**	1142	**VOLVO**
31942 02 **Spurstangenkopf / Tie Rod End**	1117 1123 1136 1138 1140	**VOLVO**
31943 02 **Spurstangenkopf / Tie Rod End**	1117 1123 1136 1138 1140	**VOLVO**
31953 01 **Trag-/Führungsgelenk / Ball Joint**	8 10 12 132 134 136 138 363 365 367 369 371 373 773 775 777	**NISSAN** **OPEL** **RENAULT** **VAUXHALL**
31954 01 **Trag-/Führungsgelenk / Ball Joint**	434	**RENAULT**

ZF Friedrichshafen AG | ZF Services | Obere Weiden 12 | 97424 Schweinfurt | Germany | info.zf-services@zf.com | www.zf.com

Artikelnummer Article No.	Seite Page	Hersteller Manufacturer
31989 01 **Lagerung, Lenker / Control Arm-/Trailing Arm Bush**	344 346 347	**RENAULT**
31990 01 **Lagerung, Lenker / Control Arm-/Trailing Arm Bush**	344 346 347	**RENAULT**
31991 01 **Achskörperlager / Hub Carrier Bush**	345 346 347	**RENAULT**
31992 01 **Stange/Strebe, Stabilisator / Link Stabiliser**	115 116 757 758	**OPEL** **VAUXHALL**
31993 01 **Stange/Strebe, Stabilisator / Link Stabiliser**	87 89 90 92 94 185 722 724 726 728 730 813	**OPEL** **VAUXHALL**
31994 01 **Stange/Strebe, Stabilisator / Link Stabiliser**	631	**SUZUKI**
31998 01 **Stange/Strebe, Stabilisator / Link Stabiliser**	1020 1028 1036	**VOLKSWAGEN**
31999 01 **Lagerung, Lenker / Control Arm-/Trailing Arm Bush**	912 1040 1045 1049	**VOLKSWAGEN**
32000 01 **Lagerung, Lenker / Control Arm-/Trailing Arm Bush**	912 1041 1046 1049	**VOLKSWAGEN**
32003 01 **Lagerung, Lenker / Control Arm-/Trailing Arm Bush**	191 644	**PEUGEOT** **TOYOTA**
32004 01 **Lagerung, Lenker / Control Arm-/Trailing Arm Bush**	191 645	**PEUGEOT** **TOYOTA**
32007 01 **Lenker, Radaufhängung / Track Control Arm**	1103 1107 1113 1130	**VOLVO**
32010 01 **Stange/Strebe, Stabilisator / Link Stabiliser**	1103 1108 1113 1131	**VOLVO**
32011 01 **Spurstangenkopf / Tie Rod End**	344 345 346	**RENAULT**
32012 01 **Spurstangenkopf / Tie Rod End**	344 345 346	**RENAULT**
32013 01 **Axialgelenk, Spurstange / Tie Rod Axle Joint**	332 344 345 347 400 401 402 403 404 418 420	**RENAULT**
32020 01 **Trag-/Führungsgelenk / Ball Joint**	8 10 12 132 134 136 138 363 365 367 369 371 373 773 775 777	**NISSAN** **OPEL** **RENAULT** **VAUXHALL**
33286 01 **Spurstangenkopf / Tie Rod End**	357 358 359	**RENAULT**
33287 01 **Spurstangenkopf / Tie Rod End**	357 358 359	**RENAULT**
33288 01 **Lagerung, Lenker / Control Arm-/Trailing Arm Bush**	238 240 242	**PEUGEOT**
33307 01 **Lagerung, Lenker / Control Arm-/Trailing Arm Bush**	197 199 200 202	**PEUGEOT**
33311 01 **Spurstangenkopf / Tie Rod End**	236 238 240	**PEUGEOT**
33312 01 **Spurstangenkopf / Tie Rod End**	236 238 240	**PEUGEOT**
33319 01 **Achsträgerlager / Mounting, axle bracket**	197 199 201 202	**PEUGEOT**
33320 01 **Achsträgerlager / Mounting, axle bracket**	197 199 201 202	**PEUGEOT**
33394 01 **Stange/Strebe, Stabilisator / Link Stabiliser**	253 255	**PEUGEOT**
33410 01 **Axialgelenk, Spurstange / Tie Rod Axle Joint**	53 615 626 633 634 635 696	**OPEL** **SUBARU** **SUZUKI** **VAUXHALL**
33446 01 **Stange/Strebe, Stabilisator / Link Stabiliser**	615 624 625 627 629	**SUBARU** **SUZUKI**
33447 01 **Spurstangenkopf / Tie Rod End**	18	**NISSAN**
33448 01 **Spurstangenkopf / Tie Rod End**	18	**NISSAN**
33453 01 **Trag-/Führungsgelenk / Ball Joint**	546	**SGM BUICK**
33454 01 **Stange/Strebe, Stabilisator / Link Stabiliser**	546	**SGM BUICK**
33455 01 **Stange/Strebe, Stabilisator / Link Stabiliser**	546	**SGM BUICK**
33456 01 **Stange/Strebe, Stabilisator / Link Stabiliser**	546	**SGM BUICK**
33457 01 **Stange/Strebe, Stabilisator / Link Stabiliser**	55 698	**OPEL** **VAUXHALL**

Arithmetische Liste / Part number list

Artikelnummer Article No.	Seite Page	Hersteller Manufacturer
33458 01	55	**OPEL**
Stange/Strebe, Stabilisator / Link Stabiliser	698	**VAUXHALL**
33459 01	55	**OPEL**
Stange/Strebe, Stabilisator / Link Stabiliser	698	**VAUXHALL**
33462 01	8 9 11	**NISSAN**
Lenker, Radaufhängung / Track Control Arm	131 133 135 137	**OPEL**
	362 364 366 368 370 372	**RENAULT**
	772 774 776	**VAUXHALL**
33463 01	8 9 11	**NISSAN**
Lenker, Radaufhängung / Track Control Arm	131 133 135 137	**OPEL**
	362 364 366 368 370 372	**RENAULT**
	772 774 776	**VAUXHALL**
33465 01	257 260 262	**PEUGEOT**
Stange/Strebe, Stabilisator / Link Stabiliser	264 266 268	
33484 01	269 270 272	**PEUGEOT**
Spurstangenkopf / Tie Rod End		
33485 01	269 270 272	**PEUGEOT**
Spurstangenkopf / Tie Rod End		
33496 01	26 28	**NISSAN**
Lenker, Radaufhängung / Track Control Arm	176 178 180	**OPEL**
	425 426 428	**RENAULT**
	805 807 808	**VAUXHALL**
33497 01	26 28	**NISSAN**
Lenker, Radaufhängung / Track Control Arm	177 179 181	**OPEL**
	425 427 429	**RENAULT**
	805 807 809	**VAUXHALL**
33499 01	606 608	**SMART**
Stange/Strebe, Stabilisator / Link Stabiliser		
33536 02	102 104 110	**OPEL**
Axialgelenk, Spurstange / Tie Rod Axle Joint	112	
	745 752 754	**VAUXHALL**
33537 01	102 104 110	**OPEL**
Axialgelenk, Spurstange / Tie Rod Axle Joint	112 151	
	745 752 790	**VAUXHALL**
33594 01	246 273 275	**PEUGEOT**
Faltenbalg, Lenkung / Bellow, steering	276	
33598 01	56 57	**OPEL**
Faltenbalg, Lenkung / Bellow, steering	421 422 424	**RENAULT**
	699 700	**VAUXHALL**
33605 01	188	**PEUGEOT**
Faltenbalg, Lenkung / Bellow, steering		
33608 01	602 603 604	**SMART**
Faltenbalg, Lenkung / Bellow, steering	606	
33609 01	602 603 604	**SMART**
Faltenbalg, Lenkung / Bellow, steering	606	
33610 01	602 603 604	**SMART**
Faltenbalg, Lenkung / Bellow, steering	606	
33612 01	1141	**VOLVO**
Faltenbalg, Lenkung / Bellow, steering		
33613 01	248	**PEUGEOT**
Faltenbalg, Lenkung / Bellow, steering		
33615 01	303 305	**PORSCHE**
Faltenbalg, Lenkung / Bellow, steering	814 1007 1009	**VOLKSWAGEN**
33616 01	911 1037 1042	**VOLKSWAGEN**
Faltenbalg, Lenkung / Bellow, steering	1047	
33617 01	19 20	**NISSAN**
Faltenbalg, Lenkung / Bellow, steering	325 326 408	**RENAULT**
33618 01	353 355	**RENAULT**
Faltenbalg, Lenkung / Bellow, steering		
33619 01	331 435	**RENAULT**
Faltenbalg, Lenkung / Bellow, steering		
33620 01	393 395 397	**RENAULT**
Faltenbalg, Lenkung / Bellow, steering	399 416	
33628 01	147 170 172	**OPEL**
Faltenbalg, Lenkung / Bellow, steering	174	
	448 451 453	**SAAB**
	786 799 801 803	**VAUXHALL**
33629 01	176 178 180	**OPEL**
Faltenbalg, Lenkung / Bellow, steering	425 426 428	**RENAULT**
	805 806 808	**VAUXHALL**
33633 01	294 295 296	**PORSCHE**
Stange/Strebe, Stabilisator / Link Stabiliser	301	
33634 01	294 295 296	**PORSCHE**
Stange/Strebe, Stabilisator / Link Stabiliser	301	
33637 01	253 254	**PEUGEOT**
Lenker, Radaufhängung / Track Control Arm		
33638 01	253 254	**PEUGEOT**
Lenker, Radaufhängung / Track Control Arm		
33705 01	1103 1107 1112	**VOLVO**
Lenker, Radaufhängung / Track Control Arm	1129	
33706 01	1103 1107 1112	**VOLVO**
Lenker, Radaufhängung / Track Control Arm	1130	
33707 01	344 345 347	**RENAULT**
Trag-/Führungsgelenk / Ball Joint		
33713 01	1117 1124 1137	**VOLVO**
Stange/Strebe, Stabilisator / Link Stabiliser	1138 1141	

ZF Friedrichshafen AG | ZF Services | Obere Weiden 12 | 97424 Schweinfurt | Germany | info.zf-services@zf.com | www.zf.com

Artikelnummer Article No.	Seite Page	Hersteller Manufacturer
33724 01 **Stange/Strebe, Stabilisator / Link Stabiliser**	357 358 359	**RENAULT**
33725 01 **Stange/Strebe, Stabilisator / Link Stabiliser**	226 227 228 250 252	**PEUGEOT**
33726 01 **Axialgelenk, Spurstange / Tie Rod Axle Joint**	226 227 228 250 251	**PEUGEOT**
33739 01 **Faltenbalg, Lenkung / Bellow, steering**	472 474 476 529 544 579 582 593 595 596 598 828 831 836 875 880 882 884 886 894 958 962 965 998 1003 1005 1010 1061 1066 1068 1070 1084	**SEAT** **SKODA** **SKODA - SVW** **VOLKSWAGEN** **VOLKSWAGEN - FAW VW** **VOLKSWAGEN - SVW**
33749 01 **Spurstangenkopf / Tie Rod End**	332 400 401 402 403 404 417 420	**RENALT**
33750 01 **Spurstangenkopf / Tie Rod End**	332 400 401 402 403 404 417 420	**RENALT**
33762 01 **Lenker, Radaufhängung / Track Control Arm**	53 615 622 627 634 635 696	**OPEL** **SUBARU** **SUZUKI** **VAUXHALL**
33816 01 **Trag-/Führungsgelenk / Ball Joint**	344 346 347	**RENALT**
33823 01 **Spurstangenkopf / Tie Rod End**	100 102 104 106 108 110 112 149 151 605 607 743 745 747 748 750 752 754 788 790	**OPEL** **SMART** **VAUXHALL**
33824 01 **Axialgelenk, Spurstange / Tie Rod Axle Joint**	605 607	**SMART**
33834 01 **Lenker, Radaufhängung / Track Control Arm**	474 579 583 598 636 829 832 836 877 880 887 894 998 1010 1068 1070 1085	**SEAT** **SKODA** **SKODA - SVW** **SVW SKODA** **VOLKSWAGEN** **VOLKSWAGEN - FAW VW** **VOLKSWAGEN - SVW**
33835 01 **Lenker, Radaufhängung / Track Control Arm**	474 579 583 599	**SEAT** **SKODA** **SKODA - SVW**
33836 01 **Lenker, Radaufhängung / Track Control Arm**	601 602 603 605 607 608 609	**SMART**
33841 01 **Spurstangenkopf / Tie Rod End**	252 254	**PEUGEOT**
33842 01 **Spurstangenkopf / Tie Rod End**	252 254	**PEUGEOT**
33843 01 **Faltenbalg, Lenkung / Bellow, steering**	237 239 241	**PEUGEOT**
33844 01 **Faltenbalg, Lenkung / Bellow, steering**	237 239 241	**PEUGEOT**
33890 01 **Trag-/Führungsgelenk / Ball Joint**	226 227 228 250 252 292	**PEUGEOT**
33905 01 **Trag-/Führungsgelenk / Ball Joint**	516 519 520 521 564 567 588 989 997	**SEAT** **SKODA** **VOLKSWAGEN**
33906 01 **Trag-/Führungsgelenk / Ball Joint**	516 519 520 522 564 567 588 990 997	**SEAT** **SKODA** **VOLKSWAGEN**
33907 01 **Lagerung, Lenker / Control Arm-/Trailing Arm Bush**	148 148 171 171 173 173 175 175 449 449 452 454 454 787 787 800 800 802 802 804 804	**OPEL** **SAAB** **VAUXHALL**
33908 01 **Lenker, Radaufhängung / Track Control Arm**	190 644	**PEUGEOT** **TOYOTA**
33909 01 **Lenker, Radaufhängung / Track Control Arm**	191 644	**PEUGEOT** **TOYOTA**
33911 01 **Lenker, Radaufhängung / Track Control Arm**	86 88 90 92 93 128 183 184 722 724 726 728 730 769 811 812	**OPEL** **VAUXHALL**
33912 01 **Lenker, Radaufhängung / Track Control Arm**	86 88 90 92 93 128 183 185 722 724 726 728 730 770 811 813	**OPEL** **VAUXHALL**
33925 01 **Faltenbalg, Lenkung / Bellow, steering**	833 834 835	**VOLKSWAGEN**
33944 01 **Lagerung, Lenker / Control Arm-/Trailing Arm Bush**	54 631 697	**OPEL** **SUZUKI** **VAUXHALL**
33951 01 **Trag-/Führungsgelenk / Ball Joint**	357 358 359	**RENALT**

Arithmetische Liste / Part number list

Artikelnummer Article No.	Seite Page	Hersteller Manufacturer
33952 01 ⇹ **Axialgelenk, Spurstange / Tie Rod Axle Joint**	119 121 123 761 763 765	**OPEL** **VAUXHALL**
33958 01 ⇹ **Faltenbalg, Lenkung / Bellow, steering**	1102 1107 1112 1129	**VOLVO**
33959 01 ⇹ **Faltenbalg, Lenkung / Bellow, steering**	332 401 402 403 404 418 420	**RENAULT**
33960 01 **Faltenbalg, Lenkung / Bellow, steering**	114 115 253 254 756 758	**OPEL** **PEUGEOT** **VAUXHALL**
33962 01 ⇹ **Faltenbalg, Lenkung / Bellow, steering**	86 88 90 92 93 184 722 724 726 728 812	**OPEL** **VAUXHALL**
33967 01 **Faltenbalg, Lenkung / Bellow, steering**	448 451 453 454	**SAAB**
33968 01 **Faltenbalg, Lenkung / Bellow, steering**	54 628 630 697	**OPEL** **SUZUKI** **VAUXHALL**
33969 01 **Faltenbalg, Lenkung / Bellow, steering**	54 628 630 697	**OPEL** **SUZUKI** **VAUXHALL**
33970 01 ⇹ **Faltenbalg, Lenkung / Bellow, steering**	55 698	**OPEL** **VAUXHALL**
33975 01 ⇹ **Stange/Strebe, Stabilisator / Link Stabiliser**	487 509 540 845 854 859 870 892 1066	**SEAT** **VOLKSWAGEN** **VOLKSWAGEN - FAW VW**
34001 01 ⇹ **Axialgelenk, Spurstange / Tie Rod Axle Joint**	1117 1123 1136 1140	**VOLVO**
34043 01 ⇹ **Faltenbalg, Lenkung / Bellow, steering**	277 278 279	**PEUGEOT**
34052 01 (x2) **Stabilisatorlager / Anti-roll Bar Bush Kit**	819 823 867 870 873 916 918	**VOLKSWAGEN**
34053 01 (x2) **Stabilisatorlager / Anti-roll Bar Bush Kit**	867 870 873	**VOLKSWAGEN**
34060 01 (x2) **Stabilisatorlager / Anti-roll Bar Bush Kit**	47	**NISSAN**
34062 01 (x2) **Stabilisatorlager / Anti-roll Bar Bush Kit**	647 670 672 673 675 676 684	**TOYOTA**
34067 01 (x2) **Stabilisatorlager / Anti-roll Bar Bush Kit**	4 5	**NISSAN**
34068 01 (x2) **Stabilisatorlager / Anti-roll Bar Bush Kit**	47	**NISSAN**
34070 01 (x2) **Stabilisatorlager / Anti-roll Bar Bush Kit**	6 33 36 39	**NISSAN**
34071 01 (x2) **Stabilisatorlager / Anti-roll Bar Bush Kit**	19 21	**NISSAN**
34072 01 (x2) **Stabilisatorlager / Anti-roll Bar Bush Kit**	19 21	**NISSAN**
34075 01 ⇹ **Trag-/Führungsgelenk / Ball Joint**	55 698	**OPEL** **VAUXHALL**
34080 01 ⇹ **Lenker, Radaufhängung / Track Control Arm**	148 171 173 175 449 451 454 787 800 802 804	**OPEL** **SAAB** **VAUXHALL**
34081 01 **Lagerung, Lenker / Control Arm-/Trailing Arm Bush**	601 601 602 602 603 605 605 606 607 607 608 608 609 609	**SMART**
34082 01 ⇹ **Spurstangenkopf / Tie Rod End**	55 698	**OPEL** **VAUXHALL**
34087 01 ⇹ **Lenker, Radaufhängung / Track Control Arm**	53 634 635 696	**OPEL** **SUZUKI** **VAUXHALL**
34094 01 ⇹ **Lagerung, Lenker / Control Arm-/Trailing Arm Bush**	163 166 169 459 459 463 463 793 795 795 798	**OPEL** **SAAB** **VAUXHALL**
34143 01 **Lenker, Radaufhängung / Track Control Arm**	3 5	**NISSAN**
34144 01 **Lenker, Radaufhängung / Track Control Arm**	3 5	**NISSAN**
34289 01 **Spurstangenkopf / Tie Rod End**	190 644	**PEUGEOT** **TOYOTA**
34290 01 **Spurstangenkopf / Tie Rod End**	190 644	**PEUGEOT** **TOYOTA**
34317 01 **Spurstangenkopf / Tie Rod End**	546	**SGM BUICK**
34318 01 **Spurstangenkopf / Tie Rod End**	546	**SGM BUICK**
34335 01 ⇹ **Axialgelenk, Spurstange / Tie Rod Axle Joint**	690	**TOYOTA**
34336 01 ⇹ **Faltenbalg, Lenkung / Bellow, steering**	1117 1124 1136 1138 1141	**VOLVO**
34342 01 ⇹ **Faltenbalg, Lenkung / Bellow, steering**	245	**PEUGEOT**
34344 01 ⇹⇩(x2) **Lagerung, Lenker / Control Arm-/Trailing Arm Bush**	253 253 255	**PEUGEOT**
34345 01 ⇹⇧(x2) **Lagerung, Lenker / Control Arm-/Trailing Arm Bush**	115 116 253 253 255 757 758 758	**OPEL** **PEUGEOT** **VAUXHALL**

ZF Friedrichshafen AG | ZF Services | Obere Weiden 12 | 97424 Schweinfurt | Germany | info.zf-services@zf.com | www.zf.com

Artikelnummer Article No.	Seite Page	Hersteller Manufacturer
34380 01 ▽	237 239 241	**PEUGEOT**
Lenker, Radaufhängung / Track Control Arm		
34381 01 ▽	237 239 241	**PEUGEOT**
Lenker, Radaufhängung / Track Control Arm		
34382 01 ▽	237 239 241	**PEUGEOT**
Lenker, Radaufhängung / Track Control Arm		
34383 01 ▽	237 239 241	**PEUGEOT**
Lenker, Radaufhängung / Track Control Arm		
34394 01	55 698	**OPEL** **VAUXHALL**
Axialgelenk, Spurstange / Tie Rod Axle Joint		
34400 01	448 451 453	**SAAB**
Faltenbalg, Lenkung / Bellow, steering		
34401 01	118 760	**OPEL** **VAUXHALL**
Axialgelenk, Spurstange / Tie Rod Axle Joint		
34402 01 △	117 118 129 130 759 760 761 770 771	**OPEL** **VAUXHALL**
Trag-/Führungsgelenk / Ball Joint		
34403 01	668 670 671 673 674	**TOYOTA**
Faltenbalg, Lenkung / Bellow, steering		
34404 01	693	**TOYOTA**
Faltenbalg, Lenkung / Bellow, steering		
34405 01	671 674 688 693	**TOYOTA**
Faltenbalg, Lenkung / Bellow, steering		
34406 01	685 694	**TOYOTA**
Faltenbalg, Lenkung / Bellow, steering		
34407 01	3 5 32 35 39	**NISSAN**
Faltenbalg, Lenkung / Bellow, steering		
34415 01 △	238 240 242	**PEUGEOT**
Lagerung, Lenker / Control Arm-/Trailing Arm Bush		
34436 01 △	32 35 39	**NISSAN**
Lenker, Radaufhängung / Track Control Arm		
34437 01 △	32 35 39	**NISSAN**
Lenker, Radaufhängung / Track Control Arm		
34490 01	32	**NISSAN**
Stange/Strebe, Stabilisator / Link Stabiliser		
34491 01	51	**NISSAN**
Stange/Strebe, Stabilisator / Link Stabiliser		
34492 01	52	**NISSAN**
Stange/Strebe, Stabilisator / Link Stabiliser		
34493 01	678 679 680 681	**TOYOTA**
Stange/Strebe, Stabilisator / Link Stabiliser		
34494 01	678 679 680 681	**TOYOTA**
Stange/Strebe, Stabilisator / Link Stabiliser		
34495 01	657 692	**TOYOTA**
Stange/Strebe, Stabilisator / Link Stabiliser		
34496 01	689 690	**TOYOTA**
Stange/Strebe, Stabilisator / Link Stabiliser		
34497 01	691	**TOYOTA**
Stange/Strebe, Stabilisator / Link Stabiliser		
34498 01	32 36 39	**NISSAN**
Stange/Strebe, Stabilisator / Link Stabiliser		
34499 01	32 36 39	**NISSAN**
Stange/Strebe, Stabilisator / Link Stabiliser		
34500 01	640 641 642	**TOYOTA**
Spurstangenkopf / Tie Rod End		
34502 01	606 608	**SMART**
Stange/Strebe, Radaufhängung / Link, wheel suspension		
34508 01 ▽	24	**NISSAN**
Trag-/Führungsgelenk / Ball Joint		
34510 01 ▽	6 16 32 36 39	**NISSAN**
Trag-/Führungsgelenk / Ball Joint		
34513 01	51	**NISSAN**
Axialgelenk, Spurstange / Tie Rod Axle Joint		
34523 01	626 632	**SUZUKI**
Axialgelenk, Spurstange / Tie Rod Axle Joint		
34525 01	3 4	**NISSAN**
Axialgelenk, Spurstange / Tie Rod Axle Joint		
34529 01 (x2)	471 1002	**SEAT** **VOLKSWAGEN**
Achsträgerlager / Mounting, axle bracket		
34534 01	678 679 680	**TOYOTA**
Spurstangenkopf / Tie Rod End		
34541 01	95 96 119 122 124 731 732 762 763 765	**OPEL** **VAUXHALL**
Stange/Strebe, Stabilisator / Link Stabiliser		

Arithmetische Liste / Part number list

Artikelnummer Article No.	Seite Page	Hersteller Manufacturer
34542 01	54 95 96 120 122 124 547 697 731 732 762 764 765	**OPEL** **SGM BUICK** **VAUXHALL**
Stange/Strebe, Stabilisator / Link Stabiliser		
34553 01	1109 1127	**VOLVO**
Trag-/Führungsgelenk / Ball Joint		
34559 01	475 498 517 530 551 554 558 562 565 580 584 589 594 596 597 599 636 830 832 837 840 878 880 883 885 888 895 993 996 999 1011 1062 1065 1069 1071 1085	**SEAT** **SKODA** **SKODA - SVW** **SVW SKODA** **VOLKSWAGEN** **VOLKSWAGEN - FAW VW** **VOLKSWAGEN - SVW**
Lagerung, Lenker / Control Arm-/Trailing Arm Bush		
34566 01 (x2)	203 204 205	**PEUGEOT**
Achskörperlager / Hub Carrier Bush		
34571 01	359	**RENAULT**
Stabilisatorlager / Anti-roll Bar Bush Kit		
34602 01	54 94 95 119 121 123 697 731 732 761 763 765	**OPEL** **VAUXHALL**
Spurstangenkopf / Tie Rod End		
34641 01	119 121 123 762 763 765	**OPEL** **VAUXHALL**
Faltenbalg, Lenkung / Bellow, steering		
34647 01	472 958 962 965 1005 1066	**SEAT** **VOLKSWAGEN** **VOLKSWAGEN - FAW VW**
Lenker, Radaufhängung / Track Control Arm		
34658 01	1117 1123 1136 1140	**VOLVO**
Axialgelenk, Spurstange / Tie Rod Axle Joint		
34659 01	1138	**VOLVO**
Axialgelenk, Spurstange / Tie Rod Axle Joint		
34666 01	684	**TOYOTA**
Spurstangenkopf / Tie Rod End		
34667 01	684	**TOYOTA**
Spurstangenkopf / Tie Rod End		
34668 01	626	**SUZUKI**
Spurstangenkopf / Tie Rod End		
34669 01	626	**SUZUKI**
Spurstangenkopf / Tie Rod End		
34675 01	641 642 643	**TOYOTA**
Stange/Strebe, Stabilisator / Link Stabiliser		
34676 01	641 642 643	**TOYOTA**
Stange/Strebe, Stabilisator / Link Stabiliser		
34690 01	126 767	**OPEL** **VAUXHALL**
Faltenbalg, Lenkung / Bellow, steering		
34703 01	497 515 519 520 521 550 840 989 997 1078 1080 1082	**SEAT** **SKODA** **VOLKSWAGEN** **VOLKSWAGEN - SVW**
Faltenbalg, Lenkung / Bellow, steering		
34706 01	646 687	**TOYOTA**
Trag-/Führungsgelenk / Ball Joint		
34707 01	647 687	**TOYOTA**
Trag-/Führungsgelenk / Ball Joint		
34711 01 (x2)	472 959 963 966 1006 1067	**SEAT** **VOLKSWAGEN** **VOLKSWAGEN - FAW VW**
Lagerung, Lenker / Control Arm-/Trailing Arm Bush		
34713 01	203 204 205	**PEUGEOT**
Faltenbalg, Lenkung / Bellow, steering		
34714 01	40 52 348	**NISSAN** **RENAULT**
Faltenbalg, Lenkung / Bellow, steering		
34717 01	475 477 531 581 584 838 879 883 889 961 1000 1006 1012	**SEAT** **SKODA** **VOLKSWAGEN**
Stabilisatorlager / Anti-roll Bar Bush Kit		
34729 01	664 668 670 671 673 675	**TOYOTA**
Lenker, Radaufhängung / Track Control Arm		
34730 01	664 669 670 671 673 675	**TOYOTA**
Lenker, Radaufhängung / Track Control Arm		
34749 01	551 555 559 994 1078 1080 1083	**SKODA** **VOLKSWAGEN** **VOLKSWAGEN - SVW**
Stabilisatorlager / Anti-roll Bar Bush Kit		
34750 01	148 171 173 175 449 452 454 787 800 802 804	**OPEL** **SAAB** **VAUXHALL**
Stange/Strebe, Stabilisator / Link Stabiliser		
34751 01	163 166 169 793 795 798	**OPEL** **VAUXHALL**
Stange/Strebe, Stabilisator / Link Stabiliser		
34762 01	474 530 580 584 594 596 597 599 636 830 832 837	**SEAT** **SKODA** **SKODA - SVW** **SVW SKODA** **VOLKSWAGEN**
Lagerung, Lenker / Control Arm-/Trailing Arm Bush		

ZF Friedrichshafen AG | ZF Services | Obere Weiden 12 | 97424 Schweinfurt | Germany | info.zf-services@zf.com | www.zf.com

Artikelnummer Article No.	Seite Page	Hersteller Manufacturer
34763 01	475 530	**SEAT**
Lagerung, Lenker / Control Arm-/Trailing Arm Bush	580 584 594	**SKODA**
	596 597	
	599	**SKODA - SVW**
	636	**SVW SKODA**
	830 832 837	**VOLKSWAGEN**
	878 880 883	
	885 888 895	
	999 1011	
	1062 1065 1069	**VOLKSWAGEN - FAW VW**
	1071	
	1085	**VOLKSWAGEN - SVW**
34788 01	33 36 40	**NISSAN**
Stange/Strebe, Stabilisator / Link Stabiliser		
34791 01 (x2)	94 95 119	**OPEL**
Lagerung, Lenker / Control Arm-/Trailing Arm Bush	121 124	
	731 732 762	**VAUXHALL**
	763 765	
34792 01 (x2)	119 121 124	**OPEL**
Lagerung, Lenker / Control Arm-/Trailing Arm Bush	546	**SGM BUICK**
	762 763 765	**VAUXHALL**
34800 01	21 40 52	**NISSAN**
Stange/Strebe, Stabilisator / Link Stabiliser	348	**RENAULT**
34801 01	21 40 52	**NISSAN**
Stange/Strebe, Stabilisator / Link Stabiliser	348	**RENAULT**
34823 01	277 278 279	**PEUGEOT**
Lenker, Radaufhängung / Track Control Arm		
34824 01	277 278 279	**PEUGEOT**
Lenker, Radaufhängung / Track Control Arm		
34825 01	248	**PEUGEOT**
Lenker, Radaufhängung / Track Control Arm		
34826 01	248	**PEUGEOT**
Lenker, Radaufhängung / Track Control Arm		
34831 01	248	**PEUGEOT**
Lenker, Radaufhängung / Track Control Arm		
34832 01	248	**PEUGEOT**
Lenker, Radaufhängung / Track Control Arm		
34833 01	269 271 272	**PEUGEOT**
Lenker, Radaufhängung / Track Control Arm		
34834 01	269 271 272	**PEUGEOT**
Lenker, Radaufhängung / Track Control Arm		
34835 01	269 271 272	**PEUGEOT**
Lenker, Radaufhängung / Track Control Arm		
34836 01	270 271 273	**PEUGEOT**
Lenker, Radaufhängung / Track Control Arm		
34910 01	251	**PEUGEOT**
Spurstangenkopf / Tie Rod End		
34911 01	251	**PEUGEOT**
Stange/Strebe, Stabilisator / Link Stabiliser		
34913 01	269 270 272	**PEUGEOT**
Axialgelenk, Spurstange / Tie Rod Axle Joint		
34915 01	499 501	**SEAT**
Faltenbalg, Lenkung / Bellow, steering		
34921 01	590	**SKODA**
Faltenbalg, Lenkung / Bellow, steering	944 949	**VOLKSWAGEN**
	1074 1076	**VOLKSWAGEN - SVW**
34922 01	944 949	**VOLKSWAGEN**
Faltenbalg, Lenkung / Bellow, steering		
34923 01	591	**SKODA**
Faltenbalg, Lenkung / Bellow, steering	945 949	**VOLKSWAGEN**
	1074 1076	**VOLKSWAGEN - SVW**
34932 01	53	**OPEL**
Faltenbalg, Lenkung / Bellow, steering	615	**SUBARU**
	627 633 634	**SUZUKI**
	635	
	696	**VAUXHALL**
34937 01	357 358 359	**RENAULT**
Axialgelenk, Spurstange / Tie Rod Axle Joint		
34940 01	251	**PEUGEOT**
Faltenbalg, Lenkung / Bellow, steering		
34952 01	344 345 347	**RENAULT**
Faltenbalg, Lenkung / Bellow, steering		
34955 01	519 520 521	**SEAT**
Axialgelenk, Spurstange / Tie Rod Axle Joint	997	**VOLKSWAGEN**
34969 01	139 140	**OPEL**
Lagerung, Lenker / Control Arm-/Trailing Arm Bush	374 375	**RENAULT**
	778 779	**VAUXHALL**
34970 01	139 140	**OPEL**
Lagerung, Lenker / Control Arm-/Trailing Arm Bush	374 375	**RENAULT**
	778 779	**VAUXHALL**
34975 01	1115 1134	**VOLVO**
Lenker, Radaufhängung / Track Control Arm		
34976 01	1115 1134	**VOLVO**
Lenker, Radaufhängung / Track Control Arm		

Arithmetische Liste / Part number list

Artikelnummer Article No.	Seite Page	Hersteller Manufacturer
34991 01 ⇹ **Spurstangenkopf / Tie Rod End**	3 4	**NISSAN**
34992 01 ↰ **Spurstangenkopf / Tie Rod End**	643 672 676	**TOYOTA**
34993 01 ↱ **Spurstangenkopf / Tie Rod End**	643 672 676	**TOYOTA**
35003 01 ⇹ **Stange/Strebe, Stabilisator / Link Stabiliser**	643 673 676 691 693	**TOYOTA**
35004 01 ⇹ **Stange/Strebe, Stabilisator / Link Stabiliser**	695	**TOYOTA**
35014 01 ⇹ **Faltenbalg, Lenkung / Bellow, steering**	434 436	**RENAULT**
35018 01 ⇹ **Trag-/Führungsgelenk / Ball Joint**	332 401 402 403 404 418 420	**RENAULT**
35028 01 ▽⇹⇩ **Lagerung, Lenker / Control Arm-/Trailing Arm Bush**	1115 1122 1134	**VOLVO**
35030 01 ⇹(x4) **Lenkgetriebelager / Mounting, steering gear**	912 1041 1046 1049	**VOLKSWAGEN**
35033 01 △⇹⇧⇩(x **Lagerung, Lenker / Control Arm-/Trailing Arm Bush**	304 1008	**PORSCHE** **VOLKSWAGEN**
35034 01 ▽⇹⇩ **Lagerung, Lenker / Control Arm-/Trailing Arm Bush**	1008	**VOLKSWAGEN**
35044 01 ↰ **Lenker, Radaufhängung / Track Control Arm**	54 94 95 697 731 732	**OPEL** **VAUXHALL**
35045 01 ↱ **Lenker, Radaufhängung / Track Control Arm**	54 94 95 697 731 732	**OPEL** **VAUXHALL**
35046 01 ⇹ **Stange/Strebe, Stabilisator / Link Stabiliser**	438 439	**ROVER**
35049 01 ⇹ **Axialgelenk, Spurstange / Tie Rod Axle Joint**	434	**RENAULT**
35057 01 ⇹ **Stange/Strebe, Stabilisator / Link Stabiliser**	139 140 374 375 778 779	**OPEL** **RENAULT** **VAUXHALL**
35235 01 ⇹ **Faltenbalg, Lenkung / Bellow, steering**	615	**SUBARU**
35243 01 ⇹ **Faltenbalg, Lenkung / Bellow, steering**	674 690 693	**TOYOTA**
35246 01 ⇹ **Faltenbalg, Lenkung / Bellow, steering**	640 641 642 674 675	**TOYOTA**
35247 01 ⇹ **Faltenbalg, Lenkung / Bellow, steering**	1 2 6	**NISSAN**
35262 01 ▽⇹ **Trag-/Führungsgelenk / Ball Joint**	139 140 374 375 778 779	**OPEL** **RENAULT** **VAUXHALL**
35265 01 ▽↰ **Lenker, Radaufhängung / Track Control Arm**	1122	**VOLVO**
35266 01 ▽↱ **Lenker, Radaufhängung / Track Control Arm**	1122	**VOLVO**
35273 01 ↰ **Lenker, Radaufhängung / Track Control Arm**	114 115 756 758	**OPEL** **VAUXHALL**
35274 01 ↱ **Lenker, Radaufhängung / Track Control Arm**	114 115 756 758	**OPEL** **VAUXHALL**
35278 01 ⇹⊕ **Lenker, Radaufhängung / Track Control Arm**	1110 1128	**VOLVO**
35279 01 ↰ **Spurstangenkopf / Tie Rod End**	471 473 476 529 544 836 874 879 882 884 886 894 998 1068 1070	**SEAT** **VOLKSWAGEN** **VOLKSWAGEN - FAW VW**
35280 01 ↱ **Spurstangenkopf / Tie Rod End**	472 473 476 529 544 836 874 879 882 884 886 894 998 1068 1070	**SEAT** **VOLKSWAGEN** **VOLKSWAGEN - FAW VW**
35281 01 ↰ **Spurstangenkopf / Tie Rod End**	472 578 582 593 595 596 598 828 831 958 962 965 1003 1005 1010 1061 1066 1084	**SEAT** **SKODA** **SKODA - SVW** **VOLKSWAGEN** **VOLKSWAGEN - FAW VW** **VOLKSWAGEN - SVW**
35282 01 ↱ **Spurstangenkopf / Tie Rod End**	472 578 582 593 595 596 598 828 831 958 962 965 1003 1005 1010 1061 1066 1084	**SEAT** **SKODA** **SKODA - SVW** **VOLKSWAGEN** **VOLKSWAGEN - FAW VW** **VOLKSWAGEN - SVW**
35283 01 △⇹ **Lenker, Radaufhängung / Track Control Arm**	1110 1128	**VOLVO**

ZF Friedrichshafen AG | ZF Services | Obere Weiden 12 | 97424 Schweinfurt | Germany | info.zf-services@zf.com | www.zf.com

Artikelnummer Article No.	Seite Page	Hersteller Manufacturer
35286 01	191	**PEUGEOT**
Stange/Strebe, Stabilisator / Link Stabiliser	645	**TOYOTA**
35289 01	128	**OPEL**
Spurstangenkopf / Tie Rod End	769	**VAUXHALL**
35290 01	128	**OPEL**
Spurstangenkopf / Tie Rod End	769	**VAUXHALL**
35291 01	128	**OPEL**
Reparatursatz, Axialgelenk Spurstange Repair Kit, tie rod axle joint	769	**VAUXHALL**
35292 01	128	**OPEL**
Reparatursatz, Axialgelenk Spurstange Repair Kit, tie rod axle joint	769	**VAUXHALL**
35293 01	19 20 21	**NISSAN**
Trag-/Führungsgelenk / Ball Joint		
35294 01	7 18 21	**NISSAN**
Spurstangenkopf / Tie Rod End	22 48	
35295 01	7 19 21	**NISSAN**
Spurstangenkopf / Tie Rod End	22 48	
35296 01	691	**TOYOTA**
Stange/Strebe, Stabilisator / Link Stabiliser		
35297 01	691	**TOYOTA**
Stange/Strebe, Stabilisator / Link Stabiliser		
35302 01	290 291	**PEUGEOT**
Axialgelenk, Spurstange / Tie Rod Axle Joint		
35303 01	229	**PEUGEOT**
Stange/Strebe, Stabilisator / Link Stabiliser		
35308 01	438 439	**ROVER**
Stange/Strebe, Stabilisator / Link Stabiliser		
35309 01	438 439	**ROVER**
Stange/Strebe, Stabilisator / Link Stabiliser		
35321 01 (x2)	313 316	**RENAULT**
Lagerung, Lenker / Control Arm-/Trailing Arm Bush		
35322 01 (x2)	314 316	**RENAULT**
Lagerung, Lenker / Control Arm-/Trailing Arm Bush		
35325 01 (x2)	285 289	**PEUGEOT**
Lagerung, Lenker / Control Arm-/Trailing Arm Bush		
35326 01 (x4)	285 289	**PEUGEOT**
Lagerung, Lenker / Control Arm-/Trailing Arm Bush		
35327 01	237 239 241	**PEUGEOT**
Trag-/Führungsgelenk / Ball Joint		
35328 01	237 239 241	**PEUGEOT**
Spurstangenkopf / Tie Rod End		
35329 01	237 239 241	**PEUGEOT**
Spurstangenkopf / Tie Rod End		
35335 01	297 298 299	**PORSCHE**
Lenker, Radaufhängung / Track Control Arm	302 306	
35336 01	295 296 298	**PORSCHE**
Lenker, Radaufhängung / Track Control Arm	299 302 306	
35344 01 (x2)	95	**OPEL**
Lagerung, Lenker / Control Arm-/Trailing Arm Bush	731 732	**VAUXHALL**
35362 01	357 358 359	**RENAULT**
Faltenbalg, Lenkung / Bellow, steering		
35363 01	77 77 79	**OPEL**
Lagerung, Lenker / Control Arm-/Trailing Arm Bush	80 80 82 83 83 85 86 86 88 88 90 90 92 92 94 129 148 148 162 162 165 165 168 168 171 171 173 173 175 175 183 183 185 185	
	448 448 451	**SAAB**
	451 454 454 455 455 458 462	
	713 713 714	**VAUXHALL**
	714 716 717 717 719 720 720 722 722 724 724 726 726 728 728 730 730 770 770 787 787 792 792 794 794 797 797 799 799 801 801 803 803 811 811 813 813	
35366 01	247 274 275	**PEUGEOT**
Stange/Strebe, Stabilisator / Link Stabiliser	276	
35374 01	269 270 272	**PEUGEOT**
Faltenbalg, Lenkung / Bellow, steering		

Arithmetische Liste / Part number list

Artikelnummer Article No.	Seite Page	Hersteller Manufacturer
35377 01	115 116	**OPEL**
Lagerung, Lenker / Control Arm-/Trailing Arm Bush	757 758	**VAUXHALL**
35395 01	243 245	**PEUGEOT**
Lenker, Radaufhängung / Track Control Arm		
35396 01	243 245	**PEUGEOT**
Lenker, Radaufhängung / Track Control Arm		
35397 01	912 1038 1043	**VOLKSWAGEN**
Lenker, Radaufhängung / Track Control Arm	1048	
35401 01	912 1038 1043	**VOLKSWAGEN**
Lenker, Radaufhängung / Track Control Arm	1048	
35410 01	640 641 642	**TOYOTA**
Lenker, Radaufhängung / Track Control Arm		
35411 01	640 641 642	**TOYOTA**
Lenker, Radaufhängung / Track Control Arm		
35421 01	162 165 168	**OPEL**
Lenker,	459 463	**SAAB**
Radaufhängung / Track Control Arm	792 795 797	**VAUXHALL**
35422 01	139 140	**OPEL**
Spurstangenkopf / Tie Rod End	374 375	**RENAULT**
	778 779	**VAUXHALL**
35423 01	139 140	**OPEL**
Spurstangenkopf / Tie Rod End	374 375	**RENAULT**
	778 779	**VAUXHALL**
35430 01	1117 1124 1137	**VOLVO**
Stange/Strebe, Stabilisator / Link Stabiliser	1138 1141	
35432 01	139 141	**OPEL**
Stange/Strebe, Stabilisator / Link Stabiliser	778 780	**VAUXHALL**
35433 01	140 141	**OPEL**
Stange/Strebe, Stabilisator / Link Stabiliser	779 780	**VAUXHALL**
35443 01	294 295 296	**PORSCHE**
Axialgelenk, Spurstange / Tie Rod Axle Joint	301	
35444 01	297 298 299	**PORSCHE**
Axialgelenk, Spurstange / Tie Rod Axle Joint	302 306	
35445 01	295 296	**PORSCHE**
Stange/Strebe, Stabilisator / Link Stabiliser		
35451 01 (x2)	473	**SEAT**
Lagerung, Lenker / Control Arm-/Trailing Arm Bush	960 964 966 1003	**VOLKSWAGEN**
35476 01	40 52	**NISSAN**
Trag-/Führungsgelenk / Ball Joint	348	**RENAULT**

Artikelnummer Article No.	Seite Page	Hersteller Manufacturer
35487 01	177 179 181	**OPEL**
Lenker, Radaufhängung / Track Control Arm	805 807 809	**VAUXHALL**
35488 01	177 179 181	**OPEL**
Lenker, Radaufhängung / Track Control Arm	805 807 809	**VAUXHALL**
35493 01	120 122 124	**OPEL**
Stange/Strebe, Stabilisator / Link Stabiliser		
35523 01 (x2)	120 122 124	**OPEL**
Lagerung, Lenker / Control Arm-/Trailing Arm Bush	762 764 766	**VAUXHALL**
35524 01 (x2)	120 122 124	**OPEL**
Lagerung, Lenker / Control Arm-/Trailing Arm Bush	762 764 766	**VAUXHALL**
35525 01	120 122 124	**OPEL**
Lagerung, Lenker / Control Arm-/Trailing Arm Bush	762 764 766	**VAUXHALL**
35526 01	120 123 125	**OPEL**
Lagerung, Lenker / Control Arm-/Trailing Arm Bush	762 764 766	**VAUXHALL**
35527 01	121 123 125	**OPEL**
Lagerung, Lenker / Control Arm-/Trailing Arm Bush	763 764 766	**VAUXHALL**
35528 01 (x2)	121 123 125	**OPEL**
Lagerung, Lenker / Control Arm-/Trailing Arm Bush	763 764 766	**VAUXHALL**
35529 01 (x2)	120 122 124	**OPEL**
Achsträgerlager / Mounting, axle bracket	762 764 765	**VAUXHALL**
35537 01	592	**SKODA**
Reparatursatz, Querlenker / Suspension Kit	954 957	**VOLKSWAGEN**
35552 01 (x2)	120 122 124	**OPEL**
Achsträgerlager / Mounting, axle bracket	762 764 765	**VAUXHALL**
35561 01	226 227 228	**PEUGEOT**
Lenker, Radaufhängung / Track Control Arm		
35562 01	226 227 228	**PEUGEOT**
Lenker, Radaufhängung / Track Control Arm		
35563 01	435	**RENAULT**
Stange/Strebe, Stabilisator / Link Stabiliser		
35564 01	226 227 250	**PEUGEOT**
Spurstangenkopf / Tie Rod End	251 290 291	
35565 01	226 227 250	**PEUGEOT**
Spurstangenkopf / Tie Rod End	251 290 291	
35675 01	306	**PORSCHE**
Spurstangenkopf / Tie Rod End		

ZF Friedrichshafen AG | ZF Services | Obere Weiden 12 | 97424 Schweinfurt | Germany | info.zf-services@zf.com | www.zf.com

Artikelnummer Article No.	Seite Page	Hersteller Manufacturer
35676 01 **Spurstangenkopf / Tie Rod End**	306	**PORSCHE**
35677 01 **Axialgelenk, Spurstange / Tie Rod Axle Joint**	306	**PORSCHE**
35678 01 **Lagerung, Radlagergehäuse Bearing, wheel bearing housing**	307	**PORSCHE**
35679 01 **Stange/Strebe, Stabilisator / Link Stabiliser**	306	**PORSCHE**
35680 01 **Stange/Strebe, Stabilisator / Link Stabiliser**	307	**PORSCHE**

Vergleichsliste / Cross reference list

Vergleichs-Nr. Compare No.	Artikelnummer Article No.
NISSAN	
40110-00QAB	31953 01
40110-01G26	11860 02
40110-2S486	30984 01
40160-00QAB	27719 02
40160-00QAD	27720 02
40160-00Q0A	30773 01
40160-00Q0B	32020 01
40160-01N25	11863 02
40160-2S601	34508 01
40160-4F100	22674 02
40160-69Y10	11874 03
40160-7F000	27971 01
40160-70J00	22676 02
40160-9C500	20227 02
40160-93G25	11866 03
40161-9C500	20228 02
48203-AX600	33617 01
48203-BM400	34407 01
48203-JD 01A	34714 01
48203-Q9025	30196 01
48203-0E025	30199 01
48203-00QAD	30212 01
48203-10V25	30174 01
48203-4M526	35247 01
48203-41B27	30200 01
48203-6F610	30246 01
48510-31G25	11876 02
48520-AX600	33448 01
48520-AX602	29467 01
48520-BM425	34991 01
48520-OM085	16312 01
48520-00QAH	26712 02
48520-00QAJ	26713 02
48520-00QAK	25510 01
48520-00QAL	25511 01
48520-00QAM	30682 01
48520-00QAN	25446 02
48520-00QAP	25484 02

Vergleichs-Nr. Compare No.	Artikelnummer Article No.
NISSAN	
48520-01G25	11883 01
48520-02E26	11882 01
48520-17B25	15589 03
48520-27N25	16304 01
48520-3S525	22876 01
48520-4F125	22679 01
48520-53E25	16309 01
48520-61G25	11885 01
48520-73J25	25204 01
48520-88E25	22686 02
48521-00QAA	26721 01
48521-00QAG	26711 01
48521-00Q0B	26706 01
48521-1M226	22687 01
48521-27N25	16296 01
48521-4M588	34525 01
48521-50Y25	16297 02
48521-70A06	11880 02
48521-72E06	16298 03
48521-8H300	34513 01
48527-1U61A	35295 01
48530-31G25	16250 01
48570-61G25	11891 01
48640-AX600	33447 01
48640-AX602	29466 01
48640-01N25	16307 02
48641-01N25	16308 02
48647-1U61A	35294 01
54423-00QAA	30722 01
54500-AV606	34510 01
54500-BM410	34144 01
54500-JD000	35476 01
54500-00QAE	33463 01
54500-90J10	21196 01
54501-AV606	34510 01
54501-BC42A	35293 01
54501BM410	34143 01
54501-JD000	35476 01

Vergleichs-Nr. Compare No.	Artikelnummer Article No.
NISSAN	
54501-00QAE	33462 01
54502-00QAA	26938 01
54502-00QAA	26939 01
54502-00QAB	33497 01
54503-00QAA	26938 01
54503-00QAA	26939 01
54503-00QAB	33496 01
54524-AV601	34437 01
54524-2F010	24666 02
54525-AV601	34436 01
54525-2F010	24667 02
54560-AX600	29410 01
54570-AX600	29411 01
54570-00QAA	30721 01
54613-CA000	34072 01
54613-CA006	34071 01
54613-2Y003	34070 01
54613-4Z000	34067 01
54613-41G00	34068 01
54613-60U11	34060 01
54616- 00QAB	25814 02
54616-00QAA	29514 01
54616-00QAC	25513 02
54618-AU000	34499 01
54618-BC40A	29468 01
54618-MB40A	27660 04
54618-00QAA	25815 02
54618-1AA0A	34801 01
54618-2F010	30563 01
54618-4M400	30647 01
54618-50J20	28675 01
54618-50Y00	16263 02
54618-58Y60	30827 01
54618-8H300	34492 01
54618-9C002	27303 02
54668-AU000	34498 01
54668-1AA0A	34800 01
54668-8H300	34491 01

Vergleichsliste / Cross reference list

Vergleichs-Nr. Compare No.	Artikelnummer Article No.
NISSAN	
54668-9C000	20246 02
56260-0F001	27988 01
56261-AW000	34788 01
56261-4F725	25190 01
56261-90J01	25202 01
OPEL	
16 03 009	33823 01
16 03 167	12153 04
16 03 187	12148 02
16 03 199	25494 01
16 03 202	17739 02
16 03 206	14706 02
16 03 213	25495 02
16 03 216	25084 01
16 03 227	25323 02
16 03 228	25324 02
16 03 266	27667 02
16 03 267	27668 02
16 03 286	14705 01
16 03 290	27728 01
16 03 357	27671 01
16 03 358	27670 01
16 03 359	27669 01
16 03 415	27726 01
16 03 416	27727 01
16 03 428	31175 01
16 03 429	31176 01
16 03 429	31176 02
16 03 430	28366 01
16 03 4536	12170 01
16 03 455	25147 01
16 03 542	25087 03
16 03 543	31293 02
16 03 643	27725 01
16 03 843	33537 01
16 03 844	33536 02
16 03 845	29938 01
16 09 000	35291 01
16 09 011	35292 01
16 09 012	35290 01
16 09 013	35289 01
16 09 073	30129 01
16 09 076	30160 01
16 09 087	30161 01
16 09 095	30195 01
16 09 096	30194 01
16 09 153	33962 01
16 09 165	34690 01
16 09 167	30252 01
16 09 347	33960 01
16 09 357	34641 01
16 09 457	31294 01
16 09 458	31295 01
16 09 527	30237 01
16 09 558	33628 01
24 434 894	33907 01
3 02 280	25464 01
3 10 821	15230 02
3 10 823	34402 01
3 22 003	26797 02

Vergleichs-Nr. Compare No.	Artikelnummer Article No.
OPEL	
3 22 153	15604 01
3 22 158	12171 01
3 22 166	14652 01
3 22 167	16050 01
3 22 169	14657 02
3 22 177	14703 01
3 22 179	14599 01
3 22 195	14654 02
3 22 196	26796 02
3 22 199	26798 01
3 22 200	26799 01
3 22 202	14704 01
3 22 577	14643 01
3 24 055	12179 02
3 24 056	12180 02
3 24 058	11712 02
3 24 155	14131 01
3 50 049	35493 01
3 50 127	23711 01
3 50 175	31992 01
3 50 260	12202 02
3 50 261	12204 02
3 50 263	12203 04
3 50 607	15234 01
3 50 608	15233 01
3 50 609	14723 01
3 50 610	14724 02
3 50 611	25017 02
3 50 613	31993 01
3 50 615	27730 02
3 50 617	34542 01
3 50 618	34541 01
3 52 002	28082 02
3 52 003	28081 02
3 52 028	27735 02
3 52 029	27734 02
3 52 030	21051 01
3 52 051	30612 01
3 52 052	30613 01
3 52 061	28058 02
3 52 063	28059 02
3 52 085	30477 01
3 52 086	30476 01
3 52 087	31736 01
3 52 122	35552 01
3 52 192	12222 01
3 52 193	12223 01
3 52 301	16056 02
3 52 302	21776 02
3 52 303	22116 01
3 52 319	26782 01
3 52 320	26580 01
3 52 348	25350 01
3 52 356	25351 01
3 52 357	35363 01
3 52 377	26581 02
3 52 492	35044 01
3 52 493	35045 01
3 52 494	35344 01
3 52 800	14707 01
3 52 803	26501 02

Vergleichs-Nr. Compare No.	Artikelnummer Article No.
OPEL	
3 52 828	11709 03
3 52 864	35377 01
3 52 865	35529 01
3 52 866	34791 01
3 52 868	34792 01
3 52 947	34345 01
3 53 562	26604 02
350 153	14722 01
352 300	12228 01
352 346	12228 01
352 358	16058 01
4 02 642	23565 01
4 02 644	26582 01
4 02 649	16061 01
4 02 937	16062 01
4 02 942	16063 01
4 23 017	22272 01
4 23 027	16243 01
4 23 035	34080 01
4 23 072	35524 01
4 23 121	14711 01
4 23 302	21486 01
4 23 313	26096 01
4 23 316	34094 01
4 23 319	31286 01
4 23 551	35523 01
4 23 555	35525 01
4 23 556	35526 01
4 23 557	35527 01
4 23 914	35528 01
4 23 949	14901 01
4 44 275	34750 01
4 44 291	34751 01
4 44 347	26579 01
4 64 023	35421 01
4 708 302	33944 01
402 645	14726 01
44 01 909	27720 02
44 01 910	31953 01
44 01 940	33462 01
44 01 941	33463 01
44 03 661	12236 02
44 05 652	30154 01
44 05 653	33598 01
44 08 474	30682 01
44 08 476	33629 01
44 08 510	25510 01
44 08 511	25511 01
44 12 934	26938 01
44 12 934	26939 01
44 12 934	33496 01
44 12 936	26938 01
44 12 936	26939 01
44 12 936	33497 01
44 17 973	25513 02
44 18 192	25814 02
44 18 193	25815 02
44 18 631	32020 01
44 18 780	26706 01
44 19 075	27219 02
44 19 217	34969 01

ZF Friedrichshafen AG | ZF Services | Obere Weiden 12 | 97424 Schweinfurt | Germany | info.zf-services@zf.com | www.zf.com

Vergleichs-Nr. Compare No.	Artikelnummer Article No.
OPEL	
44 19 218	34970 01
44 19 219	35262 01
44 19 291	35057 01
44 19 304	35432 01
44 20 097	35422 01
44 20 098	35423 01
44 20 954	35433 01
44 21 646	35488 01
44 21 647	35487 01
44 31 869	30773 01
45 00 094	30721 01
45 00 095	30722 01
45 00 254	27719 02
45 01 260	30212 01
45 01 262	26712 02
45 01 263	26713 02
47 01 740	34932 01
47 01 745	33410 01
47 05 655	28767 02
47 05 716	28768 02
47 07 280	33762 01
47 08 233	34087 01
47 09 117	33969 01
47 09 165	33968 01
48 03 246	33970 01
48 03 429	34082 01
48 03 429	34394 01
48 17 515	33458 01
48 17 516	33457 01
48 17 539	33459 01
53 52 000	12239 01
53 52 001	12240 01
53 52 005	21057 01
53 52 011	22773 01
53 52 012	22774 01
53 52 027	30627 01
53 52 028	30628 01
53 52 029	33911 01
53 52 030	33912 01
53 52 038	35274 01
53 52 039	35273 01
66 06 030	33952 01
66 06 031	34602 01
9 00 905	34401 01
9 02 827	30130 01
9 02 828S	30115 01
9 02 829	30148 01
9 20 355	14927 01
9 20 373	11711 02
96 852 964	34075 01
PEUGEOT	
14 60 649 080	26592 01
3332 07	22499 01
3520 H1	26737 01
3520 H3	27711 01
3520 H5	17435 01
3520 K6	35395 01
3520 N3	29417 01
3520 N4	29419 01
3520 N6	34380 01

Vergleichs-Nr. Compare No.	Artikelnummer Article No.
PEUGEOT	
3520 N7	34382 01
3520 P4	27065 02
3520 P6	31155 01
3520 Q2	29904 01
3520 Q2	32003 01
3520 Q2	32004 01
3520 Q2	33908 01
3520 R8	34823 01
3520 S0	34833 01
3520 S1	34835 01
3520 S2	30606 01
3520 V2	35561 01
3520 V3	26714 02
3520 V6	29555 01
3520 V8	34831 01
3520 W0	25177 02
3520 W3	31736 01
3520 W3	34344 01
3520 W3	34345 01
3520 X0	34825 01
3520 Y4	33637 01
3520 51	12064 01
3520 76	22786 01
3520 78	17433 04
3520 79	17434 03
3520 92	26736 02
3520 93	26735 02
3521 E1	26738 01
3521 E3	27712 01
3521 E5	17436 01
3521 G6	35396 01
3521 J3	29418 01
3521 J4	29420 01
3521 J6	34381 01
3521 J7	34383 01
3521 K4	27066 02
3521 K6	31156 01
3521 L3	29904 01
3521 L3	33909 01
3521 N9	34824 01
3521 P1	34834 01
3521 P2	34836 01
3521 P3	30607 01
3521 R3	35562 01
3521 R4	26715 02
3521 R7	29556 01
3521 S0	34832 01
3521 S1	25178 02
3521 S6	31736 01
3521 S6	34344 01
3521 S6	34345 01
3521 T2	34826 01
3521 V5	33638 01
3521 34	12065 01
3521 52	22785 01
3523 AG	29377 01
3523 CA	34415 01
3523 20	19247 01
3523 31	22498 01
3523 40	14798 01
3523 49	14766 01

Vergleichs-Nr. Compare No.	Artikelnummer Article No.
PEUGEOT	
3523 50	24512 01
3523 51	17452 01
3523 52	17451 02
3523 78	29374 01
3523 80	33307 01
3523 91	28898 01
3523 92	28899 01
3523.AZ	33288 01
3523.43	29376 01
3523.75	35325 01
3640 32	24538 02
3640 33	24539 01
3640 35	24930 01
3640 36	15334 04
3640 37	14977 02
3640 41	22500 01
3640 42	14767 04
3640 43	22339 04
3640 44	14978 02
3640 48	26722 02
3640 49	26881 02
3640 50	26047 02
3640 51	25534 02
3640 54	26668 01
3640 55	26667 01
3640 66	30453 01
3640 69	35327 01
3640 70	27299 02
3640 71	11592 02
3640 73	33890 01
3640 74	28335 02
3640 76	31196 01
3640 78	30452 01
3812 A4	27702 01
3812 A6	25488 01
3812 A9	25493 01
3812 C0	14792 01
3812 C5	25502 01
3812 C7	30374 01
3812 E0	26059 01
3812 E1	25507 01
3812 E2	30375 01
3812 E5	30669 01
3812 E7	30640 01
3812 E8	30604 01
3812 F0	31899 01
3812 F2	33726 01
3812 F4	35302 01
3812 37	19262 02
3812 92	17515 01
3812 95	25244 01
3812 98	19249 01
3812 99	14791 01
3817 11	11603 02
3817 39	24722 01
3817 40	24723 01
3817 41	14799 01
3817 42	14800 01
3817 43	26750 01
3817 44	26751 01
3817 47	25256 01

Vergleichs-Nr. Compare No.	Artikelnummer Article No.
PEUGEOT	
3817 48	12073 03
3817 49	12074 03
3817 50	12070 04
3817 50	12070 05
3817 55	25505 01
3817 56	25506 01
3817 57	33312 01
3817 58	33311 01
3817 63	34289 01
3817 64	34290 01
3817 65	35328 01
3817 66	35329 01
3817 67	30602 01
3817 68	30603 01
3817 70	33485 01
3817 73	31900 01
3817 74	34910 01
3817 77	33484 01
3817 86	33841 01
3817 87	33842 01
3817.88	35564 01
3817.89	35565 01
4001 E4	34913 01
4006 22	30198 01
4006 22	30203 01
4018 A3	24534 02
4018 A4	25108 02
4018 E0	28499 02
4059 09	19251 03
4059 12	28324 01
4066 16	30122 01
4066 18	30919 01
4066 19	30132 01
4066 20	30114 01
4066 21	30248 01
4066 22	30149 01
4066 29	30167 01
4066 30	30164 01
4066 32	30110 01
4066 36	30205 01
4066 41	33594 01
4066 42	30181 01
4066 43	30207 01
4066 44	30206 01
4066 46	30219 01
4066 49	33605 01
4066 56	30208 01
4066 69	30256 01
4066 70	33613 01
4066 71	33843 01
4066 72	33844 01
4066 73	30209 01
4066 74	34342 01
4066 75	30182 01
4066 80	34713 01
4066 81	35374 01
4066 84	34940 01
4066 95	33960 01
4066.83	34043 01
5087 27	35303 01
5087 32	11588 01

Vergleichs-Nr. Compare No.	Artikelnummer Article No.
PEUGEOT	
5087 33	19306 01
5087 35	35366 01
5087 37	33465 01
5087 40	17464 02
5087 42	19256 03
5087 49	11580 01
5087 51	27080 01
5087 52	29574 01
5087 53	29575 01
5087 56	31898 01
5087 58	34911 01
5087 60	22724 01
5087 61	11589 02
5087 62	26653 02
5087 64	33725 01
5087 68	30668 02
5087 69	30667 02
5087 74	22651 02
5087 79	33394 01
5091 10	35286 01
5094 63	25999 01
5094 65	26577 01
5131 55	22502 01
5131 56	22503 01
5131 63	22509 01
5131 69	19307 01
5131 70	19257 01
5131 71	11590 01
5131 78	22504 01
5131 80	22506 01
5131.E9	34566 01
5131.F8	33319 01
5131.94	33320 01
5152 61	26578 01
5170 F5	31351 01
5178 38	24529 03
5178 39	24726 02
5178 43	30625 01
5178 44	30626 01
5178 52	29576 01
96110483	35326 01
PORSCHE	
7L0 407 152 H	29742 01
928 341 049 12	12089 01
928 347 031 01	12091 02
928 347 031 07	19335 02
928 347 322 02	20355 02
944 347 033 01	12093 01
944 347 033 23	12095 02
944 347 333 01	15626 01
944 347 333 04	19368 02
955 333 069 11	26050 02
955 333 070 11	26051 02
955 341 017 32	29741 01
955 341 018 32	29742 01
955 341 027 02	29740 01
955 341 027 02	35033 01
955 341 242 04	30891 01
955 341 588 10	30724 01
955 343 069 00	30583 01

Vergleichs-Nr. Compare No.	Artikelnummer Article No.
PORSCHE	
955 347 031 22	29744 01
955 347 032 22	29745 01
955 347 131 22	25341 01
955 347 132 22	25342 01
955 347 191 10	33615 01
970 331 244 00	35678 01
970 343 069 02	35679 01
970 343 069 22	35680 01
970 347 131 01	35675 01
970 347 132 01	35676 01
970 347 133 00	35677 01
993 341 049 02	19340 02
993 347 131 01	20362 01
996 343 069 04	33633 01
996 343 070 04	33634 01
996 343 073 05	35445 01
996 347 131 04	29646 01
996 347 322 03	35443 01
997 331 045 12	35336 01
997 333 069 04	27739 02
997 333 070 04	27740 02
997 341 053 04	35335 01
997 343 069 00	27737 02
997 343 070 00	27738 02
997 343 073 03	29644 01
997 343 074 03	29645 01
997 347 322 01	35444 01
PROTON	
MT 142181	15450 01
PW 510185	15560 01
RENAULT	
40 16 000 04R	33951 01
40 16 090 60R	35018 01
48 20 3JD 01A	34714 01
48 20 300 01R	35362 01
48 20 367 15R	33959 01
48 52 000 01R	33286 01
48 52 000 02R	33287 01
48 52 007 80R	35423 01
48 52 027 10R	33749 01
48 52 046 80R	33750 01
48 52 067 30R	35422 01
48 52 100 01R	34937 01
48 52 156 12R	32013 01
54 56 011 73R	34970 01
54 61 8JD 00A	34801 01
54 61 800 01R	33724 01
54 61 800 04R	35057 01
54500-JY00A	35476 01
54501-JY00A	35476 01
55 11 000 19R	35432 01
55 11 000 20R	35433 01
55 66 8JD 00A	34800 01
60 00 022 720	21023 02
60 00 022 721	21024 02
60 00 022 730	12100 02
60 00 022 731	12101 02
60 00 022 736	21194 01
60 00 022 737	21193 01
60 00 022 807	18116 01

ZF Friedrichshafen AG | ZF Services | Obere Weiden 12 | 97424 Schweinfurt | Germany | info.zf-services@zf.com | www.zf.com

Vergleichs-Nr. Compare No.	Artikelnummer Article No.
RENAULT	
60 00 022 825	18486 01
60 01 547 140	34571 01
60 01 547 607	30212 01
60 25 307 649	29496 01
60 25 307 650	29497 01
60 25 308 155	26741 01
60 25 311 529	28893 01
60 25 370 229	22398 01
60 25 370 230	22397 01
60 25 370 493	30671 01
60 25 370 493	30676 01
60 25 370 494	30671 01
60 25 370 494	30677 01
60 40 002 292	28892 01
60 40 002 292	28892 03
77 00 302 122	30721 01
77 00 302 123	30722 01
77 00 312 851	27719 02
77 00 413 493	26732 01
77 00 413 494	26731 01
77 00 421 804	21525 02
77 00 430 765	28892 01
77 00 430 765	28892 03
77 00 430 766	28892 01
77 00 430 766	28892 03
77 00 680 852	30153 01
77 00 762 843	29518 01
77 00 774 566	30134 01
77 00 781 463	22479 01
77 00 794 386	18136 01
77 00 794 387	18137 01
77 00 799 404	29514 01
77 00 805 494	15642 01
77 00 806 238	24502 01
77 00 806 239	22483 01
77 00 807 551	22485 01
77 00 807 580	27058 01
77 00 807 581	27059 01
77 00 821 167	22493 01
77 00 822 503	22480 01
77 00 824 042	25216 01
77 00 829 841	28892 01
77 00 829 841	28892 03
77 00 829 842	28892 01
77 00 829 842	28892 03
77 00 847 382	29515 01
77 01 038 839	30211 01
77 01 038 840	30210 01
77 01 049 282	25510 01
77 01 049 283	25511 01
77 01 056 969	27720 02
77 01 056 970	31953 01
77 01 070 154	32020 01
77 01 349 064	22491 01
77 01 461 770	12236 02
77 01 462 427	18178 01
77 01 463 035	12125 01
77 01 463 346	12128 01
77 01 465 915	12129 01
77 01 467 271	18116 01
77 01 467 272	18116 01

Vergleichs-Nr. Compare No.	Artikelnummer Article No.
RENAULT	
77 01 467 501	30456 01
77 01 467 502	30457 01
77 01 468 883	12119 03
77 01 469 228	12126 01
77 01 469 229	12316 01
77 01 469 231	12117 02
77 01 469 231	12117 04
77 01 469 280	25482 01
77 01 469 464	22342 02
77 01 469 486	30180 01
77 01 469 487	30201 01
77 01 469 496	30183 01
77 01 469 497	30179 01
77 01 469 502	25485 01
77 01 469 517	30366 01
77 01 469 564	30213 01
77 01 469 565	30215 01
77 01 469 567	30216 01
77 01 469 617	30154 01
77 01 469 618	33598 01
77 01 469 657	30202 01
77 01 469 665	25486 02
77 01 469 777	29632 01
77 01 469 778	29632 01
77 01 470 361	30212 01
77 01 470 363	26712 02
77 01 470 364	26713 02
77 01 470 763	25476 01
77 01 470 764	25475 01
77 01 470 765	21191 01
77 01 470 766	21190 01
77 01 471 124	25477 01
77 01 471 125	28358 01
77 01 471 126	28884 01
77 01 471 127	28885 01
77 01 471 141	30223 01
77 01 471 143	26720 01
77 01 471 144	26720 01
77 01 471 844	25483 01
77 01 471 885	25480 01
77 01 472 038	26768 01
77 01 472 087	25481 01
77 01 472 113	26721 01
77 01 472 120	26711 01
77 01 472 734	26710 01
77 01 472 765	33618 01
77 01 473 333	30682 01
77 01 473 334	33629 01
77 01 473 498	30917 01
77 01 473 652	30214 01
77 01 474 075	33619 01
77 01 474 447	33620 01
77 01 474 448	30670 01
77 01 474 492	25446 02
77 01 474 493	25484 02
77 01 474 795	30620 02
77 01 474 796	30621 02
77 01 474 869	28892 03
77 01 474 870	28892 03
77 01 475 840	33617 01
77 01 475 841	29465 01

Vergleichs-Nr. Compare No.	Artikelnummer Article No.
RENAULT	
77 01 475 842	29466 01
77 01 475 843	29467 01
77 01 476 576	27219 01
77 01 477 385	30773 01
77 01 477 822	35014 01
77 01 477 878	35049 01
77 01 478 029	27219 02
77 01 478 400	34952 01
77 01 478 406	32013 01
77 01 478 407	32011 01
77 01 478 408	32012 01
77 01 478 551	25512 01
77 01 478 552	30916 01
77 01 478 762	26706 01
77 04 000 681	22477 01
7700799064	35321 01
7700799065	35322 01
82 00 002 868	27722 01
82 00 002 869	26938 01
82 00 041 166	28879 01
82 00 049 624	26939 01
82 00 183 569	29410 01
82 00 197 179	27056 01
82 00 197 179	28892 03
82 00 197 187	27057 01
82 00 197 187	28892 03
82 00 242 025	28878 01
82 00 346 941	29469 01
82 00 346 942	29469 01
82 00 380 965	31991 01
82 00 565 072	33496 01
82 00 565 079	33497 01
82 00 586 561	33707 01
82 00 586 564	31989 01
82 00 586 567	33816 01
82 00 586 570	31990 01
82 00 602 612	29413 01
82 00 602 613	29414 01
82 00 626 959	35487 01
82 00 626 961	35488 01
82 00 651 161	29516 01
82 00 651 163	20375 01
82 00 651 164	22496 01
82 00 651 168	22494 01
82 00 651 169	29635 01
82 00 661 217	25513 02
82 00 669 065	28334 02
82 00 669 066	28891 02
82 00 679 063	29429 01
82 00 679 063	29469 01
82 00 679 067	29430 01
82 00 679 067	29469 01
82 00 681 176	31954 01
82 00 681 180	31954 01
82 00 686 016	29491 01
82 00 688 832	34969 01
82 00 688 877	35262 01
82 00 696 437	29411 01
82 00 713 522	25814 02
82 00 713 523	25815 02
82 00 714 446	29728 02

Vergleichsliste / Cross reference list

Vergleichs-Nr. Compare No.	Artikelnummer Article No.
RENAULT	
82 00 714 448	29729 02
82 00 714 955	30725 01
82 00 714 956	30726 01
82 00 737 112	26716 01
82 00 737 114	26717 01
82 00 737 125	22787 01
82 00 737 126	19347 01
82 00 737 132	27062 01
82 00 737 132	28892 03
82 00 737 133	27063 01
82 00 737 133	28892 03
82 00 737 134	18143 01
82 00 737 135	18144 01
82 00 739 491	28892 03
82 00 739 492	28892 03
82 00 744 091	29469 01
82 00 744 091	29699 01
82 00 744 092	29469 01
82 00 744 092	29700 01
82 00 763 290	31954 01
82 00 763 294	31954 01
82 00 763 296	31954 01
82 00 763 301	31954 01
82 00 767 822	33462 01
82 00 767 825	33463 01
82 00 799 709	31954 01
82 00 799 710	31954 01
82 00 891 487	35563 01
82 00 942 413	28892 03
82 00 942 417	28892 03
82 00 942 420	28892 03
82 00 942 422	28892 03
82 01 079 463	29468 01
ROVER	
GSJ 1002	11690 01
GSJ 279	15201 01
GSJ 280	15200 01
GSJ 407	15441 01
GSJ 408	15439 02
GSJ 499	22688 02
GSJ 878	25521 01
QGX 100050	15440 03
QGX 100060	15438 03
QJB 100120	19740 04
QJB 100190	25520 01
RBJ 000370	27213 01
RBJ 102510	27212 01
RBM 100240	35046 01
RGD 100562	35309 01
RGD 100572	35308 01
SAAB	
12 756 395	31286 01
12 781 136	31188 01
12 786 412	26782 01
12 796 013	30612 01
12 796 014	30613 01
12 802 043	34400 01
12 804 238	30365 01
13 104 120	34750 01
13 230 274	34080 01

Vergleichs-Nr. Compare No.	Artikelnummer Article No.
SAAB	
13 237 130	27730 02
13 320 276	33907 01
30 553 357	30244 01
42 42 731	14643 01
42 42 749	12179 02
42 42 756	12180 02
45 44 599	12203 04
45 45 711	26590 01
45 66 378	34094 01
45 668 99	35363 01
45 67 244	14711 01
46 45 974	26594 01
48 36 540	14705 01
48 36 557	14706 02
50 63 391	26569 01
52 31 683	14707 01
52 31 808	31364 01
52 33 374	26591 01
52 33 382	26587 01
52 36 823	14724 02
52 37 516	27278 02
52 39 314	25323 02
52 39 322	25324 02
52 39 330	27279 02
89 62 243	30118 01
89 62 516	30119 01
89 93 453	11981 01
89 94 212	11980 04
90 538 444	35421 01
93 191 672	27727 01
93 191 675	33628 01
93 194 334	30232 01
93 194 528	33967 01
SEAT	
SE 138 162 131 A	30133 01
SE 138 162 132 A	30134 01
SE 141162410 A	20031 04
1H0 407 365	10171 04
1H0 422 803 A	10262 03
1H0 422 803 B	10268 02
1H0 422 804 B	10269 02
1H0 422 807 B	13768 01
1H0 422 831 B	30111 01
1H0 501 541 A	10222 01
1H0 501 541 A	27681 01
1JV 501 541	31481 01
1J0 199 429	22399 01
1J0 407 151 C	22475 03
1J0 407 181	21113 01
1J0 407 181 SP	31479 01
1J0 407 365 H	17619 02
1J0 407 366 H	17620 02
1J0 411 315 D	25885 01
1J0 411 316 D	25886 01
1J0 422 803 A	17621 02
1J0 422 803 E	29746 01
1J0 422 803 H	21855 02
1J0 422 804 A	17622 02
1J0 422 804 E	29747 01
1J0 422 804 H	21856 02

Vergleichs-Nr. Compare No.	Artikelnummer Article No.
SEAT	
1J0 422 807 A	22282 01
1J0 422 807 B	22250 02
1J0 422 811 A	17623 02
1J0 422 811 B	22252 03
1J0 422 812 B	22251 03
1J0 422 831 B	30177 02
1J0 501 541 C	27627 01
1K0 199 231 J	34762 01
1K0 199 232 J	34763 01
1K0 407 151 AA	30629 01
1K0 407 151 AC	33834 01
1K0 407 152 AA	30630 01
1K0 407 152 AC	33835 01
1K0 407 182	29916 01
1K0 407 183 E	34559 01
1K0 407 365 C	26772 02
1K0 407 366 C	26773 02
1K0 411 315 K	26774 01
1K0 423 810 A	25329 02
1K0 423 811 J	35279 01
1K0 423 811 K	35281 01
1K0 423 812 J	35280 01
1K0 423 812 K	35282 01
1K0 423 831 A	33739 01
1K0 501 541 C	29314 01
1K0 505 171 C	29917 01
1K0 505 203 A	29918 01
1K0 505 279 A	29919 01
1K0 505 465 K	26775 02
1K0 505 541 C	29920 01
1K0 505 543 A	29921 01
1K0 505 553 A	27306 01
1K0 511 327 AR	34717 01
191 407 151 B	10172 01
191 407 181 E	10205 02
191 407 181 E	25352 01
191 419 803	10248 02
191 419 804	10271 02
191 419 807 A	10277 03
191 419 811	10250 01
191 419 811	10250 02
191 419 812	10249 01
191 419 812	10249 02
191 419 831	30112 01
191 422 803 A	10254 03
191 422 804 A	10253 03
191 422 807 A	29730 01
191 501 541	10196 01
191 501 541	27680 01
3A0 422 811	18373 03
3A0 422 811	18373 04
3A0 422 812	17642 03
3A0 422 812	17642 04
3C0 407 365 B	29998 02
3C0 407 366 B	29999 02
3C0 505 541	35451 01
357 407 182	10203 02
357 407 365	10161 07
357 422 831 B	30126 01
4 402 649	11631 02
4B0 407 515	25909 01

ZF Friedrichshafen AG | ZF Services | Obere Weiden 12 | 97424 Schweinfurt | Germany | info.zf-services@zf.com | www.zf.com

Vergleichs-Nr. Compare No.	Artikelnummer Article No.
SEAT	
4D0 407 182 G	14541 01
4D0 411 327 J	29967 01
4F0 498 811 A	25972 01
5 960 835	20031 04
535 411 315	20982 04
6E0 419 811	24739 02
6E0 419 811	24739 03
6E0 419 812	24740 02
6E0 419 812	24740 03
6E0 419 831	30235 01
6K0 422 803	30343 01
6K0 422 803 D	28450 02
6K0 422 803 E	30336 01
6K0 422 803 F	30341 01
6K0 422 804	30344 01
6K0 422 804 D	28451 02
6K0 422 804 E	30337 01
6K0 422 804 F	30342 01
6K0 422 807 D	30334 01
6K0 422 807 F	30335 01
6K0 422 811	27078 02
6K0 422 812	27079 02
6K0 501 541 A	26820 01
6N0 407 151 B	22569 01
6N0 407 181	17355 01
6N0 407 182	21413 01
6N0 407 365	13791 02
6N0 407 365 A	13790 02
6N0 419 803	14545 02
6N0 419 804	14546 02
6N0 419 811	13792 02
6N0 419 812	13793 02
6N0 419 831	30176 01
6N0 422 803 A	24802 02
6N0 422 803 C	27635 01
6N0 422 804 A	24803 02
6N0 422 804 C	27636 01
6N0 422 807 A	28982 01
6N0 422 807 C	27319 01
6N0 422 807 D	25057 01
6N0 422 831	30175 01
6N0 501 541 D	21549 02
6Q0 407 151 L	28644 01
6Q0 407 182 A	29709 01
6Q0 407 183	29710 01
6Q0 407 183 A	29710 01
6Q0 407 365 M	25524 02
6Q0 407 366 M	25525 02
6Q0 411 315 N	25463 02
6Q0 423 803 G	27645 01
6Q0 423 803 P	27643 01
6Q0 423 804 G	27646 01
6Q0 423 804 P	27644 01
6Q0 423 810 C	26671 01
6Q0 423 810 P	30833 01
6Q0 423 811 C	26669 01
6Q0 423 812 C	26670 01
6Q0 423 831 D	34703 01
6Q0 501 541 E	26814 01
6R0 407 365	33905 01
6R0 407 366	33906 01

Vergleichs-Nr. Compare No.	Artikelnummer Article No.
SEAT	
6R0 423 810 A	34955 01
6R0 423 811	26669 02
6R0 423 812	26670 02
6R0 501 541 A	21236 01
6X0 407 151 A	27745 01
6X0 419 803 A	21169 02
6X0 419 804 A	21170 02
6X0 422 803	25059 02
6X0 422 804	25060 02
6X0 422 807	30834 01
6X0 422 811	30567 01
6X0 422 812	30568 01
7 558 962	11636 04
7 601 261	20338 03
7M0 407 151 B	27707 01
7M0 407 152 B	27708 01
7M0 407 181	17683 01
7M0 407 181 A	17683 01
7M0 501 541	25291 01
7M0 505 221 C	26091 01
7M0 505 222 B	34529 01
7M3 407 365 C	16610 01
7M3 411 317 C	31177 01
7M3 422 803 A	14278 03
7M3 422 803 A	28648 01
7M3 422 804 A	14279 03
7M3 422 817	16638 02
7M3 422 818	16784 02
7M3 422 831	30192 01
8E0 407 151 R	22815 01
8E0 407 181 C	25950 01
8E0 407 505 P	21615 01
8E0 407 506 P	21614 01
8E0 407 509 P	21613 01
8E0 407 510 P	21612 01
8E0 407 693 AL	29855 01
8E0 407 694 AL	29856 01
8E0 411 317	25857 01
8E0 411 318	25858 01
8E0 419 831	34915 01
8E0 422 821 C	25571 01
8E0 501 529 P	26628 02
8E0 501 541 S	26619 01
8E0 505 145 AP	25860 01
8E0 505 145 AR	25861 01
8E0 505 203 D	26623 01
8E0 505 465 AF	31012 01
8N0 407 182 A	26606 01
8N0 407 365 C	28360 02
8N0 422 803 D	25962 03
8N0 422 804 D	25963 03
8N0 422 807 D	25964 01
8N0 422 807 D	25964 02
8N0 422 811 A	21610 02
8N0 422 812 A	21611 02
SGM BUICK	
13 219 141	34542 01
13 257 785	34792 01
96403099	33455 01
96403100	33454 01

Vergleichs-Nr. Compare No.	Artikelnummer Article No.
SGM BUICK	
96407485	34318 01
96407486	34317 01
96490218	33453 01
96561754	33456 01
SKODA	
1JV 501 541	31481 01
1J0 199 429	22399 01
1J0 407 151 C	22475 03
1J0 407 181	21113 01
1J0 407 181 SP	31479 01
1J0 407 365 H	17619 02
1J0 407 366 H	17620 02
1J0 411 315 D	25885 01
1J0 411 316 D	25886 01
1J0 422 803 A	17621 02
1J0 422 803 H	21855 02
1J0 422 804 A	17622 02
1J0 422 804 H	21856 02
1J0 422 807 A	22282 01
1J0 422 811 A	17623 02
1J0 422 811 B	22252 03
1J0 422 812 A	17624 02
1J0 422 812 B	22251 03
1J0 422 831 B	30177 02
1J0 501 541 C	27627 01
1K0 199 231 J	34762 01
1K0 199 232 J	34763 01
1K0 407 151 AA	30629 01
1K0 407 151 AC	33834 01
1K0 407 152 AA	30630 01
1K0 407 152 AC	33835 01
1K0 407 182	29916 01
1K0 407 183 E	34559 01
1K0 407 365 C	26772 02
1K0 407 366 C	26773 02
1K0 411 315 K	26774 01
1K0 423 810 A	25329 02
1K0 423 811 J	35279 01
1K0 423 811 K	35281 01
1K0 423 812 J	35280 01
1K0 423 812 K	35282 01
1K0 423 831 A	33739 01
1K0 501 541 C	29314 01
1K0 505 171 C	29917 01
1K0 505 203 A	29918 01
1K0 505 279 A	29919 01
1K0 505 465 K	26775 02
1K0 505 541 C	29920 01
1K0 505 543 A	29921 01
1K0 505 553 A	27306 01
1K0 511 327 AR	34717 01
114 509 822	30133 01
114 509 823	30134 01
191 411 315 B	33975 01
3C0 505 541	35451 01
357 407 182	10203 02
4B0 407 515	25909 01
4B0 419 801 M	13678 01
4B0 501 521 E	25947 01
4B0 501 522 E	25948 01

Vergleichsliste / Cross reference list

Vergleichs-Nr. Compare No.	Artikelnummer Article No.
SKODA	
4B3 407 151 K	22816 02
4D0 407 151 P	13673 01
4D0 407 181 H	14540 01
4D0 407 182 G	14541 01
4D0 407 183 AC	17659 01
4D0 411 327 H	22304 01
4D0 419 831 E	34921 01
4F0 498 811	25863 01
4F0 498 811 A	25972 01
6E0 419 831	30235 01
6Q0 407 151 L	28644 01
6Q0 407 182 A	29709 01
6Q0 407 183	29710 01
6Q0 407 183 A	29710 01
6Q0 407 365 M	25524 02
6Q0 407 366 M	25525 02
6Q0 411 314 F	34749 01
6Q0 411 315 N	25463 02
6Q0 419 803 F	27639 01
6Q0 419 804 F	27640 01
6Q0 419 807 F	27320 01
6Q0 423 803 G	27645 01
6Q0 423 803 P	27643 01
6Q0 423 804 G	27646 01
6Q0 423 804 P	27644 01
6Q0 423 810 C	26671 01
6Q0 423 810 P	30833 01
6Q0 423 811 C	26669 01
6Q0 423 812 C	26670 01
6Q0 423 831 D	34703 01
6Q0 501 541 E	26814 01
6R0 407 365	33905 01
6R0 407 366	33906 01
6R0 423 810 A	34955 01
6R0 423 811	26669 02
6R0 423 812	26670 02
6R0 501 541 A	21236 01
6U0 407 365	15669 02
6U0 422 807	29611 01
6U0 422 811	15670 02
6X0 422 807	30834 01
7M0 505 222 B	34529 01
8D0 411 317 D	21554 02
8D0 411 318 D	21555 02
8D0 419 831 K	34923 01
8E0 407 505 A	13719 02
8E0 407 506 A	13720 02
8E0 407 509 A	21030 01
8E0 407 510 A	21029 01
8E0 407 693 AG	13676 02
8E0 407 694 AG	13677 02
SKODA - SVW	
1K0 199 231 J	34762 01
1K0 199 232 J	34763 01
1K0 407 182	29916 01
1K0 501 541 C	29314 01
1K0 505 171 C	29917 01
1K0 505 203 A	29918 01
1K0 505 541 D	29920 01
1K0 505 543 A	29921 01

Vergleichs-Nr. Compare No.	Artikelnummer Article No.
SMART	
000 1802 V004 000	29926 01
000 2271 V009 000	31892 01
000 4914 V002 000	33609 01
000 5102 V005 000	29925 01
000 5374 V001 000	33610 01
000 5376 V 001 000	33608 01
001 4141 V002 000	33836 01
450 333 00 14	34081 01
451 320 01 89	33499 01
451 338 01 37	33823 01
451 350 00 29	34502 01
454 320 00 10	29642 01
SUBARU	
21067-GA050	15672 02
31232-GA040	30193 01
31232-GA082	30155 01
31320-GA190	22670 02
31320-GA200	22671 02
34135-FC000	30225 01
34141-AA-041	30690 01
45200-85E00	33762 01
45535-B2010	35235 01
48571-83E00	34932 01
48810-60B00	15697 03
48810-83E02	28768 02
48830-86G00	33410 01
7313-20020	15683 01
SUZUKI	
B2113-2125	30229 01
42420-80J00	31994 01
45200-75F21	34087 01
45200-77500	15690 01
45200-84000	16206 01
45200-85E00	33762 01
45530-62J00	33944 01
45700-60A00	16204 01
46630-60B01	33446 01
48571-60G00	30187 01
48571-63J00	33969 01
48571-83E00	34932 01
48572-63J00	33968 01
48572-82000	30156 01
48810-65D00	34668 01
48810-82000	15697 03
48810-83E02	28768 02
48810-83300	16201 02
48810-84000	15698 01
48820-60A00	16200 01
48820-65D00	34669 01
48830-60B00	15700 01
48830-60G00	30698 01
48830-65D00	34523 01
48830-86G00	33410 01
SVW SKODA	
1K0 199 231 J	34762 01
1K0 199 232 J	34763 01
1K0 407 151 AC	33834 01
1K0 407 151 P	30629 01
1K0 407 152 AC	33835 01

Vergleichs-Nr. Compare No.	Artikelnummer Article No.
SVW SKODA	
1K0 407 152 P	30630 01
1K0 407 182	29916 01
1K0 407 365 C	26772 02
1K0 407 366 C	26773 02
1K0 411 315 K	26774 01
1K0 423 810 A	25329 02
1K0 423 811 K	35281 01
1K0 423 812 K	35282 01
1K0 423 831 A	33739 01
1K0 501 541 C	29314 01
1K0 505 171 C	29917 01
1K0 505 203 A	29918 01
1K0 505 465 K	26775 02
1K0 505 541 D	29920 01
1K0 505 543 A	29921 01
1K0 505 553 A	27306 01
TOYOTA	
43330-09210	31247 01
43330-19025	11895 02
43330-19085	22677 02
43330-19115	30691 01
43330-29205	11897 01
43330-29326	15715 02
43330-29375	16432 03
43330-29405	34707 01
43330-39265	16431 01
43330-39295	11902 02
43340-19025	22678 02
43340-29175	34706 01
43350-39115	16426 03
43360-39085	15717 02
45045-69065	16819 01
45046-09295	34290 01
45046-09570	34993 01
45046-19265	30692 01
45046-29305	11906 01
45046-29325	34534 01
45046-29335	16379 01
45046-29365	24730 01
45046-29425	34500 01
45046-49095	30693 01
45046-59026	25188 01
45046-69135	30694 01
45046-69205	34666 01
45047-09125	34289 01
45047-09270	34992 01
45047-19115	30695 01
45047-29075	16380 01
45047-29125	24729 01
45047-49025	30696 01
45047-59026	25187 01
45047-69115	34667 01
45406-39155	11908 02
45460-29225	15729 02
45503-05010	31207 01
45503-05020	25198 01
45503-19255	30697 01
45503-29255	11917 01
45503-29385	11918 02
45503-29475	11920 02

ZF Friedrichshafen AG | ZF Services | Obere Weiden 12 | 97424 Schweinfurt | Germany | info.zf-services@zf.com | www.zf.com

Vergleichs-Nr. Compare No.	Artikelnummer Article No.
TOYOTA	
45503-29615	11919 03
45503-39135	16400 02
45503-39225	31774 01
45503-49055	34335 01
45503-52010	25186 01
45535-05010	30227 01
45535-09030	35246 01
45535-09040	34403 01
45535-12060	30226 01
45535-12100	30230 01
45535-13010	35243 01
45535-16030	30920 01
45535-20080	30240 01
45535-52010	34406 01
45535-52030	34404 01
45535-52060	34405 01
45535-60010	30236 01
48068-0H010	33909 01
48068-02020	34730 01
48068-05070	35411 01
48068-12160	24677 01
48068-59035	29904 01
48068-59035	30644 01
48069-0H010	33908 01
48069-02020	34729 01
48069-05070	35410 01
48069-12160	24679 01
48069-59035	29904 01
48069-59035	30643 01
48654-0H010	32003 01
48655-0H010	32004 01
48810-05012	16440 01
48810-26020	34493 01
48815-26250	34062 01
48819-70010	35286 01
48820-05012	16439 01
48820-24010	34495 01
48820-26020	34494 01
48820-33010	11922 02
48820-42010	34496 01
48820-42020	34497 01
48820-42030	35003 01
48820-47010	29797 01
48820-52030	35004 01
48830-20010	14945 03
48830-21020	34676 01
48830-42010	35297 01
48830-48010	30738 01
48840-21010	34675 01
48840-42010	35296 01
VAUXHALL	
13 104 120	34750 01
13 138 151	26580 01
13 140 037	28058 02
13 140 038	28059 02
13 167 940	35377 01
13 219 070	35529 01
13 219 090	34791 01
13 219 141	34542 01
13 219 169	35525 01

Vergleichs-Nr. Compare No.	Artikelnummer Article No.
VAUXHALL	
13 219 170	35523 01
13 219 173	35526 01
13 230 274	34080 01
13 237 130	27730 02
13 239 221	35527 01
13 239 223	35528 01
13 257 785	34792 01
13 258 052	34541 01
13 260 666	34345 01
13 271 036	34641 01
13 271 996	33952 01
13 272 000	34602 01
13 282 833	35493 01
13 318 343	35524 01
13 318 428	35552 01
13 321 280	31992 01
13 334 022	35044 01
13 334 023	35045 01
2 875 013	14722 01
20 835 938	35344 01
24 413 015	30612 01
24 413 016	30613 01
24 434 894	33907 01
24 452 034	31286 01
24 454 477	33911 01
24 454 478	33912 01
24 461 353	31993 01
26 010 029	30130 01
26 032 284	12171 01
26 032 286	30161 01
26 055 219	25494 01
26 055 220	30194 01
26 059 293	25495 02
26 087 868	33823 01
55 703 230	35273 01
55 703 231	35274 01
9 109 909	27720 02
9 109 910	31953 01
9 109 940	33462 01
9 109 941	33463 01
9 118 128	25084 01
9 120 708	30154 01
9 120 709	33598 01
9 150 554	27719 02
9 156 605	22116 01
9 160 394	30721 01
9 160 395	30722 01
9 161 562	26712 02
9 161 563	26713 02
9 191 309	21486 01
9 193 087	26797 02
9 195 731	14927 01
9 196 394	26501 02
9 204 747	34932 01
9 204 752	33410 01
9 210 168	28767 02
9 210 351	28768 02
9 214 826	33762 01
9 217 259	34087 01
9 228 477	21051 01
90 468 609	25464 01

Vergleichs-Nr. Compare No.	Artikelnummer Article No.
VAUXHALL	
90 189 050	23565 01
90 223 456	26096 01
90 268 463	25350 01
90 278 577	12204 02
90 278 579	12202 02
90 288 232	12228 01
90 297 863	12153 04
90 305 431	14726 01
90 334 045	15604 01
90 343 847	26579 01
90 344 207	16062 01
90 345 195S	30115 01
90 369 704	12179 02
90 369 705	12180 02
90 372 559	14726 01
90 372 611	30148 01
90 373 523	14643 01
90 373 778	12228 01
90 398 968	30129 01
90 442 111	30160 01
90 444 294	12148 02
90 445 097	16056 02
90 445 137	14723 01
90 445 571	22116 01
90 447 156	16063 01
90 447 157	16061 01
90 447 946	23711 01
90 468 044	22272 01
90 468 636	35363 01
90 468 638	16058 01
90 495 045	12203 04
90 495 046	25351 01
90 495 103	12240 01
90 495 104	12239 01
90 495 159	12223 01
90 495 160	12222 01
90 496 039	21057 01
90 496 116	14724 02
90 496 686	34094 01
90 496 700	14711 01
90 496 711	34751 01
90 497 197	16243 01
90 497 200	14901 01
90 498 745	25017 02
90 510 647	14652 01
90 510 648	16050 01
90 510 649	14657 02
90 510 651	14703 01
90 510 653	14599 01
90 511 260	28081 02
90 511 261	28082 02
90 512 778	30195 01
90 512 982	14707 01
90 538 444	35421 01
90 539 057	26604 02
90 540 319	14706 02
90 542 572	22773 01
90 542 573	22774 01
90 542 574	17739 02
90 576 775	21776 02
90 576 788	27734 02

Vergleichs-Nr. Compare No.	Artikelnummer Article No.
VAUXHALL	
90 576 789	27735 02
91 11 661	12236 02
91 160 037	30682 01
91 160 038	33629 01
91 160 043	25510 01
91 160 044	25511 01
91 61 560	30212 01
9193094	26797 02
93 161 884	30773 01
93 167 688	35422 01
93 167 689	35423 01
93 168 675	35433 01
93 169 262	14654 02
93 169 263	26796 02
93 169 283	14131 01
93 169 284	26798 01
93 169 285	26799 01
93 169 287	14704 01
93 171 448	26782 01
93 172 254	25323 02
93 172 255	25324 02
93 181 232	27667 02
93 181 233	27668 02
93 181 234	33962 01
93 182 421	29938 01
93 186 321	14705 01
93 186 537	25087 03
93 187 435	27728 01
93 188 302	26581 02
93 189 022	31293 02
93 189 041	33960 01
93 189 459	30237 01
93 189 668	27671 01
93 189 669	27670 01
93 189 670	27669 01
93 190 905	30477 01
93 190 906	30476 01
93 190 907	31736 01
93 191 526	27725 01
93 191 671	27726 01
93 191 672	27727 01
93 191 675	33628 01
93 192 415	31175 01
93 192 416	31176 01
93 192 416	31176 02
93 192 417	28366 01
93 192 418	33537 01
93 192 420	33536 02
93 192 431	34690 01
93 192 432	30252 01
93 192 445	12170 01
93 192 446	25147 01
93 192 673	25814 02
93 192 674	25815 02
93 193 134	33944 01
93 193 997	33969 01
93 193 998	33968 01
93 194 857	32020 01
93 196 241	26706 01
93 196 541	31294 01
93 196 542	31295 01

Vergleichs-Nr. Compare No.	Artikelnummer Article No.
VAUXHALL	
93 196 623	27219 02
93 196 777	35291 01
93 196 778	35292 01
93 196 779	35290 01
93 196 780	35289 01
93 197 216	34969 01
93 197 232	34970 01
93 197 233	35262 01
93 197 325	35057 01
93 197 332	35432 01
93 325 969	26582 01
93 338 568	30627 01
93 338 569	30628 01
93 743 434	33970 01
93 851 117	33496 01
93 851 118	33497 01
93 858 917	25513 02
93 862 135	35488 01
93 862 136	35487 01
94 374 424	34402 01
94 459 453	15230 02
94 459 465	11709 03
94 459 480	11711 02
96 626 667	34082 01
96 626 667	34394 01
96 852 964	34075 01
96 996 450	33457 01
96 996 451	33458 01
96 996 460	33459 01
97 018 227	15233 01
97 018 228	15234 01
97 020 954	11712 02
97 184 819	34401 01
VOLKSWAGEN	
J43 330 392 95	11902 02
J43 340 392 45	16431 01
J43 350 390 75	15717 02
J43 350 390 75	16426 03
J45 406 391 15	11908 02
N 034 790 7-S	27658 01
1H0 407 151	14466 01
1H0 407 365	10171 04
1H0 411 314	27461 01
1H0 422 803	10257 02
1H0 422 803 A	10262 03
1H0 422 803 B	10268 02
1H0 422 803 D	22451 02
1H0 422 804	10258 02
1H0 422 804 B	10269 02
1H0 422 804 D	22452 02
1H0 422 807 A	13771 02
1H0 422 807 B	13768 01
1H0 422 807 D	10261 03
1H0 422 831 B	30111 01
1H0 501 541 A	10222 01
1H0 501 541 A	27681 01
1H9 501 541	21419 01
1JV 501 541	31481 01
1J0 199 429	22399 01
1J0 407 151 C	22475 03

Vergleichs-Nr. Compare No.	Artikelnummer Article No.
VOLKSWAGEN	
1J0 407 181	21113 01
1J0 407 181 SP	31479 01
1J0 407 365 H	17619 02
1J0 407 366 H	17620 02
1J0 411 314 R	34053 01
1J0 411 314 T	34052 01
1J0 411 315 D	25885 01
1J0 411 316 D	25886 01
1J0 422 803 A	17621 02
1J0 422 803 E	29746 01
1J0 422 803 H	21855 02
1J0 422 804 A	17622 02
1J0 422 804 E	29747 01
1J0 422 804 H	21856 02
1J0 422 807 A	22282 01
1J0 422 807 B	22250 02
1J0 422 811 A	17623 02
1J0 422 811 B	22252 03
1J0 422 812 A	17624 02
1J0 422 812 B	22251 03
1J0 422 831 B	30177 02
1J0 501 541 C	27627 01
1K0 199 231 J	34762 01
1K0 199 232 J	34763 01
1K0 407 151 AA	30629 01
1K0 407 151 AC	33834 01
1K0 407 152 AA	30630 01
1K0 407 152 AC	33835 01
1K0 407 182	29916 01
1K0 407 183 E	34559 01
1K0 407 365 C	26772 02
1K0 407 366 C	26773 02
1K0 411 315 K	26774 01
1K0 423 810 A	25329 02
1K0 423 811 J	35279 01
1K0 423 811 K	35281 01
1K0 423 812 J	35280 01
1K0 423 812 K	35282 01
1K0 423 831 A	33739 01
1K0 501 541 C	29314 01
1K0 505 171 C	29917 01
1K0 505 203 A	29918 01
1K0 505 279 A	29919 01
1K0 505 465 K	26775 02
1K0 505 541 C	29920 01
1K0 505 543 A	29921 01
1K0 505 553 A	27306 01
1K0 511 327 AR	34717 01
131 405 361 F	10167 04
131 405 371 G	10158 03
131 415 813 E	10265 02
133 407 361	10168 01
133 415 801	13777 02
133 419 804 A	10267 01
191 407 151 B	10172 01
191 407 181 E	10205 02
191 407 181 E	25352 01
191 407 365	10169 05
191 411 315 B	33975 01
191 419 803	10248 02
191 419 804	10271 02

ZF Friedrichshafen AG | ZF Services | Obere Weiden 12 | 97424 Schweinfurt | Germany | info.zf-services@zf.com | www.zf.com

Vergleichs-Nr. Compare No.	Artikelnummer Article No.
VOLKSWAGEN	
191 419 807 A	10277 03
191 419 811	10250 01
191 419 811	10250 02
191 419 812	10249 01
191 419 812	10249 02
191 419 831	30112 01
191 422 803 A	10254 03
191 422 804 A	10253 03
191 422 807 A	29730 01
191 501 541	10196 01
191 501 541	27680 01
2D0 407 361 B	18875 03
2D0 411 051	25800 01
2D0 411 052	25801 01
2D0 422 803	18876 02
2D0 422 803	27756 01
2D0 422 811	19719 02
2D0 511 329	25802 01
2D0 511 413 B	20965 01
2E0 411 317 C	30665 01
2E0 411 318 C	30666 01
2E0 498 104	31148 01
2E0 713 115	33925 01
2E0 713 491	31147 01
2H0 419 804	29744 01
2H0 422 817	25342 01
2H0 422 818	25341 01
2K0 505 465 E	27872 01
281 407 179	10208 01
281 407 183 C	14383 01
281 407 187 B	10157 01
281 407 361	10163 03
281 415 303 B	10247 01
281 415 701 E	10281 02
281 415 711 A	13785 01
281 415 801 D	10276 02
281 415 801 D	10279 02
281 415 801 D	10280 02
281 415 802 A	10273 02
291 411 045	16612 01
291 415 701 E	10259 01
291 415 711 D	14496 01
291 415 711 F	22313 01
3A0 422 803 C	20962 01
3A0 422 803 D	27657 01
3A0 422 804 C	20963 01
3A0 422 811	18373 03
3A0 422 811	18373 04
3A0 422 811 A	18374 01
3A0 422 812	17642 03
3A0 422 812	17642 04
3A0 501 541	10194 02
3A0 501 541	27682 01
3C0 199 231 D	34711 01
3C0 407 151 E	34647 01
3C0 407 365 B	29998 02
3C0 407 366 B	29999 02
3C0 505 541	35451 01
311 415 811 C	13789 04
311 415 812 C	10252 04
321 501 541	10193 02

Vergleichs-Nr. Compare No.	Artikelnummer Article No.
VOLKSWAGEN	
357 407 151	27746 01
357 407 182	10203 02
357 407 365	10161 07
357 411 329	17635 01
357 422 803	10255 02
357 422 803 A	10292 01
357 422 803 D	14498 02
357 422 804	10256 02
357 422 804 A	10293 02
357 422 804 C	14142 02
357 422 807 A	10296 01
357 422 807 D	25295 01
357 422 811	15762 02
357 422 831 B	30126 01
4B0 407 515	25909 01
4B0 419 801 M	13678 01
4B0 501 521 E	25947 01
4B0 501 522 E	25948 01
4B3 407 151 K	22816 02
4D0 407 151 P	13673 01
4D0 407 181 H	14540 01
4D0 407 182 G	14541 01
4D0 407 183 AC	17659 01
4D0 407 515 C	17661 01
4D0 411 327 H	22304 01
4D0 419 831 D	30178 01
4D0 419 831 E	34921 01
4D0 422 821 A	21609 01
4E0 407 182 C	27148 01
4E0 407 183 B	30723 01
4E0 407 505 E	27027 01
4E0 407 506 E	27028 01
4E0 407 509 E	27029 01
4E0 407 510 E	27030 01
4E0 407 693 N	27146 01
4E0 407 694 N	27147 01
4E0 419 801 E	25332 01
4E0 419 811 E	25336 01
4E0 419 821 A	25614 01
4E0 505 465 G	27026 01
4F0 498 811	25863 01
535 411 315	20982 04
6E0 419 803 A	28978 01
6E0 419 804 A	28979 01
6E0 419 811	24739 02
6E0 419 811	24739 03
6E0 419 812	24740 02
6E0 419 812	24740 03
6E0 419 831	30235 01
6K0 422 803 D	28450 02
6K0 422 803 E	30336 01
6K0 422 803 F	30341 01
6K0 422 804 D	28451 02
6K0 422 804 E	30337 01
6K0 422 804 F	30342 01
6K0 422 807 D	30334 01
6K0 422 807 F	30335 01
6K0 422 811	27078 02
6K0 422 812	27079 02
6K0 501 541 A	26820 01
6N0 407 151 B	22569 01

Vergleichs-Nr. Compare No.	Artikelnummer Article No.
VOLKSWAGEN	
6N0 407 181	17355 01
6N0 407 182	21413 01
6N0 407 365	13791 02
6N0 407 365 A	13790 02
6N0 419 803	14545 02
6N0 419 804	14546 02
6N0 419 811	13792 02
6N0 419 812	13793 02
6N0 419 831	30176 01
6N0 422 803 A	24802 02
6N0 422 803 B	24544 02
6N0 422 803 C	27635 01
6N0 422 803 D	24546 02
6N0 422 804 A	24803 02
6N0 422 804 B	24545 02
6N0 422 804 C	27636 01
6N0 422 804 D	24547 02
6N0 422 807 A	28982 01
6N0 422 807 B	25056 01
6N0 422 807 C	27319 01
6N0 422 807 D	25057 01
6N0 422 831	30175 01
6N0 501 541 D	21549 02
6Q0 407 151 L	28644 01
6Q0 407 182 A	29709 01
6Q0 407 183	29710 01
6Q0 407 183 A	29710 01
6Q0 407 365 M	25524 02
6Q0 407 366 M	25525 02
6Q0 411 314 F	34749 01
6Q0 411 315 N	25463 02
6Q0 419 803 F	27639 01
6Q0 419 804 F	27640 01
6Q0 419 807 F	27320 01
6Q0 423 803 G	27645 01
6Q0 423 803 P	27643 01
6Q0 423 804 G	27646 01
6Q0 423 804 P	27644 01
6Q0 423 810 C	26671 01
6Q0 423 810 P	30833 01
6Q0 423 811 C	26669 01
6Q0 423 812 C	26670 01
6Q0 423 831 D	34703 01
6R0 407 365	33905 01
6R0 407 366	33906 01
6R0 423 810 A	34955 01
6R0 423 811	26669 02
6R0 423 812	26670 02
6R0 501 541 A	21236 01
6U0 407 365	15669 02
6U0 422 807	29611 01
6U0 422 811	15670 02
6X0 407 151 A	27745 01
6X0 419 803 A	21169 02
6X0 419 804 A	21170 02
6X0 422 803	25059 02
6X0 422 804	25060 02
6X0 422 807	30834 01
6X0 422 811	30567 01
6X0 422 812	30568 01
7B0 411 315	28727 01

Vergleichs-Nr. Compare No.	Artikelnummer Article No.

VOLKSWAGEN

7D0 407 140 A	14555 03
7D0 407 183	17681 01
7D0 407 361	14571 02
7D0 411 045	17682 02
7D0 411 049	31998 01
7D0 419 831	30127 01
7H0 407 151 F	35397 01
7H0 407 152 F	35401 01
7H0 407 182	26935 01
7H0 407 182 A	26936 01
7H0 407 183	26937 01
7H0 407 361 A	27597 02
7H0 419 081	35030 01
7H0 419 803 F	27987 01
7H0 419 804 F	27986 01
7H0 422 817 D	27594 01
7H0 422 817 D	27594 02
7H0 422 817 D	27596 01
7H0 422 818 D	27595 02
7H0 422 818 D	27596 01
7H0 422 831	33616 01
7H0 501 131 A	31999 01
7H0 501 132 A	32000 01
7H5 411 317 A	30967 01
7H8 407 361 A	27598 02
7L0 407 021 B	29740 01
7L0 407 077	35033 01
7L0 407 151 H	29741 01
7L0 407 182 E	30891 01
7L0 407 182 G	35034 01
7L0 407 183 A	30724 01
7L0 411 317	30583 01
7L0 422 803 D	29744 01
7L0 422 804 D	29745 01
7L0 422 817 D	25341 01
7L0 422 818 D	25342 01
7L0 422 821	25343 01
7L0 422 821	25343 02
7L0 422 831 A	33615 01
7L0 505 465 B	26050 02
7L0 505 466 B	26051 02
7M0 407 151 B	27707 01
7M0 407 152 B	27708 01
7M0 407 181	17683 01
7M0 407 181 A	17683 01
7M0 501 541	25291 01
7M0 505 221 C	26091 01
7M0 505 222 B	34529 01
7M3 407 365 C	16610 01
7M3 422 803 A	14278 03
7M3 422 803 A	28648 01
7M3 422 804 A	14279 03
7M3 422 817	16638 02
7M3 422 818	16784 02
7M3 422 831	30192 01
701 407 077 A	25931 01
701 407 087	14554 01
701 407 183	14556 01
701 407 187 B	10155 03
701 407 361 B	10164 03
701 411 041	19129 01

Vergleichs-Nr. Compare No.	Artikelnummer Article No.

VOLKSWAGEN

701 411 049 B	21044 02
701 419 081	21802 01
701 419 081 A	17672 01
701 419 803 C	10291 02
701 419 803 D	10289 02
701 419 803 E	14547 02
701 419 804 C	10290 02
701 419 804 D	10278 02
701 419 804 E	14548 02
701 419 804 F	17673 02
701 419 804 F	22307 01
701 419 810	13770 02
701 419 810 A	10285 02
701 419 810 B	22307 01
701 419 811 A	10286 01
701 419 811 B	10274 02
701 419 811 C	14549 02
701 419 811 E	17674 02
701 419 812	10284 01
701 419 812 A	13794 02
701 419 812 B	10275 02
701 419 812 D	17675 02
701 599 381	26572 01
702 419 803 A	13795 02
702 419 803 B	10287 02
702 419 803 C	14570 02
702 419 803 D	17679 02
702 419 803 D	22307 01
702 419 804 B	13796 02
702 419 804 C	16630 02
8A0 407 181	10126 03
8D0 411 317 D	21554 02
8D0 411 318 D	21555 02
8D0 419 831	30209 01
8D0 419 831 J	34922 01
8D0 419 831 K	34923 01
8E0 407 505 A	13719 02
8E0 407 506 A	13720 02
8E0 407 509 A	21030 01
8E0 407 510 A	21029 01
8E0 407 693 AG	13676 02
8E0 407 694 AG	13677 02
8E0 505 465 D	24637 02
8N0 407 181 B	27132 01
8N0 407 182 A	26606 01
8N0 407 365 C	28360 02
8N0 422 803 D	25962 03
8n0 422 804 C	21608 03
8N0 422 804 D	25963 03
8N0 422 807 D	25964 01
8N0 422 807 D	25964 02
811 407 181	10125 02
811 407 181 A	10125 02
811 419 801 E	10145 03
811 419 802 K	10043 02
811 419 812	10146 02
811 419 812 A	10143 02
811 419 831 B	30128 01
823 407 365 E	10153 04
823 411 313 A	13760 01
855 407 365 A	10148 05

Vergleichs-Nr. Compare No.	Artikelnummer Article No.

VOLKSWAGEN

855 407 366 A	10151 05
861 407 151 B	10149 03
861 407 183	10206 01
861 419 831 B	30158 01
871 419 802	13798 02
872 419 802 A	10283 02

VOLKSWAGEN - FAW VW

1JD 422 803	17621 02
1JD 422 804	17622 02
1JD 422 811	17623 02
1JD 422 812	17624 02
1JD 422 831 B	30177 02
1J0 407 151 C	22475 03
1J0 407 181	21113 01
1J0 407 365 H	17619 02
1J0 407 366 H	17620 02
1J0 422 803 H	21855 02
1J0 422 804 H	21856 02
1J0 422 807 B	22250 02
1J0 422 811 B	22252 03
1J0 422 812 B	22251 03
1J0 501 541 C	21236 01
1J0 501 541 C	27627 01
1K0 199 231 J	34762 01
1K0 199 232 J	34763 01
1K0 407 151 AC	33834 01
1K0 407 151 P	30629 01
1K0 407 152 AC	33835 01
1K0 407 152 P	30630 01
1K0 407 182	29916 01
1K0 407 365 C	26772 02
1K0 407 366 C	26773 02
1K0 411 315 K	26774 01
1K0 423 810 A	25329 02
1K0 423 811 K	35281 01
1K0 423 812 K	35282 01
1K0 423 831 A	33739 01
1K0 505 465 K	26775 02
1K0 505 541 D	29920 01
1K0 505 553 A	27306 01
1K0 511 327 AR	34717 01
191 407 151 B	10172 01
191 407 181 E	10205 02
191 407 181 E	25352 01
191 411 315 B	33975 01
2K0 505 465 B	27872 01
3C0 199 231 D	34711 01
3C0 407 151 E	34647 01
3C0 407 365 B	29998 02
3C0 407 366 B	29999 02
357 407 182	10203 02
357 407 365	10161 07

VOLKSWAGEN - SVW

1JD 422 803	17621 02
1JD 422 804	17622 02
1JD 422 811	17623 02
1JD 422 812	17624 02
1J0 407 151 C	22475 03
1J0 407 181	21113 01
1J0 407 365 H	17619 02

ZF Friedrichshafen AG | ZF Services | Obere Weiden 12 | 97424 Schweinfurt | Germany | info.zf-services@zf.com | www.zf.com

Vergleichs-Nr. Compare No.	Artikelnummer Article No.
VOLKSWAGEN - SVW	
1J0 407 366 H	17620 02
1J0 411 314 T	34052 01
1J0 501 541 C	21236 01
1J0 501 541 C	27627 01
1K0 199 231 J	34762 01
1K0 199 232 J	34763 01
1K0 407 151 AC	33834 01
1K0 407 151 P	30629 01
1K0 407 152 AC	33835 01
1K0 407 152 P	30630 01
1K0 407 182	29916 01
1K0 407 365 C	26772 02
1K0 407 366 C	26773 02
1K0 411 315 K	26774 01
1K0 423 810 A	25329 02
1K0 423 831 A	33739 01
1K0 501 541 C	29314 01
1K0 505 171 C	29917 01
1K0 505 203 A	29918 01
1K0 505 465 K	26775 02
1K0 505 541 D	29920 01
1K0 505 553 A	27306 01
357 407 182	10203 02
4B0 407 515	25909 01
4B0 419 801 M	13678 01
4B0 501 521 E	25947 01
4B0 501 522 E	25948 01
4B3 407 151 K	22816 02
4D0 407 151 P	13673 01
4D0 407 181 H	14540 01
4D0 407 182 E	14541 01
4D0 407 183 AC	17659 01
4D0 411 327 H	22304 01
4D0 419 831 D	30178 01
4D0 419 831 E	34921 01
4D0 422 821 A	21609 01
6Q0 407 151 L	28644 01
6Q0 407 183 A	29710 01
6Q0 407 365 M	25524 02
6Q0 407 366 M	25525 02
6Q0 411 314 F	34749 01
6Q0 411 315 F	25463 02
6Q0 423 803 E	27643 01
6Q0 423 804 E	27644 01
6Q0 423 811	26669 02
6Q0 423 812	26670 02
6Q0 423 831 D	34703 01
8A0 407 181	10126 03
8D0 411 317 D	21554 02
8D0 411 318 D	21555 02
8D0 419 831 K	34923 01
8E0 407 505 A	13719 02
8E0 407 506 A	13720 02
8E0 407 509 A	21030 01
8E0 407 510 A	21029 01
8E0 407 693 AL	29855 01
8E0 407 694 AL	29856 01
8E0 419 811	25863 01
8E0 419 811 A	25972 01
811 419 801 E	10145 03
811 419 802 K	10043 02
811 419 812 A	10143 02
811 419 831 B	30128 01
VOLVO	
1 272 306	20123 01
1 329 655	20128 01
1 330 973	20130 01
1 359 599	12037 01
270 477	12012 02
271 389	12011 01
271 591	12031 02
271 598	20136 02
271 599	20137 02
271 601	30242 01
271 631	22652 01
272 416	26674 02
272 417	26675 02
272 418	30249 01
272 428	28960 01
272 991	20908 02
274 179	28961 01
274 224	30749 01
274 225	27612 01
274 226	27613 01
274 353	26818 01
274 354	33612 01
274 548	25550 02
274 576	26701 02
274 582	26702 02
3 343 641	30187 01
3 345 796	30220 01
3 345 797	25487 01
3 410 369	12025 02
3 465 482	12020 01
3 467 713	28272 01
3 467 714	28273 01
3 480 012	12019 02
3 516 122	26815 01
3 516 944	12023 03
3 546 266	20172 01
3M51 3A262 EJ	30801 01
30 620 785	35278 01
30 620 786	35283 01
30 635 227	35265 01
30 635 228	35266 01
30 635 229	34975 01
30 635 230	34976 01
30 639 368	30758 01
30 645 401	29510 01
30 648 461	33713 01
30 666 821	29794 01
30 683 067	31938 01
30 683 067	32007 01
30 714 032	29508 01
30 723 085	33958 01
30 736 956	30800 01
30 741 476	31941 01
30 760 678	35430 01
30 761 718	26677 02
30 761 719	26676 02
30 776 250	34001 01
VOLVO	
30 776 251	34336 01
30 776 255	34658 01
30 776 425	34658 01
30 818 467	25997 01
30 851 257	30771 01
30 875 012	15560 01
30 884 358	29640 01
30 884 359	31212 01
30 887 024	26588 01
30 887 653	34553 01
31 201 412	30462 02
31 201 413	30463 02
31 201 485	26795 03
31 201 602	25553 02
31 201 603	26793 01
31 201 817	30750 01
31 212 548	32010 01
31 212 730	21678 02
31 277 343	31007 01
31 277 344	31007 01
31 277 462	31350 01
31 277 463	31350 01
31 277 464	30461 03
31 277 464	33705 01
31 277 465	30461 03
31 277 465	33706 01
31 280 408	34659 01
31 280 658	34001 01
31 302 344	31942 02
31 302 345	31943 02
31 304 040	30757 01
6 819 057	30460 01
6 819 537	25996 01
7G9N 3395 DA	31009 01
8 623 576	29499 01
8 628 495	24605 02
8 628 496	24604 02
8 628 497	24603 02
8 628 498	24602 02
8 628 499	24607 02
8 628 500	24606 02
8 630 604	35028 01
8 671 921	31940 01
9 127 363	26599 01
9 140 504	20133 03
9 140 788	31181 01
9 157 572	29506 01
9 157 576	29507 01
9 169 204	29505 01
9 173 761	29509 01
9 191 409	30233 01
9 191 410	30735 01
9 200 154	26597 01
9 465 971	26600 01
9 492 181	26596 01

Neuaufnahmen / New to range

Artikelnummer Article No.	Seite Page	Hersteller Manufacturer
11906 01	656 657 659 660 661 663 665 666 667 689 693	**TOYOTA**
12073 03	228	**PEUGEOT**
12074 03	228	**PEUGEOT**
12117 04	328 410	**RENAULT**
14554 01	1019 1027 1035	**VOLKSWAGEN**
15334 04	187 189	**PEUGEOT**
17433 04	186 189	**PEUGEOT**
17434 03	186 189	**PEUGEOT**
19256 03	208 211 214 218	**PEUGEOT**
21549 02	481 487 489 492 509	**SEAT**
21549 02	910 974 981 983	**VOLKSWAGEN**
22674 02	17	**NISSAN**
22876 01	22 24 51	**NISSAN**
26795 03	1115 1134 1139 1142	**VOLVO**
28360 02	527	**SEAT**
28360 02	866 915	**VOLKSWAGEN**
28366 01	126	**OPEL**
28366 01	767	**VAUXHALL**
28767 02	53	**OPEL**
28767 02	634	**SUZUKI**
28767 02	696	**VAUXHALL**
28768 02	53	**OPEL**
28768 02	615	**SUBARU**
28768 02	626 633 634 635	**SUZUKI**
28768 02	696	**VAUXHALL**
30177 02	527 542	**SEAT**
30177 02	574 577	**SKODA**
30177 02	818 821 865 872 915	**VOLKSWAGEN**
30177 02	1054 1056 1058 1060 1063	**VOLKSWAGEN - FAW VW**
30453 01	249	**PEUGEOT**
30671 01	308 329	**RENAULT**
30724 01	304 305	**PORSCHE**
30724 01	1008	**VOLKSWAGEN**
33465 01	257 260 262 264 266 268	**PEUGEOT**
33823 01	100 102 104 106 108 110 112 149 151	**OPEL**
33823 01	605 607	**SMART**
33823 01	743 745 747 748 750 752 754 788 790	**VAUXHALL**
33824 01	605 607	**SMART**
33834 01	474	**SEAT**
33834 01	579 583	**SKODA**
33834 01	598	**SKODA - SVW**
33834 01	636	**SVW SKODA**
33834 01	829 832 836 877 880 887 894 998 1010	**VOLKSWAGEN**
33834 01	1068 1070	**VOLKSWAGEN - FAW VW**
33834 01	1085	**VOLKSWAGEN - SVW**

Artikelnummer Article No.	Seite Page	Hersteller Manufacturer
33835 01	474	**SEAT**
33835 01	579 583	**SKODA**
33835 01	599	**SKODA - SVW**
33835 01	636	**SVW SKODA**
33835 01	829 832 836 877 880 887 895 999 1011	**VOLKSWAGEN**
33835 01	1069 1071	**VOLKSWAGEN - FAW VW**
33835 01	1085	**VOLKSWAGEN - SVW**
33836 01	601 602 603 605 607 608 609	**SMART**
33841 01	252 254	**PEUGEOT**
33842 01	252 254	**PEUGEOT**
33843 01	237 239 241	**PEUGEOT**
33844 01	237 239 241	**PEUGEOT**
33890 01	226 227 228 250 252 292	**PEUGEOT**
33905 01	516 519 520 521	**SEAT**
33905 01	564 567 588	**SKODA**
33905 01	989 997	**VOLKSWAGEN**
33907 01	148 148 171 171 173 173 175 175	**OPEL**
33907 01	449 449 452 454 454	**SAAB**
33907 01	787 787 800 800 802 802 804 804	**VAUXHALL**
33908 01	190	**PEUGEOT**
33908 01	644	**TOYOTA**
33909 01	191	**PEUGEOT**
33909 01	644	**TOYOTA**
33911 01	86 88 90 92 93 128 183 184	**OPEL**
33911 01	722 724 726 728 730 769 811 812	**VAUXHALL**
33912 01	86 88 90 92 93 128 183 185	**OPEL**
33912 01	722 724 726 728 730 770 811 813	**VAUXHALL**
33925 01	833 834 835	**VOLKSWAGEN**
33944 01	54	**OPEL**
33944 01	631	**SUZUKI**
33944 01	697	**VAUXHALL**
33951 01	357 358 359	**RENAULT**
33952 01	119 121 123	**OPEL**
33952 01	761 763 765	**VAUXHALL**
33958 01	1102 1107 1112 1129	**VOLVO**
33959 01	332 401 402 403 404 418 420	**RENAULT**
33960 01	114 115	**OPEL**
33960 01	253 254	**PEUGEOT**
33960 01	756 758	**VAUXHALL**

ZF Friedrichshafen AG | ZF Services | Obere Weiden 12 | 97424 Schweinfurt | Germany | info.zf-services@zf.com | www.zf.com

Artikelnummer Article No.	Seite Page	Hersteller Manufacturer
33962 01	86 88 90 92 93 184	**OPEL**
33962 01	722 724 726 728 812	**VAUXHALL**
33967 01	448 451 453 454	**SAAB**
33968 01	54	**OPEL**
33968 01	628 630	**SUZUKI**
33968 01	697	**VAUXHALL**
33969 01	54	**OPEL**
33969 01	628 630	**SUZUKI**
33969 01	697	**VAUXHALL**
33970 01	55	**OPEL**
33970 01	698	**VAUXHALL**
33975 01	487 509 540	**SEAT**
33975 01	845 854 859 870 892	**VOLKSWAGEN**
33975 01	1066	**VOLKSWAGEN - FAW VW**
34001 01	1117 1123 1136 1140	**VOLVO**
34043 01	277 278 279	**PEUGEOT**
34052 01 (x2)	819 823 867 870 873 916 918	**VOLKSWAGEN**
34053 01 (x2)	867 870 873	**VOLKSWAGEN**
34060 01 (x2)	47	**NISSAN**
34062 01 (x2)	647 670 672 673 675 676 684	**TOYOTA**
34067 01 (x2)	4 5	**NISSAN**
34068 01 (x2)	47	**NISSAN**
34070 01 (x2)	6 33 36 39	**NISSAN**
34071 01 (x2)	19 21	**NISSAN**
34072 01 (x2)	19 21	**NISSAN**
34075 01	55	**OPEL**
34075 01	698	**VAUXHALL**
34080 01	148 171 173 175	**OPEL**
34080 01	449 451 454	**SAAB**
34080 01	787 800 802 804	**VAUXHALL**
34081 01 (x4)	601 601 602 602 603 605 605 606 607 607 608 608 609 609	**SMART**
34082 01	55	**OPEL**
34082 01	698	**VAUXHALL**
34087 01	53	**OPEL**
34087 01	634 635	**SUZUKI**
34087 01	696	**VAUXHALL**
34094 01	163 166 169	**OPEL**
34094 01	459 459 463 463	**SAAB**
34094 01	793 795 795 798	**VAUXHALL**
34143 01	3 5	**NISSAN**
34144 01	3 5	**NISSAN**
34289 01	190	**PEUGEOT**
34289 01	644	**TOYOTA**
34290 01	190	**PEUGEOT**
34290 01	644	**TOYOTA**
34317 01	546	**SGM BUICK**
34318 01	546	**SGM BUICK**
34335 01	690	**TOYOTA**
34336 01	1117 1124 1136 1138 1141	**VOLVO**
34342 01	245	**PEUGEOT**
34344 01 (x2)	253 253 255	**PEUGEOT**
34345 01 (x2)	115 116	**OPEL**
34345 01 (x2)	253 253 255	**PEUGEOT**
34345 01 (x2)	757 758 758	**VAUXHALL**
34380 01	237 239 241	**PEUGEOT**
34381 01	237 239 241	**PEUGEOT**
34382 01	237 239 241	**PEUGEOT**
34383 01	237 239 241	**PEUGEOT**
34394 01	55	**OPEL**
34394 01	698	**VAUXHALL**
34400 01	448 451 453	**SAAB**
34401 01	118	**OPEL**
34401 01	760	**VAUXHALL**
34402 01	117 118 129 130	**OPEL**
34402 01	759 760 761 770 771	**VAUXHALL**
34403 01	668 670 671 673 674	**TOYOTA**
34404 01	693	**TOYOTA**
34405 01	671 674 688 693	**TOYOTA**
34406 01	685 694	**TOYOTA**
34407 01	3 5 32 35 39	**NISSAN**
34415 01	238 240 242	**PEUGEOT**
34436 01	32 35 39	**NISSAN**
34437 01	32 35 39	**NISSAN**
34490 01	32	**NISSAN**
34491 01	51	**NISSAN**
34492 01	52	**NISSAN**
34493 01	678 679 680 681	**TOYOTA**
34494 01	678 679 680 681	**TOYOTA**
34495 01	657 692	**TOYOTA**
34496 01	689 690	**TOYOTA**
34497 01	691	**TOYOTA**
34498 01	32 36 39	**NISSAN**
34499 01	32 36 39	**NISSAN**
34500 01	640 641 642	**TOYOTA**
34502 01	606 608	**SMART**
34508 01	24	**NISSAN**
34510 01	6 16 32 36 39	**NISSAN**
34513 01	51	**NISSAN**
34523 01	626 632	**SUZUKI**
34525 01	3 4	**NISSAN**
34529 01 (x2)	471	**SEAT**
34529 01 (x2)	1002	**VOLKSWAGEN**
34534 01	678 679 680	**TOYOTA**
34541 01	95 96 119 122 124	**OPEL**
34541 01	731 732 762 763 765	**VAUXHALL**

Neuaufnahmen / New to range

Artikelnummer Article No.	Seite Page	Hersteller Manufacturer
34542 01	54 95 96 120 122 124	**OPEL**
34542 01	547	**SGM BUICK**
34542 01	697 731 732 762 764 765	**VAUXHALL**
34553 01	1109 1127	**VOLVO**
34559 01	475 498 517 530	**SEAT**
34559 01	551 554 558 562 565 580 584 589 594 596 597	**SKODA**
34559 01	599	**SKODA - SVW**
34559 01	636	**SVW SKODA**
34559 01	830 832 837 840 878 880 883 885 888 895 993 996 999 1011	**VOLKSWAGEN**
34559 01	1062 1065 1069 1071	**VOLKSWAGEN - FAW VW**
34559 01	1085	**VOLKSWAGEN - SVW**
34566 01 (x2)	203 204 205	**PEUGEOT**
34571 01	359	**RENAULT**
34602 01	54 94 95 119 121 123	**OPEL**
34602 01	697 731 732 761 763 765	**VAUXHALL**
34641 01	119 121 123	**OPEL**
34641 01	762 763 765	**VAUXHALL**
34647 01	472	**SEAT**
34647 01	958 962 965 1005	**VOLKSWAGEN**
34647 01	1066	**VOLKSWAGEN - FAW VW**
34658 01	1117 1123 1136 1140	**VOLVO**
34659 01	1138	**VOLVO**
34666 01	684	**TOYOTA**
34667 01	684	**TOYOTA**
34668 01	626	**SUZUKI**
34669 01	626	**SUZUKI**
34675 01	641 642 643	**TOYOTA**
34676 01	641 642 643	**TOYOTA**
34690 01	126	**OPEL**
34690 01	767	**VAUXHALL**
34703 01	497 515 519 520 521	**SEAT**
34703 01	550	**SKODA**
34703 01	840 989 997	**VOLKSWAGEN**
34703 01	1078 1080 1082	**VOLKSWAGEN - SVW**
34706 01	646 687	**TOYOTA**
34707 01	647 687	**TOYOTA**
34711 01 (x2)	472	**SEAT**
34711 01 (x2)	959 963 966 1006	**VOLKSWAGEN**
34711 01 (x2)	1067	**VOLKSWAGEN - FAW VW**
34713 01	203 204 205	**PEUGEOT**
34714 01	40 52	**NISSAN**
34714 01	348	**RENAULT**
34717 01	475 477 531	**SEAT**
34717 01	581 584	**SKODA**
34717 01	838 879 883 889 961 1000 1006 1012	**VOLKSWAGEN**
34729 01	664 668 670 671 673 675	**TOYOTA**
34730 01	664 669 670 671 673 675	**TOYOTA**
34749 01	551 555 559	**SKODA**
34749 01	994	**VOLKSWAGEN**
34749 01	1078 1080 1083	**VOLKSWAGEN - SVW**
34750 01	148 171 173 175	**OPEL**
34750 01	449 452 454	**SAAB**
34750 01	787 800 802 804	**VAUXHALL**
34751 01	163 166 169	**OPEL**
34751 01	793 795 798	**VAUXHALL**
34762 01	474 530	**SEAT**
34762 01	580 584 594 596 597	**SKODA**
34762 01	599	**SKODA - SVW**
34762 01	636	**SVW SKODA**
34762 01	830 832 837 878 880 882 885 888 895 999 1011	**VOLKSWAGEN**
34762 01	1062 1065 1069 1071	**VOLKSWAGEN - FAW VW**
34762 01	1085	**VOLKSWAGEN - SVW**
34763 01	475 530	**SEAT**
34763 01	580 584 594 596 597	**SKODA**
34763 01	599	**SKODA - SVW**
34763 01	636	**SVW SKODA**
34763 01	830 832 837 878 880 883 885 888 895 999 1011	**VOLKSWAGEN**
34763 01	1062 1065 1069 1071	**VOLKSWAGEN - FAW VW**
34763 01	1085	**VOLKSWAGEN - SVW**
34788 01	33 36 40	**NISSAN**
34800 01	21 40 52	**NISSAN**
34800 01	348	**RENAULT**
34801 01	21 40 52	**NISSAN**
34801 01	348	**RENAULT**
34823 01	277 278 279	**PEUGEOT**
34824 01	277 278 279	**PEUGEOT**
34825 01	248	**PEUGEOT**
34826 01	248	**PEUGEOT**
34831 01	248	**PEUGEOT**
34832 01	248	**PEUGEOT**
34833 01	269 271 272	**PEUGEOT**
34834 01	269 271 272	**PEUGEOT**
34835 01	269 271 272	**PEUGEOT**
34836 01	270 271 273	**PEUGEOT**
34910 01	251	**PEUGEOT**
34911 01	251	**PEUGEOT**
34913 01	269 270 272	**PEUGEOT**
34915 01	499 501	**SEAT**
34921 01	590	**SKODA**
34921 01	944 949	**VOLKSWAGEN**
34921 01	1074 1076	**VOLKSWAGEN - SVW**

ZF Friedrichshafen AG | ZF Services | Obere Weiden 12 | 97424 Schweinfurt | Germany | info.zf-services@zf.com | www.zf.com

Artikelnummer Article No.	Seite Page	Hersteller Manufacturer
34922 01	944 949	**VOLKSWAGEN**
34923 01	591	**SKODA**
34923 01	945 949	**VOLKSWAGEN**
34923 01	1074 1076	**VOLKSWAGEN - SVW**
34932 01	53	**OPEL**
34932 01	615	**SUBARU**
34932 01	627 633 634 635	**SUZUKI**
34932 01	696	**VAUXHALL**
34937 01	357 358 359	**RENAULT**
34940 01	251	**PEUGEOT**
34952 01	344 345 347	**RENAULT**
34955 01	519 520 521	**SEAT**
34955 01	997	**VOLKSWAGEN**
34969 01	139 140	**OPEL**
34969 01	374 375	**RENAULT**
34969 01	778 779	**VAUXHALL**
34970 01	139 140	**OPEL**
34970 01	374 375	**RENAULT**
34970 01	778 779	**VAUXHALL**
34975 01	1115 1134	**VOLVO**
34976 01	1115 1134	**VOLVO**
34992 01	643 672 676	**TOYOTA**
34993 01	643 672 676	**TOYOTA**
35003 01	643 673 676 691 693	**TOYOTA**
35004 01	695	**TOYOTA**
35014 01	434 436	**RENAULT**
35018 01	332 401 402 403 404 418 420	**RENAULT**
35030 01 (x4)	912 1041 1046 1049	**VOLKSWAGEN**
35033 01	304	**PORSCHE**
35033 01	1008	**VOLKSWAGEN**
35034 01	1008	**VOLKSWAGEN**
35044 01	54 94 95	**OPEL**
35044 01	697 731 732	**VAUXHALL**
35045 01	54 94 95	**OPEL**
35045 01	697 731 732	**VAUXHALL**
35046 01	438 439	**ROVER**
35049 01	434	**RENAULT**
35235 01	615	**SUBARU**
35243 01	674 690 693	**TOYOTA**
35246 01	640 641 642 674 675	**TOYOTA**
35247 01	1 2 6	**NISSAN**
35262 01	139 140	**OPEL**
35262 01	374 375	**RENAULT**
35262 01	778 779	**VAUXHALL**
35265 01	1122	**VOLVO**
35266 01	1122	**VOLVO**
35273 01	114 115	**OPEL**
35273 01	756 758	**VAUXHALL**
35274 01	114 115	**OPEL**
35274 01	756 758	**VAUXHALL**
35278 01	1110 1128	**VOLVO**
35279 01	471 473 476 529 544	**SEAT**
35279 01	836 874 879 882 884 886 894 998	**VOLKSWAGEN**
35279 01	1068 1070	**VOLKSWAGEN - FAW VW**
35280 01	472 473 476 529 544	**SEAT**
35280 01	836 874 879 882 884 886 894 998	**VOLKSWAGEN**
35280 01	1068 1070	**VOLKSWAGEN - FAW VW**
35281 01	472	**SEAT**
35281 01	578 582 593 595 596	**SKODA**
35281 01	598	**SKODA - SVW**
35281 01	828 831 958 962 965 1003 1005 1010	**VOLKSWAGEN**
35281 01	1061 1066	**VOLKSWAGEN - FAW VW**
35281 01	1084	**VOLKSWAGEN - SVW**
35282 01	472	**SEAT**
35282 01	578 582 593 595 596	**SKODA**
35282 01	598	**SKODA - SVW**
35282 01	828 831 958 962 965 1003 1005 1010	**VOLKSWAGEN**
35282 01	1061 1066	**VOLKSWAGEN - FAW VW**
35282 01	1084	**VOLKSWAGEN - SVW**
35283 01	1110 1128	**VOLVO**
35286 01	191	**PEUGEOT**
35286 01	645	**TOYOTA**
35289 01	128	**OPEL**
35289 01	769	**VAUXHALL**
35290 01	128	**OPEL**
35290 01	769	**VAUXHALL**
35291 01	128	**OPEL**
35291 01	769	**VAUXHALL**
35292 01	128	**OPEL**
35292 01	769	**VAUXHALL**
35293 01	19 20 21	**NISSAN**
35294 01	7 18 21 22 48	**NISSAN**
35295 01	7 19 21 22 48	**NISSAN**
35296 01	691	**TOYOTA**
35297 01	691	**TOYOTA**
35302 01	290 291	**PEUGEOT**
35303 01	229	**PEUGEOT**
35308 01	438 439	**ROVER**
35309 01	438 439	**ROVER**
35321 01 (x2)	313 316	**RENAULT**
35322 01 (x2)	314 316	**RENAULT**
35325 01 (x2)	285 289	**PEUGEOT**
35326 01 (x4)	285 289	**PEUGEOT**
35327 01	237 239 241	**PEUGEOT**
35328 01	237 239 241	**PEUGEOT**
35329 01	237 239 241	**PEUGEOT**
35335 01	297 298 299 302 306	**PORSCHE**
35336 01	295 296 298 299 302 306	**PORSCHE**
35344 01 (x2)	95	**OPEL**
35344 01 (x2)	731 732	**VAUXHALL**

Neuaufnahmen / New to range

Artikelnummer Article No.	Seite Page	Hersteller Manufacturer
35362 01	357 358 359	**RENAULT**
35366 01	247 274 275 276	**PEUGEOT**
35374 01	269 270 272	**PEUGEOT**
35377 01	115 116	**OPEL**
35377 01	757 758	**VAUXHALL**
35395 01	243 245	**PEUGEOT**
35396 01	243 245	**PEUGEOT**
35397 01	912 1038 1043 1048	**VOLKSWAGEN**
35401 01	912 1038 1043 1048	**VOLKSWAGEN**
35410 01	640 641 642	**TOYOTA**
35411 01	640 641 642	**TOYOTA**
35421 01	162 165 168	**OPEL**
35421 01	459 463	**SAAB**
35421 01	792 795 797	**VAUXHALL**
35422 01	139 140	**OPEL**
35422 01	374 375	**RENAULT**
35422 01	778 779	**VAUXHALL**
35423 01	139 140	**OPEL**
35423 01	374 375	**RENAULT**
35423 01	778 779	**VAUXHALL**
35430 01	1117 1124 1137 1138 1141	**VOLVO**
35432 01	139 141	**OPEL**
35432 01	778 780	**VAUXHALL**
35433 01	140 141	**OPEL**
35433 01	779 780	**VAUXHALL**
35476 01	40 52	**NISSAN**
35476 01	348	**RENAULT**
35493 01	120 122 124	**OPEL**
35537 01	592	**SKODA**
35537 01	954 957	**VOLKSWAGEN**

Artikelnummer Article No.	Seite Page	Hersteller Manufacturer

Geänderte Bestellnummer / Amended part numbers

Artikelnummer alt Article No. old	Artikelnummer neu Article No. new
10252 02	10252 04
11906 02	11906 01
12012 01	12012 02
12073 01	12073 03
12074 01	12074 03
12117 02	12117 04
12178 01	33823 01
12206 02	14723 01
13789 02	13789 04
15334 03	15334 04
16057 02	35363 01
17433 02	17433 04
17434 02	17434 03
18047 02	31177 01
19256 02	19256 03
20031 02	20031 04
21044 01	21044 02
21549 01	21549 02
22475 01	22475 03
24529 02	24529 03
25325 02	35279 01
25326 02	35280 01
25327 01	35281 01
25328 01	35282 01
26095 01	14726 01
26584 01	26587 01
26604 01	26604 02
26795 02	26795 03
27321 01	30833 01

Artikelnummer alt Article No. old	Artikelnummer neu Article No. new
27352 02	14707 01
27641 01	27643 01
27642 01	27644 01
27660 02	27660 04
27924 01	35325 01
28366 02	28366 01
29833 01	27726 01
29834 01	27667 02
29835 01	27668 02
30159 01	34922 01
30177 01	30177 02
30257 01	33629 01
30339 01	26600 01
30461 02	30461 03
31176 01	31176 02
31293 01	31293 02
31896 01	26050 02
31897 01	26051 02
31942 01	31942 02
31943 01	31943 02
33536 01	33536 02
33971 01	34690 01
34416 01	24679 01
34417 01	24677 01
35236 01	34714 01
35237 01	33969 01

Artikelnummer alt Article No. old	Artikelnummer neu Article No. new

ZF Friedrichshafen AG | ZF Services | Obere Weiden 12 | 97424 Schweinfurt | Germany | info.zf-services@zf.com | www.zf.com

Artikelnummer neu Article No. new	Artikelnummer alt Article No. old	Artikelnummer neu Article No. new	Artikelnummer alt Article No. old	Artikelnummer neu Article No. new	Artikelnummer alt Article No. old
10252 04	10252 02				
11906 01	11906 02				
12012 02	12012 01				
12073 03	12073 01				
12074 03	12074 01				
12117 04	12117 02				
13789 04	13789 02				
14707 01	27352 02				
14723 01	12206 02				
14726 01	26095 01				
15334 04	15334 03				
17433 04	17433 02				
17434 03	17434 02				
19256 03	19256 02				
20031 04	20031 02				
21044 02	21044 01				
21549 02	21549 01				
22475 03	22475 01				
24529 03	24529 02				
24677 01	34417 01				
24679 01	34416 01				
26050 02	31896 01				
26051 02	31897 01				
26587 01	26584 01				
26600 01	30339 01				
26604 02	26604 01				
26795 03	26795 02				
27643 01	27641 01				
27644 01	27642 01				
27660 04	27660 02				
27667 02	29834 01				
27668 02	29835 01				
27726 01	29833 01				
28366 01	28366 02				
30177 02	30177 01				
30461 03	30461 02				
30833 01	27321 01				
31176 02	31176 01				
31177 01	18047 02				
31293 02	31293 01				
31942 02	31942 01				
31943 02	31943 01				
33536 02	33536 01				
33629 01	30257 01				
33823 01	12178 01				
33969 01	35237 01				
34690 01	33971 01				
34714 01	35236 01				
34922 01	30159 01				
35279 01	25325 02				
35280 01	25326 02				
35281 01	25327 01				
35282 01	25328 01				
35325 01	27924 01				
35363 01	16057 02				

© ZF Friedrichshafen AG, ZF Services - 29.10.11

LEMFÖRDER

05477 IN

DE	Pkw | Lenkungs- und Fahrwerkteile
EN	PC | Steering and suspension parts
FR	VL | Pièces pour direction et châssis
ES	Automóvil | Piezas de la dirección y del chasis
IT	Vetture | Parti dello sterzo e dell'autotelaio
PL	Samochód osobowy | Części układu kierowniczego i podwozia
RU	Легковой автомобиль | Детали рулевого механизма и шасси
EL	IX | Εξαρτήματα συστήματος διεύθυνσης και ανάρτησης
ZH	乘用车 | 转向和悬架部件

ZF Friedrichshafen AG
ZF Services
Obere Weiden 12 · 97424 Schweinfurt · Germany
Borgwardstraße 16 · 28279 Bremen · Germany
info.zf-services@zf.com · www.zf.com

TecCom

TecDoc
CERTIFIED DATA SUPPLIER