一、车　身

序号	分组号	组名	GROUP_NAME	页码
1	5000001001-B11	白车身总成（非天窗）	BODY-ASSY	4
2	5000001004-B11	白车身总成（非天窗）	BODY-ASSY	8
3	5000001002-B11	白车身总成（天窗版）	BODY-ASSY	12
4	5000001005-B11	白车身总成（天窗版）	BODY-ASSY	16
5	5010010001-B11	车身骨架总成（非天窗）	BODY-STRUCTURE-ASSY	20
6	5010010004-B11	车身骨架总成（非天窗）	BODY-STRUCTURE-ASSY	22
7	5010010002-B11	车身骨架总成（天窗版）	BODY-STRUCTURE-ASSY	24
8	5010010005-B11	车身骨架总成（天窗版）	BODY-STRUCTURE-ASSY	26
9	5701010001-B11	顶盖总成（非天窗）	PANEL ASSY ROOF	28
10	5701010004-B11	顶盖总成（非天窗）	PANEL ASSY ROOF	30
11	5701010002-B11	顶盖总成（天窗版）	PANEL ASSY ROOF	32
12	5401010001-B11	侧围总成-左（带侧气帘）	SIDE BODY ASSY LH	34
13	5401010002-B11	侧围总成-左	SIDE BODY ASSY LH	36
14	5401020001-B11	侧围总成-右（带侧气帘）	SIDE BODY ASSY RH	38
15	5401020002-B11	侧围总成-右	SIDE BODY ASSY RH	40
16	5401300002-B11	前侧围内板总成-左（带侧气帘）	PNL ASSY FR SIDE INR UPR LH	42
17	5401300001-B11	前侧围内板总成-左	PNL ASSY FR SIDE INR UPR LH	44
18	5401400002-B11	前侧围内板总成-右（带侧气帘）	PNL ASSY FR SIDE INR UPR RH	46
19	5401400001-B11	前侧围内板总成-右	PNL ASSY FR SIDE INR UPR RH	48
20	5401A00002-B11	侧围分总成-左	SIDE SUB BODY ASSY LH	50
21	5401B00002-B11	侧围分总成-右	SIDE SUB BODY ASSY RH	52
22	5401100002-B11	侧围外板总成-左	PNL ASSY SIDE OTR LH	54
23	5401200002-B11	侧围外板总成-右	PNL ASSY SIDE OTR RH	56
24	5401500001-B11	后侧围内板总成-左	PNL ASSY QTR INR LH	58
25	5401600001-B11	后侧围内板总成-右	PNL ASSY QTR INR RH	60
26	5401700001-B11	前侧围加强板总成-左	REINF ASSY SIDE FR LH	62
27	5401800001-B11	前侧围加强板总成-右	REINF ASSY SIDE FR RH	64
28	5416010001-B11	加油口盖板总成	LID FILLER ASSY	66
29	6100010001-B11	左前门总成	FRONT DOOR INSTAL LH	68
30	6100020001-B11	右前门总成	FRONT DOOR INSTAL RH	70
31	6200010001-B11	左后门总成	REAR DOOR INSTAL LH	72

序号	分组号	组名	GROUP_NAME	页码
32	6200020001-B11	右后门总成	REAR DOOR INSTAL RH	74
33	8402010001-B11	发动机盖总成	HOOD INSTAL	76
34	6300010001-B11	背门总成	T-LID INSTAL	78
35	6300001001-B11	背门车身附件装置	INSTALL-BACK-DOOR-ACCESSORY-BODY	80
36	8400001001-B11	发动机盖车身附件装置	INSTALL-HOOD-ACCESSORY-BODY	82
37	6100001001-B11	前门车身附件装置	INSTALL-FRT-DOOR-ACCESSORY-BODY	84
38	6100001002-B11	前门车身附件装置（带门把手低频天线）	INSTALL-FRT-DOOR-ACCESSORY-BODY	90
39	6100001003-B11	前门车身附件装置	INSTALL-FRT-DOOR-ACCESSORY-BODY	96
40	6100001004-B11	前门车身附件装置	INSTALL-FRT-DOOR-ACCESSORY-BODY	102
41	6200001001-B11	后门车身附件装置	INSTALL-RR-DOOR-ACCESSORY-BODY	108
42	6200001002-B11	后门车身附件装置（镀铬外手柄）	INSTALL-RR-DOOR-ACCESSORY-BODY	114
43	6200001003-B11	后门车身附件装置	INSTALL-RR-DOOR-ACCESSORY-BODY	120
44	6200001004-B11	后门车身附件装置	INSTALL-RR-DOOR-ACCESSORY-BODY	126
45	2803300001-B11	前防撞梁总成	BEAM ASSY FR BUMPER	132
46	2804300001-B11	后保横梁总成	BEAM ASSY RR BUMPER	134
47	5301400001-B11	水箱上横梁总成	C/MBR ASSY RAD UPR	136
48	5301400004-B11	水箱上横梁总成	C/MBR ASSY RAD UPR	138
49	5010100001-B11	下车身焊接总成	UNDER BODY ASSY	140
50	5010100004-B11	下车身焊接总成	UNDER BODY ASSY	142
51	8400010001-B11	发动机舱总成	ENG ROOM ASSY	144
52	8400010004-B11	发动机舱总成	ENG ROOM ASSY	148
53	5100010001-B11	前地板及梁架总成	FR FLR FRAME ASSY	152
54	5101010001-B11	后地板及梁架总成	RR FLR FRAME ASSY	156
55	5600010001-B11	后围板总成	PNL ASSY RR END	160
56	5101001001-B11	金属堵盖装置	INSTALL METAL PLUGGING COVER	162

5000001001-B11

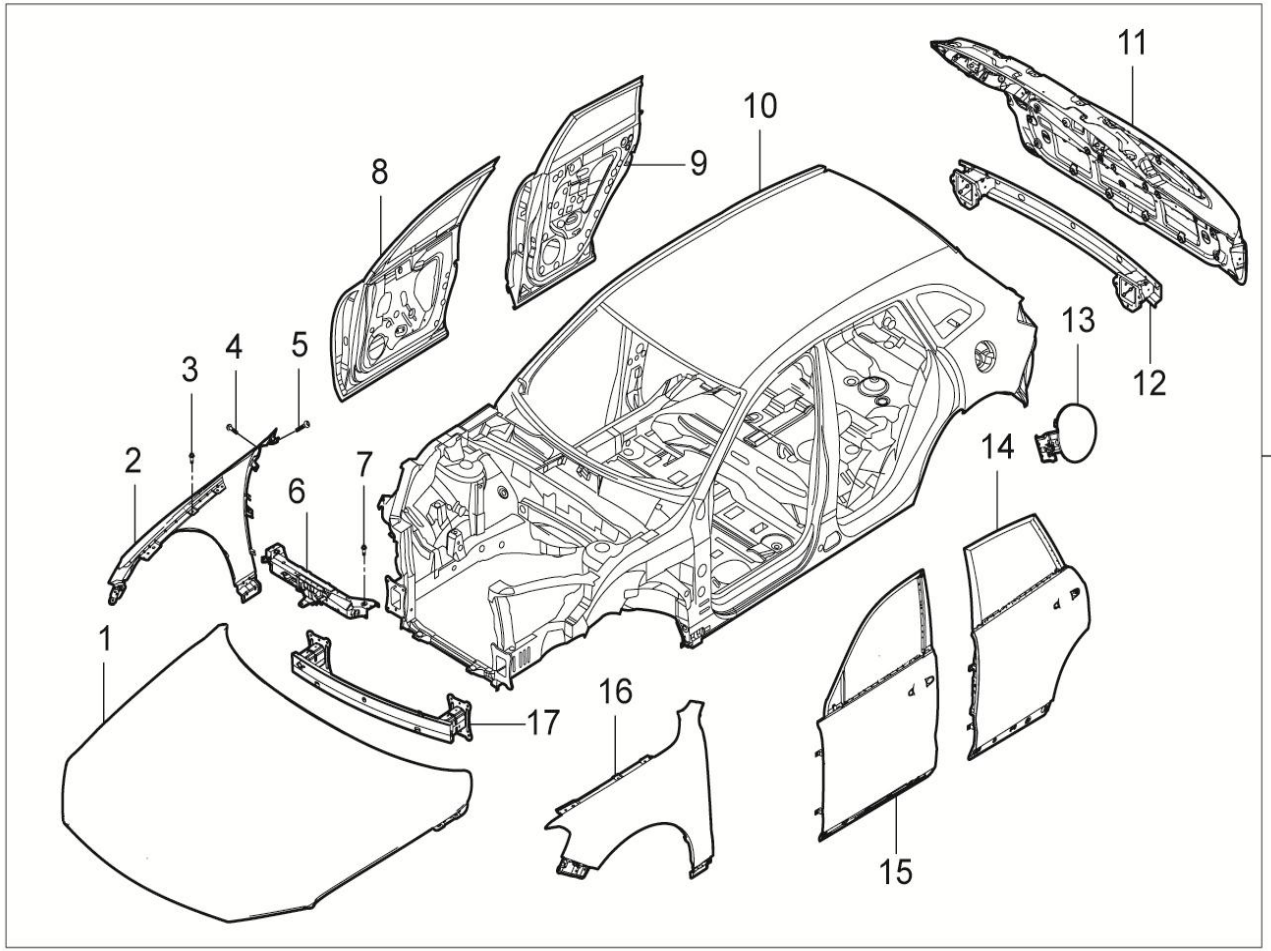

3	4	5	7
			

5000001001-B11 白车身总成（非天窗）

5000001001-B11 BODY-ASSY

序号	备件编号	中文名称	英文名称	1.5T-MT两驱精英型	1.5T-MT两驱豪华型	1.5T-MT两驱尊贵型	1.5T-MT两驱旗舰型	2.0T-MT两驱尊贵型	2.0T-MT两驱旗舰型	2.0T-DCT两驱豪华型	2.0T-DCT两驱尊贵型	2.0T-DCT两驱旗舰型	备注
1	8402010001-B11	发动机盖总成	HOOD INSTAL	1	1	0	0	0	0	0	0	0	
2	8403012001-B11	翼子板-右	PNL FR FENDER RH	1	1	0	0	0	0	0	0	0	
3	Q1840612	六角法兰面螺栓	BOLT	14	14	0	0	0	0	0	0	0	
4	B2300615	内六花型盘头螺钉和平垫圈组合件	SCREW	2	2	0	0	0	0	0	0	0	
5	Q2150612	内六角花形盘头螺钉	SCREW	2	2	0	0	0	0	0	0	0	
6	5301400001-B11	水箱上横梁总成	C/MBR ASSY RAD UPR	1	1	0	0	0	0	0	0	0	
7	Q1840616	六角法兰面螺栓	BOLT	8	8	0	0	0	0	0	0	0	
8	6100020001-B11	右前门总成	FRONT DOOR INSTAL RH	1	1	0	0	0	0	0	0	0	
9	6200020001-B11	右后门总成	REAR DOOR INSTAL RH	1	1	0	0	0	0	0	0	0	
10	5010010001-B11	车身骨架总成（非天窗）	BODY-STRUCTURE-ASSY	1	1	0	0	0	0	0	0	0	
11	6300010001-B11	背门总成	T-LID INSTAL	1	1	0	0	0	0	0	0	0	
12	2804300001-B11	后保横梁总成	BEAM ASSY RR BUMPER	1	1	0	0	0	0	0	0	0	
13	5416010001-B11	加油口盖板总成	LID FILLER ASSY	1	1	0	0	0	0	0	0	0	
14	6200010001-B11	左后门总成	REAR DOOR INSTAL LH	1	1	0	0	0	0	0	0	0	

5000001001-B11

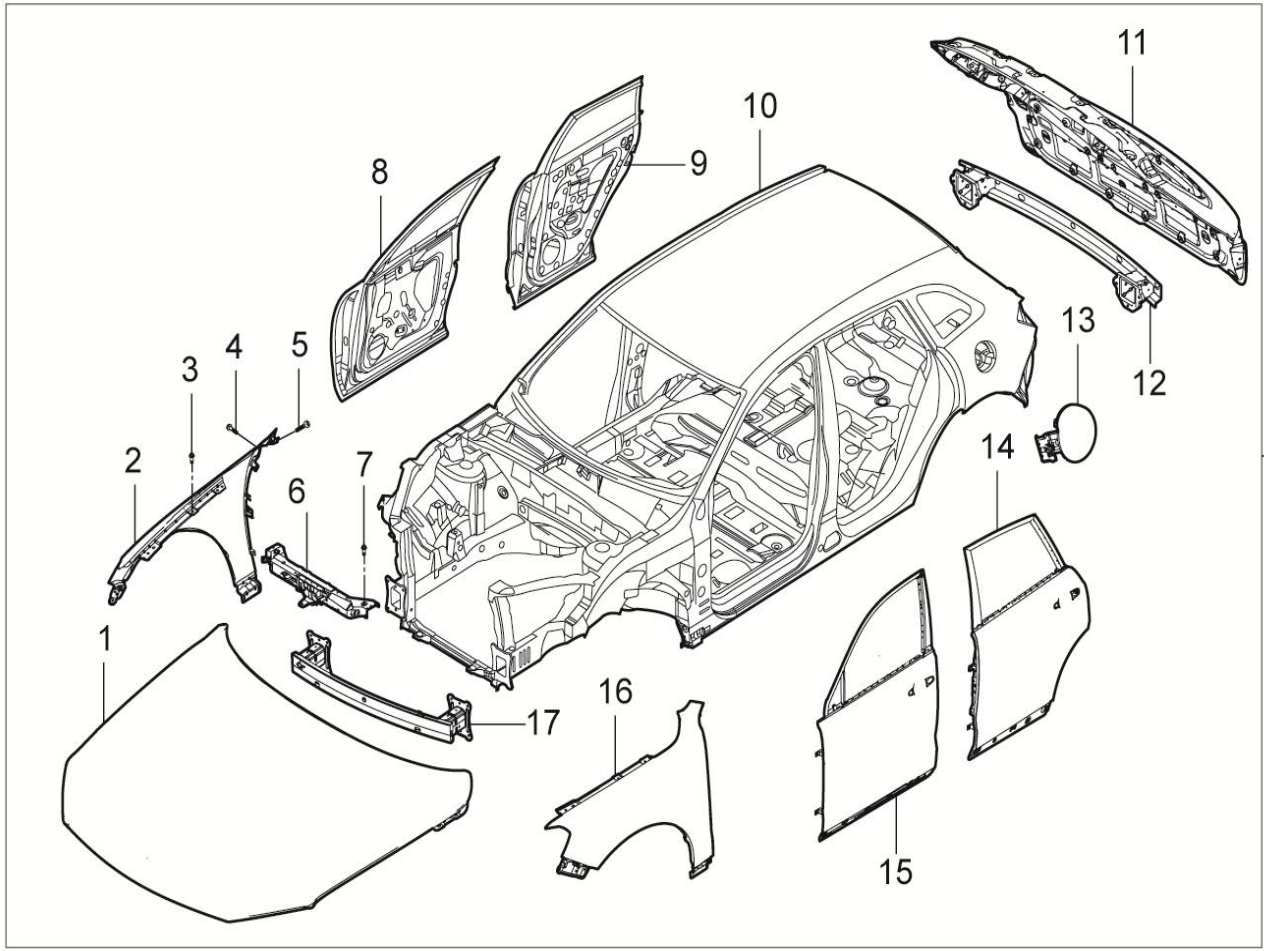

3	4	5	7
			

5000001001-B11 白车身总成（非天窗）

5000001001-B11 BODY-ASSY

序号	备件编号	中文名称	英文名称	1.5T-MT两驱精英型	1.5T-MT两驱豪华型	1.5T-MT两驱尊贵型	1.5T-MT两驱旗舰型	2.0T-MT两驱尊贵型	2.0T-MT两驱旗舰型	2.0T-DCT两驱豪华型	2.0T-DCT两驱尊贵型	2.0T-DCT两驱旗舰型	备注
15	6100010001-B11	左前门总成	FRONT DOOR INSTAL LH	1	1	0	0	0	0	0	0	0	
16	8403011001-B11	翼子板-左	PNL FR FENDER LH	1	1	0	0	0	0	0	0	0	
17	2803300001-B11	前防撞梁总成	BEAM ASSY FR BUMPER	1	1	0	0	0	0	0	0	0	
18	5000001001-B11	白车身总成（非天窗）	BODY-ASSY	1	1	0	0	0	0	0	0	0	

5000001004-B11

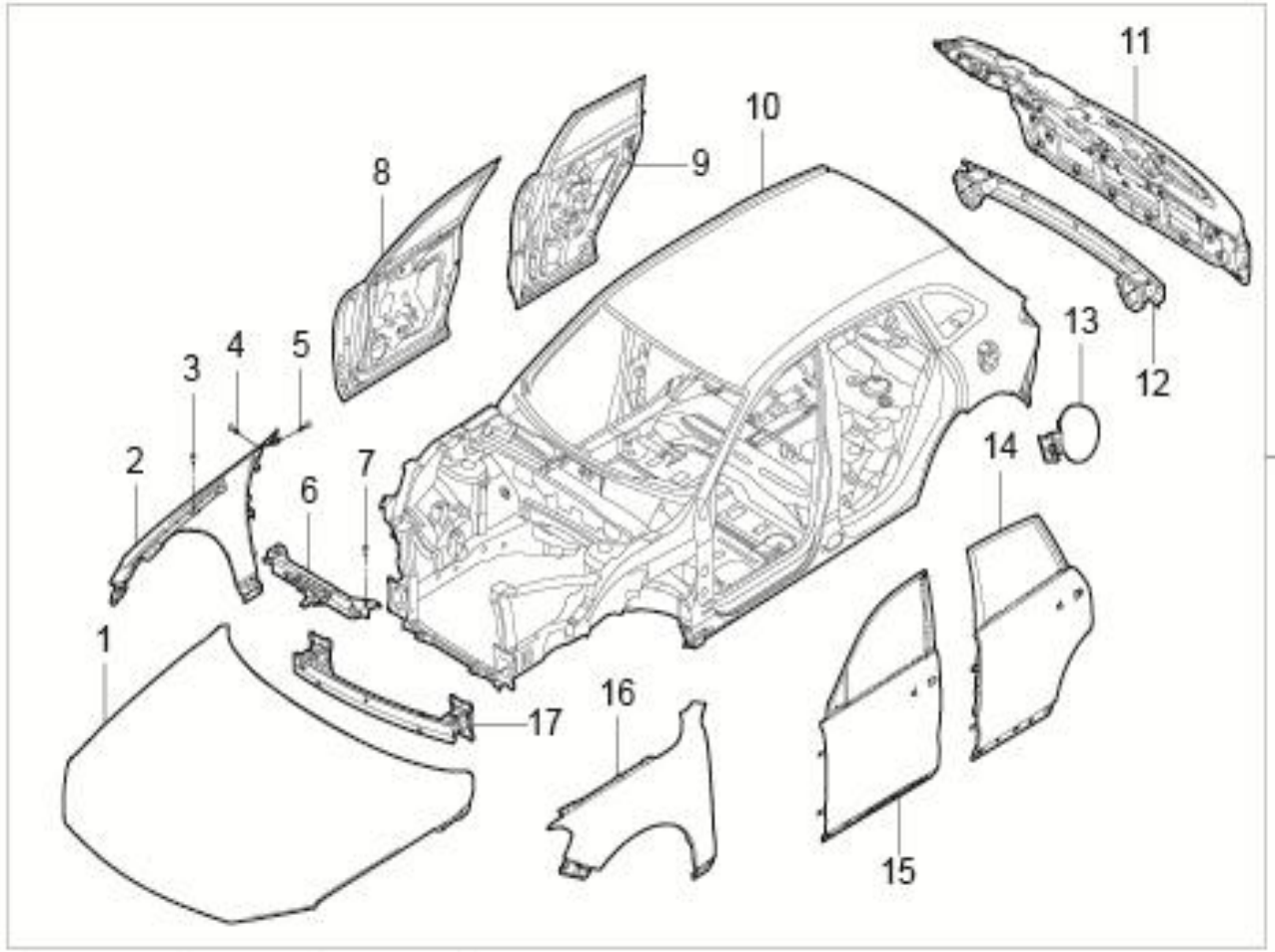

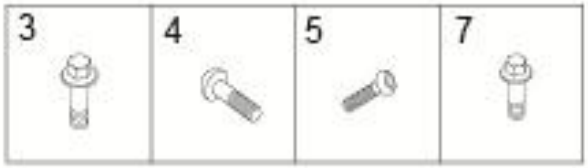

5000001004-B11 白车身总成（非天窗）

5000001004-B11 BODY-ASSY

序号	备件编号	中文名称	英文名称	1.5T-MT两驱精英型	1.5T-MT两驱豪华型	1.5T-MT两驱尊贵型	1.5T-MT两驱旗舰型	2.0T-MT两驱尊贵型	2.0T-MT两驱旗舰型	2.0T-DCT两驱豪华型	2.0T-DCT两驱尊贵型	2.0T-DCT两驱旗舰型	备注
1	8402010001-B11	发动机盖总成	HOOD INSTAL	0	0	0	0	0	0	1	0	0	
2	8403012001-B11	翼子板-右	PNL FR FENDER RH	0	0	0	0	0	0	1	0	0	
3	Q1840612	六角法兰面螺栓	BOLT	0	0	0	0	0	0	14	0	0	
4	B2300615	内六花型盘头螺钉和平垫圈组合件	SCREW	0	0	0	0	0	0	2	0	0	
5	Q2150612	内六角花形盘头螺钉	SCREW	0	0	0	0	0	0	2	0	0	
6	5301400004-B11	水箱上横梁总成	C/MBR ASSY RAD UPR	0	0	0	0	0	0	1	0	0	
7	Q1840616	六角法兰面螺栓	BOLT	0	0	0	0	0	0	8	0	0	
8	6100020001-B11	右前门总成	FRONT DOOR INSTAL RH	0	0	0	0	0	0	1	0	0	
9	6200020001-B11	右后门总成	REAR DOOR INSTAL RH	0	0	0	0	0	0	1	0	0	
10	5010010004-B11	车身骨架总成（非天窗）	BODY-STRUCTURE-ASSY	0	0	0	0	0	0	1	0	0	
11	6300010001-B11	背门总成	T-LID INSTAL	0	0	0	0	0	0	1	0	0	
12	2804300001-B11	后保横梁总成	BEAM ASSY RR BUMPER	0	0	0	0	0	0	1	0	0	
13	5416010001-B11	加油口盖板总成	LID FILLER ASSY	0	0	0	0	0	0	1	0	0	
14	6200010001-B11	左后门总成	REAR DOOR INSTAL LH	0	0	0	0	0	0	1	0	0	

5000001004-B11

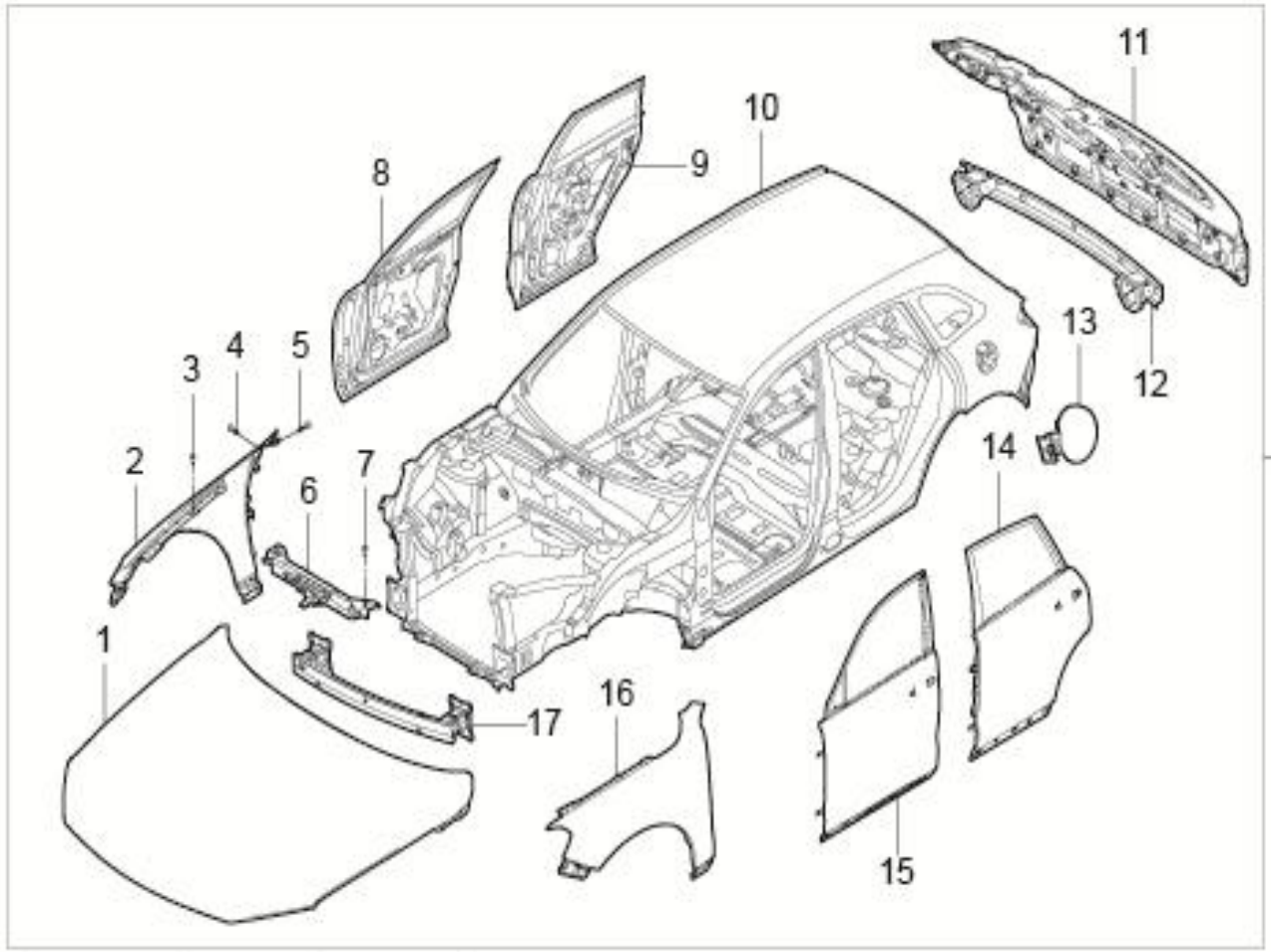

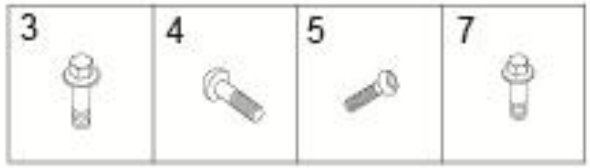

5000001004-B11 白车身总成（非天窗）

5000001004-B11 BODY-ASSY

序号	备件编号	中文名称	英文名称	1.5T-MT两驱精英型	1.5T-MT两驱豪华型	1.5T-MT两驱尊贵型	1.5T-MT两驱旗舰型	2.0T-MT两驱尊贵型	2.0T-MT两驱旗舰型	2.0T-DCT两驱豪华型	2.0T-DCT两驱尊贵型	2.0T-DCT两驱旗舰型	备注
15	6100010001-B11	左前门总成	FRONT DOOR INSTAL LH	0	0	0	0	0	0	1	0	0	
16	8403011001-B11	翼子板-左	PNL FR FENDER LH	0	0	0	0	0	0	1	0	0	
17	2803300001-B11	前防撞梁总成	BEAM ASSY FR BUMPER	0	0	0	0	0	0	1	0	0	
18	5000001004-B11	白车身总成（非天窗）	BODY-ASSY	0	0	0	0	0	0	1	0	0	

5000001002-B11

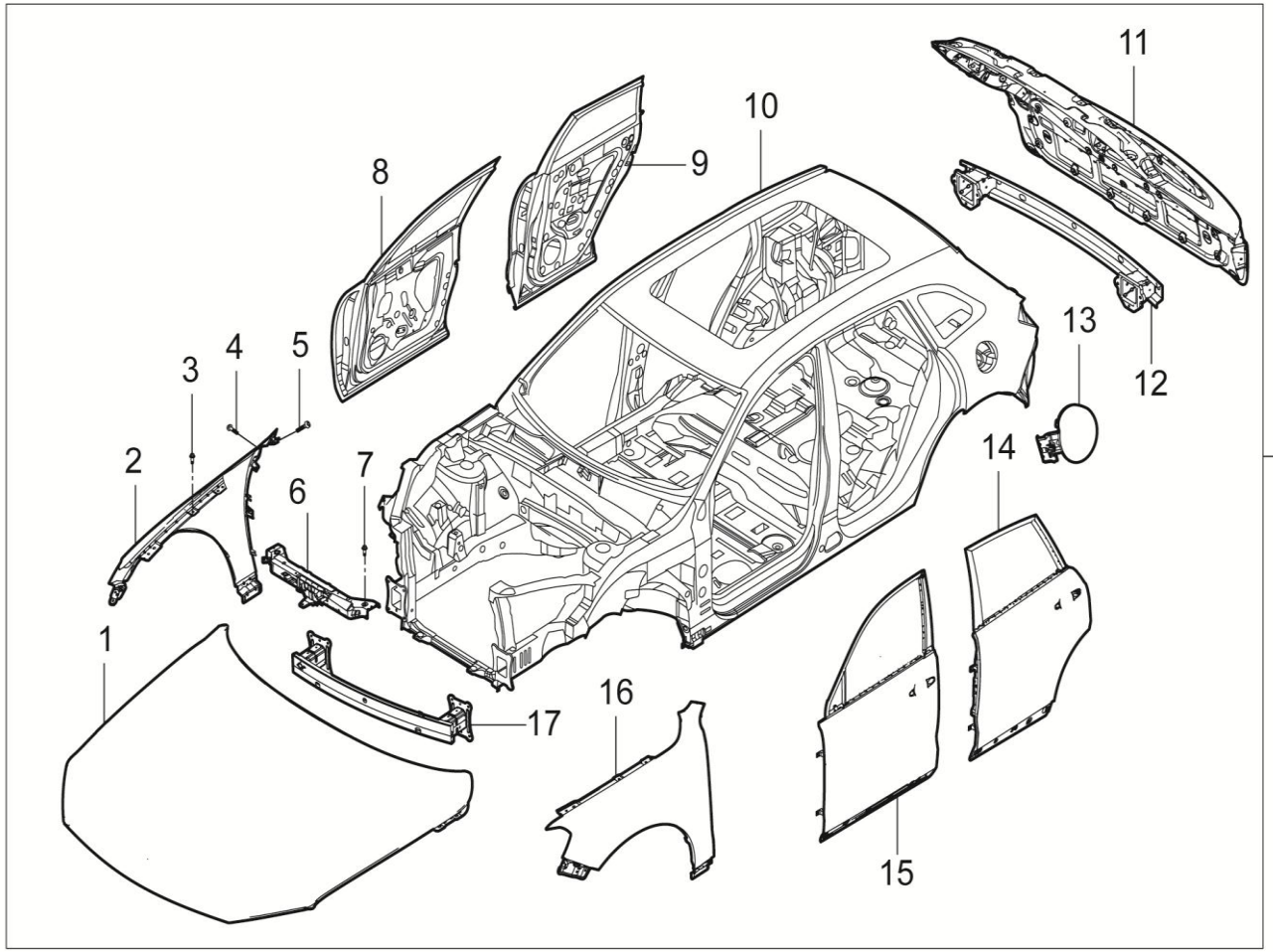

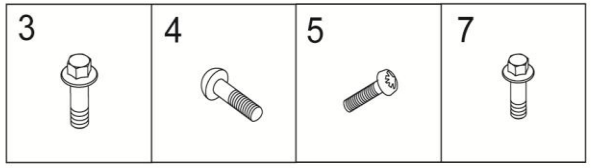

5000001002-B11白车身总成（天窗版）

5000001002-B11 BODY-ASSY

序号	备件编号	中文名称	英文名称	1.5T-MT两驱精英型	1.5T-MT两驱豪华型	1.5T-MT两驱尊贵型	1.5T-MT两驱旗舰型	2.0T-MT两驱尊贵型	2.0T-MT两驱旗舰型	2.0T-DCT两驱豪华型	2.0T-DCT两驱尊贵型	2.0T-DCT两驱旗舰型	备注
1	8402010001-B11	发动机盖总成	HOOD INSTAL	0	0	1	1	0	0	0	0	0	
2	8403012001-B11	翼子板-右	PNL FR FENDER RH	0	0	1	1	0	0	0	0	0	
3	Q1840612	六角法兰面螺栓	BOLT	0	0	14	14	0	0	0	0	0	
4	B2300615	内六花型盘头螺钉和平垫圈组合件	SCREW	0	0	2	2	0	0	0	0	0	
5	Q2150612	内六角花形盘头螺钉	SCREW	0	0	2	2	0	0	0	0	0	
6	5301400001-B11	水箱上横梁总成	C/MBR ASSY RAD UPR	0	0	1	1	0	0	0	0	0	
7	Q1840616	六角法兰面螺栓	BOLT	0	0	8	8	0	0	0	0	0	
8	6100020001-B11	右前门总成	FRONT DOOR INSTAL RH	0	0	1	1	0	0	0	0	0	
9	6200020001-B11	右后门总成	REAR DOOR INSTAL RH	0	0	1	1	0	0	0	0	0	
10	5010010002-B11	车身骨架总成（天窗版）	BODY-STRUCTURE-ASSY	0	0	1	1	0	0	0	0	0	
11	6300010001-B11	背门总成	T-LID INSTAL	0	0	1	1	0	0	0	0	0	
12	2804300001-B11	后保横梁总成	BEAM ASSY RR BUMPER	0	0	1	1	0	0	0	0	0	
13	5416010001-B11	加油口盖板总成	LID FILLER ASSY	0	0	1	1	0	0	0	0	0	
14	6200010001-B11	左后门总成	REAR DOOR INSTAL LH	0	0	1	1	0	0	0	0	0	

5000001002-B11

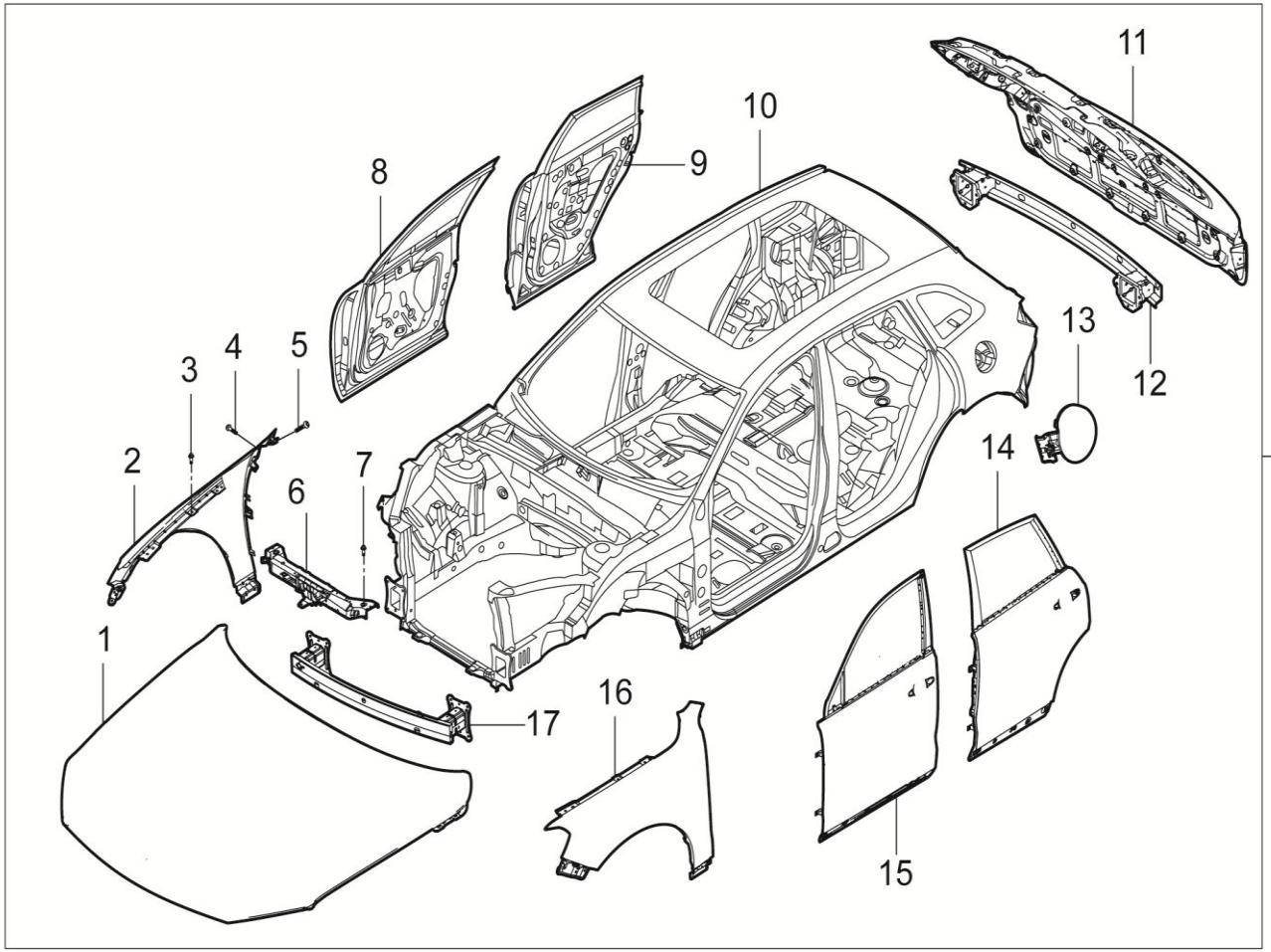

3	4	5	7
			

5000001002-B11白车身总成（天窗版）

5000001002-B11 BODY-ASSY

序号	备件编号	中文名称	英文名称	1.5T-MT两驱精英型	1.5T-MT两驱豪华型	1.5T-MT两驱尊贵型	1.5T-MT两驱旗舰型	2.0T-MT两驱尊贵型	2.0T-MT两驱旗舰型	2.0T-DCT两驱豪华型	2.0T-DCT两驱尊贵型	2.0T-DCT两驱旗舰型	备注
15	6100010001-B11	左前门总成	FRONT DOOR INSTAL LH	0	0	1	1	0	0	0	0	0	
16	8403011001-B11	翼子板-左	PNL FR FENDER LH	0	0	1	1	0	0	0	0	0	
17	2803300001-B11	前防撞梁总成	BEAM ASSY FR BUMPER	0	0	1	1	0	0	0	0	0	
18	5000001002-B11	白车身总成（天窗版）	BODY-ASSY	0	0	1	1	0	0	0	0	0	

5000001005-B11

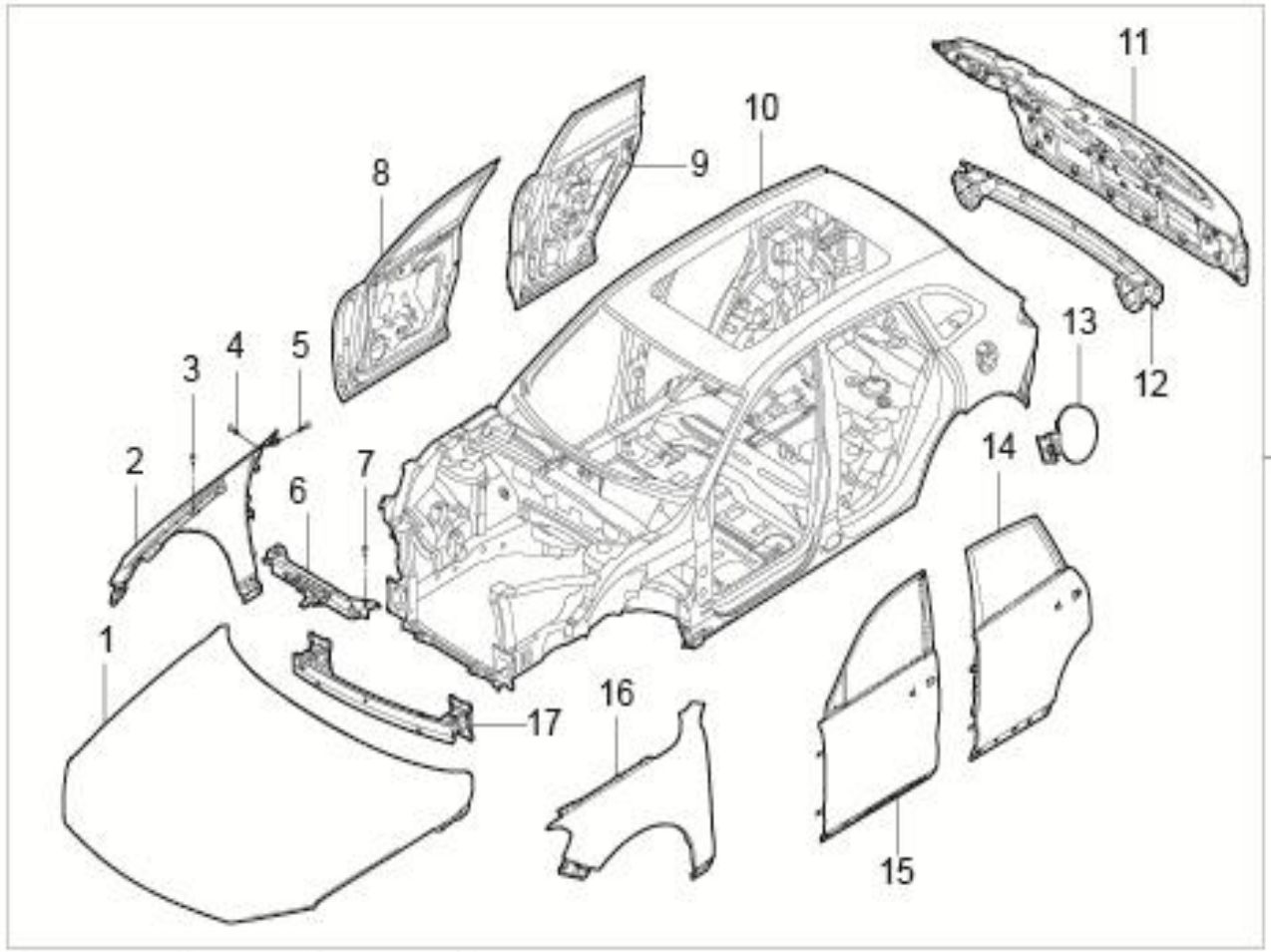

3	4	5	7
			

5000001005-B11 白车身总成（天窗版）

5000001005-B11 BODY-ASSY

序号	备件编号	中文名称	英文名称	1.5T-MT两驱精英型	1.5T-MT两驱豪华型	1.5T-MT两驱尊贵型	1.5T-MT两驱旗舰型	2.0T-MT两驱尊贵型	2.0T-MT两驱旗舰型	2.0T-DCT两驱豪华型	2.0T-DCT两驱尊贵型	2.0T-DCT两驱旗舰型	备注
1	8402010001-B11	发动机盖总成	HOOD INSTAL	0	0	0	0	1	1	0	1	1	
2	8403012001-B11	翼子板-右	PNL FR FENDER RH	0	0	0	0	1	1	0	1	1	
3	Q1840612	六角法兰面螺栓	BOLT	0	0	0	0	14	14	0	14	14	
4	B2300615	内六花型盘头螺钉和平垫圈组合件	SCREW	0	0	0	0	2	2	0	2	2	
5	Q2150612	内六角花形盘头螺钉	SCREW	0	0	0	0	2	2	0	2	2	
6	5301400004-B11	水箱上横梁总成	C/MBR ASSY RAD UPR	0	0	0	0	1	1	0	1	1	
7	Q1840616	六角法兰面螺栓	BOLT	0	0	0	0	8	8	0	8	8	
8	6100020001-B11	右前门总成	FRONT DOOR INSTAL RH	0	0	0	0	1	1	0	1	1	
9	6200020001-B11	右后门总成	REAR DOOR INSTAL RH	0	0	0	0	1	1	0	1	1	
10	5010010005-B11	车身骨架总成（天窗版）	BODY-STRUCTURE-ASSY	0	0	0	0	1	1	0	1	1	
11	6300010001-B11	背门总成	T-LID INSTAL	0	0	0	0	1	1	0	1	1	
12	2804300001-B11	后保横梁总成	BEAM ASSY RR BUMPER	0	0	0	0	1	1	0	1	1	
13	5416010001-B11	加油口盖板总成	LID FILLER ASSY	0	0	0	0	1	1	0	1	1	
14	6200010001-B11	左后门总成	REAR DOOR INSTAL LH	0	0	0	0	1	1	0	1	1	

5000001005-B11

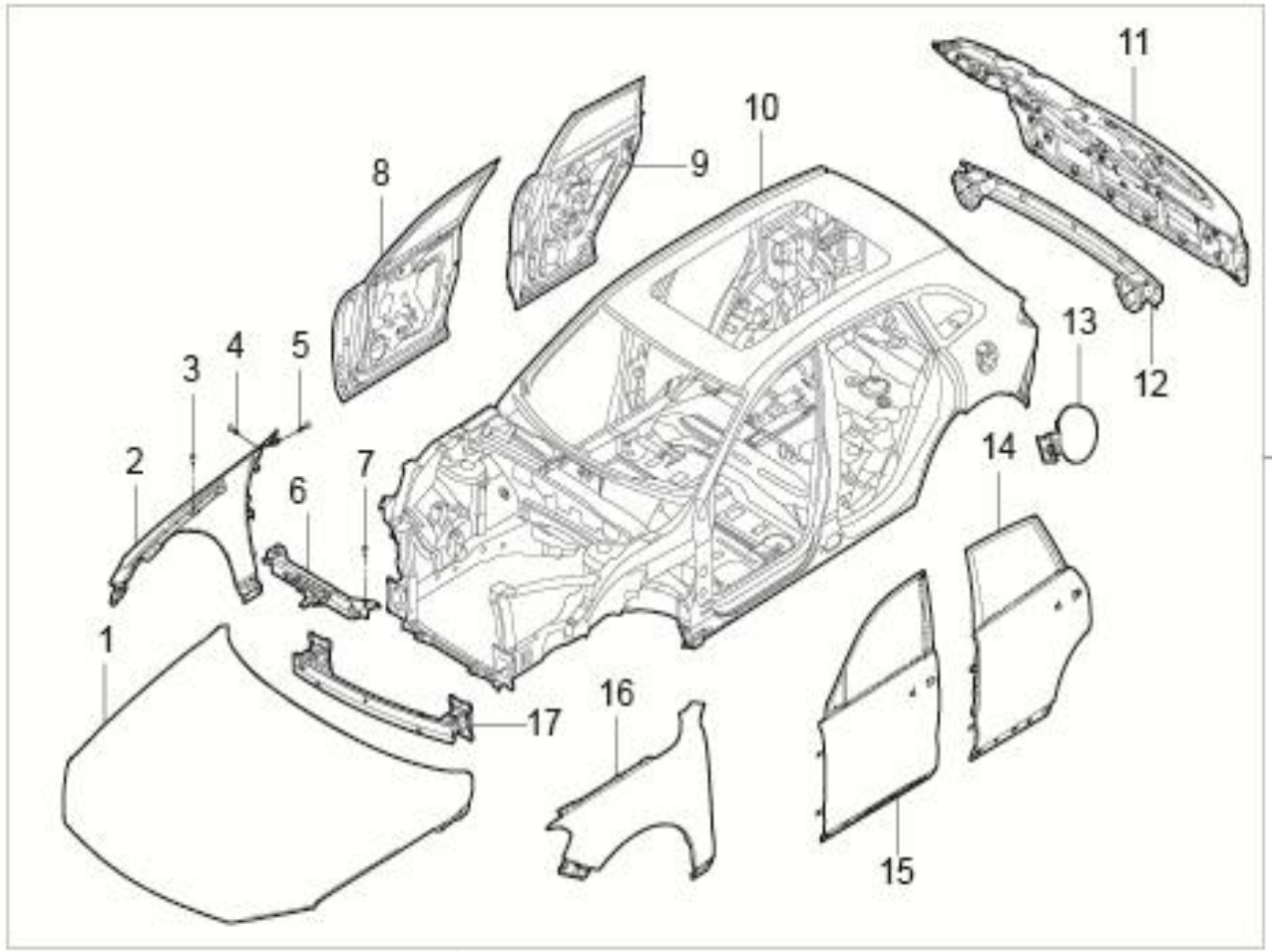

3	4	5	7
			

5000001005-B11 白车身总成（天窗版）

5000001005-B11 BODY-ASSY

序号	备件编号	中文名称	英文名称	1.5T-MT两驱精英型	1.5T-MT两驱豪华型	1.5T-MT两驱尊贵型	1.5T-MT两驱旗舰型	2.0T-MT两驱尊贵型	2.0T-MT两驱旗舰型	2.0T-DCT两驱豪华型	2.0T-DCT两驱尊贵型	2.0T-DCT两驱旗舰型	备注
15	6100010001-B11	左前门总成	FRONT DOOR INSTAL LH	0	0	0	0	1	1	0	1	1	
16	8403011001-B11	翼子板-左	PNL FR FENDER LH	0	0	0	0	1	1	0	1	1	
17	2803300001-B11	前防撞梁总成	BEAM ASSY FR BUMPER	0	0	0	0	1	1	0	1	1	
18	5000001005-B11	白车身总成（非天窗）	BODY-ASSY	0	0	0	0	1	1	0	1	1	

5010010001-B11

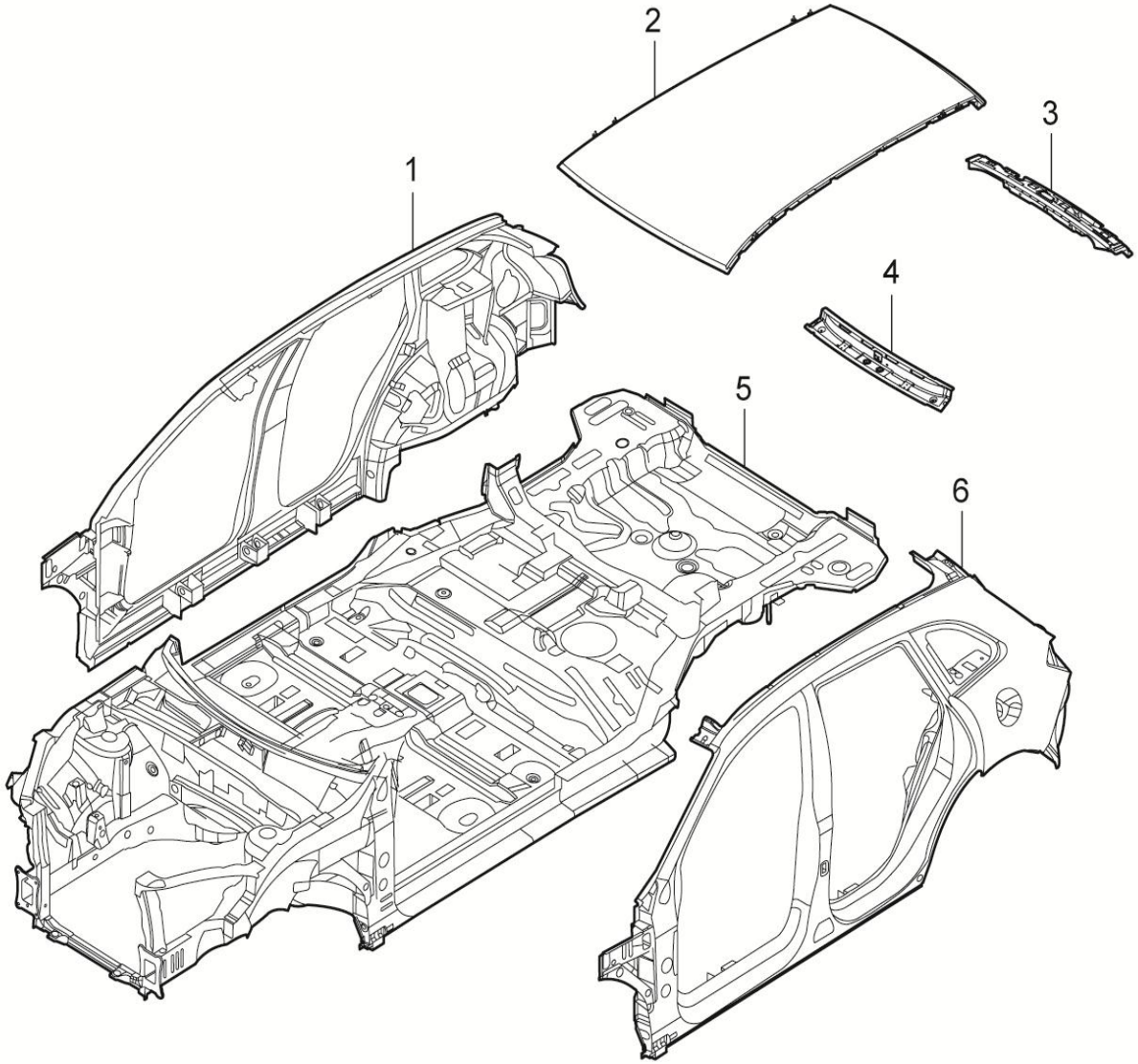

5010010001-B11车身骨架总成（非天窗）

5010010001-B11 BODY-STRUCTURE-ASSY

序号	备件编号	中文名称	英文名称	1.5T-MT两驱精英型	1.5T-MT两驱豪华型	1.5T-MT两驱尊贵型	1.5T-MT两驱旗舰型	2.0T-MT两驱尊贵型	2.0T-MT两驱旗舰型	2.0T-DCT两驱豪华型	2.0T-DCT两驱尊贵型	2.0T-DCT两驱旗舰型	备注
1	5401020002-B11	侧围总成-右	SIDE BODY ASSY RH	1	1	0	0	0	0	0	0	0	
2	5701010001-B11	顶盖总成（非天窗）	PANEL ASSY ROOF	1	1	0	0	0	0	0	0	0	
3	5701020001-B11	顶盖后顶梁总成	RAIL ASSY ROOF RR	1	1	0	0	0	0	0	0	0	
4	5701030001-B11	顶盖前顶梁总成	RAIL ASSY ROOF FR INR	1	1	0	0	0	0	0	0	0	
5	5010100001-B11	下车身焊接总成	UNDER BODY ASSY	1	1	0	0	0	0	0	0	0	
6	5401010002-B11	侧围总成-左	SIDE BODY ASSY LH	1	1	0	0	0	0	0	0	0	

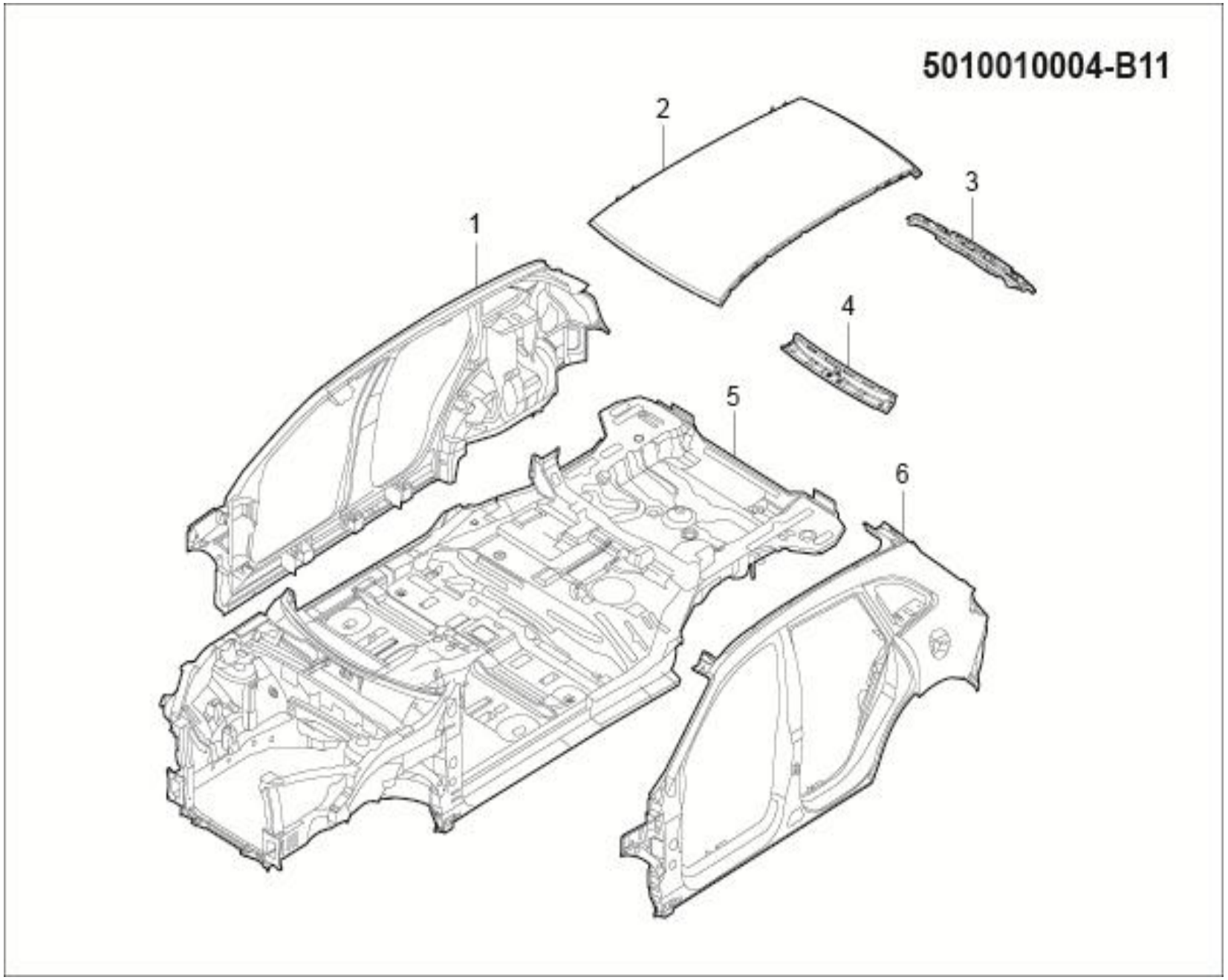
5010010004-B11
1
2
3
4
5
6

5010010004-B11 车身骨架总成（非天窗）

5010010004-B11 BODY-STRUCTURE-ASSY

序号	备件编号	中文名称	英文名称	1.5T-MT两驱精英型	1.5T-MT两驱豪华型	1.5T-MT两驱尊贵型	1.5T-MT两驱旗舰型	2.0T-MT两驱尊贵型	2.0T-MT两驱旗舰型	2.0T-DCT两驱豪华型	2.0T-DCT两驱尊贵型	2.0T-DCT两驱旗舰型	备注
1	5401020002-B11	侧围总成-右	SIDE BODY ASSY RH	0	0	0	0	0	0	1	0	0	
2	5701010004-B11	顶盖总成	PANEL ASSY ROOF	0	0	0	0	0	0	1	0	0	
3	5701020001-B11	顶盖后顶梁总成	RAIL ASSY ROOF RR	0	0	0	0	0	0	1	0	0	
4	5701030001-B11	顶盖前顶梁总成	RAIL ASSY ROOF FR INR	0	0	0	0	0	0	1	0	0	
5	5010100004-B11	下车身焊接总成	UNDER BODY ASSY	0	0	0	0	0	0	1	0	0	
6	5401010002-B11	侧围总成-左	SIDE BODY ASSY LH	0	0	0	0	0	0	1	0	0	

5010010002-B11

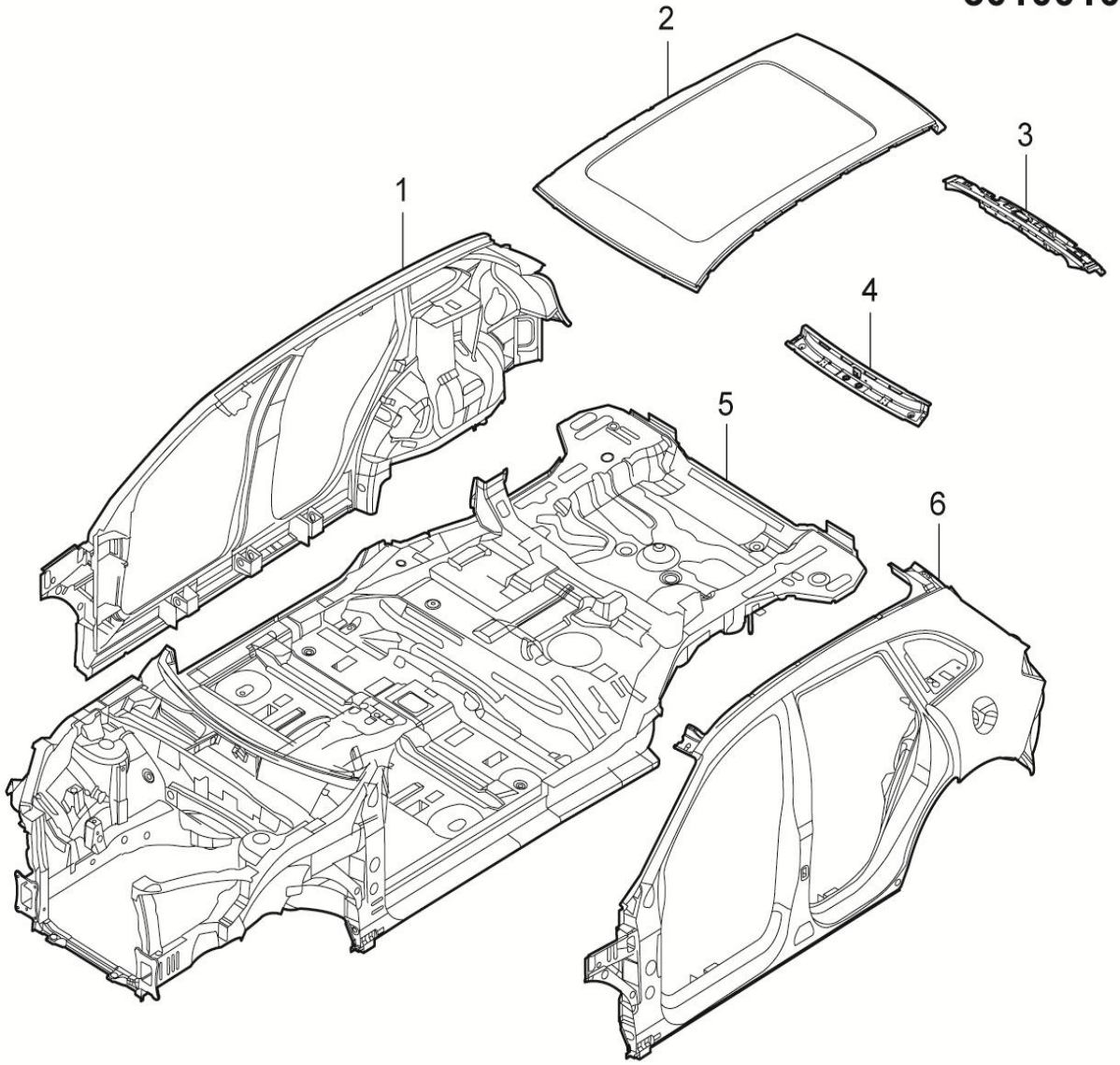

5010010002-B11 车身骨架总成（天窗版）

5010010002-B11 BODY-STRUCTURE-ASSY

序号	备件编号	中文名称	英文名称	1.5T-MT两驱精英型	1.5T-MT两驱豪华型	1.5T-MT两驱尊贵型	1.5T-MT两驱旗舰型	2.0T-MT两驱尊贵型	2.0T-MT两驱旗舰型	2.0T-DCT两驱豪华型	2.0T-DCT两驱尊贵型	2.0T-DCT两驱旗舰型	备注
1	5401020001-B11	侧围总成-右（带侧气帘）	SIDE BODY ASSY RH	0	0	1	1	0	0	0	0	0	
2	5701010002-B11	顶盖总成（天窗版）	PANEL ASSY ROOF	0	0	1	1	0	0	0	0	0	
3	5701020001-B11	顶盖后顶梁总成	RAIL ASSY ROOF RR	0	0	1	1	0	0	0	0	0	
4	5701030001-B11	顶盖前顶梁总成	RAIL ASSY ROOF FR INR	0	0	1	1	0	0	0	0	0	
5	5010100001-B11	下车身焊接总成	UNDER BODY ASSY	0	0	1	1	0	0	0	0	0	
6	5401010001-B11	侧围总成-左（带侧气帘）	SIDE BODY ASSY LH	0	0	1	1	0	0	0	0	0	

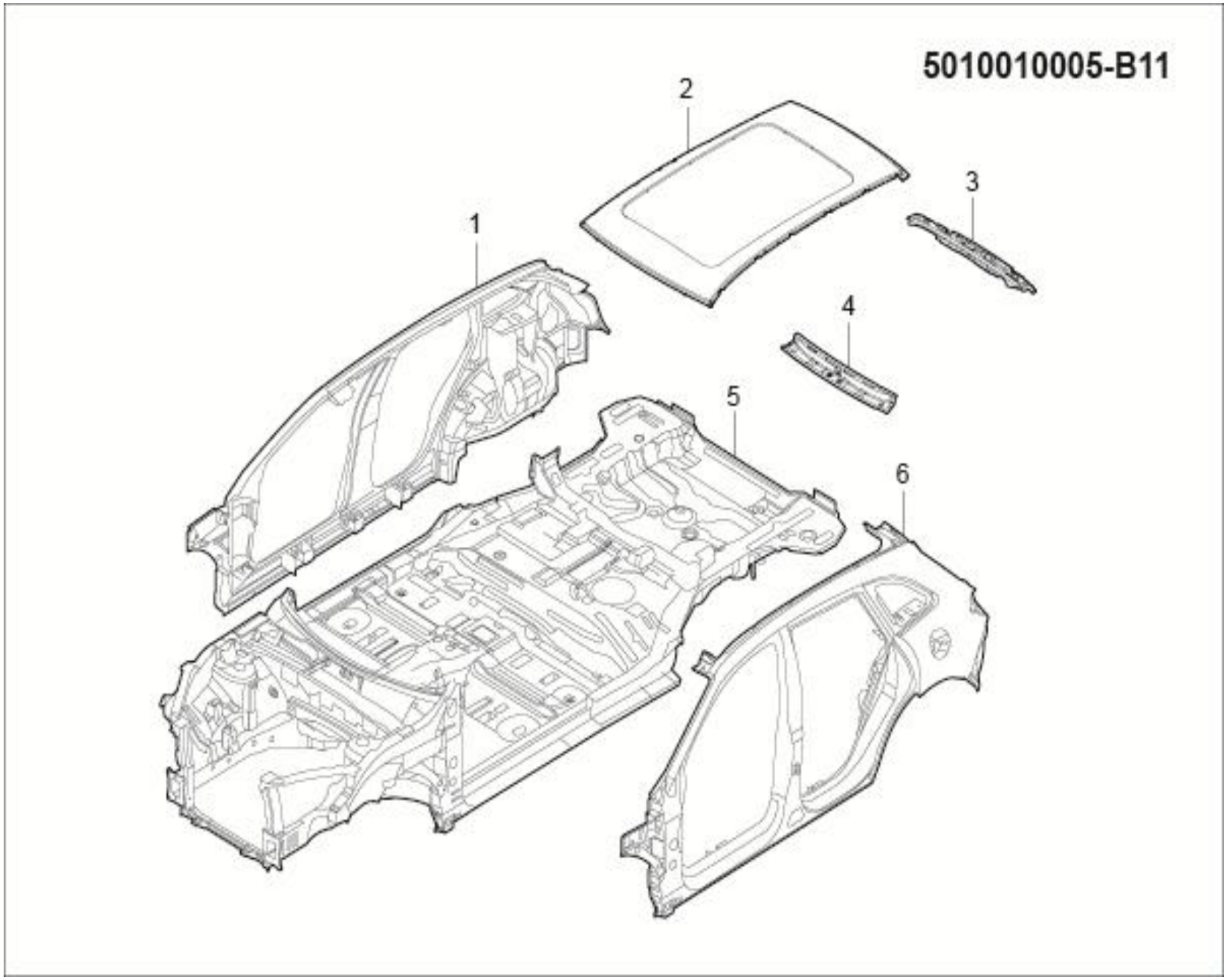
5010010005-B11
1
2
3
4
5
6

5010010005-B11 车身骨架总成（天窗版）

5010010005-B11 BODY-STRUCTURE-ASSY

序号	备件编号	中文名称	英文名称	1.5T-MT两驱精英型	1.5T-MT两驱豪华型	1.5T-MT两驱尊贵型	1.5T-MT两驱旗舰型	2.0T-MT两驱尊贵型	2.0T-MT两驱旗舰型	2.0T-DCT两驱豪华型	2.0T-DCT两驱尊贵型	2.0T-DCT两驱旗舰型	备注
1	5401020002-B11	侧围总成-右	SIDE BODY ASSY RH	0	0	0	0	1	1	0	1	1	
2	5701010002-B11	顶盖总成（天窗版）	PANEL ASSY ROOF	0	0	0	0	1	1	0	1	1	
3	5701020001-B11	顶盖后顶梁总成	RAIL ASSY ROOF RR	0	0	0	0	1	1	0	1	1	
4	5701030001-B11	顶盖前顶梁总成	RAIL ASSY ROOF FR INR	0	0	0	0	1	1	0	1	1	
5	5010100004-B11	下车身焊接总成	UNDER BODY ASSY	0	0	0	0	1	1	0	1	1	
6	5401010002-B11	侧围总成-左	SIDE BODY ASSY LH	0	0	0	0	1	1	0	1	1	

5701010001-B11

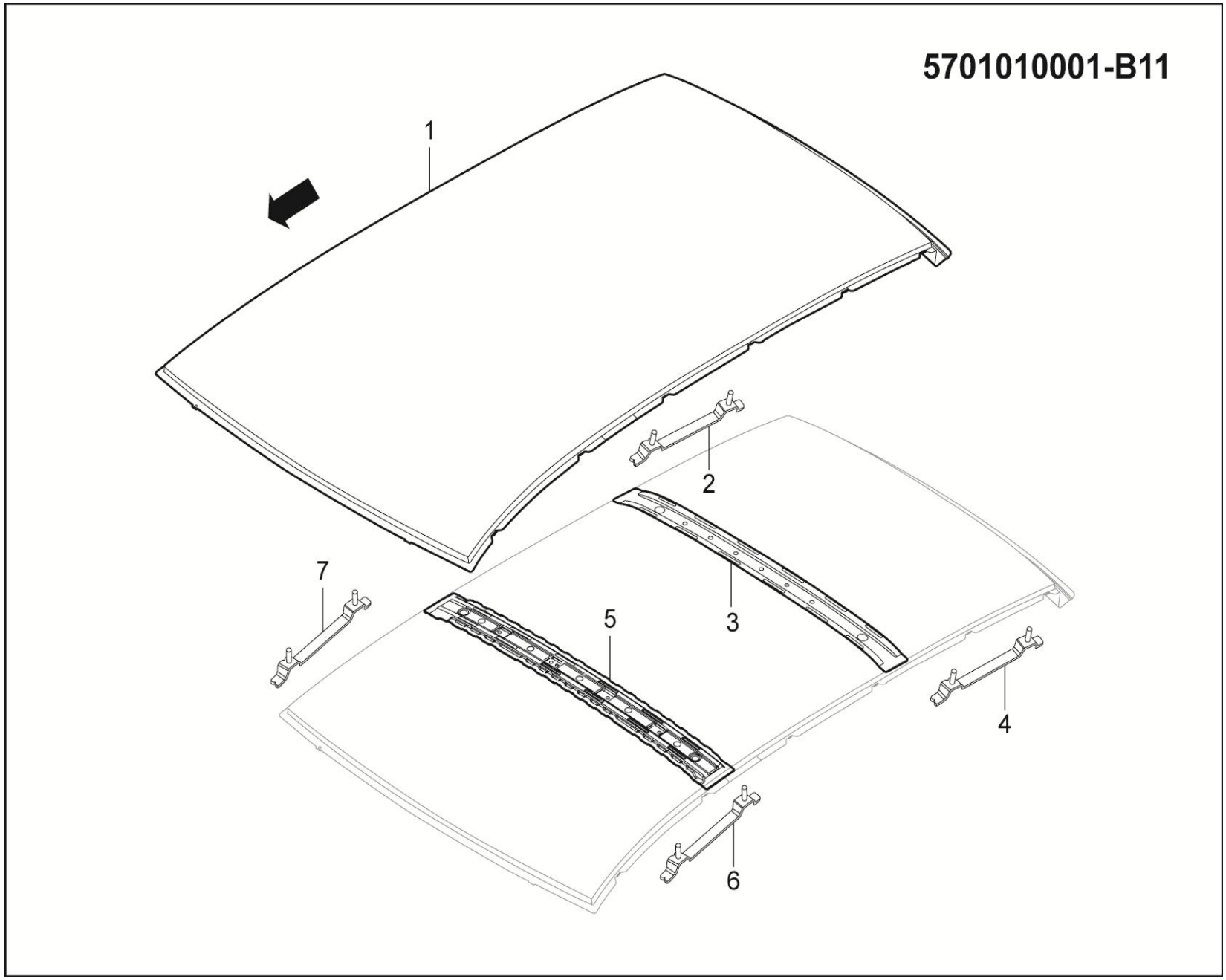

5701010001-B11 顶盖总成（非天窗）

5701010001-B11 PANEL ASSY ROOF

序号	备件编号	中文名称	英文名称	1.5T-MT两驱精英型	1.5T-MT两驱豪华型	1.5T-MT两驱尊贵型	1.5T-MT两驱旗舰型	2.0T-MT两驱尊贵型	2.0T-MT两驱旗舰型	2.0T-DCT两驱豪华型	2.0T-DCT两驱尊贵型	2.0T-DCT两驱旗舰型	备注
1	5701101001-B11	顶盖外板（非天窗）	PANEL ROOF	1	1	0	0	0	0	0	0	0	
2	5701900004-B11	行李架安装2号支架总成-右	BRKT ASSY NO2 ROOF PACKAGE RH	1	1	0	0	0	0	0	0	0	
3	5701103001-B11	顶盖1号弓形梁	BOW NO1 ROOF	1	1	0	0	0	0	0	0	0	
4	5701900003-B11	行李架安装2号支架总成-左	BRKT ASSY NO2 ROOF PACKAGE LH	1	1	0	0	0	0	0	0	0	
5	5701100001-B11	顶盖中顶梁总成	RAIL ASSY ROOF MDL INR	1	1	0	0	0	0	0	0	0	
6	5701900001-B11	行李架安装1号支架总成-左	BRKT ASSY NO1 ROOF PACKAGE LH	1	1	0	0	0	0	0	0	0	
7	5701900002-B11	行李架安装1号支架总成-右	BRKT ASSY NO1 ROOF PACKAGE RH	1	1	0	0	0	0	0	0	0	

5701010004-B11

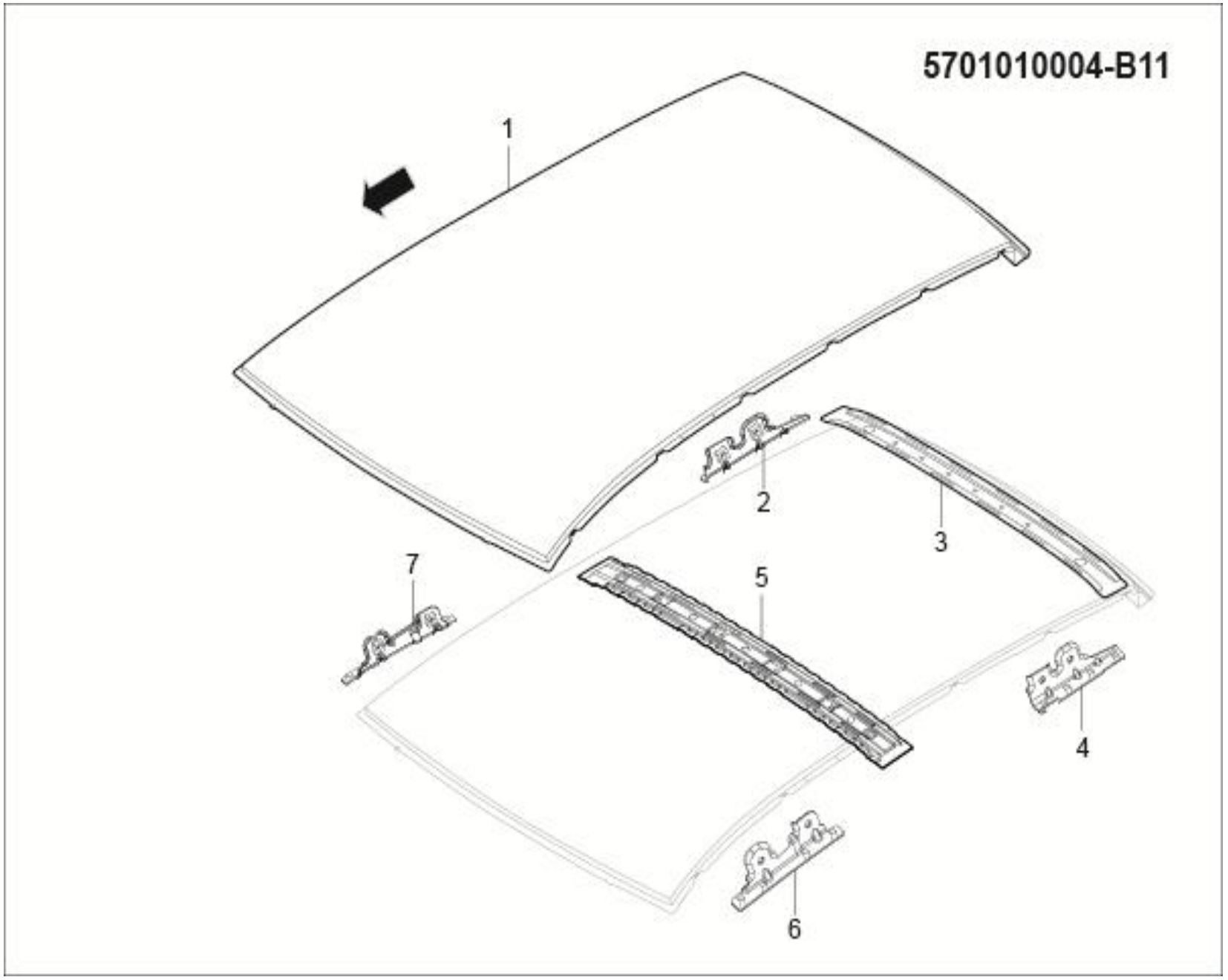

5701010004-B11 顶盖总成（非天窗）

5701010004-B11 PANEL ASSY ROOF

序号	备件编号	中文名称	英文名称	1.5T-MT两驱精英型	1.5T-MT两驱豪华型	1.5T-MT两驱尊贵型	1.5T-MT两驱旗舰型	2.0T-MT两驱尊贵型	2.0T-MT两驱旗舰型	2.0T-DCT两驱豪华型	2.0T-DCT两驱尊贵型	2.0T-DCT两驱旗舰型	备注
1	5701101001-B11	顶盖外板（非天窗）	PANEL ROOF	0	0	0	0	0	0	1	0	0	
2	5701900004-B11	行李架安装4号支架总成-右	BRKT ASSY NO2 ROOF PACKAGE RH	0	0	0	0	0	0	1	0	0	
3	5701103001-B11	顶盖1号弓形梁	BOW NO1 ROOF	0	0	0	0	0	0	1	0	0	
4	5701900003-B11	行李架安装4号支架总成-左	BRKT ASSY NO2 ROOF PACKAGE LH	0	0	0	0	0	0	1	0	0	
5	5701100001-B11	顶盖中顶梁总成	RAIL ASSY ROOF MDL INR	0	0	0	0	0	0	1	0	0	
6	5701900001-B11	行李架安装3号支架总成-左	BRKT ASSY NO1 ROOF PACKAGE LH	0	0	0	0	0	0	1	0	0	
7	5701900002-B11	行李架安装3号支架总成-右	BRKT ASSY NO1 ROOF PACKAGE RH	0	0	0	0	0	0	1	0	0	

5701010002-B11

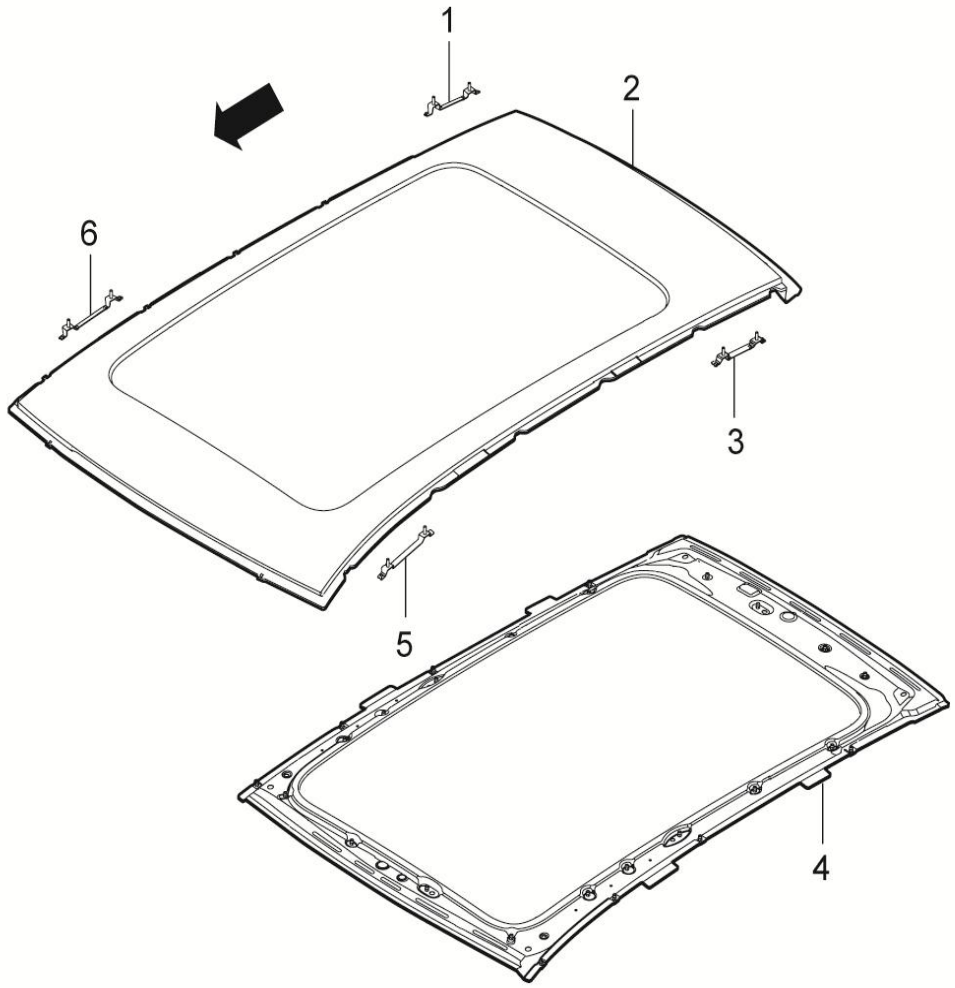

5701010002-B11 顶盖总成（天窗版）

5701010002-B11 PANEL ASSY ROOF

序号	备件编号	中文名称	英文名称	1.5T-MT两驱精英型	1.5T-MT两驱豪华型	1.5T-MT两驱尊贵型	1.5T-MT两驱旗舰型	2.0T-MT两驱尊贵型	2.0T-MT两驱旗舰型	2.0T-DCT两驱豪华型	2.0T-DCT两驱尊贵型	2.0T-DCT两驱旗舰型	备注
1	5701900004-B11	行李架安装2号支架总成-右	BRKT ASSY NO2 ROOF PACKAGE RH	0	0	1	1	1	1	0	1	1	
2	5701101002-B11	顶盖外板（天窗版）	PANEL ROOF	0	0	1	1	1	1	0	1	1	
3	5701900003-B11	行李架安装2号支架总成-左	BRKT ASSY NO2 ROOF PACKAGE LH	0	0	1	1	1	1	0	1	1	
4	5701210001-B11	天窗加强板总成	REINF SUNROOF ASSY	0	0	1	1	1	1	0	1	1	
5	5701900001-B11	行李架安装1号支架总成-左	BRKT ASSY NO1 ROOF PACKAGE LH	0	0	1	1	1	1	0	1	1	
6	5701900002-B11	行李架安装1号支架总成-右	BRKT ASSY NO1 ROOF PACKAGE RH	0	0	1	1	1	1	0	1	1	

5401010001-B11

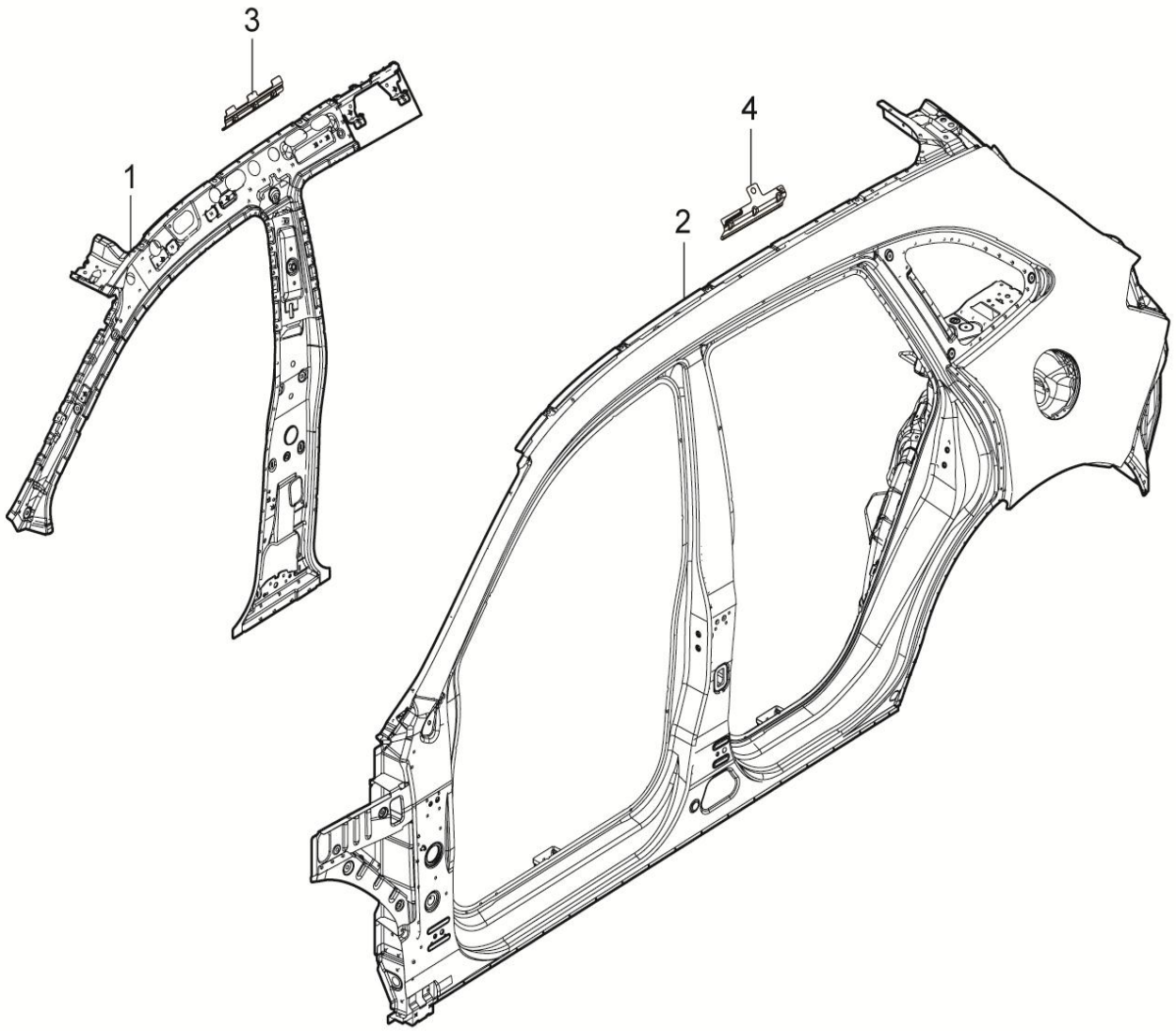

5401010001-B11 侧围总成-左（带侧气帘）

5401010001-B11 SIDE BODY ASSY LH

序号	备件编号	中文名称	英文名称	1.5T-MT两驱精英型	1.5T-MT两驱豪华型	1.5T-MT两驱尊贵型	1.5T-MT两驱旗舰型	2.0T-MT两驱尊贵型	2.0T-MT两驱旗舰型	2.0T-DCT两驱豪华型	2.0T-DCT两驱尊贵型	2.0T-DCT两驱旗舰型	备注
1	5401300002-B11	前侧围内板总成-左（带侧气帘）	PNL ASSY FR SIDE INR UPR LH	0	0	1	1	1	1	0	1	1	
2	5401A00002-B11	侧围分总成-左	SIDE SUB BODY ASSY LH	1	1	1	1	1	1	1	1	1	
3	5401301001-B11	侧气帘前导向支架-左	BRKT CURTAIN AIR BAG FR LH	0	0	1	1	1	1	0	1	1	
4	5401101001-B11	侧气帘后导向支架-左	BRKT CURTAIN AIR BAG RR LH	0	0	1	1	1	1	0	1	1	

5401010002-B11

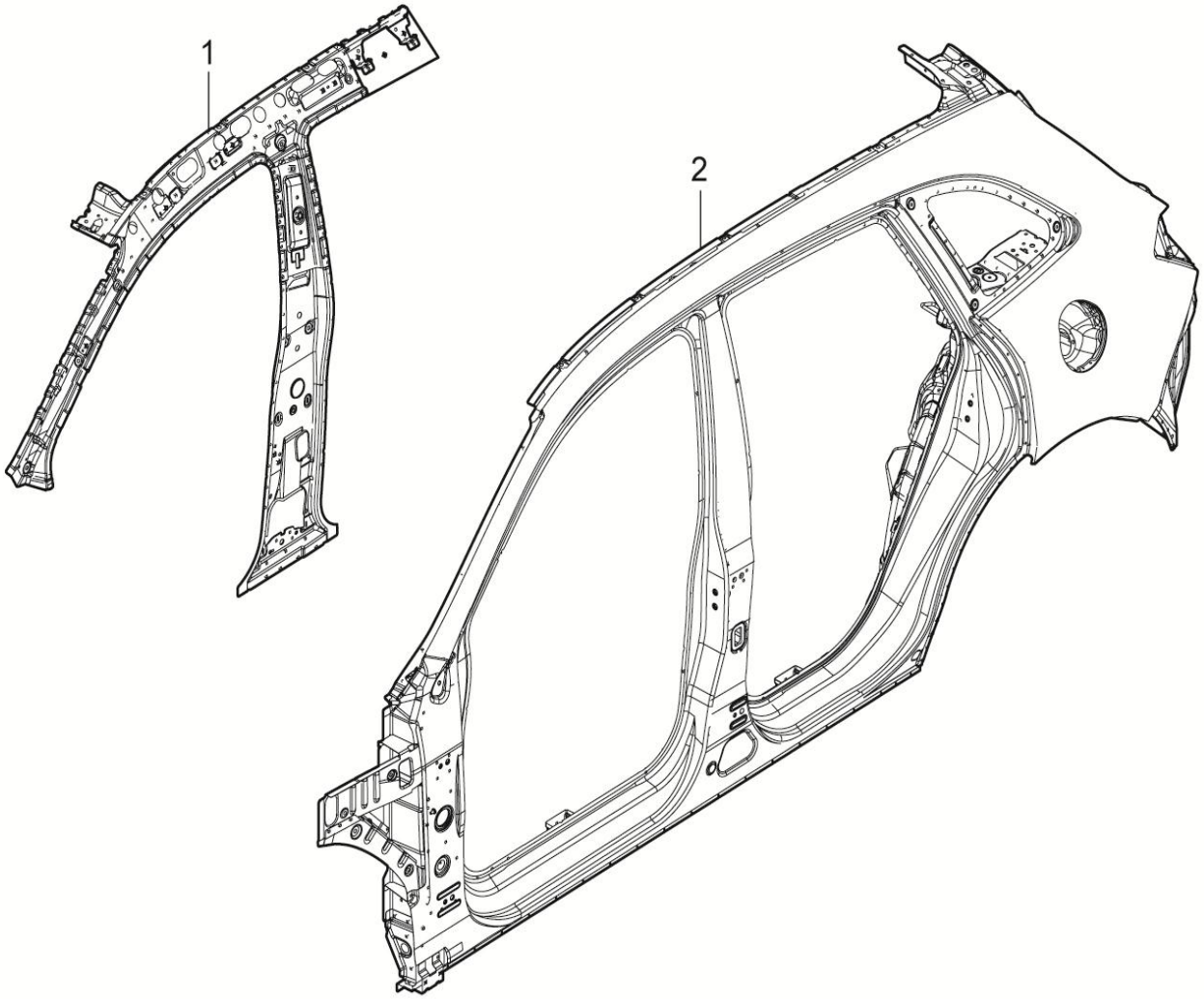

5401010002-B11 侧围总成-左

5401010002-B11 SIDE BODY ASSY LH

序号	备件编号	中文名称	英文名称	1.5T-MT两驱精英型	1.5T-MT两驱豪华型	1.5T-MT两驱尊贵型	1.5T-MT两驱旗舰型	2.0T-MT两驱尊贵型	2.0T-MT两驱旗舰型	2.0T-DCT两驱豪华型	2.0T-DCT两驱尊贵型	2.0T-DCT两驱旗舰型	备注
1	5401300001-B11	前侧围内板总成-左	PNL ASSY FR SIDE INR UPR LH	1	1	0	0	0	0	1	0	0	
2	5401A00002-B11	侧围分总成-左	SIDE SUB BODY ASSY LH	1	1	1	1	1	1	1	1	1	

5401020001-B11

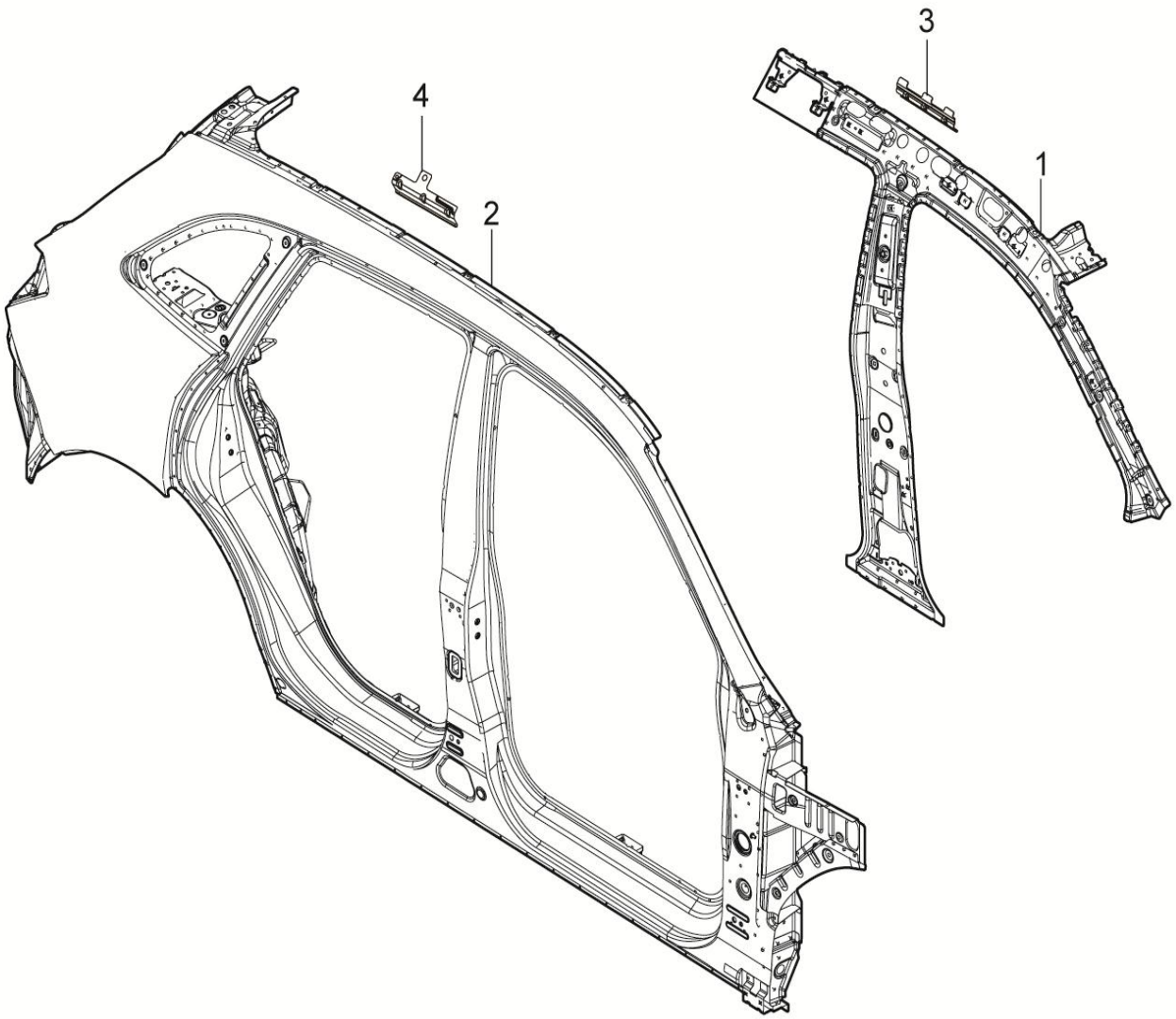

5401020001-B11 侧围总成-右（带侧气帘）

5401020001-B11 SIDE BODY ASSY RH

序号	备件编号	中文名称	英文名称	1.5T-MT两驱精英型	1.5T-MT两驱豪华型	1.5T-MT两驱尊贵型	1.5T-MT两驱旗舰型	2.0T-MT两驱尊贵型	2.0T-MT两驱旗舰型	2.0T-DCT两驱豪华型	2.0T-DCT两驱尊贵型	2.0T-DCT两驱旗舰型	备注
1	5401400002-B11	前侧围内板总成-右（带侧气帘）	PNL ASSY FR SIDE INR UPR RH	0	0	1	1	1	1	0	1	1	
2	5401B00002-B11	侧围分总成-右	SIDE SUB BODY ASSY RH	1	1	1	1	1	1	1	1	1	
3	5401302001-B11	侧气帘前导向支架-右	BRKT Curtain Air bag FR RH	0	0	1	1	1	1	0	1	1	
4	5401102001-B11	侧气帘后导向支架-右	BRKT Curtain Air bag RR RH	0	0	1	1	1	1	0	1	1	

5401020002-B11

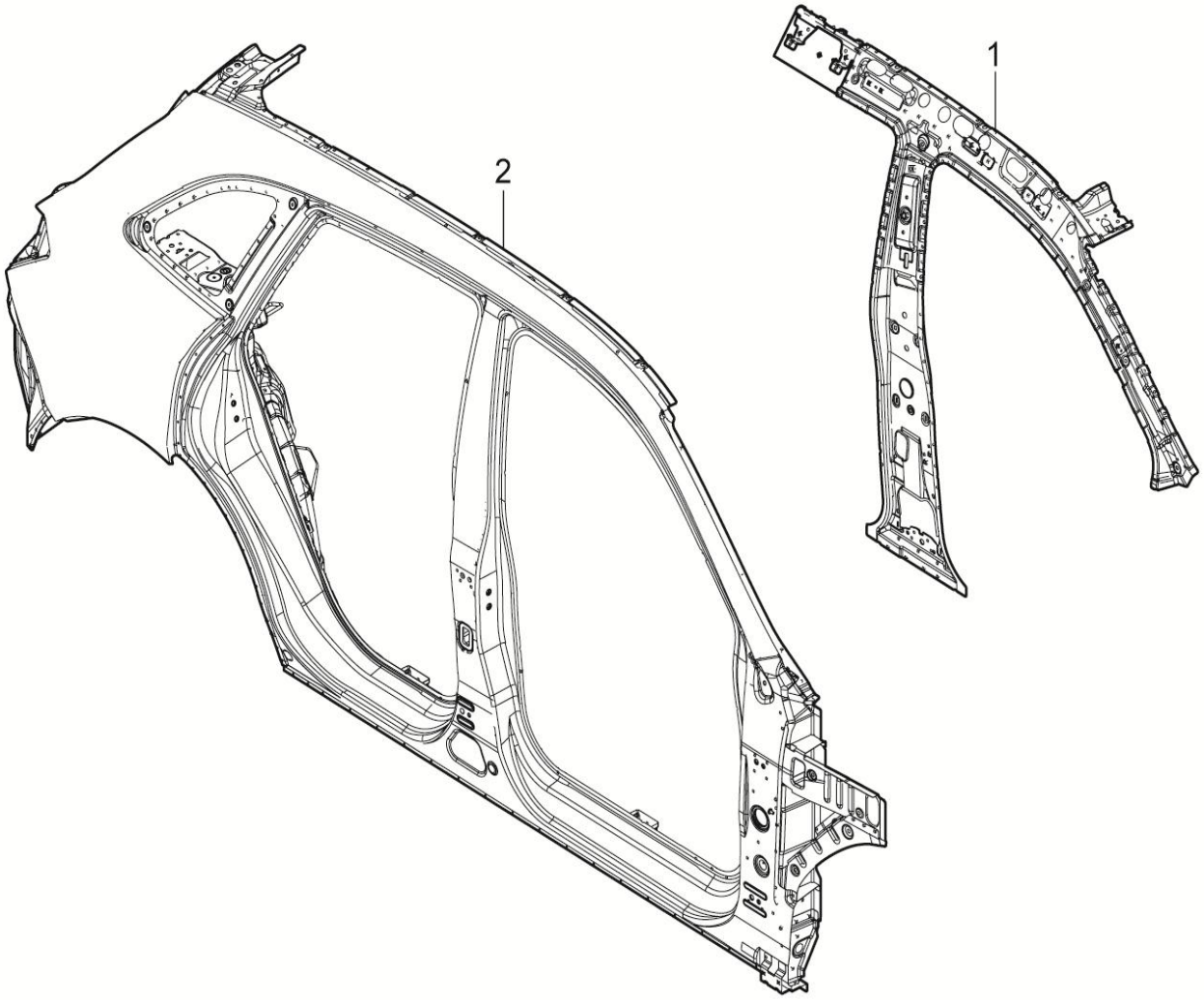

5401020002-B11 侧围总成-右

5401020002-B11 SIDE BODY ASSY RH

序号	备件编号	中文名称	英文名称	1.5T-MT两驱精英型	1.5T-MT两驱豪华型	1.5T-MT两驱尊贵型	1.5T-MT两驱旗舰型	2.0T-MT两驱尊贵型	2.0T-MT两驱旗舰型	2.0T-DCT两驱豪华型	2.0T-DCT两驱尊贵型	2.0T-DCT两驱旗舰型	备注
1	5401400001-B11	前侧围内板总成-右	PNL ASSY FR SIDE INR UPR RH	1	1	0	0	0	0	1	0	0	
2	5401B00002-B11	侧围分总成-右	SIDE SUB BODY ASSY RH	1	1	1	1	1	1	1	1	1	

5401300002-B11

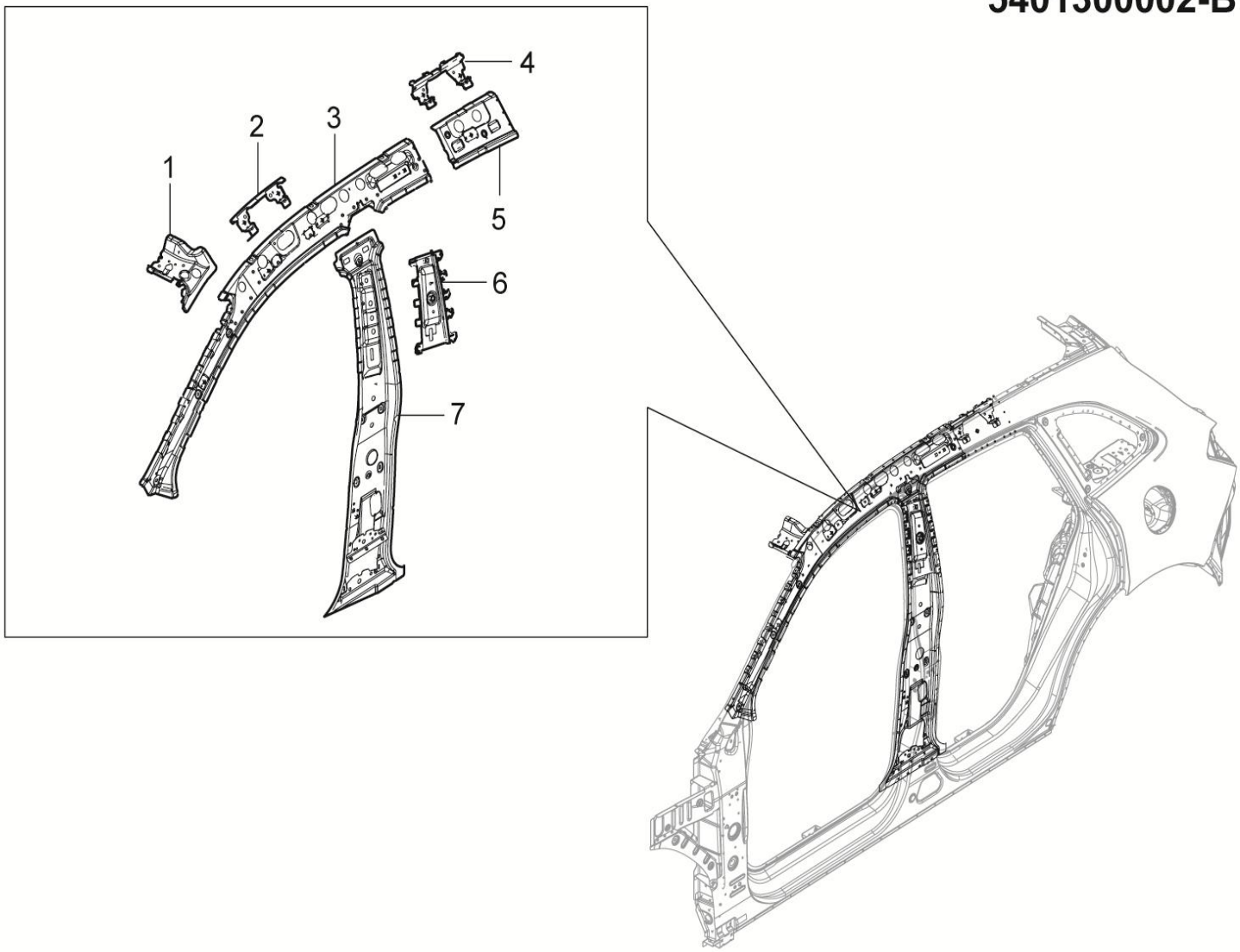

5401300002-B11 前侧围内板总成-左（带侧气帘）

5401300002-B11 PNL ASSY FR SIDE INR UPR LH

序号	备件编号	中文名称	英文名称	1.5T-MT两驱精英型	1.5T-MT两驱豪华型	1.5T-MT两驱尊贵型	1.5T-MT两驱旗舰型	2.0T-MT两驱尊贵型	2.0T-MT两驱旗舰型	2.0T-DCT两驱豪华型	2.0T-DCT两驱尊贵型	2.0T-DCT两驱旗舰型	备注
1	5401330001-B11	A柱上内板延伸板总成-左	EXT FR PLR INR UPR LH	0	0	1	1	1	1	0	1	1	
2	5401350001-B11	前排扶手安装支架总成-左	BRKT ASSY FR ASSISTANT HANDLE LH	0	0	1	1	1	1	0	1	1	
3	5401310001-B11	A柱上内板分总成-左	PNL SUB ASSY FR PLR INR UPR LH	0	0	1	1	1	1	0	1	1	
4	5401535001-B11	后排扶手安装支架总成-左	BRKT ASSY ASSISTANT HANDLE RR LH	0	0	1	1	1	1	0	1	1	
5	5401530001-B11	后边梁内板总成-左	RAIL ASSY ROOF SIDE RR INR LH	0	0	1	1	1	1	0	1	1	
6	5401450001-B11	前排安全带高调器安装板总成-左	BRKT ASSY FR S/BELT UPR LH	0	0	1	1	1	1	0	1	1	
7	5401410001-B11	B柱内板分总成-左	PNL SUB ASSY CTR PLR INR LH	0	0	1	1	1	1	0	1	1	

5401300001-B11

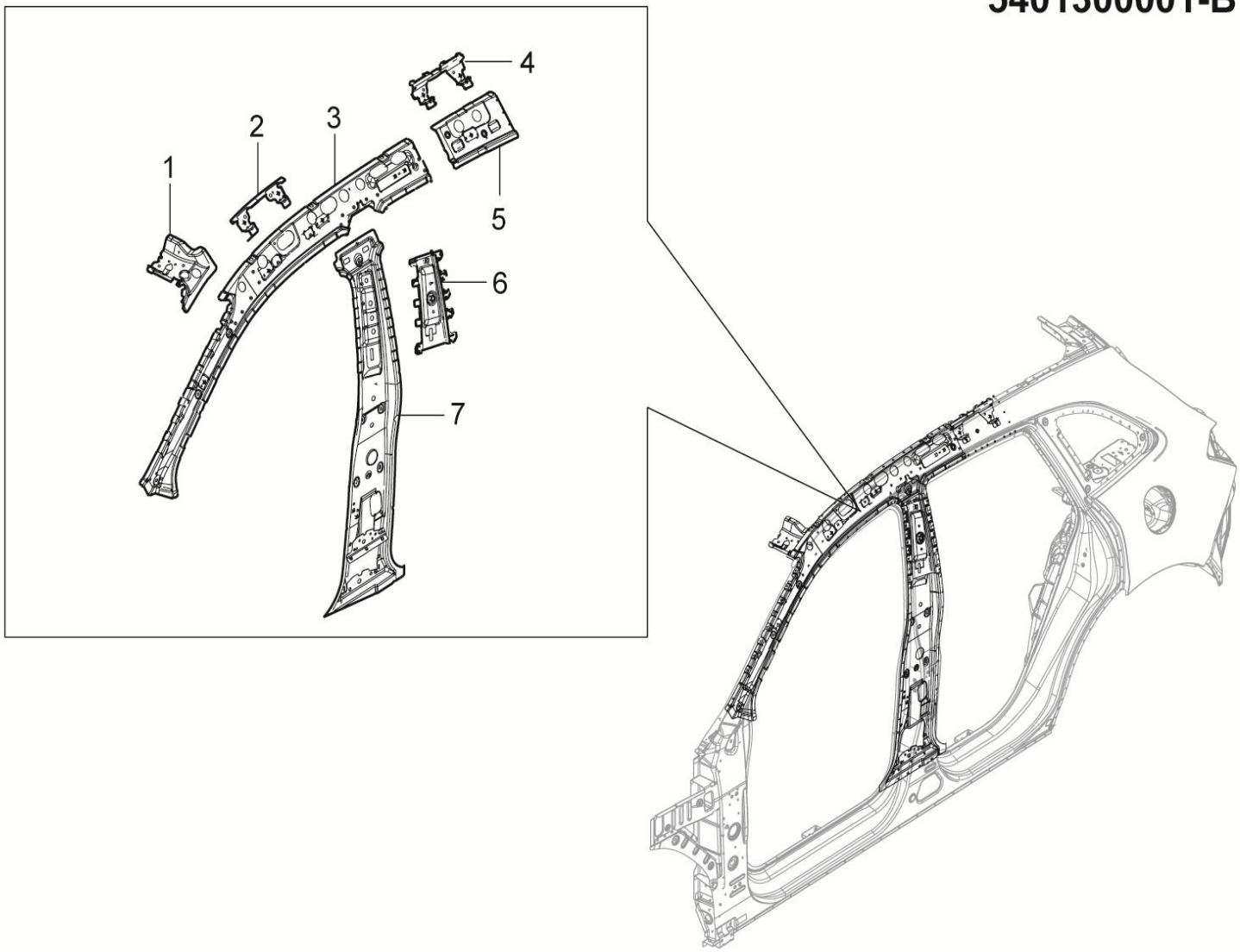

5401300001-B11 前侧围内板总成-左

5401300001-B11 PNL ASSY FR SIDE INR UPR LH

序号	备件编号	中文名称	英文名称	1.5T-MT两驱精英型	1.5T-MT两驱豪华型	1.5T-MT两驱尊贵型	1.5T-MT两驱旗舰型	2.0T-MT两驱尊贵型	2.0T-MT两驱旗舰型	2.0T-DCT两驱豪华型	2.0T-DCT两驱尊贵型	2.0T-DCT两驱旗舰型	备注
1	5401330001-B11	A柱上内板延伸板总成-左	EXT FR PLR INR UPR LH	1	1	0	0	0	0	1	0	0	
2	5401350001-B11	前排扶手安装支架总成-左	BRKT ASSY FR ASSISTANT HANDLE LH	1	1	0	0	0	0	1	0	0	
3	5401310001-B11	A柱上内板分总成-左	PNL SUB ASSY FR PLR INR UPR LH	1	1	0	0	0	0	1	0	0	
4	5401535001-B11	后排扶手安装支架总成-左	BRKT ASSY ASSISTANT HANDLE RR LH	1	1	0	0	0	0	1	0	0	
5	5401530001-B11	后边梁内板总成-左	RAIL ASSY ROOF SIDE RR INR LH	1	1	0	0	0	0	1	0	0	
6	5401450001-B11	前排安全带高调器安装板总成-左	BRKT ASSY FR S/BELT UPR LH	1	1	0	0	0	0	1	0	0	
7	5401410001-B11	B柱内板分总成-左	PNL SUB ASSY CTR PLR INR LH	1	1	0	0	0	0	1	0	0	

5401400002-B11

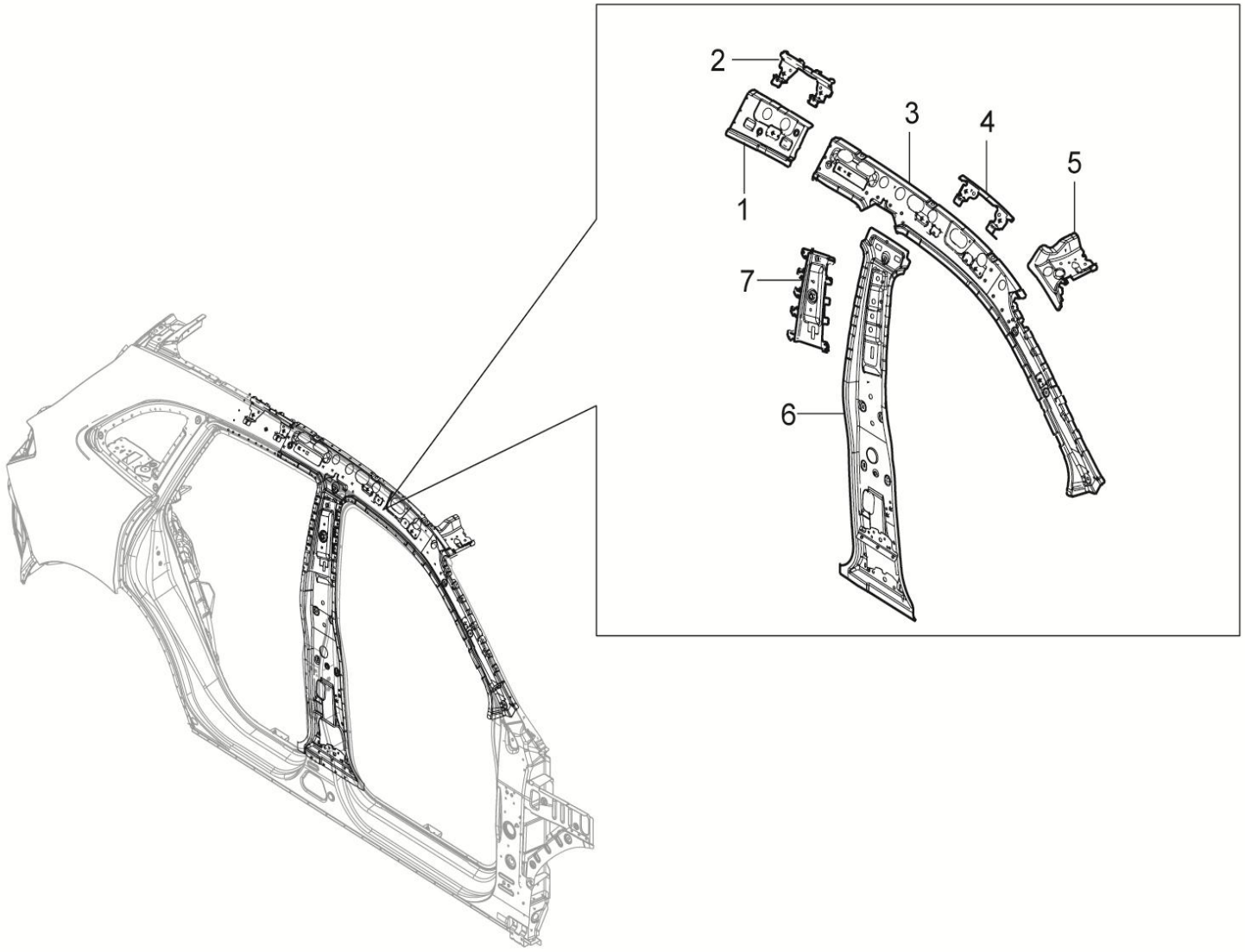

5401400002-B11 前侧围内板总成-右（带侧气帘）

5401400002-B11 PNL ASSY FR SIDE INR UPR RH

序号	备件编号	中文名称	英文名称	1.5T-MT两驱精英型	1.5T-MT两驱豪华型	1.5T-MT两驱尊贵型	1.5T-MT两驱旗舰型	2.0T-MT两驱尊贵型	2.0T-MT两驱旗舰型	2.0T-DCT两驱豪华型	2.0T-DCT两驱尊贵型	2.0T-DCT两驱旗舰型	备注
1	5401540001-B11	后边梁内板总成-右	RAIL ASSY ROOF SIDE INR RH	0	0	1	1	1	1	0	1	1	
2	5401545001-B11	后排扶手安装支架总成-右	BRKT ASSY ASSISTANT HANDLE RR RH	0	0	1	1	1	1	0	1	1	
3	5401320001-B11	A柱上内板分总成-右	PNL SUB ASSY FR PLR INR UPR RH	0	0	1	1	1	1	0	1	1	
4	5401360001-B11	前排扶手安装支架总成-右	BRKT ASSY FR ASSISTANT HANDLE RH	0	0	1	1	1	1	0	1	1	
5	5401340001-B11	A柱上内板延伸板总成-右	EXT ASSY FR PLR INR UPR RH	0	0	1	1	1	1	0	1	1	
6	5401420001-B11	B柱内板分总成-右	PNL SUB ASSY CTR PLR INR RH	0	0	1	1	1	1	0	1	1	
7	5401460001-B11	前排安全带高调器安装板总成-右	BRKT ASSY FR S/BELT UPR RH	0	0	1	1	1	1	0	1	1	

5401400001-B11

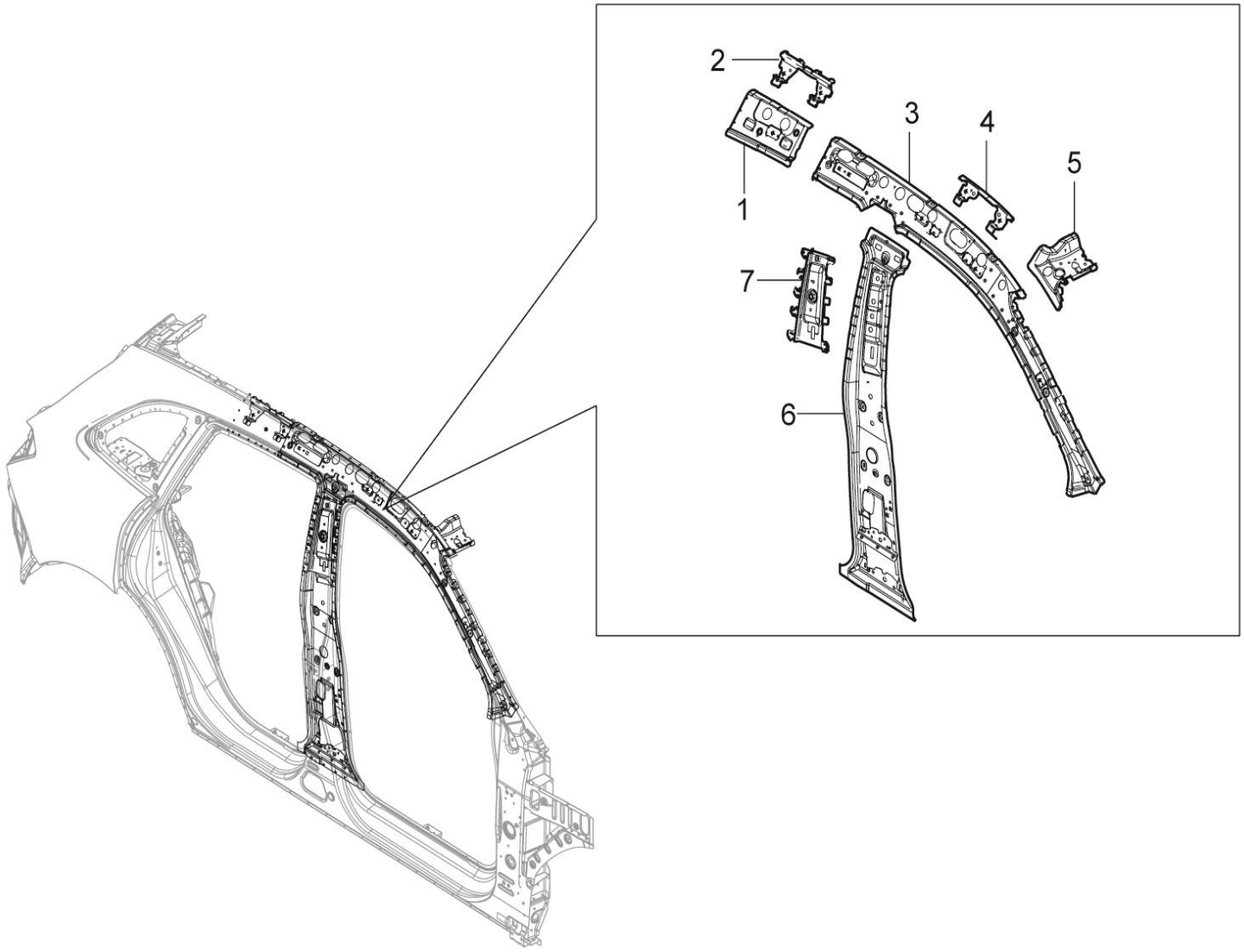

5401400001-B11 前侧围内板总成-右

5401400001-B11 PNL ASSY FR SIDE INR UPR RH

序号	备件编号	中文名称	英文名称	1.5T-MT两驱精英型	1.5T-MT两驱豪华型	1.5T-MT两驱尊贵型	1.5T-MT两驱旗舰型	2.0T-MT两驱尊贵型	2.0T-MT两驱旗舰型	2.0T-DCT两驱豪华型	2.0T-DCT两驱尊贵型	2.0T-DCT两驱旗舰型	备注
1	5401540001-B11	后边梁内板总成-右	RAIL ASSY ROOF SIDE INR RH	1	1	0	0	0	0	1	0	0	
2	5401545001-B11	后排扶手安装支架总成-右	BRKT ASSY ASSISTANT HANDLE RR RH	1	1	0	0	0	0	1	0	0	
3	5401320001-B11	A柱上内板分总成-右	PNL SUB ASSY FR PLR INR UPR RH	1	1	0	0	0	0	1	0	0	
4	5401360001-B11	前排扶手安装支架总成-右	BRKT ASSY FR ASSISTANT HANDLE RH	1	1	0	0	0	0	1	0	0	
5	5401340001-B11	A柱上内板延伸板总成-右	EXT ASSY FR PLR INR UPR RH	1	1	0	0	0	0	1	0	0	
6	5401420001-B11	B柱内板分总成-右	PNL SUB ASSY CTR PLR INR RH	1	1	0	0	0	0	1	0	0	
7	5401460001-B11	前排安全带高调器安装板总成-右	BRKT ASSY FR S/BELT UPR RH	1	1	0	0	0	0	1	0	0	

5401A00002-B11

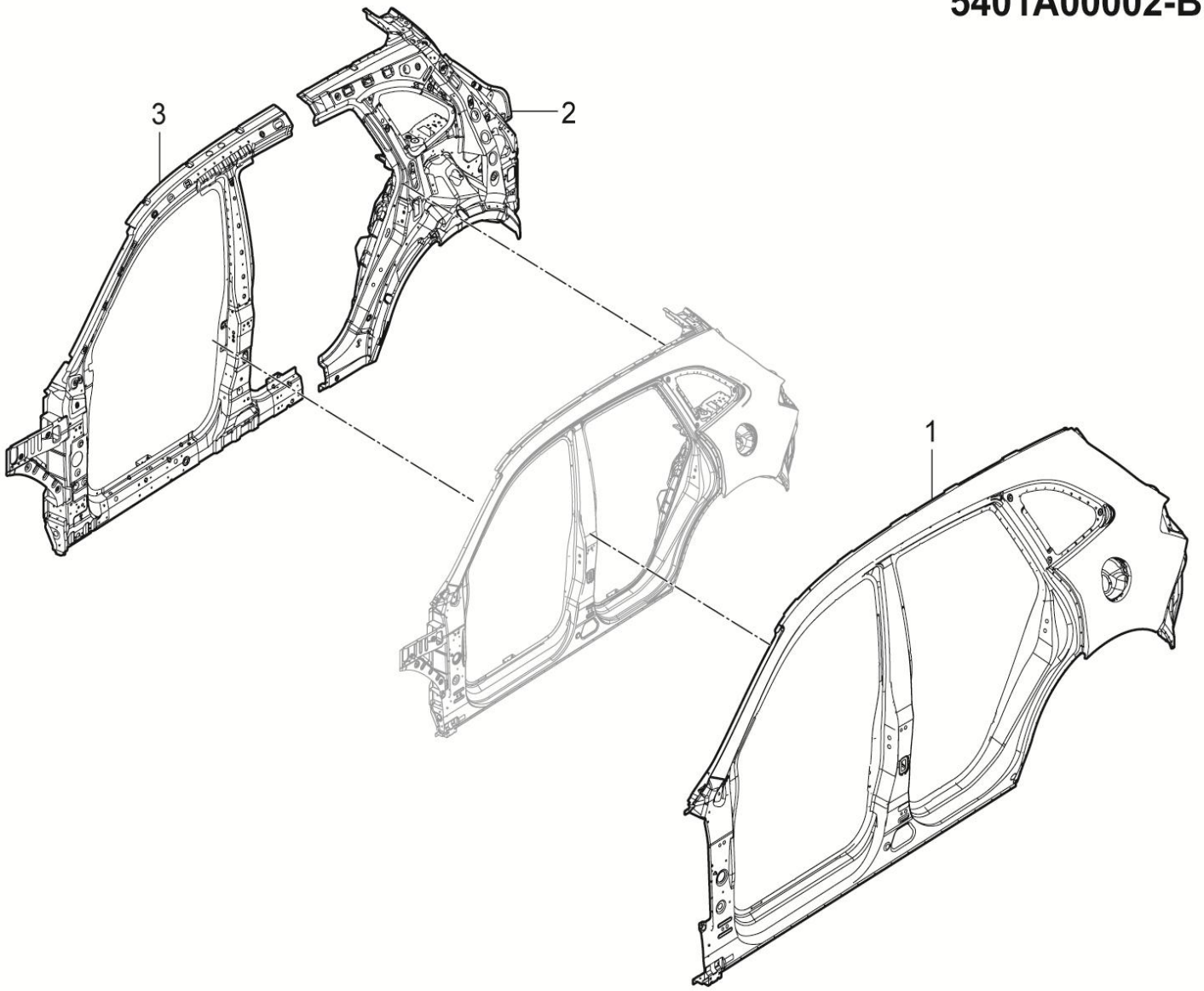

5401A00002-B11 侧围分总成-左

5401A00002-B11 SIDE SUB BODY ASSY LH

序号	备件编号	中文名称	英文名称	1.5T-MT两驱精英型	1.5T-MT两驱豪华型	1.5T-MT两驱尊贵型	1.5T-MT两驱旗舰型	2.0T-MT两驱尊贵型	2.0T-MT两驱旗舰型	2.0T-DCT两驱豪华型	2.0T-DCT两驱尊贵型	2.0T-DCT两驱旗舰型	备注
1	5401100002-B11	侧围外板总成-左	PNL ASSY SIDE OTR LH	1	1	1	1	1	1	1	1	1	
2	5401500001-B11	后侧围内板总成-左	PNL ASSY QTR INR LH	1	1	1	1	1	1	1	1	1	
3	5401700001-B11	前侧围加强板总成-左	REINF ASSY SIDE FR LH	1	1	1	1	1	1	1	1	1	

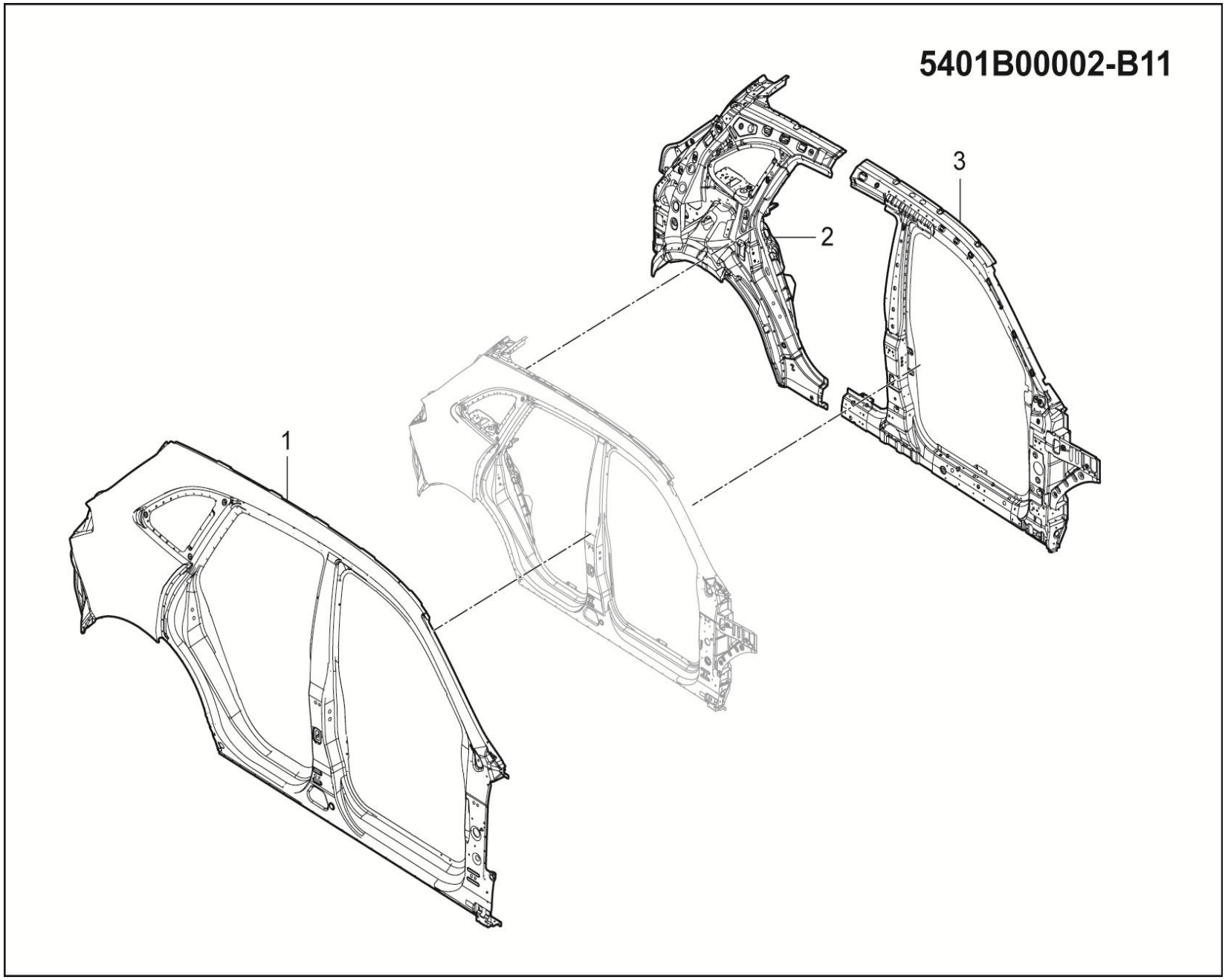
5401B00002-B11
1
2
3

5401B00002-B11 侧围分总成-右

5401B00002-B11 SIDE SUB BODY ASSY RH

序号	备件编号	中文名称	英文名称	1.5T-MT两驱精英型	1.5T-MT两驱豪华型	1.5T-MT两驱尊贵型	1.5T-MT两驱旗舰型	2.0T-MT两驱尊贵型	2.0T-MT两驱旗舰型	2.0T-DCT两驱豪华型	2.0T-DCT两驱尊贵型	2.0T-DCT两驱旗舰型	备注
1	5401200002-B11	侧围外板总成-右	PNL ASSY SIDE OTR RH	1	1	1	1	1	1	1	1	1	
2	5401600001-B11	后侧围内板总成-右	PNL ASSY QTR INR RH	1	1	1	1	1	1	1	1	1	
3	5401800001-B11	前侧围加强板总成-右	REINF ASSY SIDE FR RH	1	1	1	1	1	1	1	1	1	

5401100002-B11

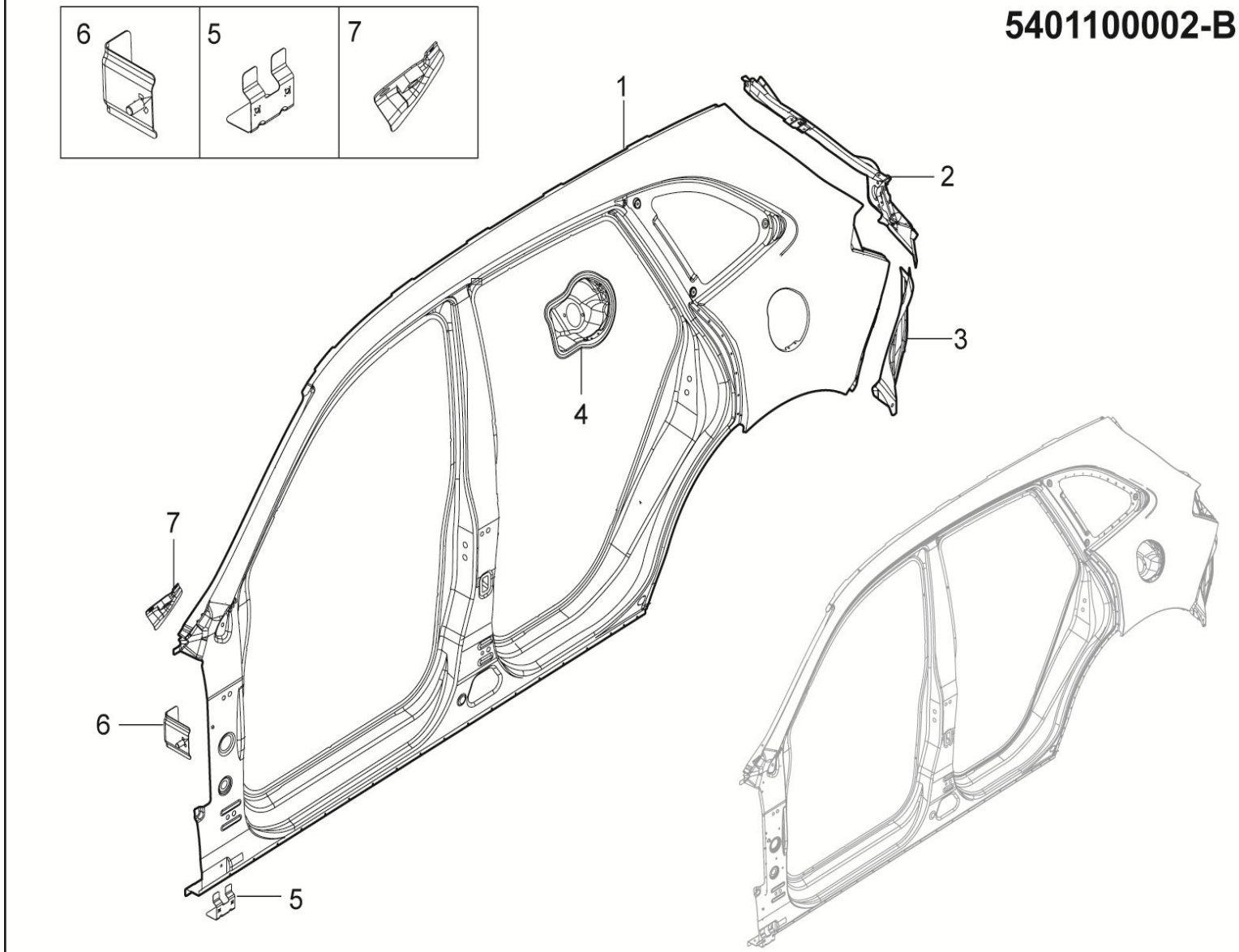

5401100002-B11 侧围外板总成-左

5401100002-B11 PNL ASSY SIDE OTR LH

序号	备件编号	中文名称	英文名称	1.5T-MT两驱精英型	1.5T-MT两驱豪华型	1.5T-MT两驱尊贵型	1.5T-MT两驱旗舰型	2.0T-MT两驱尊贵型	2.0T-MT两驱旗舰型	2.0T-DCT两驱豪华型	2.0T-DCT两驱尊贵型	2.0T-DCT两驱旗舰型	备注
1	5401111002-B11	侧围外板-左	PNL SIDE OTR LH	1	1	1	1	1	1	1	1	1	
2	5401130001-B11	侧围外板后延伸板总成-左	EXT ASSY RR SIDE OTR RR LH	1	1	1	1	1	1	1	1	1	
3	5401113001-B11	侧围外板延伸板-左	EXT SIDE OTR LH	1	1	1	1	1	1	1	1	1	
4	5401190001-B11	加油口盒总成	BRKT ASSY FUEL FILLER NECK	1	1	1	1	1	1	1	1	1	
5	5401115001-B11	翼子板安装下支架总成	BRKT DOWN ASSY FR FENDER	1	1	1	1	1	1	1	1	1	
6	5401175001-B11	翼子板安装中支架总成	BRKT MID ASSY FR FENDER LH	1	1	1	1	1	1	1	1	1	
7	5401155001-B11	翼子板安装上支架总成-左	BRKT UPPER ASSY FR FENDER LH	1	1	1	1	1	1	1	1	1	

5401200002-B11

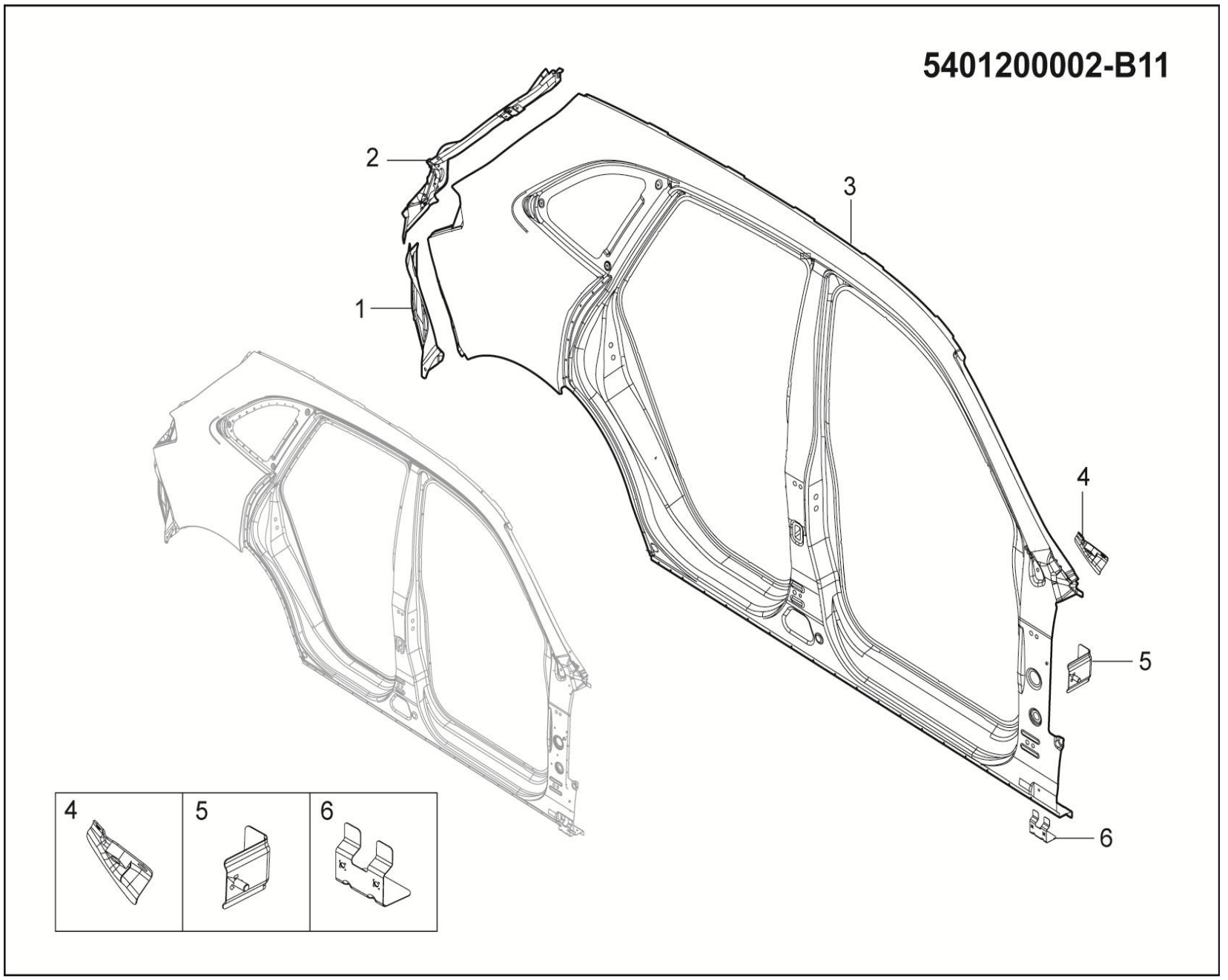

5401200002-B11 侧围外板总成-右

5401200002-B11 PNL ASSY SIDE OTR RH

序号	备件编号	中文名称	英文名称	1.5T-MT两驱精英型	1.5T-MT两驱豪华型	1.5T-MT两驱尊贵型	1.5T-MT两驱旗舰型	2.0T-MT两驱尊贵型	2.0T-MT两驱旗舰型	2.0T-DCT两驱豪华型	2.0T-DCT两驱尊贵型	2.0T-DCT两驱旗舰型	备注
1	5401114001-B11	侧围外板延伸板-右	EXT SIDE OTR RH	1	1	1	1	1	1	1	1	1	
2	5401140001-B11	侧围外板后延伸板总成-右	EXT ASSY RR SIDE OTR RR RH	1	1	1	1	1	1	1	1	1	
3	5401112002-B11	侧围外板-右	PNL SIDE OTR RH	1	1	1	1	1	1	1	1	1	
4	5401165001-B11	翼子板安装上支架总成-右	BRKT UPPER ASSY FR FENDER RH	1	1	1	1	1	1	1	1	1	
5	5401175001-B11	翼子板安装中支架总成	BRKT MID ASSY FR FENDER LH	1	1	1	1	1	1	1	1	1	
6	5401115001-B11	翼子板安装下支架总成	BRKT DOWN ASSY FR FENDER	1	1	1	1	1	1	1	1	1	

5401500001-B11

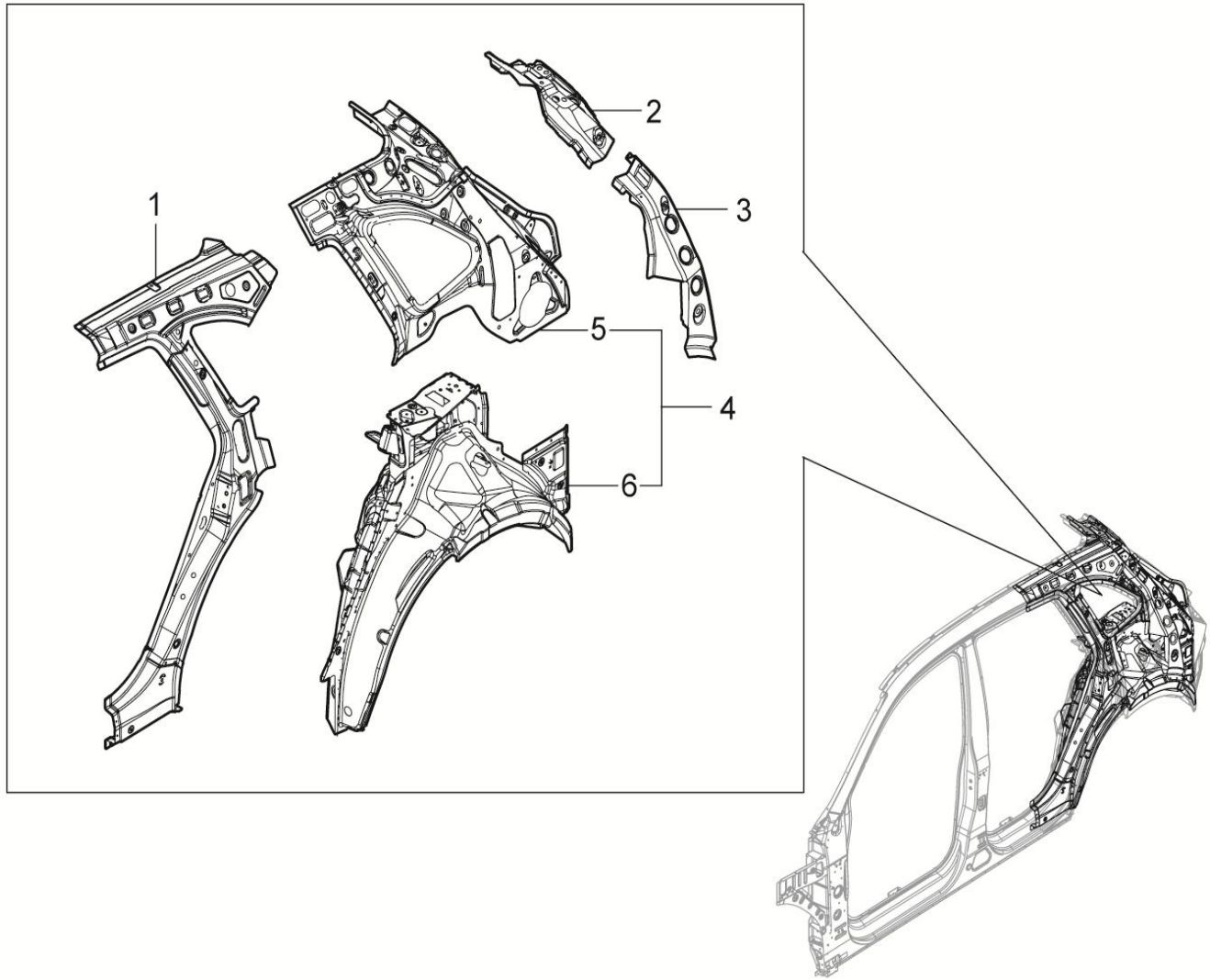

5401500001-B11 后侧围内板总成-左

5401500001-B11 PNL ASSY QTR INR LH

序号	备件编号	中文名称	英文名称	1.5T-MT两驱精英型	1.5T-MT两驱豪华型	1.5T-MT两驱尊贵型	1.5T-MT两驱旗舰型	2.0T-MT两驱尊贵型	2.0T-MT两驱旗舰型	2.0T-DCT两驱豪华型	2.0T-DCT两驱尊贵型	2.0T-DCT两驱旗舰型	备注
1	5401630001-B11	C柱加强板总成-左	REINF ASSY RR PLR LH	1	1	1	1	1	1	1	1	1	
2	5401611001-B11	D柱上加强板-左	REINF GATE PLR UPR LH	1	1	1	1	1	1	1	1	1	
3	5401617001-B11	D柱下加强板-左	REINF GATE PLR LWR LH	1	1	1	1	1	1	1	1	1	
4	5401470001-B11	后侧围内板一级总成-左	PNL 1ST ASSY QTR INR LH	1	1	1	1	1	1	1	1	1	
5	5401510001-B11	后侧围内板二级总成-左	PNL 1ST ASSY QTR INR LH	1	1	1	1	1	1	1	1	1	
6	5401170001-B11	后轮罩总成-左	PNL ASSY RR W/HOUSE LH	1	1	1	1	1	1	1	1	1	

5401600001-B11

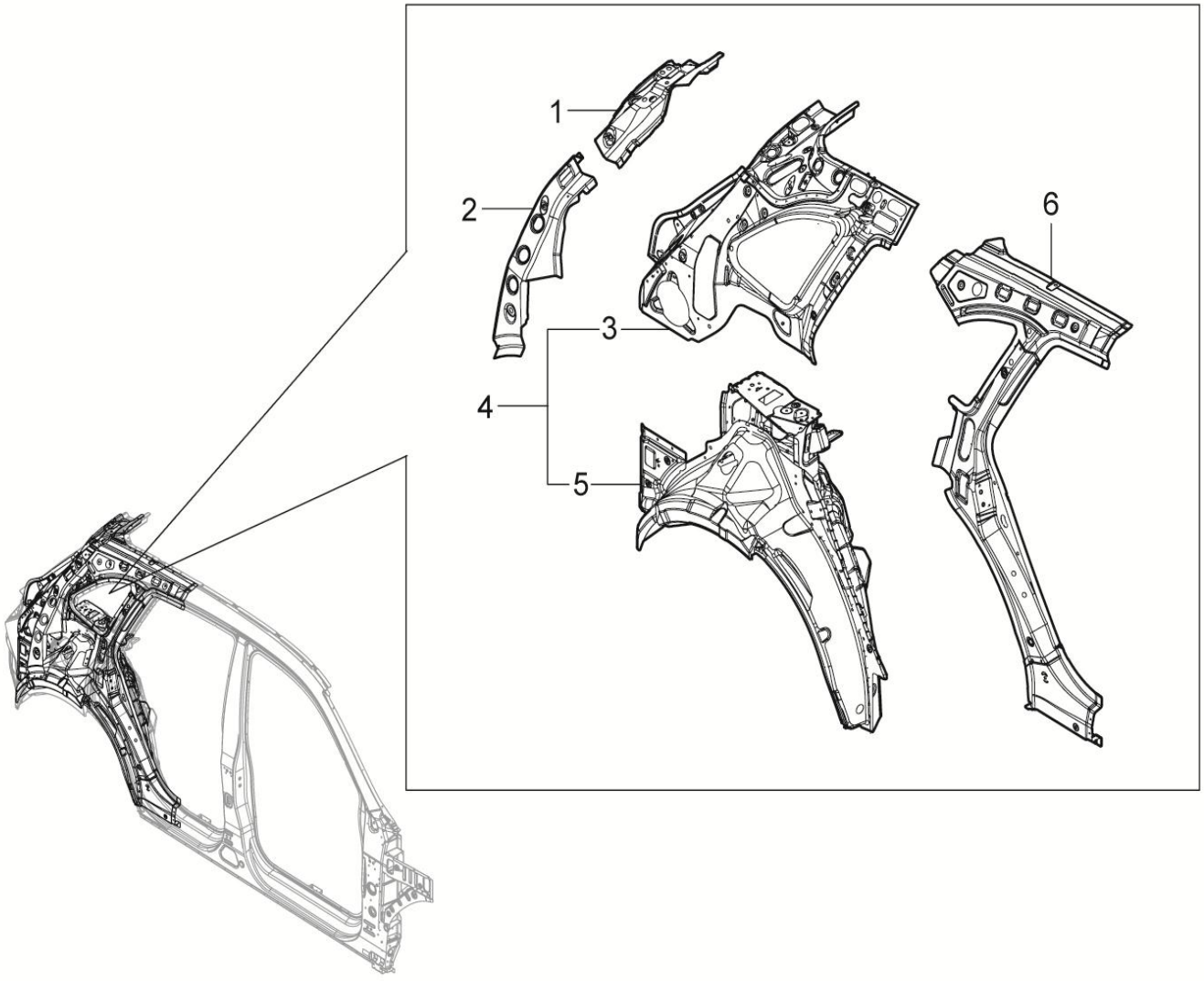

5401600001-B11 后侧围内板总成-右

5401600001-B11 PNL ASSY QTR INR RH

序号	备件编号	中文名称	英文名称	1.5T-MT两驱精英型	1.5T-MT两驱豪华型	1.5T-MT两驱尊贵型	1.5T-MT两驱旗舰型	2.0T-MT两驱尊贵型	2.0T-MT两驱旗舰型	2.0T-DCT两驱豪华型	2.0T-DCT两驱尊贵型	2.0T-DCT两驱旗舰型	备注
1	5401612001-B11	D柱上加强板-右	REINF GATE PLR UPR RH	1	1	1	1	1	1	1	1	1	
2	5401618001-B11	D柱下加强板-右	REINF GATE PLR LWR RH	1	1	1	1	1	1	1	1	1	
3	5401520001-B11	后侧围内板二级总成-右	PNL 1ST ASSY QTR INR RH	1	1	1	1	1	1	1	1	1	
4	5401480001-B11	后侧围内板一级总成-右	PNL 1ST ASSY QTR INR RH	1	1	1	1	1	1	1	1	1	
5	5401180001-B11	后轮罩总成-右	PNL ASSY RR W/HOUSE RH	1	1	1	1	1	1	1	1	1	
6	5401640001-B11	C柱加强板总成-右	REINF ASSY RR PLR RH	1	1	1	1	1	1	1	1	1	

5401700001-B11

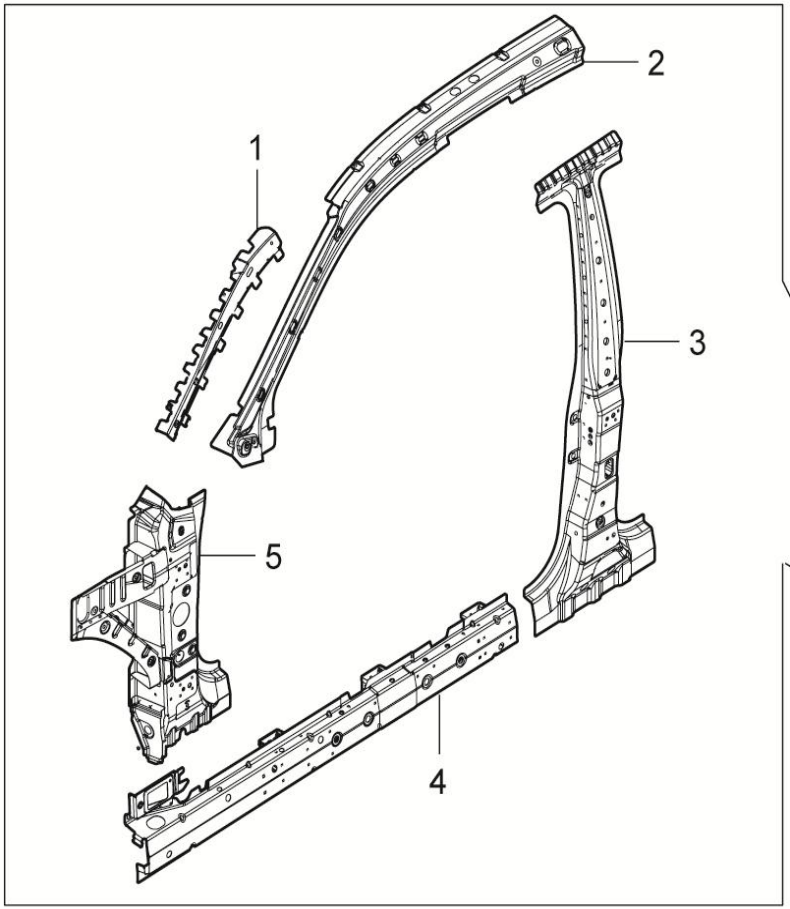

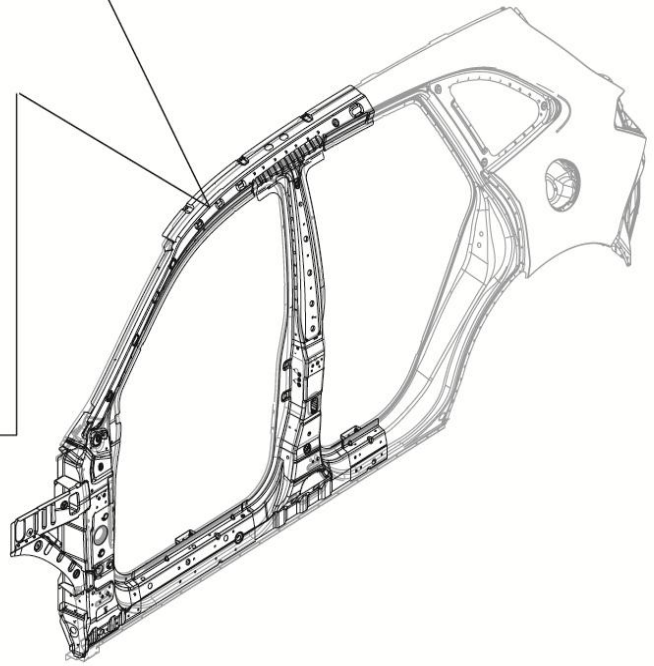

5401700001-B11 前侧围加强板总成-左

5401700001-B11 REINF ASSY SIDE FR LH

序号	备件编号	中文名称	英文名称	1.5T-MT两驱精英型	1.5T-MT两驱豪华型	1.5T-MT两驱尊贵型	1.5T-MT两驱旗舰型	2.0T-MT两驱尊贵型	2.0T-MT两驱旗舰型	2.0T-DCT两驱豪华型	2.0T-DCT两驱尊贵型	2.0T-DCT两驱旗舰型	备注
1	5401711001-B11	A柱上支撑板-左	REINF FR PLR SUPT LH	1	1	1	1	1	1	1	1	1	
2	5401710001-B11	A柱上加强板总成-左	REINF ASSY FR PLR UPR LH	1	1	1	1	1	1	1	1	1	
3	5401770001-B11	B柱加强板总成-左	RENIF ASSY CTR PLR LH	1	1	1	1	1	1	1	1	1	
4	5401850001-B11	门槛边梁外板总成-左	PNL ASSY SIDE SILL OTR LH	1	1	1	1	1	1	1	1	1	
5	5401730001-B11	A柱下加强板总成-左	REINF ASSY FR PLR LWR LH	1	1	1	1	1	1	1	1	1	

5401800001-B11

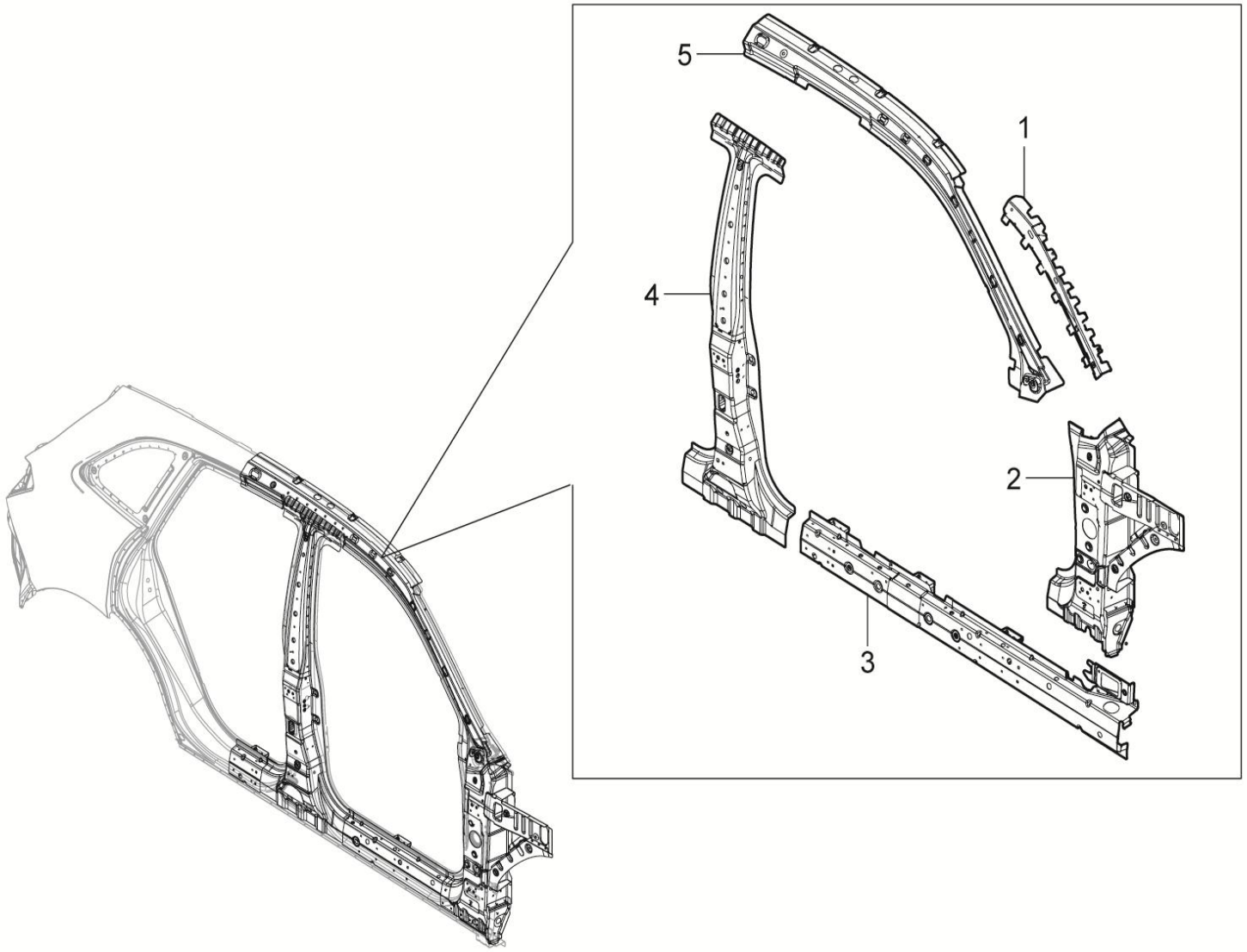

5401800001-B11 前侧围加强板总成-右

5401800001-B11 REINF ASSY SIDE FR RH

序号	备件编号	中文名称	英文名称	1.5T-MT两驱精英型	1.5T-MT两驱豪华型	1.5T-MT两驱尊贵型	1.5T-MT两驱旗舰型	2.0T-MT两驱尊贵型	2.0T-MT两驱旗舰型	2.0T-DCT两驱豪华型	2.0T-DCT两驱尊贵型	2.0T-DCT两驱旗舰型	备注
1	5401712001-B11	A柱上支撑板-右	REINF FR PLR SUPT RH	1	1	1	1	1	1	1	1	1	
2	5401740001-B11	A柱下加强板总成-右	REINF ASSY FR PLR LWR RH	1	1	1	1	1	1	1	1	1	
3	5401860001-B11	门槛边梁外板总成-右	PNL ASSY SIDE SILL OTR RH	1	1	1	1	1	1	1	1	1	
4	5401780001-B11	B柱加强板总成-右	RENIF ASSY CTR PLR RH	1	1	1	1	1	1	1	1	1	
5	5401720001-B11	A柱上加强板总成-右	REINF ASSY FR PLR UPR RH	1	1	1	1	1	1	1	1	1	

5416010001-B11

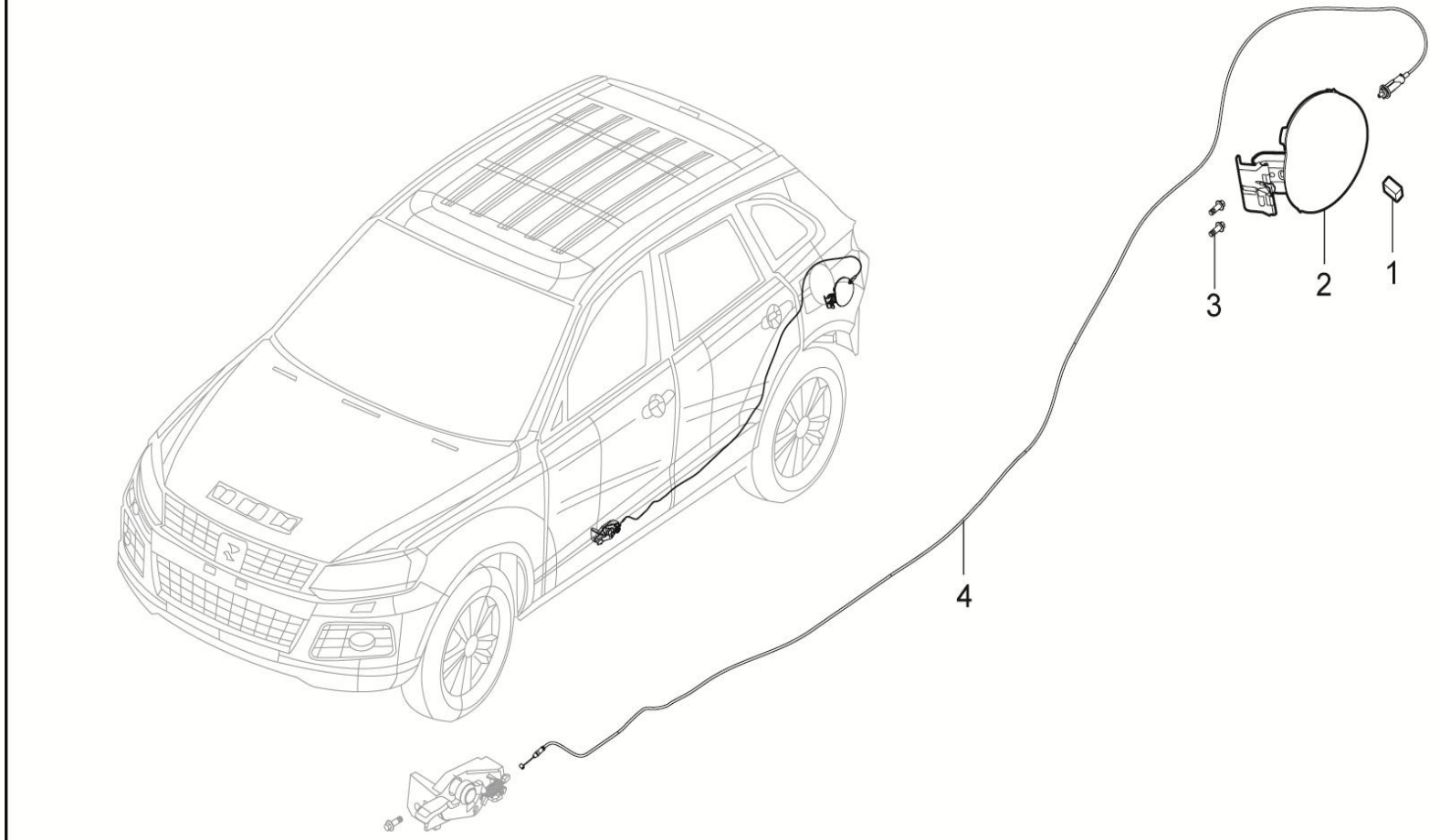

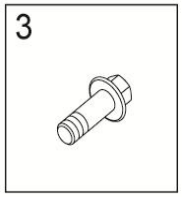

5416010001-B11 加油口盖板总成

5416010001-B11 LID FILLER ASSY

序号	备件编号	中文名称	英文名称	1.5T-MT两驱精英型	1.5T-MT两驱豪华型	1.5T-MT两驱尊贵型	1.5T-MT两驱旗舰型	2.0T-MT两驱尊贵型	2.0T-MT两驱旗舰型	2.0T-DCT两驱豪华型	2.0T-DCT两驱尊贵型	2.0T-DCT两驱旗舰型	备注
1	6113012001-B11	加油口盖缓冲块	BUMPER	2	2	2	2	2	2	2	2	2	
2	5416010001-B11	加油口盖板总成	LID FILLER ASSY	1	1	1	1	1	1	1	1	1	
3	Q1840616	六角法兰面螺栓	BOLT	2	2	2	2	2	2	2	2	2	
4	5416020001-B11	加油口盖拉线总成	CABLE ASSY LID FILLER	1	1	1	1	1	1	1	1	1	

6100010001-B11

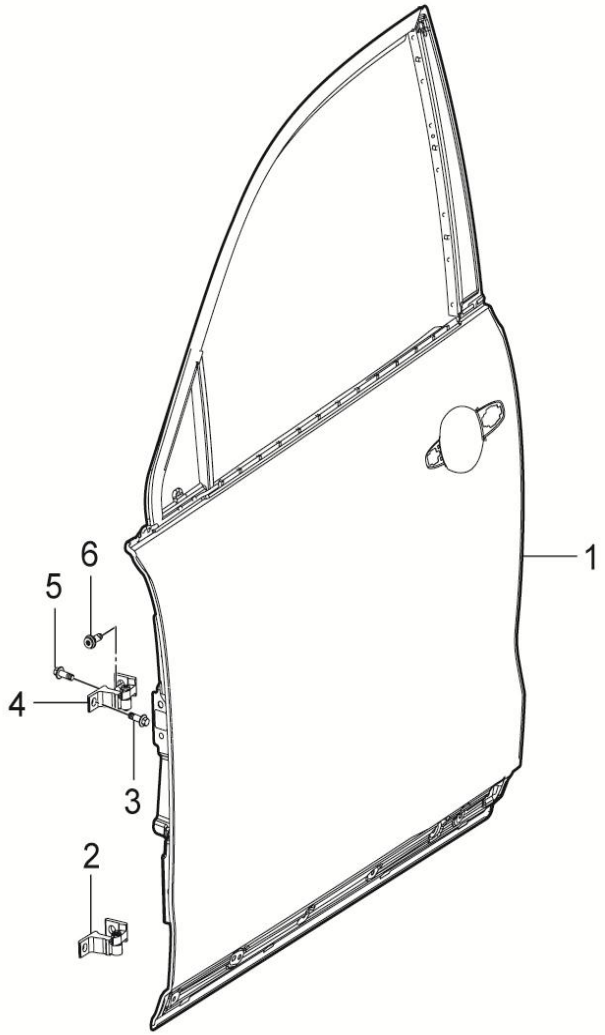

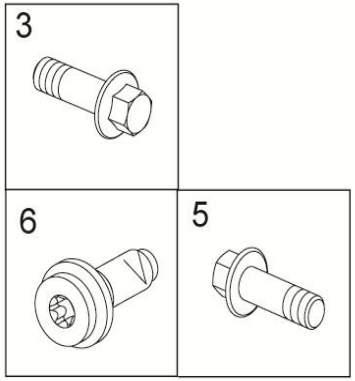

6100010001-B11 左前门总成

6100010001-B11 FRONT DOOR INSTAL LH

序号	备件编号	中文名称	英文名称	1.5T-MT两驱精英型	1.5T-MT两驱豪华型	1.5T-MT两驱尊贵型	1.5T-MT两驱旗舰型	2.0T-MT两驱尊贵型	2.0T-MT两驱旗舰型	2.0T-DCT两驱豪华型	2.0T-DCT两驱尊贵型	2.0T-DCT两驱旗舰型	备注
1	6101010001-B11	左前门焊接总成	FRONT DOOR ASSY LH	1	1	1	1	1	1	1	1	1	
2	6106030001-B11	左门下铰链总成	HINGE DR LWR LH	1	1	1	1	1	1	1	1	1	
3	B1840820F3	六角法兰面螺栓	BOLT	2	2	2	2	2	2	2	2	2	
4	6106010001-B11	左门上铰链总成	HINGE DR UPR LH	1	1	1	1	1	1	1	1	1	
5	B1840823	六角法兰面螺栓	BOLT	2	2	2	2	2	2	2	2	2	
6	B210C1030	内六角花形法兰面螺栓	BOLT	2	2	2	2	2	2	2	2	2	

6100020001-B11

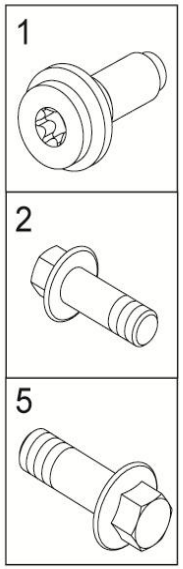

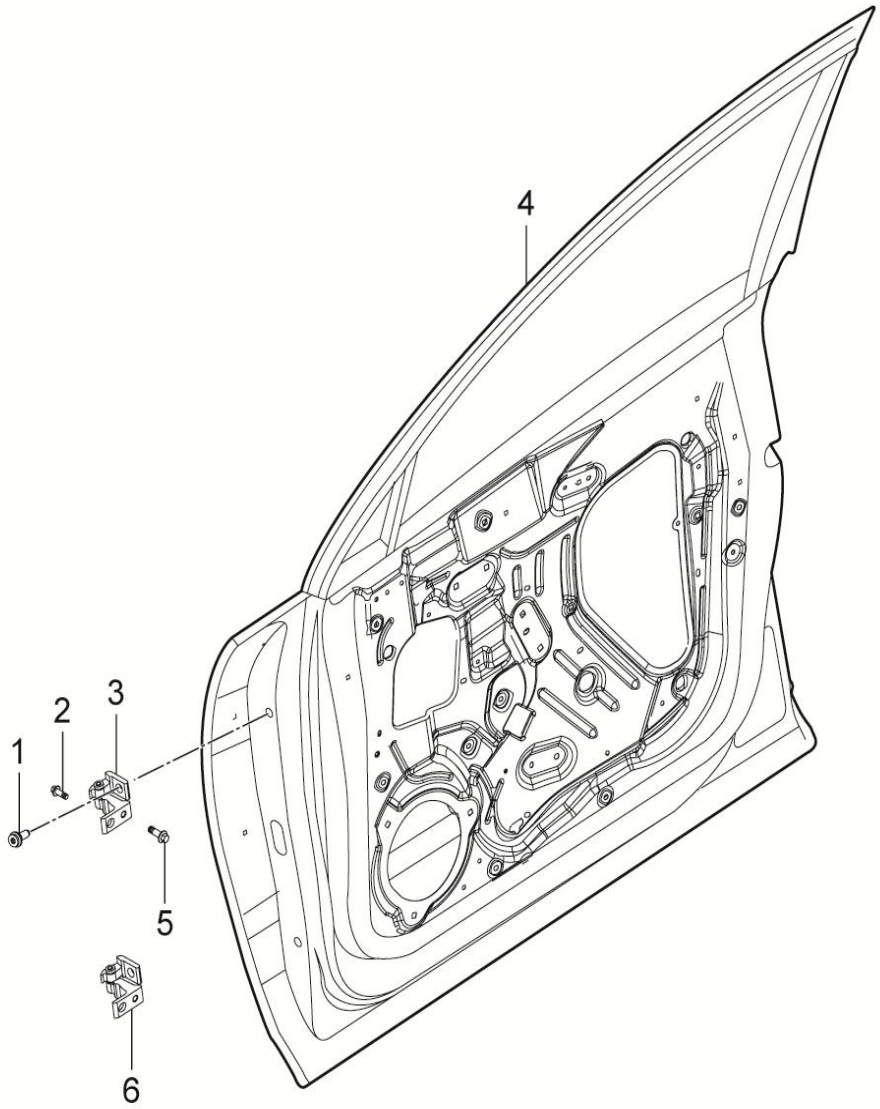

6100020001-B11 右前门总成

6100020001-B11 FRONT DOOR INSTAL RH

序号	备件编号	中文名称	英文名称	1.5T-MT两驱精英型	1.5T-MT两驱豪华型	1.5T-MT两驱尊贵型	1.5T-MT两驱旗舰型	2.0T-MT两驱尊贵型	2.0T-MT两驱旗舰型	2.0T-DCT两驱豪华型	2.0T-DCT两驱尊贵型	2.0T-DCT两驱旗舰型	备注
1	B210C1030	内六角花形法兰面螺栓	BOLT	2	2	2	2	2	2	2	2	2	
2	B1840820F3	六角法兰面螺栓	BOLT	2	2	2	2	2	2	2	2	2	
3	6106020001-B11	右门上铰链总成	HINGE DR UPR RH	1	1	1	1	1	1	1	1	1	
4	6101020001-B11	右前门焊接总成	FRONT DOOR ASSY RH	1	1	1	1	1	1	1	1	1	
5	B1840823	六角法兰面螺栓	BOLT	2	2	2	2	2	2	2	2	2	
6	6106040001-B11	右门下铰链总成	HINGE DR LWR RH	1	1	1	1	1	1	1	1	1	

6200010001-B11

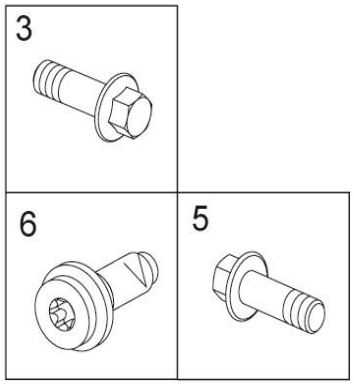

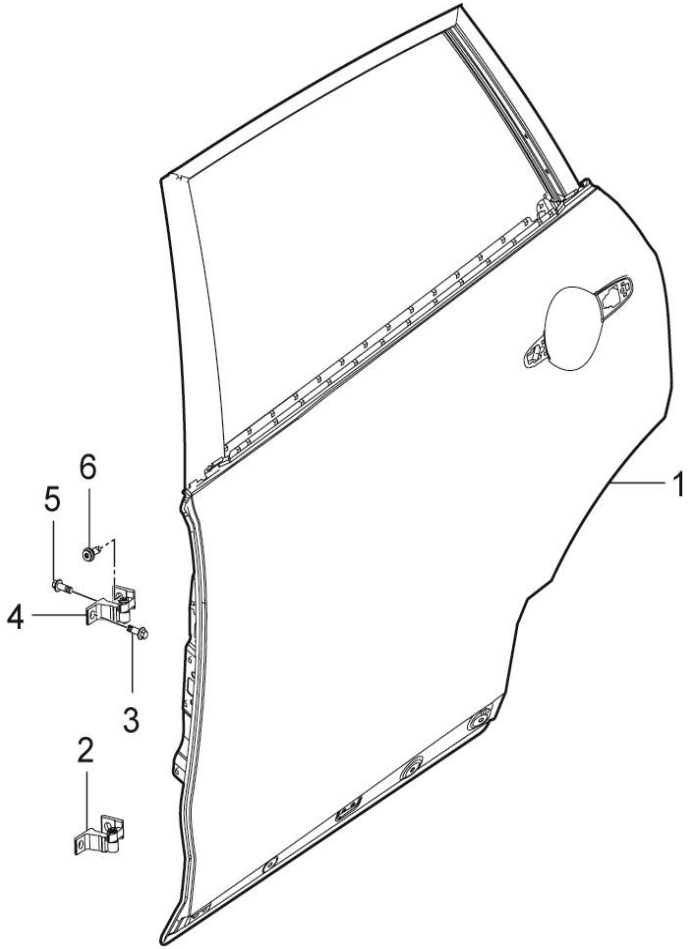

6200010001-B11 左后门总成

6200010001-B11 REAR DOOR INSTAL LH

序号	备件编号	中文名称	英文名称	1.5T-MT两驱精英型	1.5T-MT两驱豪华型	1.5T-MT两驱尊贵型	1.5T-MT两驱旗舰型	2.0T-MT两驱尊贵型	2.0T-MT两驱旗舰型	2.0T-DCT两驱豪华型	2.0T-DCT两驱尊贵型	2.0T-DCT两驱旗舰型	备注
1	6201010001-B11	左后门焊接总成	REAR DOOR ASSY LH	1	1	1	1	1	1	1	1	1	
2	6106030001-B11	左门下铰链总成	HINGE DR LWR LH	1	1	1	1	1	1	1	1	1	
3	B1840820F3	六角法兰面螺栓	BOLT	2	2	2	2	2	2	2	2	2	
4	6106010001-B11	左门上铰链总成	HINGE DR UPR LH	1	1	1	1	1	1	1	1	1	
5	B1840823	六角法兰面螺栓	BOLT	2	2	2	2	2	2	2	2	2	
6	B210C1030	内六角花形法兰面螺栓	BOLT	2	2	2	2	2	2	2	2	2	

6200020001-B11

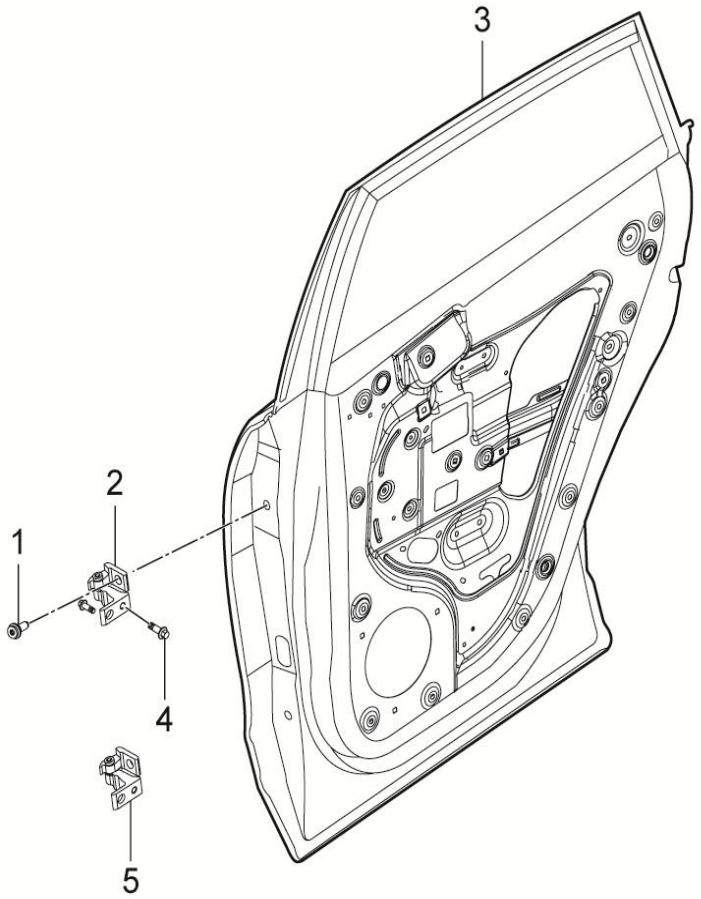

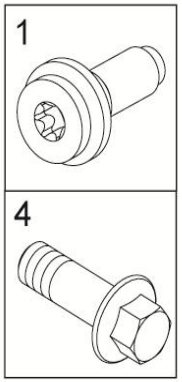

6200020001-B11 右后门总成

6200020001-B11 REAR DOOR INSTAL RH

序号	备件编号	中文名称	英文名称	1.5T-MT两驱精英型	1.5T-MT两驱豪华型	1.5T-MT两驱尊贵型	1.5T-MT两驱旗舰型	2.0T-MT两驱尊贵型	2.0T-MT两驱旗舰型	2.0T-DCT两驱豪华型	2.0T-DCT两驱尊贵型	2.0T-DCT两驱旗舰型	备注
1	B210C1030	内六角花形法兰面螺栓	BOLT	2	2	2	2	2	2	2	2	2	
2	6106020001-B11	右门上铰链总成	HINGE DR UPR RH	1	1	1	1	1	1	1	1	1	
3	6201020001-B11	右后门焊接总成	REAR DOOR ASSY RH	1	1	1	1	1	1	1	1	1	
4	6106503-02	六角法兰面螺栓	BOLT	4	4	4	4	4	4	4	4	4	
5	6106040001-B11	右门下铰链总成	HINGE DR LWR RH	1	1	1	1	1	1	1	1	1	

8402010001-B11

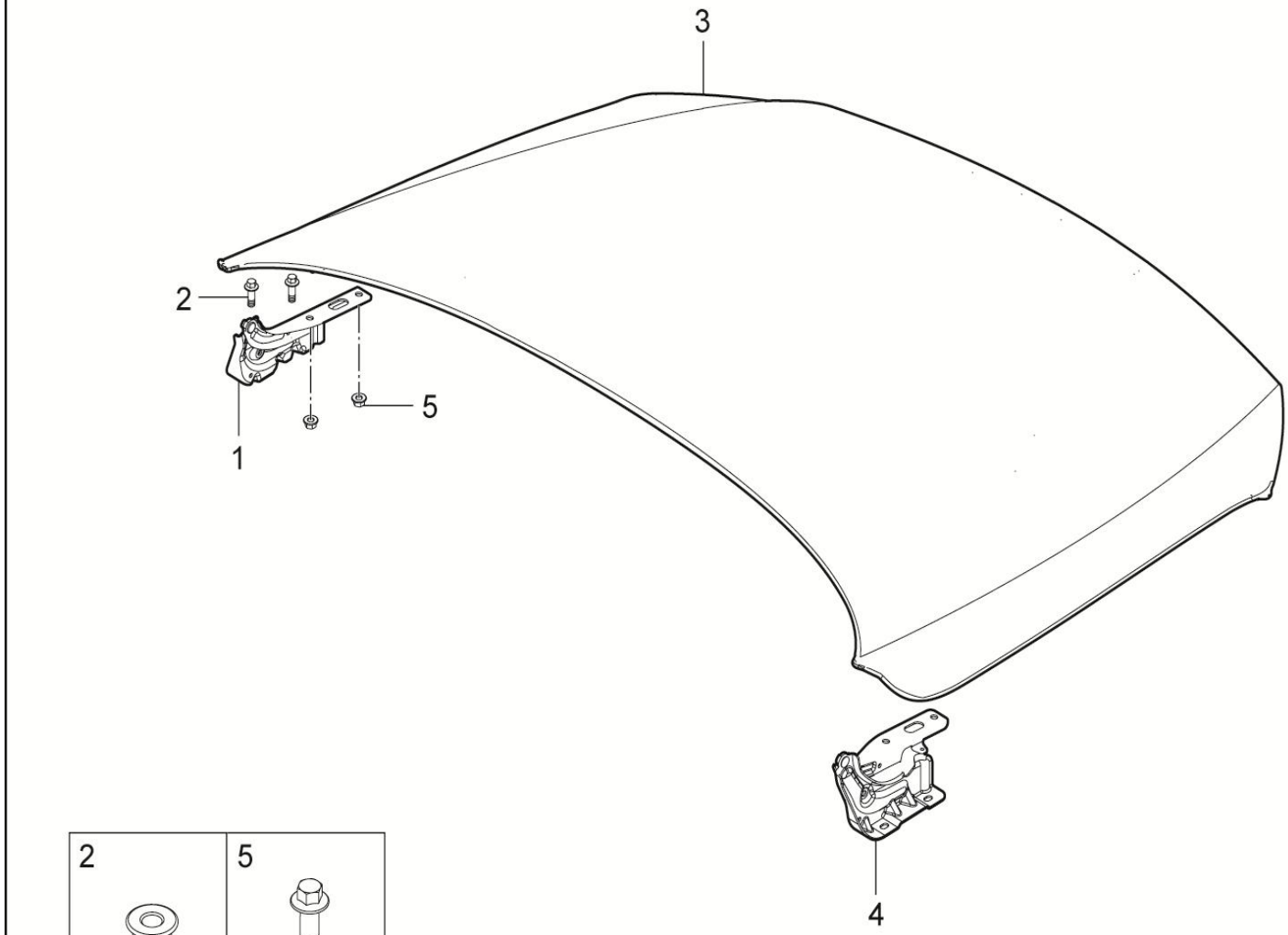

8402010001-B11 发动机盖总成

8402010001-B11 HOOD INSTAL

序号	备件编号	中文名称	英文名称	1.5T-MT两驱精英型	1.5T-MT两驱豪华型	1.5T-MT两驱尊贵型	1.5T-MT两驱旗舰型	2.0T-MT两驱尊贵型	2.0T-MT两驱旗舰型	2.0T-DCT两驱豪华型	2.0T-DCT两驱尊贵型	2.0T-DCT两驱旗舰型	备注
1	8402300001-B11	发动机盖左铰链总成	HINGE ASSY HOOD LH	1	1	1	1	1	1	1	1	1	
2	6106503-02	六角法兰面螺栓	BOLT	4	4	4	4	4	4	4	4	4	
3	8402100001-B11	发动机盖焊接总成	HOOD ASSY	1	1	1	1	1	1	1	1	1	
4	8402400001-B11	发动机盖右铰链总成	HINGE ASSY HOOD RH	1	1	1	1	1	1	1	1	1	
5	Q32008	六角法兰螺母	NUT	4	4	4	4	4	4	4	4	4	

6300010001-B11

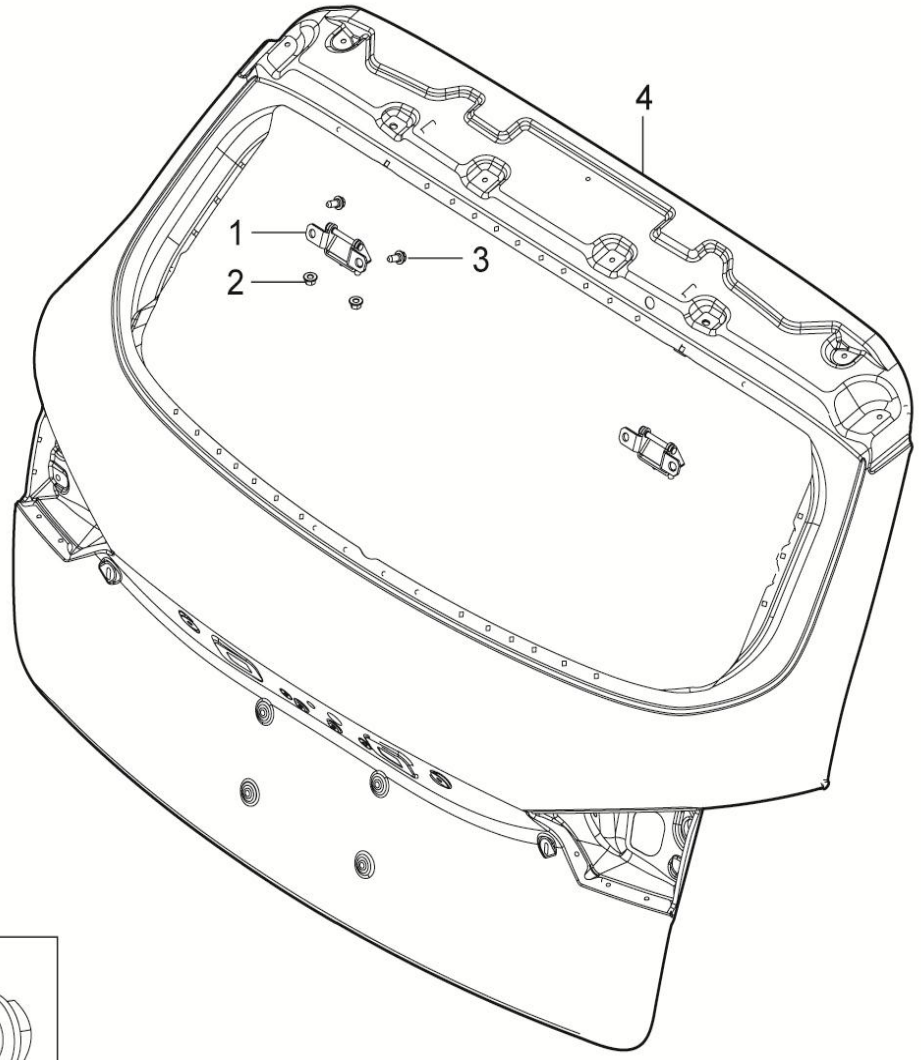

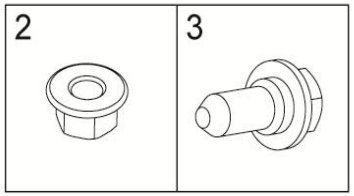

6300010001-B11 背门总成

6300010001-B11 T-LID INSTAL

序号	备件编号	中文名称	英文名称	1.5T-MT两驱精英型	1.5T-MT两驱豪华型	1.5T-MT两驱尊贵型	1.5T-MT两驱旗舰型	2.0T-MT两驱尊贵型	2.0T-MT两驱旗舰型	2.0T-DCT两驱豪华型	2.0T-DCT两驱尊贵型	2.0T-DCT两驱旗舰型	备注
1	6306010001-B11	背门铰链总成	HINGE ASSY B-DR	2	2	2	2	2	2	2	2	2	
2	Q32008	六角法兰螺母	NUT	4	4	4	4	4	4	4	4	4	
3	6106503-02	六角法兰面螺栓	BOLT	4	4	4	4	4	4	4	4	4	
4	6301010001-B11	背门焊接总成	BACK DOOR ASSY	1	1	1	1	1	1	1	1	1	

6300001001-B11

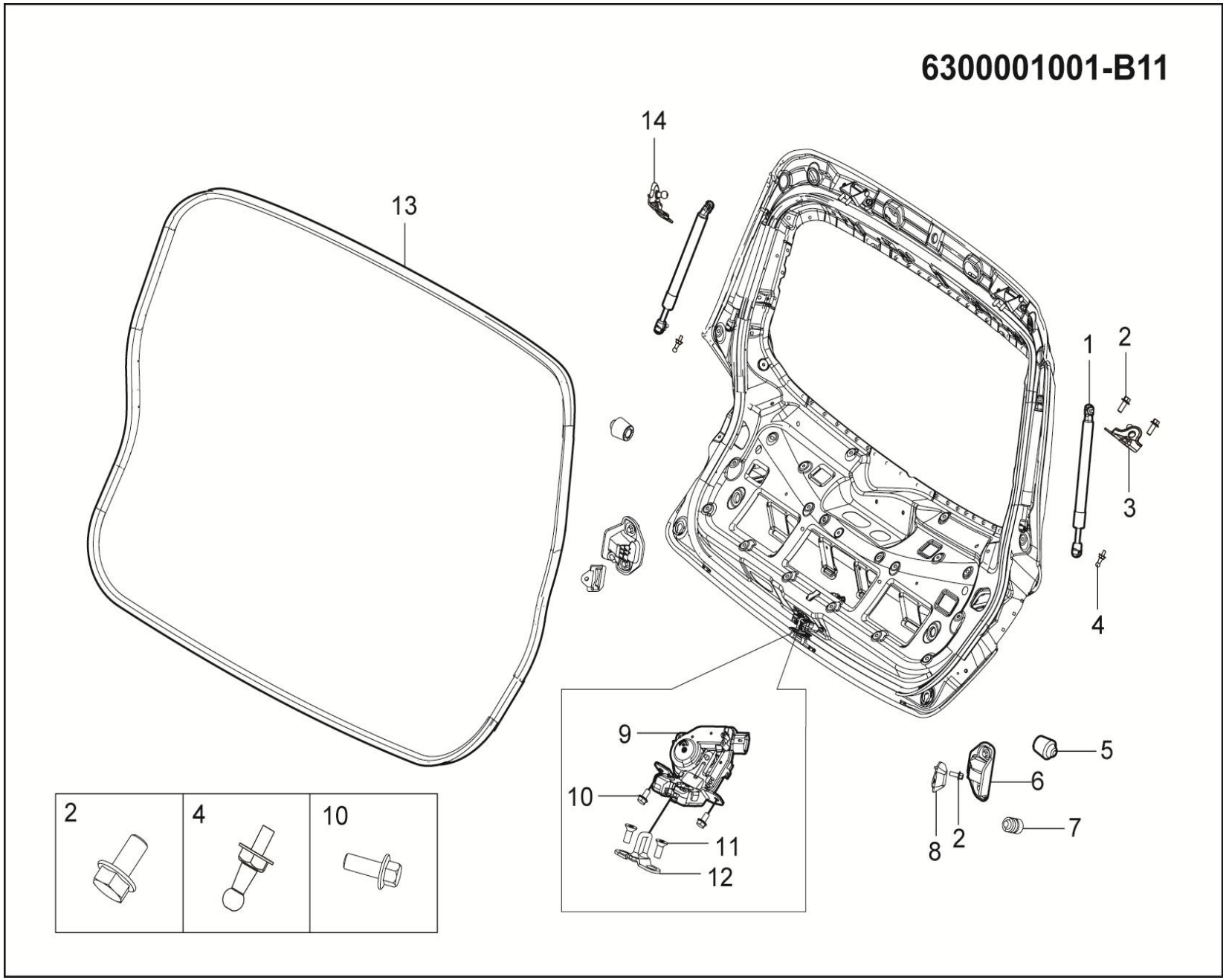

6300001001-B11 背门车身附件装置

6300001001-B11 INSTALL-BACK-DOOR-ACCESSORY-BODY

序号	备件编号	中文名称	英文名称	1.5T-MT两驱精英型	1.5T-MT两驱豪华型	1.5T-MT两驱尊贵型	1.5T-MT两驱旗舰型	2.0T-MT两驱尊贵型	2.0T-MT两驱旗舰型	2.0T-DCT两驱豪华型	2.0T-DCT两驱尊贵型	2.0T-DCT两驱旗舰型	备注
1	6309074001-B11	背门气弹簧主体总成	GAS SPRING BASIS ASSY B-DR	2	2	2	2	2	2	2	2	2	
2	Q1840616F31	六角法兰面螺栓	BOLT	10	10	10	10	10	10	10	10	10	
3	6309101001-B11	背门气弹簧安装支架-左	GAS SPRING MOUNTING BRACKET-LEFT	1	1	1	1	1	1	1	1	1	
4	6309071002-B11	气弹簧安装长球销	STUD-BALL	2	2	2	2	2	2	2	2	2	
5	6113011001-B11	后背门缓冲块	BUMPER B-DR	2	2	2	2	2	2	2	2	2	
6	6113014001-B11	后背门限位块底座	BUMP STOPPER	2	2	2	2	2	2	2	2	2	
7	8402201-A01	引擎盖螺旋缓冲块	BUMPER	6	6	6	6	6	6	6	6	6	
8	6113013001-B11	后背门限位块	BUMP STOPPER	2	2	2	2	2	2	2	2	2	
9	6305010001-B11	背门锁总成	LATCH ASSY BACK DOOR	1	1	1	1	1	1	1	1	1	
10	Q1400616F31	六角法兰面螺栓	BOLT	2	2	2	2	2	2	2	2	2	
11	Q2580820F31	内六角花形沉头螺钉	SCREW	2	2	2	2	2	2	2	2	2	
12	6305030001-B11	背门锁扣总成	BUCKLE ASSY BACK DOOR	1	1	1	1	1	1	1	1	1	
13	6307010001-B11	背门门洞密封条总成	W-STRIP ASSY B-DR BODY SIDE	1	1	1	1	1	1	1	1	1	
14	6309102001-B11	背门气弹簧安装支架-右	GAS SPRING MOUNTING BRACKET-LEFT	1	1	1	1	1	1	1	1	1	

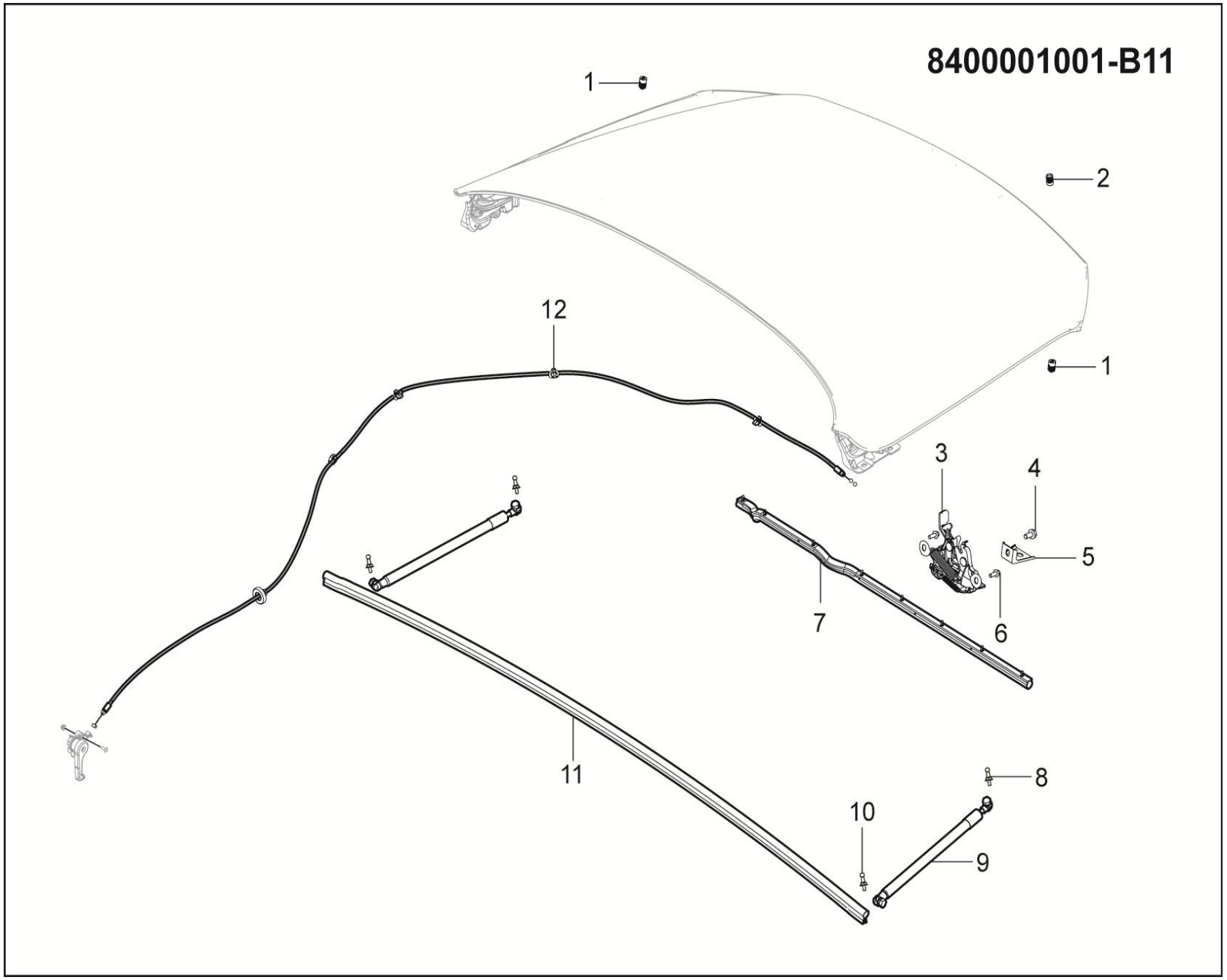
8400001001-B11
1
2
12
1
3
4
5
6
7
11
8
10
9

8400001001-B11 发动机盖车身附件装置

8400001001-B11 INSTALL-HOOD-ACCESSORY-BODY

序号	备件编号	中文名称	英文名称	1.5T-MT两驱精英型	1.5T-MT两驱豪华型	1.5T-MT两驱尊贵型	1.5T-MT两驱旗舰型	2.0T-MT两驱尊贵型	2.0T-MT两驱旗舰型	2.0T-DCT两驱豪华型	2.0T-DCT两驱尊贵型	2.0T-DCT两驱旗舰型	备注
1	8402201-A01	引擎盖螺旋缓冲块	BUMPER	4	4	4	4	4	4	4	4	4	
2	6113015001-B11	螺旋缓冲块	BUMPER	1	1	1	1	1	1	1	1	1	
3	8402070001-B11	发动机盖锁总成	LATCH HOOD	1	1	1	1	1	1	1	1	1	
4	Q1840816F31	六角法兰面螺栓	BOLT	1	1	1	1	1	1	1	1	1	
5	8402060001-B11	发动机盖锁安装支架	BRKT HOOD LOCK	1	1	1	1	1	1	1	1	1	
6	Q1840616F31	六角法兰面螺栓	BOLT	2	2	2	2	2	2	2	2	2	
7	8402040001-B11	发动机盖前端密封条总成	W/STRIP ASSY HOOD FR	1	1	1	1	1	1	1	1	1	
8	6309071002-B11	气弹簧安装长球销	STUD-BALL	2	2	2	2	2	2	2	2	2	
9	8402012001-B11	发动机盖气弹簧主体总成	GAS SPRING BASIS ASSY B-DR	2	2	2	2	2	2	2	2	2	
10	6309071001-B11	气弹簧安装球销	GAS SPRING INSTALLATION BALL PIN	2	2	2	2	2	2	2	2	2	
11	8402030001-B11	发动机盖后端密封条总成	W/STRIP ASSY HOOD RR	1	1	1	1	1	1	1	1	1	
12	8402080001-B11	发动机盖锁拉线总成	CABLE ASSY HOOD LOCK	1	1	1	1	1	1	1	1	1	

6100001001-B11

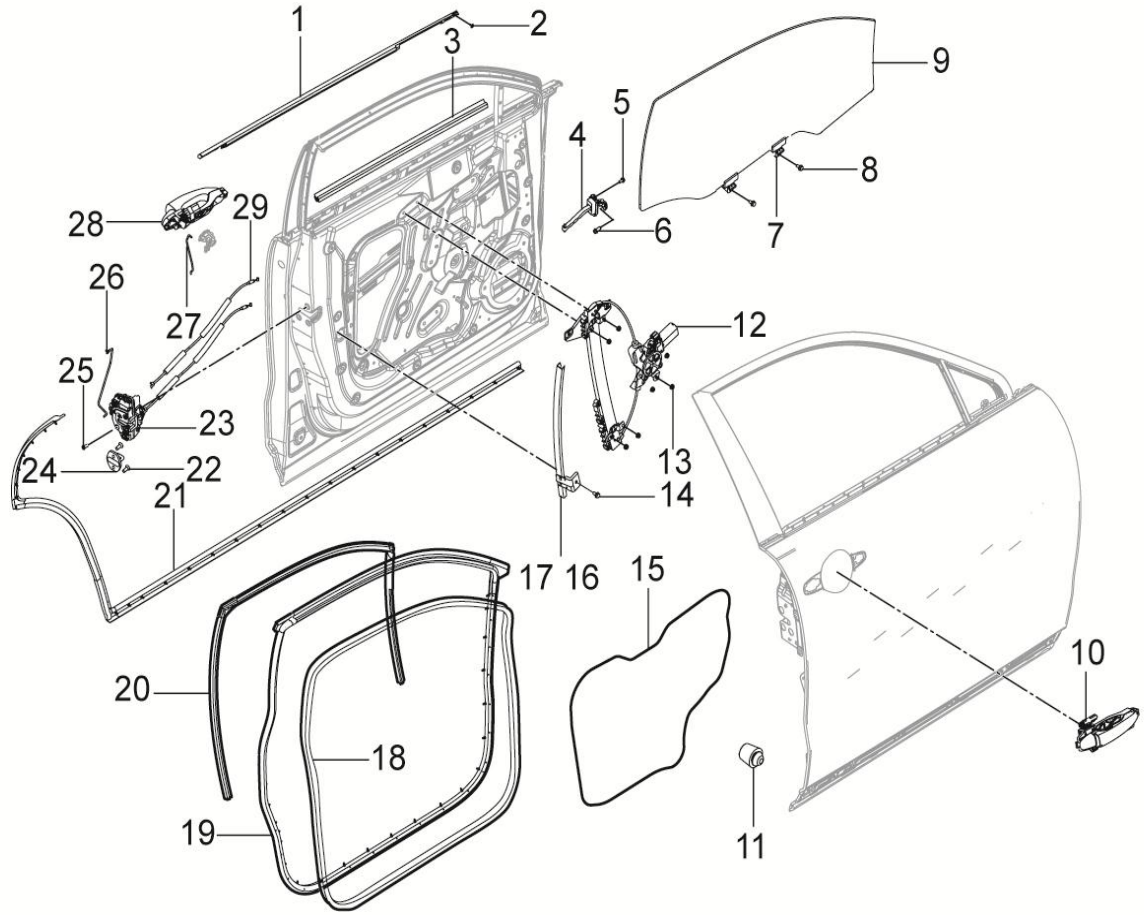

2	22	5	6	14	13	8	25
							

6100001001-B11 前门车身附件装置

6100001001-B11 INSTALL-FRT-DOOR-ACCESSORY-BODY

序号	备件编号	中文名称	英文名称	1.5T-MT两驱精英型	1.5T-MT两驱豪华型	1.5T-MT两驱尊贵型	1.5T-MT两驱旗舰型	2.0T-MT两驱尊贵型	2.0T-MT两驱旗舰型	2.0T-DCT两驱豪华型	2.0T-DCT两驱尊贵型	2.0T-DCT两驱旗舰型	备注
1	61070A0001-B11	左前门外水切总成	W-STRIP ASSY FR BL OTR LH	1	1	0	0	0	0	0	0	0	
1	61070B0001-B11	右前门外水切总成	W-STRIP ASSY FR BL OTR RH	1	1	0	0	0	0	0	0	0	
2	Q2213595F31	十字槽盘头自攻螺钉和大垫圈组合件	SCREW	4	4	0	0	0	0	0	0	0	
3	61070C0001-B11	左前门内水切总成	W-STRIP F-DR BL INR LH	1	1	0	0	0	0	0	0	0	
3	61070D0001-B11	右前门内水切总成	W-STRIP F-DR BL INR RH	1	1	0	0	0	0	0	0	0	
4	6109010001-B11	前门限位器总成	CHECK ASSY FR DOOR	2	2	0	0	0	0	0	0	0	
5	Q1840612F31	六角法兰面螺栓	BOLT	4	4	0	0	0	0	0	0	0	
6	6109061-A01	六角法兰面螺栓	BOLT	2	2	0	0	0	0	0	0	0	
7	6103011001-B11	玻璃限位卡块	GLASS BLOCK LIMIT CARD	4	4	0	0	0	0	0	0	0	
8	Q1400616	六角头螺栓和平垫圈组合件	BOLT	4	4	0	0	0	0	0	0	0	
9	6103010001-B11	左前门玻璃总成	GLASS ASSY F-DR WDO LH	1	1	0	0	0	0	0	0	0	
9	6103020001-B11	右前门玻璃总成	GLASS ASSY F-DR WDO RH	1	1	0	0	0	0	0	0	0	
10	6105020001-B11	右前门外手柄总成	HANDLE ASSY F-DR O-S RH	1	1	0	0	0	0	0	0	0	
11	5604031-A01	1#缓冲块	1# BUMPER	4	4	0	0	0	0	0	0	0	

6100001001-B11

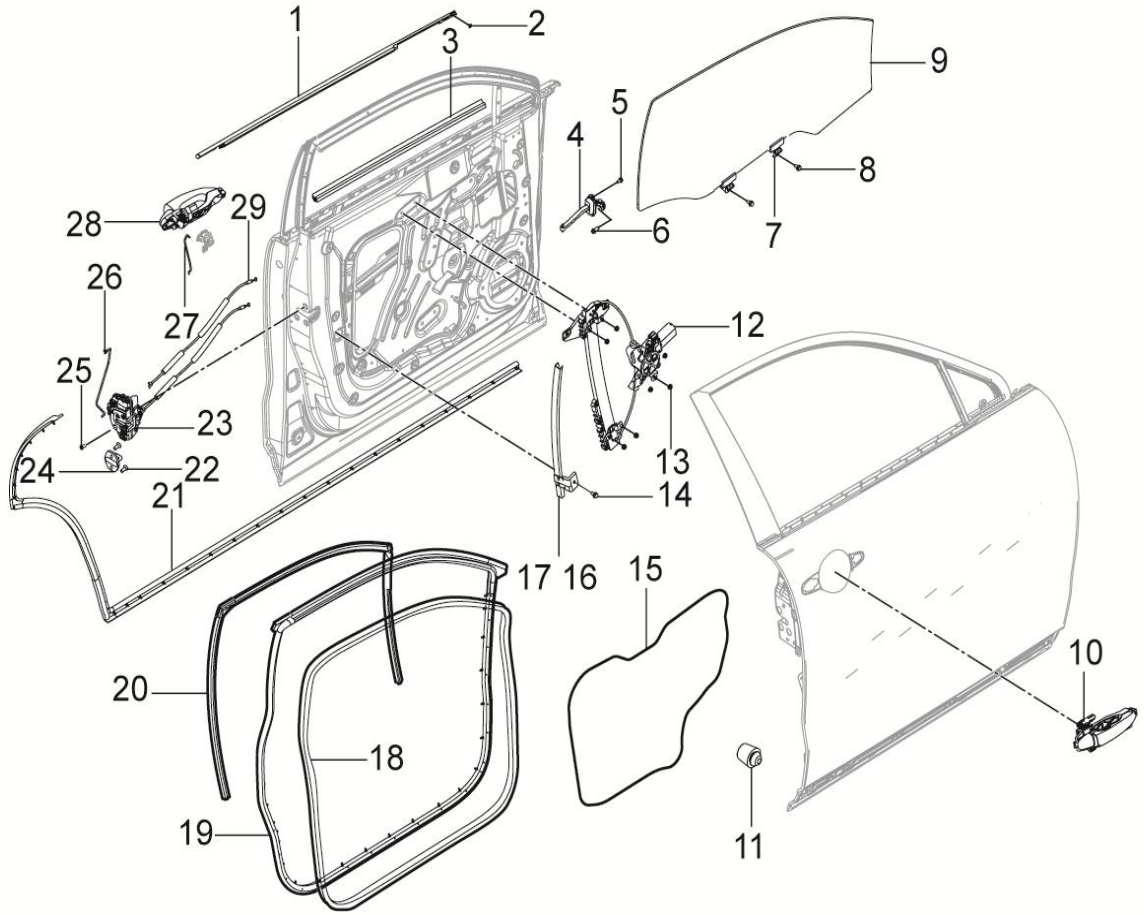

2	22	5	6	14	13	8	25
							

6100001001-B11 前门车身附件装置

6100001001-B11 INSTALL-FRT-DOOR-ACCESSORY-BODY

序号	备件编号	中文名称	英文名称	MT两驱精英型	MT两驱豪华型	MT两驱尊贵型	MT两驱旗舰型	MT两驱尊贵型	MT两驱旗舰型	DCT两驱豪华型	DCT两驱尊贵型	DCT两驱旗舰型	备注
12	6104010001-B11	左前门玻璃升降器总成	REGULATOR ASSY F-DR P-WDO LH	1	1	0	0	0	0	0	0	0	
12	6104020001-B11	右前门玻璃升降器总成	REGULATOR ASSY F-DR P-WDO RH	1	1	0	0	0	0	0	0	0	
13	Q32006	六角螺母	NUT	14	14	0	0	0	0	0	0	0	
14	Q1840612	六角法兰面螺栓	SCREW	6	6	0	0	0	0	0	0	0	
15	6410101001-B11	左前门防水膜	FILMASSYF-DRWATERPROOFLH	1	1	0	0	0	0	0	0	0	
15	6410102001-B11	右前门防水膜	FILMASSYF-DRWATERPROOFRH	1	1	0	0	0	0	0	0	0	
16	6109040001-B11	右前车门玻璃后导轨总成	SASH ASSY FR-DR RR RH	1	1	0	0	0	0	0	0	0	
17	6109020001-B11	左前车门玻璃后导轨总成	SASH ASSY FR-DR RR LH	1	1	0	0	0	0	0	0	0	
18	6107030001-B11	左前门门洞密封条总成	W-STRIP ASSY F-DR OPENING INR LH	1	1	0	0	0	0	0	0	0	
18	6107040001-B11	右前门门洞密封条总成	W-STRIP ASSY F-DR OPENING INR RH	1	1	0	0	0	0	0	0	0	
19	6107010001-B11	左前门主密封条总成	W-STRIP ASSY F-DR OPENING OTR LH	1	1	0	0	0	0	0	0	0	
19	6107020001-B11	右前门主密封条总成	W-STRIP ASSY F-DR OPENING OTR RH	1	1	0	0	0	0	0	0	0	
20	6107050001-B11	左前门玻璃呢槽总成	RUNCHANNEL ASSY F-DR GLASS LH	1	1	0	0	0	0	0	0	0	
20	6107060001-B11	右前门玻璃呢槽总成	RUNCHANNEL ASSY F-DR GLASS RH	1	1	0	0	0	0	0	0	0	

6100001001-B11

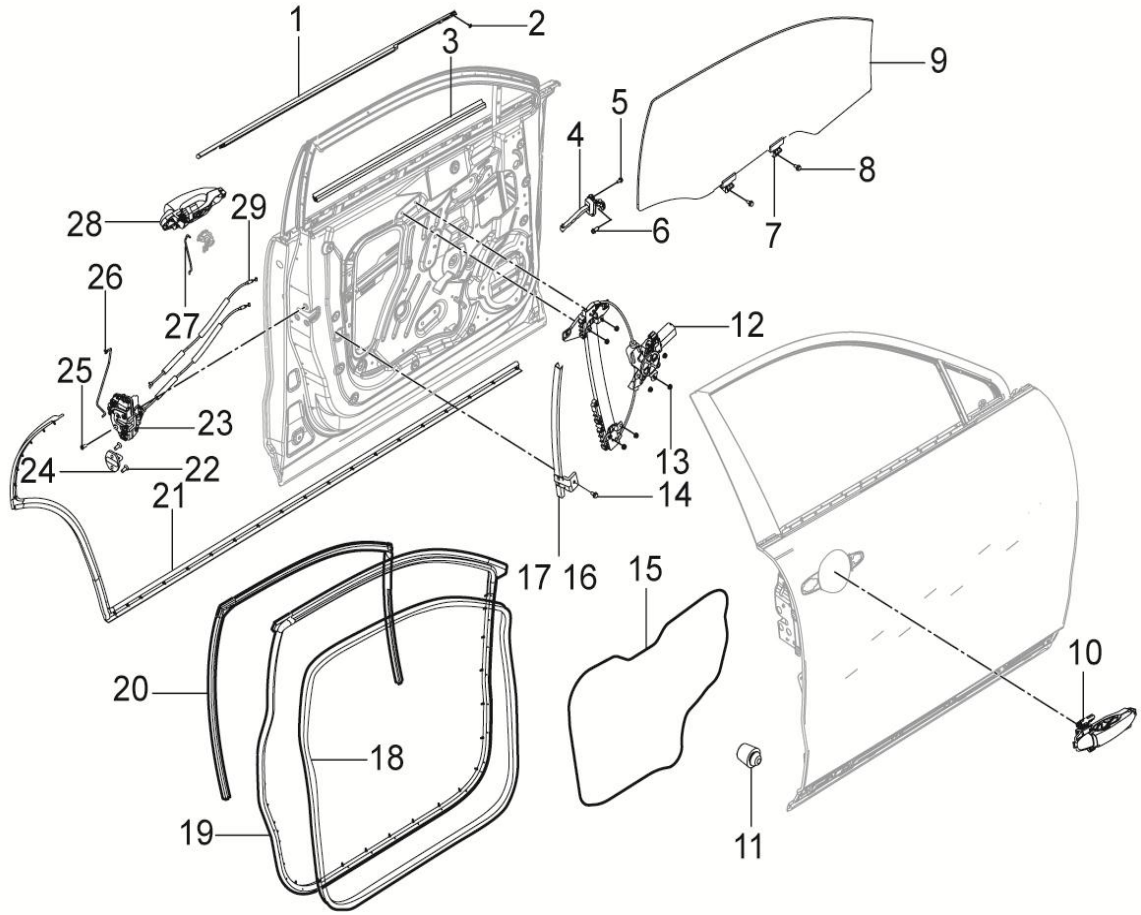

2	22	5	6	14	13	8	25
							

6100001001-B11 前门车身附件装置

6100001001-B11 INSTALL-FRT-DOOR-ACCESSORY-BODY

序号	备件编号	中文名称	英文名称	MT两驱精英型	MT两驱豪华型	MT两驱尊贵型	MT两驱旗舰型	MT两驱尊贵型	MT两驱旗舰型	DCT两驱豪华型	DCT两驱尊贵型	DCT两驱旗舰型	备注
21	6107070001-B11	左侧围密封条总成	W-STRIP ASSY OUTSIDE PANEL LH	1	1	0	0	0	0	0	0	0	
21	6107080001-B11	右侧围密封条总成	W-STRIP ASSY OUTSIDE PANEL RH	1	1	0	0	0	0	0	0	0	
22	Q2580820F32	内六角花形沉头螺钉	SCREW	4	4	0	0	0	0	0	0	0	
23	6105030001-B11	左前门门锁总成	LATCH ASSY FR DR LH	1	1	0	0	0	0	0	0	0	
23	6105040001-B11	右前门门锁总成	LATCH ASSY FR DR RH	1	1	0	0	0	0	0	0	0	
24	6105050001-B11	车门锁扣总成	STRIKER	2	2	0	0	0	0	0	0	0	
25	B2570615T1F31	内六角花形半沉头锥形垫圈螺钉	BOLT HEX ASSEMBLED	6	6	0	0	0	0	0	0	0	
26	6105301001-B11	左前门把手压杆	ROD HANDLE FR DR LH	1	1	0	0	0	0	0	0	0	
26	6105302001-B11	右前门把手压杆	ROD HANDLE FR DR LH	1	1	0	0	0	0	0	0	0	
27	6105303001-B11	左前门锁芯压杆	ROD CYLINDER FR DR LH	1	1	0	0	0	0	0	0	0	
28	6105010001-B11	左前门外手柄总成	HANDLE ASSY F-DR O-S LH	1	1	0	0	0	0	0	0	0	
29	6105070001-B11	前门内开拉线总成	DRAGLINE ASSY FR DR	2	2	0	0	0	0	0	0	0	

6100001002-B11

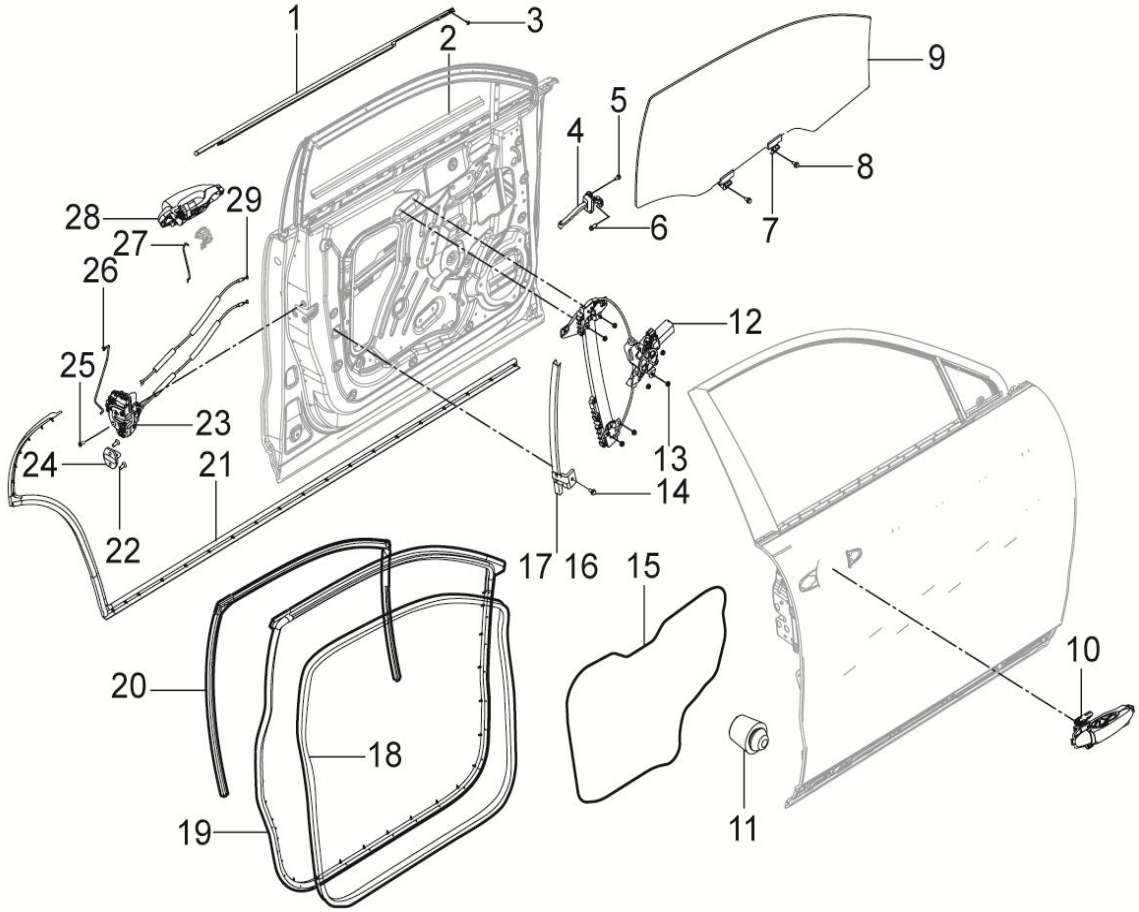

3	22	5	6	14	13	8	25
							

6100001002-B11 前门车身附件装置

6100001002-B11 INSTALL-FRT-DOOR-ACCESSORY-BODY

序号	备件编号	中文名称	英文名称	1.5T-MT两驱精英型	1.5T-MT两驱豪华型	1.5T-MT两驱尊贵型	1.5T-MT两驱旗舰型	2.0T-MT两驱尊贵型	2.0T-MT两驱旗舰型	2.0T-DCT两驱豪华型	2.0T-DCT两驱尊贵型	2.0T-DCT两驱旗舰型	备注
1	61070A0001-B11	左前门外水切总成	W-STRIP ASSY FR BL OTR LH	0	0	1	1	1	1	0	0	0	
1	61070B0001-B11	右前门外水切总成	W-STRIP ASSY FR BL OTR RH	0	0	1	1	1	1	0	0	0	
2	61070C0001-B11	左前门内水切总成	W-STRIP F-DR BL INR LH	0	0	1	1	1	1	0	0	0	
2	61070D0001-B11	右前门内水切总成	W-STRIP F-DR BL INR RH	0	0	1	1	1	1	0	0	0	
3	Q2213595F31	十字槽盘头自攻螺钉和大垫圈组合件	SCREW	0	0	4	4	4	4	0	0	0	
4	6109010001-B11	前门限位器总成	CHECK ASSY FR DOOR	0	0	2	2	2	2	0	0	0	
5	Q1840612F31	六角法兰面螺栓	BOLT	0	0	4	4	4	4	0	0	0	
6	6109061-A01	六角法兰面螺栓	BOLT	0	0	2	2	2	2	0	0	0	
7	6103011001-B11	玻璃限位卡块	Glass block limit card	0	0	4	4	4	4	0	0	0	
8	Q1400616	六角头螺栓和平垫圈组合件	BOLT	0	0	4	4	4	4	0	0	0	
9	6103010001-B11	左前门玻璃总成	GLASS ASSY F-DR WDO LH	0	0	1	1	1	1	0	0	0	
9	6103020001-B11	右前门玻璃总成	GLASS ASSY F-DR WDO RH	0	0	1	1	1	1	0	0	0	
10	6105020002-B11	右前门外手柄总成（带门把手低频天线）	HANDLE ASSY F-DR O-S RH	0	0	1	1	1	1	0	0	0	
11	5604031-A01	1#缓冲块	1# BUMPER	0	0	4	4	4	4	0	0	0	

6100001002-B11

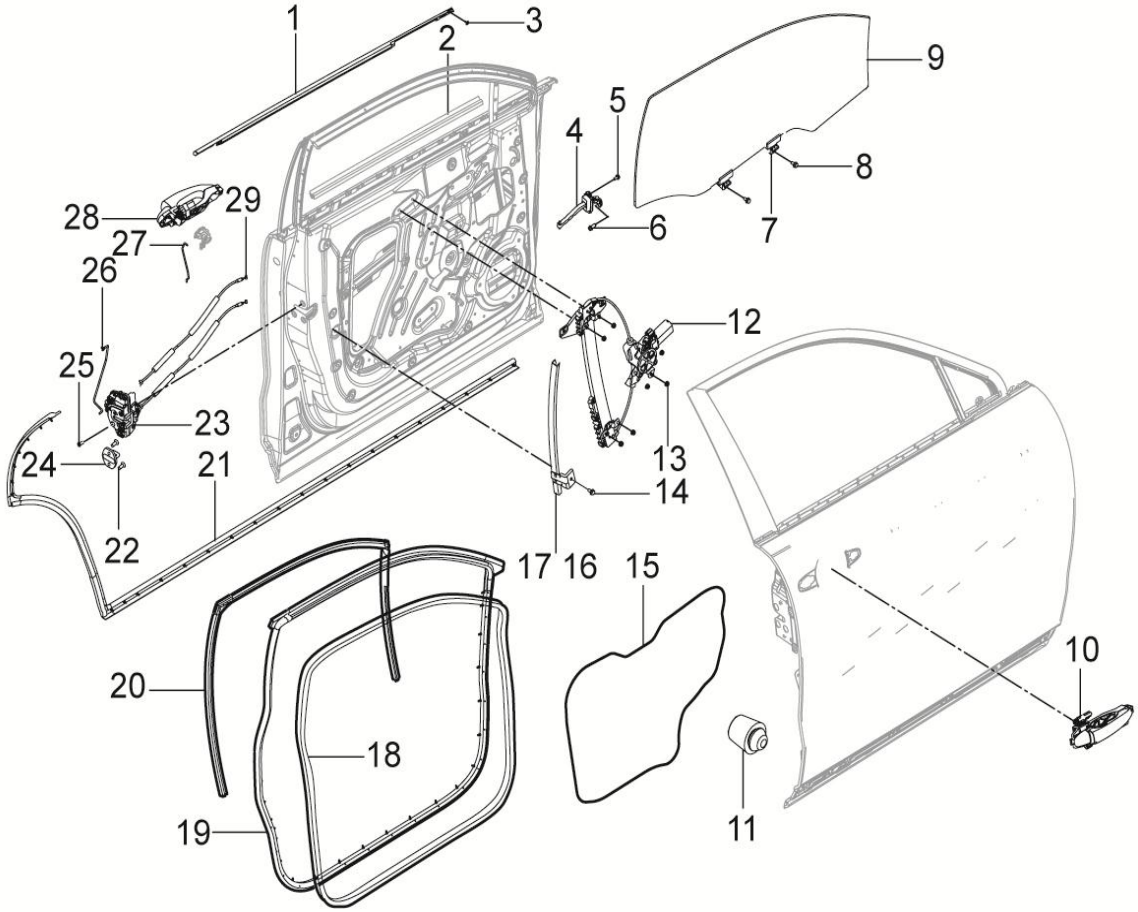

3	22	5	6	14	13	8	25
							

6100001002-B11 前门车身附件装置

6100001002-B11 INSTALL-FRT-DOOR-ACCESSORY-BODY

序号	备件编号	中文名称	英文名称	1.5T-MT两驱精英型	1.5T-MT两驱豪华型	1.5T-MT两驱尊贵型	1.5T-MT两驱旗舰型	2.0T-MT两驱尊贵型	2.0T-MT两驱旗舰型	2.0T-DCT两驱豪华型	2.0T-DCT两驱尊贵型	2.0T-DCT两驱旗舰型	备注
12	6104010001-B11	左前门玻璃升降器总成	REGULATOR ASSY F-DR P-WDO LH	0	0	1	1	1	1	0	0	0	
12	6104020001-B11	右前门玻璃升降器总成	REGULATOR ASSY F-DR P-WDO RH	0	0	1	1	1	1	0	0	0	
13	Q32006	六角螺母	NUT	0	0	14	14	14	14	0	0	0	
14	Q1840612	六角法兰面螺栓	SCREW	0	0	6	6	6	6	0	0	0	
15	6410101001-B11	左前门防水膜	FILMASSYF-DRWATERPROOFLH	0	0	1	1	1	1	0	0	0	
15	6410102001-B11	右前门防水膜	FILMASSYF-DRWATERPROOFRH	0	0	1	1	1	1	0	0	0	
16	6109040001-B11	右前车门玻璃后导轨总成	SASH ASSY FR-DR RR RH	0	0	1	1	1	1	0	0	0	
17	6109020001-B11	左前车门玻璃后导轨总成	SASH ASSY FR-DR RR LH	0	0	1	1	1	1	0	0	0	
18	6107030001-B11	左前门门洞密封条总成	W-STRIP ASSY F-DR OPENING INR LH	0	0	1	1	1	1	0	0	0	
18	6107040001-B11	右前门门洞密封条总成	W-STRIP ASSY F-DR OPENING INR RH	0	0	1	1	1	1	0	0	0	
19	6107010001-B11	左前门主密封条总成	W-STRIP ASSY F-DR OPENING OTR LH	0	0	1	1	1	1	0	0	0	
19	6107020001-B11	右前门主密封条总成	W-STRIP ASSY F-DR OPENING OTR RH	0	0	1	1	1	1	0	0	0	
20	6107050001-B11	左前门玻璃呢槽总成	RUNCHANNEL ASSY F-DR GLASS LH	0	0	1	1	1	1	0	0	0	
20	6107060001-B11	右前门玻璃呢槽总成	RUNCHANNEL ASSY F-DR GLASS RH	0	0	1	1	1	1	0	0	0	

6100001002-B11

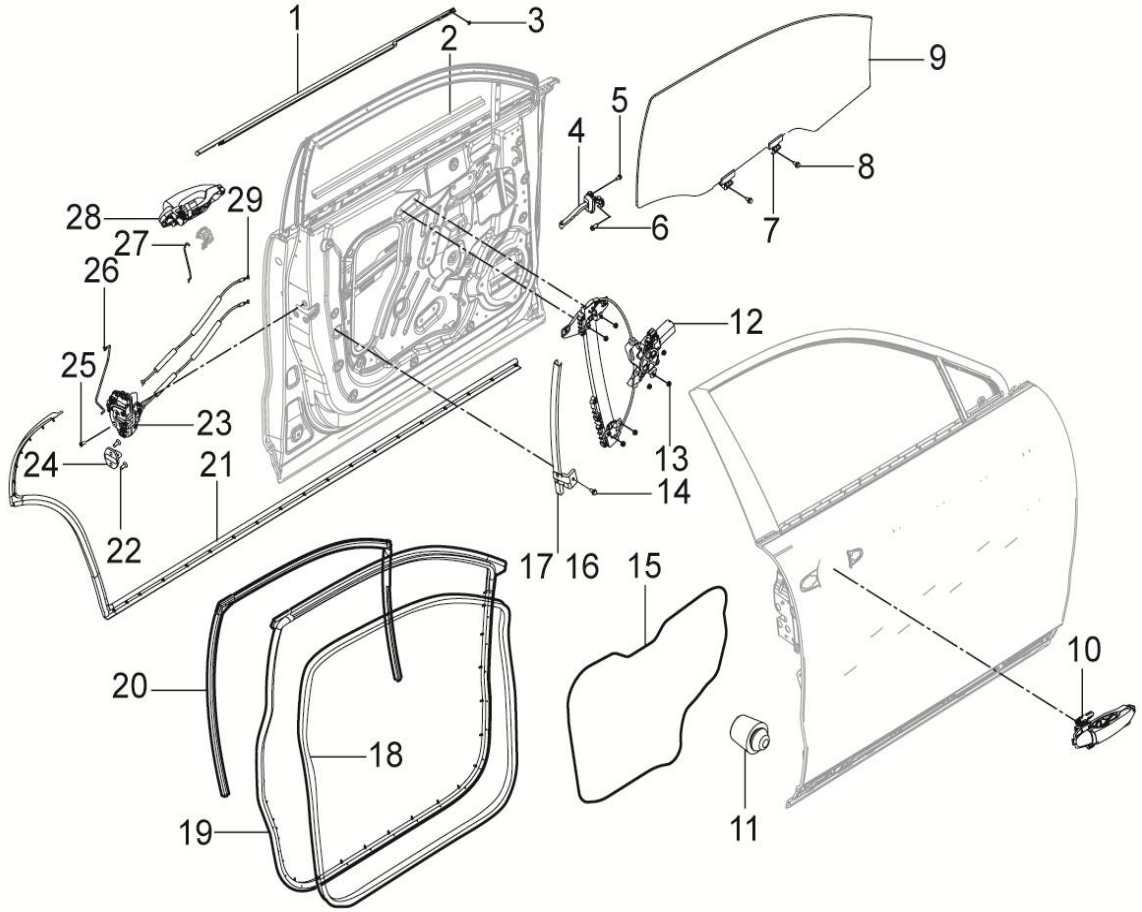

3	22	5	6	14	13	8	25
							

6100001002-B11 前门车身附件装置

6100001002-B11 INSTALL-FRT-DOOR-ACCESSORY-BODY

序号	备件编号	中文名称	英文名称	1.5T-MT两驱精英型	1.5T-MT两驱豪华型	1.5T-MT两驱尊贵型	1.5T-MT两驱旗舰型	2.0T-MT两驱尊贵型	2.0T-MT两驱旗舰型	2.0T-DCT两驱豪华型	2.0T-DCT两驱尊贵型	2.0T-DCT两驱旗舰型	备注
21	6107070001-B11	左侧围密封条总成	W-STRIP ASSY OUTSIDE PANEL LH	0	0	1	1	1	1	0	0	0	
21	6107080001-B11	右侧围密封条总成	W-STRIP ASSY OUTSIDE PANEL RH	0	0	1	1	1	1	0	0	0	
22	Q2580820F32	内六角花形沉头螺钉	SCREW	0	0	4	4	4	4	0	0	0	
23	6105030001-B11	左前门门锁总成	LATCH ASSY FR DR LH	0	0	1	1	1	1	0	0	0	
23	6105040001-B11	右前门门锁总成	LATCH ASSY FR DR RH	0	0	1	1	1	1	0	0	0	
24	6105050001-B11	车门锁扣总成	STRIKER	0	0	2	2	2	2	0	0	0	
25	B2570615T1F31	内六角花形半沉头锥形垫圈螺钉	BOLT HEX ASSEMBLED	0	0	6	6	6	6	0	0	0	
26	6105301001-B11	左前门把手压杆	ROD HANDLE FR DR LH	0	0	1	1	1	1	0	0	0	
26	6105302001-B11	右前门把手压杆	ROD HANDLE FR DR LH	0	0	1	1	1	1	0	0	0	
27	6105303001-B11	左前门锁芯压杆	ROD CYLINDER FR DR LH	0	0	1	1	1	1	0	0	0	
28	6105010002-B11	左前门外手柄总成（带门把手低频天线）	HANDLE ASSY F-DR O-S LH	0	0	1	1	1	1	0	0	0	
29	6105070001-B11	前门内开拉线总成	DRAGLINE ASSY FR DR	0	0	2	2	2	2	0	0	0	

6100001003-B11

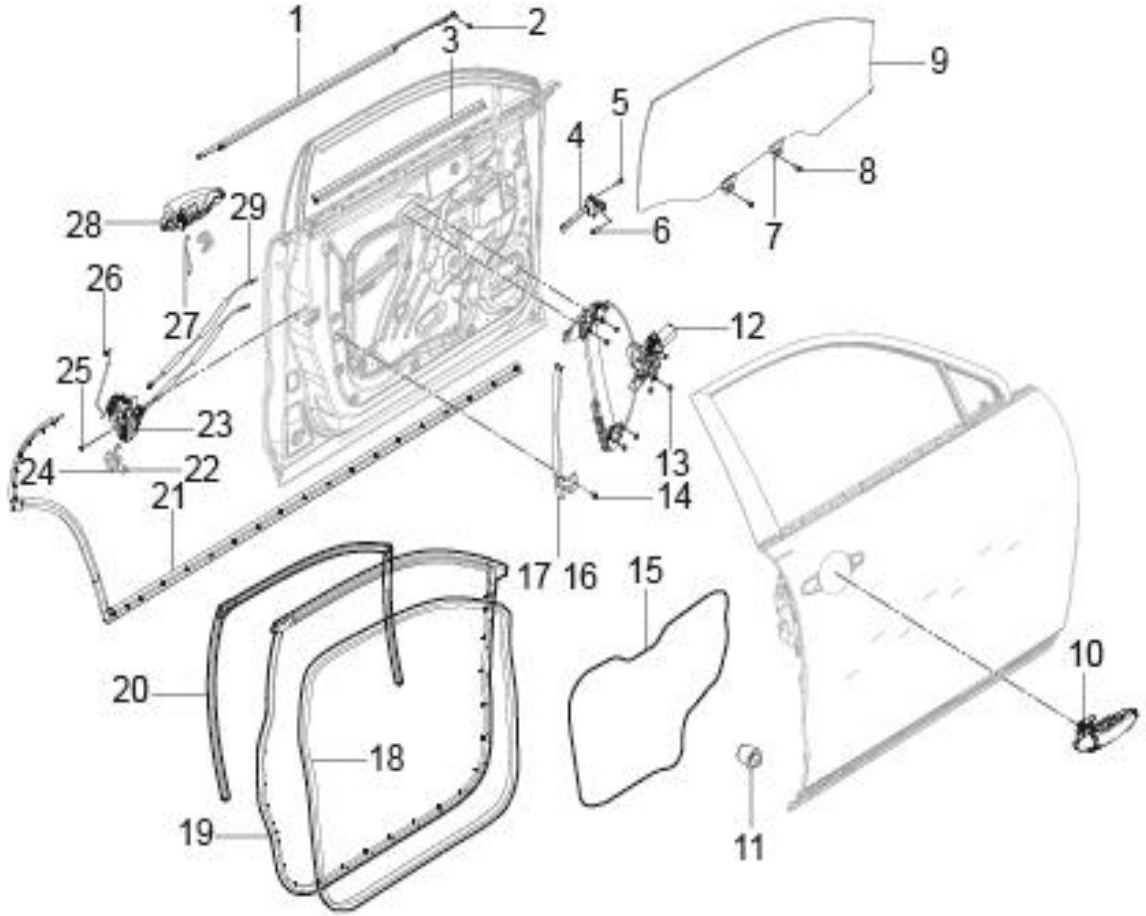

2	22	5	6	14	13	8	25
							

6100001003-B11 前门车身附件装置-2.0T(DCT尊贵型、DCT旗舰型）

6100001003-B11 INSTALL-FRT-DOOR-ACCESSORY-BODY

序号	备件编号	中文名称	英文名称	1.5T-MT两驱精英型	1.5T-MT两驱豪华型	1.5T-MT两驱尊贵型	1.5T-MT两驱旗舰型	2.0T-MT两驱尊贵型	2.0T-MT两驱旗舰型	2.0T-DCT两驱豪华型	2.0T-DCT两驱尊贵型	2.0T-DCT两驱旗舰型	备注
1	61070A0001-B11	左前门外水切总成	W-STRIP ASSY FR BL OTR LH	0	0	0	0	0	0	0	1	1	
1	61070B0001-B11	右前门外水切总成	W-STRIP ASSY FR BL OTR RH	0	0	0	0	0	0	0	1	1	
2	Q2213595F31	十字槽盘头自攻螺钉和大垫圈组合件	SCREW	0	0	0	0	0	0	0	4	4	
3	61070C0001-B11	左前门内水切总成	W-STRIP F-DR BL INR LH	0	0	0	0	0	0	0	1	1	
3	61070D0001-B11	右前门内水切总成	W-STRIP F-DR BL INR RH	0	0	0	0	0	0	0	1	1	
4	6109010001-B11	前门限位器总成	CHECK ASSY FR DOOR	0	0	0	0	0	0	0	2	2	
5	Q1840612F31	六角法兰面螺栓	BOLT	0	0	0	0	0	0	0	4	4	
6	6109061-A01	六角法兰面螺栓	BOLT	0	0	0	0	0	0	0	2	2	
7	6103011001-B11	玻璃限位卡块	GLASS BLOCK LIMIT CARD	0	0	0	0	0	0	0	4	4	
8	Q1400616	六角头螺栓和平垫圈组合件	BOLT	0	0	0	0	0	0	0	4	4	
9	6103010001-B11	左前门玻璃总成	GLASS ASSY F-DR WDO LH	0	0	0	0	0	0	0	1	1	
9	6103020001-B11	右前门玻璃总成	GLASS ASSY F-DR WDO RH	0	0	0	0	0	0	0	1	1	
10	6105020001-B11	右前门外手柄总成	HANDLE ASSY F-DR O-S RH	0	0	0	0	0	0	0	1	1	
11	5604031-A01	1#缓冲块	1# BUMPER	0	0	0	0	0	0	0	4	4	

6100001003-B11

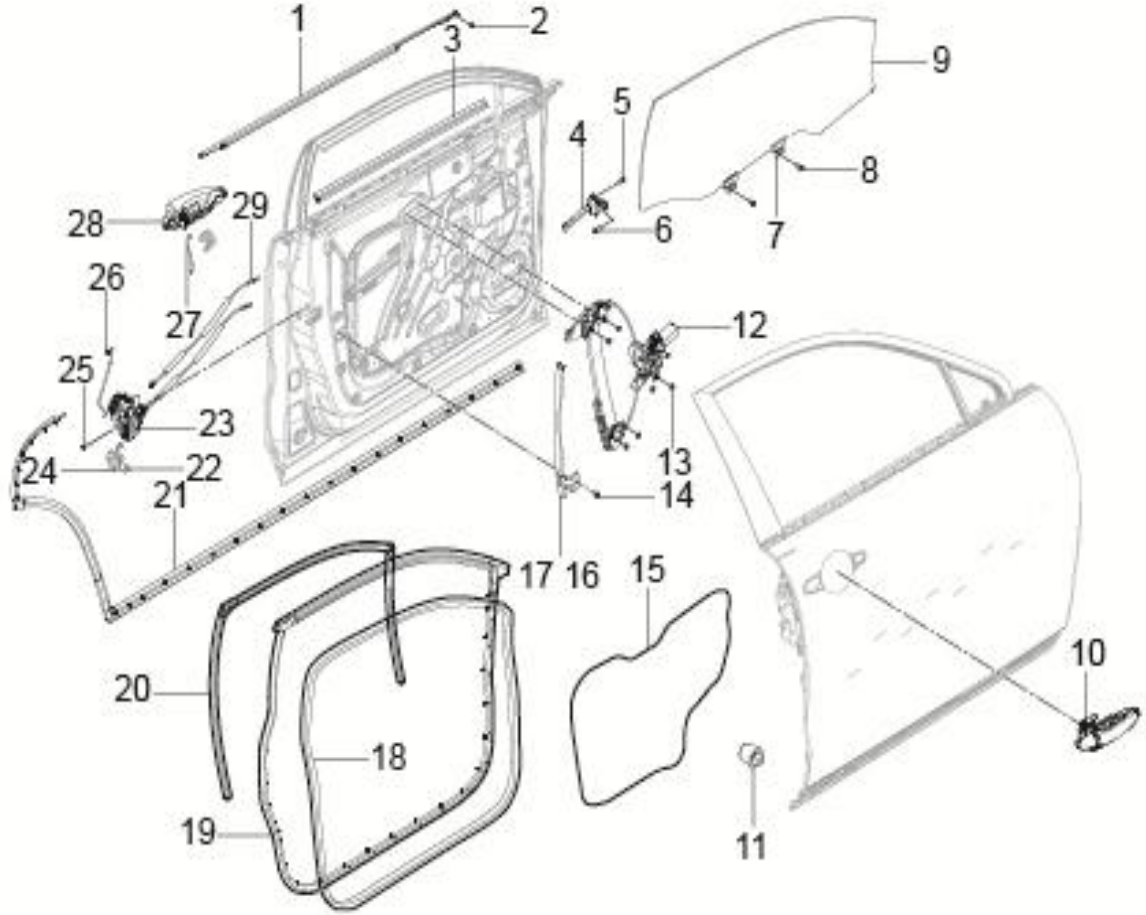

2	22	5	6	14	13	8	25
							

6100001003-B11 前门车身附件装置-2.0T(DCT尊贵型、DCT旗舰型）

6100001003-B11 INSTALL-FRT-DOOR-ACCESSORY-BODY

序号	备件编号	中文名称	英文名称	1.5T-MT两驱精英型	1.5T-MT两驱豪华型	1.5T-MT两驱尊贵型	1.5T-MT两驱旗舰型	2.0T-MT两驱尊贵型	2.0T-MT两驱旗舰型	2.0T-DCT两驱豪华型	2.0T-DCT两驱尊贵型	2.0T-DCT两驱旗舰型	备注
12	6104010002-B11	左前门玻璃升降器总成	REGULATOR ASSY F-DR P-WDO LH	0	0	0	0	0	0	0	1	1	
12	6104020002-B11	右前门玻璃升降器总成	REGULATOR ASSY F-DR P-WDO RH	0	0	0	0	0	0	0	1	1	
13	Q32006	六角螺母	NUT	0	0	0	0	0	0	0	14	14	
14	Q1840612	六角法兰面螺栓	SCREW	0	0	0	0	0	0	0	6	6	
15	6410101001-B11	左前门防水膜	FILMASSYF-DRWATERPROOFLH	0	0	0	0	0	0	0	1	1	
15	6410102001-B11	右前门防水膜	FILMASSYF-DRWATERPROOFRH	0	0	0	0	0	0	0	1	1	
16	6109040001-B11	右前车门玻璃后导轨总成	SASH ASSY FR-DR RR RH	0	0	0	0	0	0	0	1	1	
17	6109020001-B11	左前车门玻璃后导轨总成	SASH ASSY FR-DR RR LH	0	0	0	0	0	0	0	1	1	
18	6107030001-B11	左前门门洞密封条总成	W-STRIP ASSY F-DR OPENING INR LH	0	0	0	0	0	0	0	1	1	
18	6107040001-B11	右前门门洞密封条总成	W-STRIP ASSY F-DR OPENING INR RH	0	0	0	0	0	0	0	1	1	
19	6107010001-B11	左前门主密封条总成	W-STRIP ASSY F-DR OPENING OTR LH	0	0	0	0	0	0	0	1	1	
19	6107020001-B11	右前门主密封条总成	W-STRIP ASSY F-DR OPENING OTR RH	0	0	0	0	0	0	0	1	1	
20	6107050001-B11	左前门玻璃呢槽总成	RUNCHANNEL ASSY F-DR GLASS LH	0	0	0	0	0	0	0	1	1	
20	6107060001-B11	右前门玻璃呢槽总成	RUNCHANNEL ASSY F-DR GLASS RH	0	0	0	0	0	0	0	1	1	

6100001003-B11

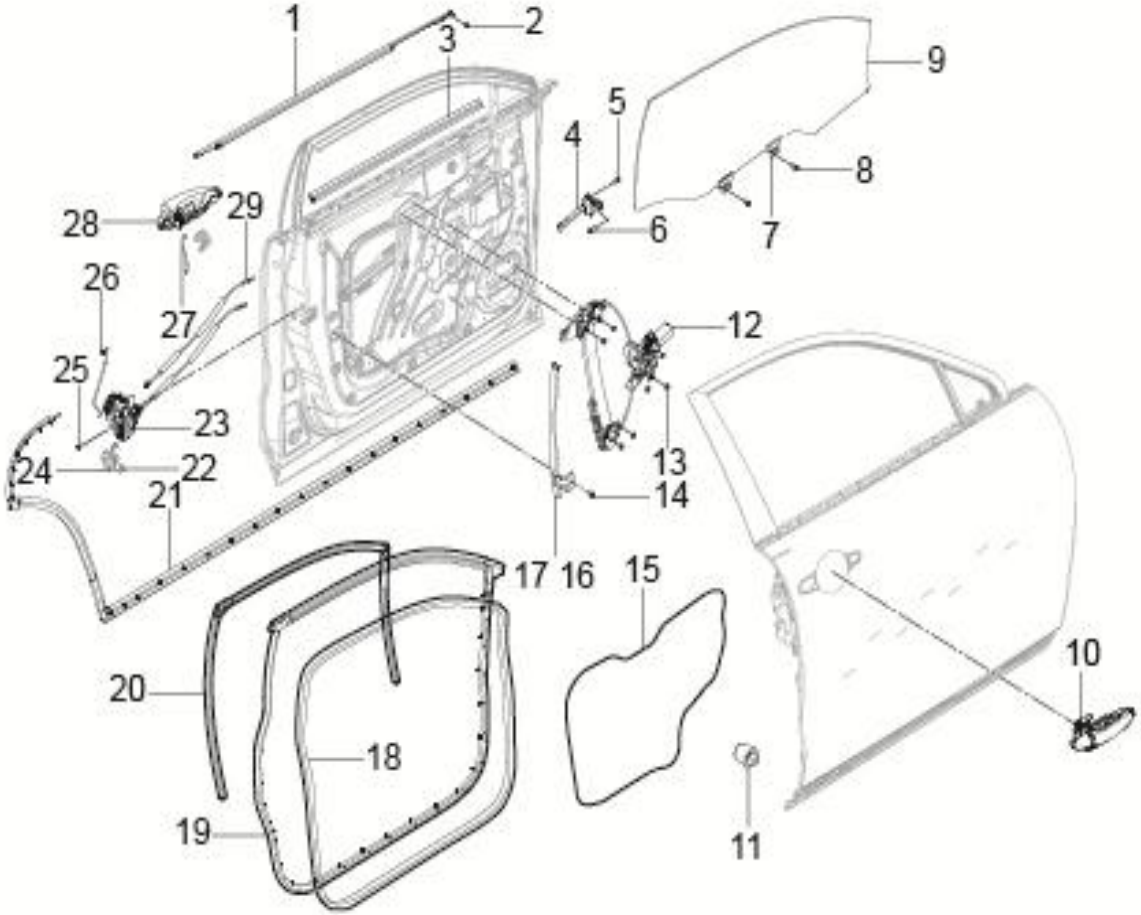

2	22	5	6	14	13	8	25
							

6100001003-B11 前门车身附件装置-2.0T(DCT尊贵型、DCT旗舰型）

6100001003-B11 INSTALL-FRT-DOOR-ACCESSORY-BODY

序号	备件编号	中文名称	英文名称	1.5T-MT两驱精英型	1.5T-MT两驱豪华型	1.5T-MT两驱尊贵型	1.5T-MT两驱旗舰型	2.0T-MT两驱尊贵型	2.0T-MT两驱旗舰型	2.0T-DCT两驱豪华型	2.0T-DCT两驱尊贵型	2.0T-DCT两驱旗舰型	备注
21	6107070001-B11	左侧围密封条总成	W-STRIP ASSY OUTSIDE PANEL LH	0	0	0	0	0	0	0	1	1	
21	6107080001-B11	右侧围密封条总成	W-STRIP ASSY OUTSIDE PANEL RH	0	0	0	0	0	0	0	1	1	
22	Q2580820F32	内六角花形沉头螺钉	SCREW	0	0	0	0	0	0	0	4	4	
23	6105030001-B11	左前门门锁总成	LATCH ASSY FR DR LH	0	0	0	0	0	0	0	1	1	
23	6105040001-B11	右前门门锁总成	LATCH ASSY FR DR RH	0	0	0	0	0	0	0	1	1	
24	6105050001-B11	车门锁扣总成	STRIKER	0	0	0	0	0	0	0	2	2	
25	B2570615T1F31	内六角花形半沉头锥形垫圈螺钉	BOLT HEX ASSEMBLED	0	0	0	0	0	0	0	6	6	
26	6105301001-B11	左前门把手压杆	ROD HANDLE FR DR LH	0	0	0	0	0	0	0	1	1	
26	6105302001-B11	右前门把手压杆	ROD HANDLE FR DR LH	0	0	0	0	0	0	0	1	1	
27	6105303001-B11	左前门锁芯压杆	ROD CYLINDER FR DR LH	0	0	0	0	0	0	0	1	1	
28	6105010001-B11	左前门外手柄总成	HANDLE ASSY F-DR O-S LH	0	0	0	0	0	0	0	1	1	
29	6105070001-B11	前门内开拉线总成	DRAGLINE ASSY FR DR	0	0	0	0	0	0	0	2	2	

6100001004-B11

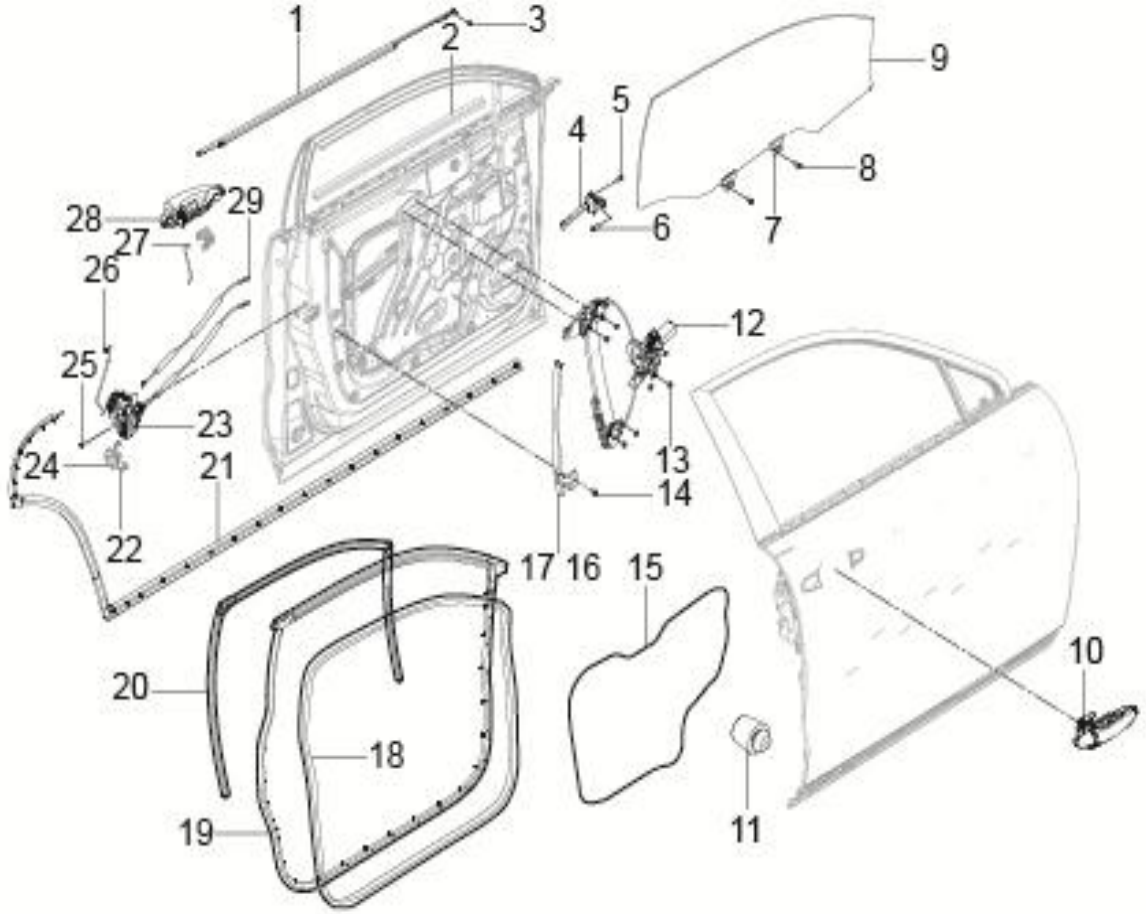

3	22	5	6	14	13	8	25
							

6100001004-B11 前门车身附件装置-2.0T(DCT豪华型）

6100001004-B11 INSTALL-FRT-DOOR-ACCESSORY-BODY

序号	备件编号	中文名称	英文名称	1.5T-MT两驱精英型	1.5T-MT两驱豪华型	1.5T-MT两驱尊贵型	1.5T-MT两驱旗舰型	2.0T-MT两驱尊贵型	2.0T-MT两驱旗舰型	2.0T-DCT两驱豪华型	2.0T-DCT两驱尊贵型	2.0T-DCT两驱旗舰型	备注
1	61070A0001-B11	左前门外水切总成	W-STRIP ASSY FR BL OTR LH	0	0	0	0	0	0	1	0	0	
1	61070B0001-B11	右前门外水切总成	W-STRIP ASSY FR BL OTR RH	0	0	0	0	0	0	1	0	0	
2	61070C0001-B11	左前门内水切总成	SCREW	0	0	0	0	0	0	1	0	0	
3	61070D0001-B11	右前门内水切总成	W-STRIP F-DR BL INR LH	0	0	0	0	0	0	1	0	0	
3	Q2213595F31	十字槽盘头自攻螺钉和大垫圈组合件	W-STRIP F-DR BL INR RH	0	0	0	0	0	0	4	0	0	
4	6109010001-B11	前门限位器总成	CHECK ASSY FR DOOR	0	0	0	0	0	0	2	0	0	
5	Q1840612F31	六角法兰面螺栓	BOLT	0	0	0	0	0	0	4	0	0	
6	6109061-A01	六角法兰面螺栓	BOLT	0	0	0	0	0	0	2	0	0	
7	6103011001-B11	玻璃限位卡块	GLASS BLOCK LIMIT CARD	0	0	0	0	0	0	4	0	0	
8	Q1400616	六角头螺栓和平垫圈组合件	BOLT	0	0	0	0	0	0	4	0	0	
9	6103010001-B11	左前门玻璃总成	GLASS ASSY F-DR WDO LH	0	0	0	0	0	0	1	0	0	
9	6103020001-B11	右前门玻璃总成	GLASS ASSY F-DR WDO RH	0	0	0	0	0	0	1	0	0	
10	6105020002-B11	右前门外手柄总成（带门把手低频天线）	HANDLE ASSY F-DR O-S RH	0	0	0	0	0	0	1	0	0	
11	5604031-A01	1#缓冲块	1# BUMPER	0	0	0	0	0	0	4	0	0	

6100001004-B11

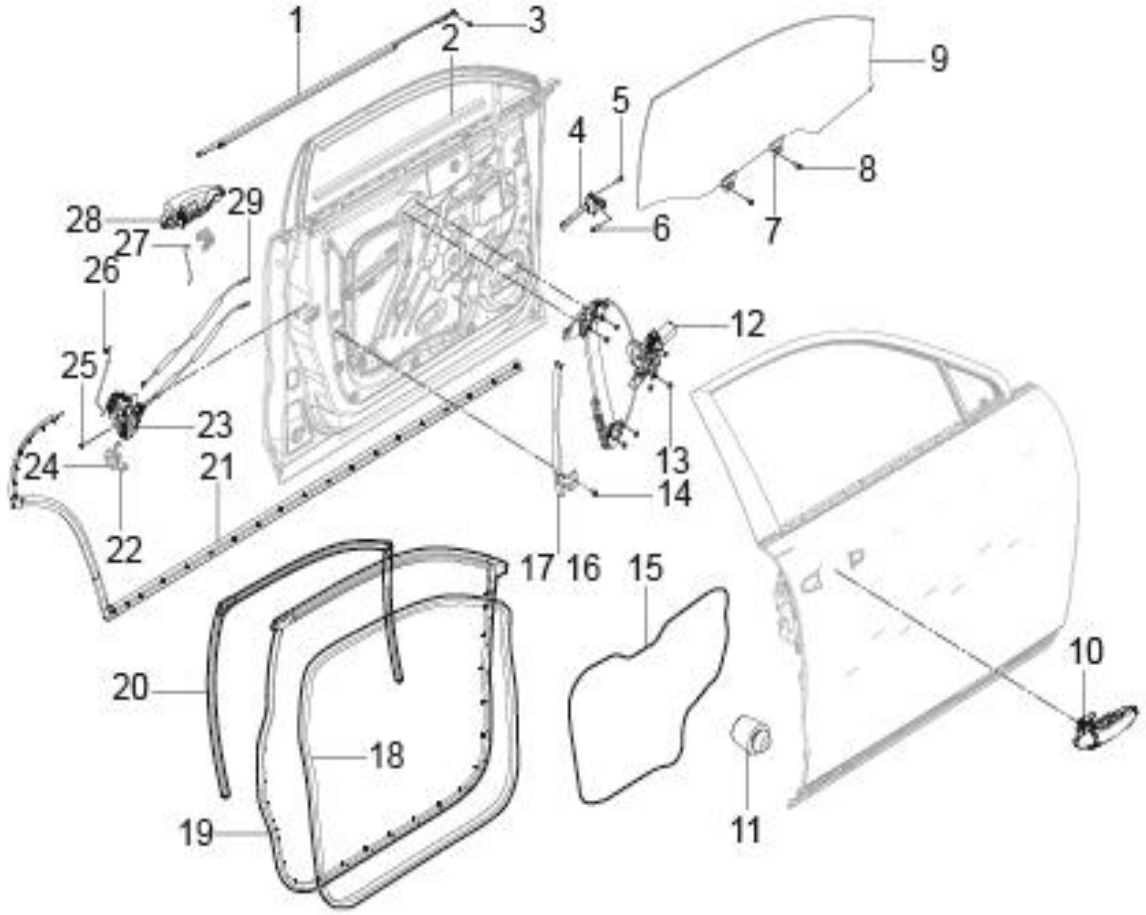

3	22	5	6	14	13	8	25
							

6100001004-B11 前门车身附件装置

6100001004-B11 INSTALL-FRT-DOOR-ACCESSORY-BODY

序号	备件编号	中文名称	英文名称	1.5T-MT两驱精英型	1.5T-MT两驱豪华型	1.5T-MT两驱尊贵型	1.5T-MT两驱旗舰型	2.0T-MT两驱尊贵型	2.0T-MT两驱旗舰型	2.0T-DCT两驱豪华型	2.0T-DCT两驱尊贵型	2.0T-DCT两驱旗舰型	备注
12	6104010002-B11	左前门玻璃升降器总成	REGULATOR ASSY F-DR P-WDO LH	0	0	0	0	0	0	1	0	0	
12	6104020002-B11	右前门玻璃升降器总成	REGULATOR ASSY F-DR P-WDO RH	0	0	0	0	0	0	1	0	0	
13	Q32006	六角螺母	NUT	0	0	0	0	0	0	14	0	0	
14	Q1840612	六角法兰面螺栓	SCREW	0	0	0	0	0	0	6	0	0	
15	6410101001-B11	左前门防水膜	FILMASSYF-DRWATERPROOFLH	0	0	0	0	0	0	1	0	0	
15	6410102001-B11	右前门防水膜	FILMASSYF-DRWATERPROOFRH	0	0	0	0	0	0	1	0	0	
16	6109040001-B11	右前车门玻璃后导轨总成	SASH ASSY FR-DR RR RH	0	0	0	0	0	0	1	0	0	
17	6109020001-B11	左前车门玻璃后导轨总成	SASH ASSY FR-DR RR LH	0	0	0	0	0	0	1	0	0	
18	6107030001-B11	左前门门洞密封条总成	W-STRIP ASSY F-DR OPENING INR LH	0	0	0	0	0	0	1	0	0	
18	6107040001-B11	右前门门洞密封条总成	W-STRIP ASSY F-DR OPENING INR RH	0	0	0	0	0	0	1	0	0	
19	6107010001-B11	左前门主密封条总成	W-STRIP ASSY F-DR OPENING OTR LH	0	0	0	0	0	0	1	0	0	
19	6107020001-B11	右前门主密封条总成	W-STRIP ASSY F-DR OPENING OTR RH	0	0	0	0	0	0	1	0	0	
20	6107050001-B11	左前门玻璃呢槽总成	RUNCHANNEL ASSY F-DR GLASS LH	0	0	0	0	0	0	1	0	0	
20	6107060001-B11	右前门玻璃呢槽总成	RUNCHANNEL ASSY F-DR GLASS RH	0	0	0	0	0	0	1	0	0	

6100001004-B11

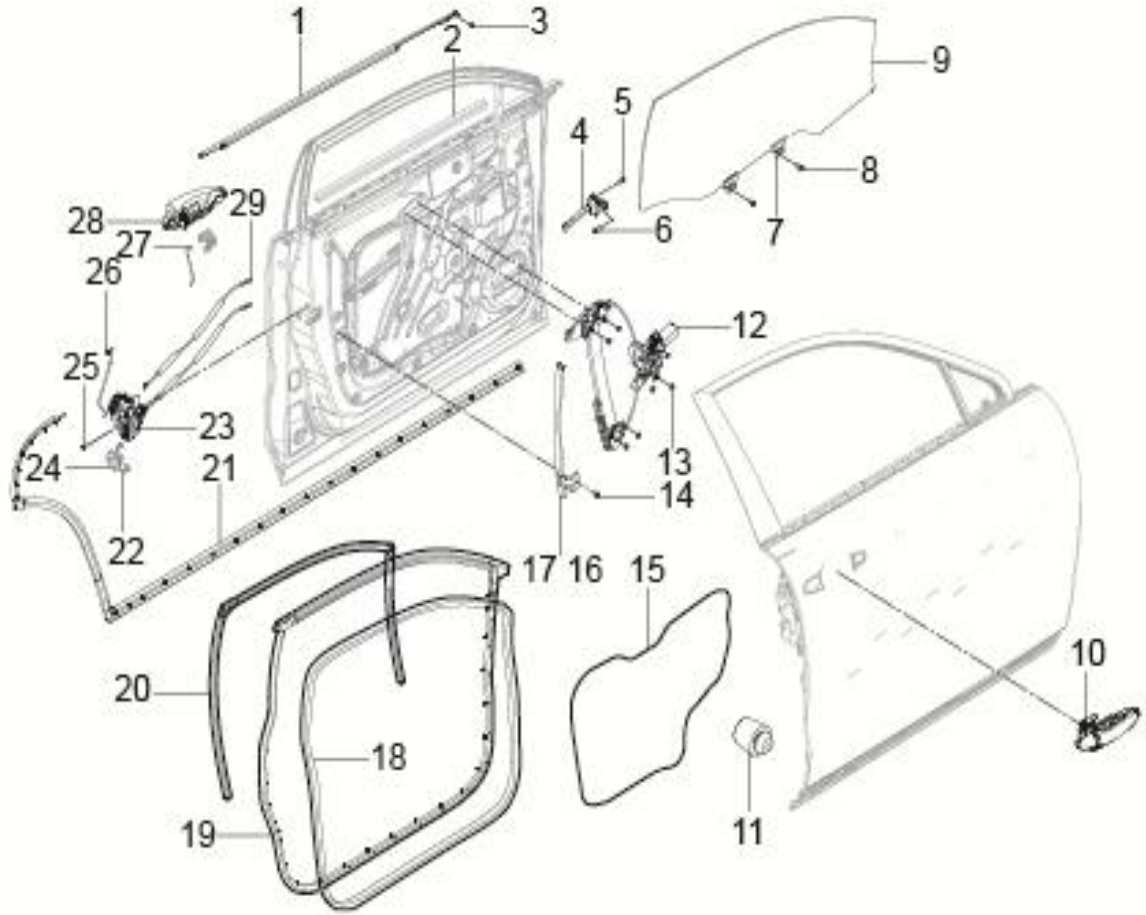

3	22	5	6	14	13	8	25
							

6100001004-B11 前门车身附件装置

6100001004-B11 INSTALL-FRT-DOOR-ACCESSORY-BODY

序号	备件编号	中文名称	英文名称	1.5T-MT两驱精英型	1.5T-MT两驱豪华型	1.5T-MT两驱尊贵型	1.5T-MT两驱旗舰型	2.0T-MT两驱尊贵型	2.0T-MT两驱旗舰型	2.0T-DCT两驱豪华型	2.0T-DCT两驱尊贵型	2.0T-DCT两驱旗舰型	备注
21	6107070001-B11	左侧围密封条总成	W-STRIP ASSY OUTSIDE PANEL LH	0	0	0	0	0	0	1	0	0	
21	6107080001-B11	右侧围密封条总成	W-STRIP ASSY OUTSIDE PANEL RH	0	0	0	0	0	0	1	0	0	
22	Q2580820F32	内六角花形沉头螺钉	SCREW	0	0	0	0	0	0	4	0	0	
23	6105030001-B11	左前门门锁总成	LATCH ASSY FR DR LH	0	0	0	0	0	0	1	0	0	
23	6105040001-B11	右前门门锁总成	LATCH ASSY FR DR RH	0	0	0	0	0	0	1	0	0	
24	6105050001-B11	车门锁扣总成	STRIKER	0	0	0	0	0	0	2	0	0	
25	B2570615T1F31	内六角花形半沉头锥形垫圈螺钉	BOLT HEX ASSEMBLED	0	0	0	0	0	0	6	0	0	
26	6105301001-B11	左前门把手压杆	ROD HANDLE FR DR LH	0	0	0	0	0	0	1	0	0	
26	6105302001-B11	右前门把手压杆	ROD HANDLE FR DR LH	0	0	0	0	0	0	1	0	0	
27	6105303001-B11	左前门锁芯压杆	ROD CYLINDER FR DR LH	0	0	0	0	0	0	1	0	0	
28	6105010002-B11	左前门外手柄总成（带门把手低频天线）	HANDLE ASSY F-DR O-S LH	0	0	0	0	0	0	1	0	0	
29	6105070001-B11	前门内开拉线总成	DRAGLINE ASSY FR DR	0	0	0	0	0	0	2	0	0	

6200001001-B11

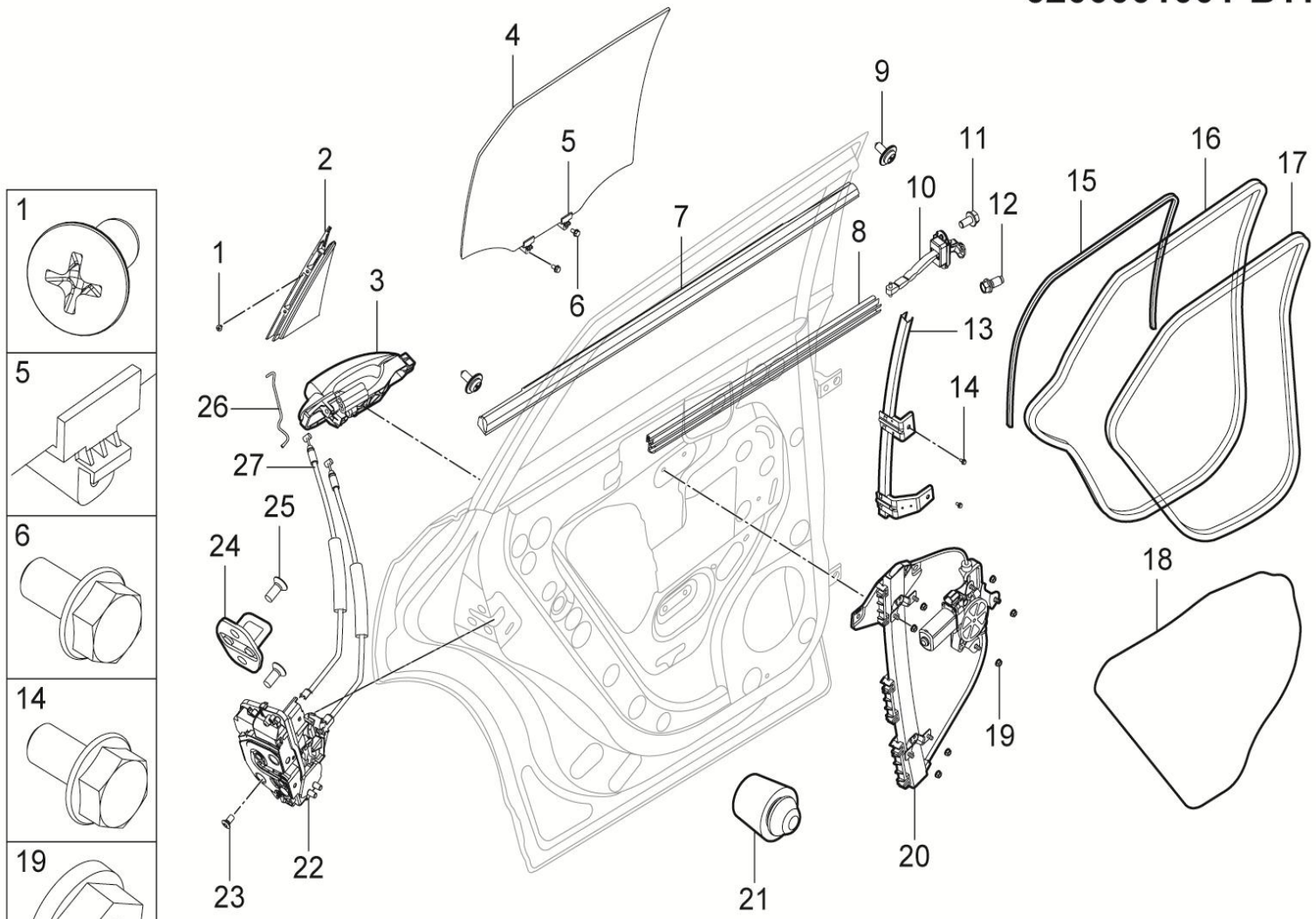

6200001001-B11 后车门附件装置

6200001001-B11 INSTALL-RR-DOOR-ACCESSORY-BODY

序号	备件编号	中文名称	英文名称	1.5T-MT两驱精英型	1.5T-MT两驱豪华型	1.5T-MT两驱尊贵型	1.5T-MT两驱旗舰型	2.0T-MT两驱尊贵型	2.0T-MT两驱旗舰型	2.0T-DCT两驱豪华型	2.0T-DCT两驱尊贵型	2.0T-DCT两驱旗舰型	备注
1	Q2764213	十字槽沉头自攻螺钉	SCREW	4	4	0	0	0	0	0	0	0	
2	6209301001-B11	左后门三角装饰板	TRIANGLE DECORATIVE LH	1	1	0	0	0	0	0	0	0	
2	6209302001-B11	右后门三角装饰板	TRIANGLE DECORATIVE RH	1	1	0	0	0	0	0	0	0	
3	6205010001-B11	左后门外手柄总成	HANDLE R-DR O-S LH	1	1	0	0	0	0	0	0	0	
3	6205020001-B11	右后门外手柄总成	HANDLE R-DR O-S RH	1	1	0	0	0	0	0	0	0	
4	6203010001-B11	左后车门玻璃总成	GLASS ASSY R-DR WDO LH	1	1	0	0	0	0	0	0	0	
4	6203020001-B11	右后车门玻璃总成	GLASS ASSY R-DR WDO RH	1	1	0	0	0	0	0	0	0	
5	6103011001-B11	玻璃限位卡块	GLASS BLOCK LIMIT CARD	4	4	0	0	0	0	0	0	0	
6	Q1400616	六角头螺栓和平垫圈组合件	BOLT	4	4	0	0	0	0	0	0	0	
7	62070A0001-B11	左后门外水切总成	W-STRIP ASSY RR BL OTR LH	1	1	0	0	0	0	0	0	0	
7	62070B0001-B11	右后门外水切总成	W-STRIP ASSY R-DR BL OTR RH	1	1	0	0	0	0	0	0	0	
8	62070C0001-B11	左后门内水切总成	W-STRIP R-DR BL INR LH	1	1	0	0	0	0	0	0	0	
8	62070D0001-B11	右后门内水切总成	W-STRIP R-DR BELTLINE INR RH	1	1	0	0	0	0	0	0	0	
9	Q2213595F31	十字槽盘头自攻螺钉和大垫圈组合件	SCREW	4	4	0	0	0	0	0	0	0	

6200001001-B11

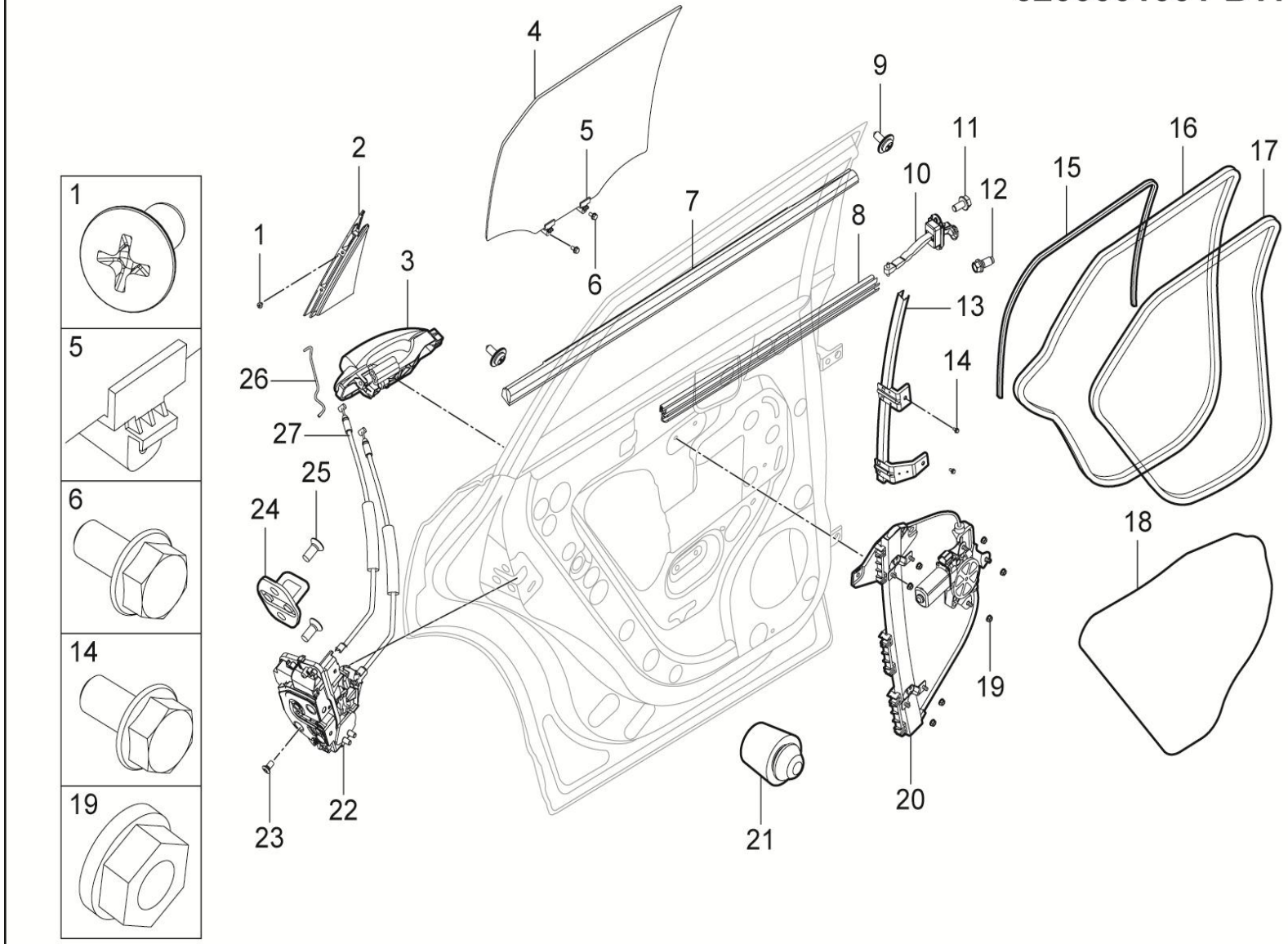

6200001001-B11 后车门附件装置

6200001001-B11 INSTALL-RR-DOOR-ACCESSORY-BODY

序号	备件编号	中文名称	英文名称	1.5T-MT两驱精英型	1.5T-MT两驱豪华型	1.5T-MT两驱尊贵型	1.5T-MT两驱旗舰型	2.0T-MT两驱尊贵型	2.0T-MT两驱旗舰型	2.0T-DCT两驱豪华型	2.0T-DCT两驱尊贵型	2.0T-DCT两驱旗舰型	备注
10	6209010001-B11	后门限位器总成	CHECK ASSY RR DOOR	2	2	0	0	0	0	0	0	0	
11	Q1840612F31	六角法兰面螺栓	BOLT	4	4	0	0	0	0	0	0	0	
12	6109061-A01	六角法兰面螺栓	BOLT	2	2	0	0	0	0	0	0	0	
13	6209050001-B11	左后车门玻璃后导轨总成	SASH R-DR RR ASSY LH	1	1	0	0	0	0	0	0	0	
13	6209060001-B11	右后车门玻璃后导轨总成	SASH R-DR ASSY RR RH	1	1	0	0	0	0	0	0	0	
14	Q1840612	六角法兰面螺栓	SCREW	4	4	0	0	0	0	0	0	0	
15	6207050001-B11	左后门玻璃呢槽总成	RUNCHANNEL ASSY R-DR GLASS LH	1	1	0	0	0	0	0	0	0	
15	6207060001-B11	右后门玻璃呢槽总成	RUNCHANNEL ASSY R-DR GLASS RH	1	1	0	0	0	0	0	0	0	
16	6207010001-B11	左后门主密封条总成	W-STRIP ASSY R-DR OPENING OTR LH	1	1	0	0	0	0	0	0	0	
16	6207020001-B11	右后门主密封条总成	W-STRIP ASSY R-DR OPENING OTR RH	1	1	0	0	0	0	0	0	0	
17	6207030001-B11	左后门门洞密封条总成	W-STRIP ASSY R-DR OPENING INR LH	1	1	0	0	0	0	0	0	0	
17	6207040001-B11	右后门门洞密封条总成	W-STRIP ASSY R-DR OPENING INR RH	1	1	0	0	0	0	0	0	0	
18	6313101001-B11	左后门防水膜	FILMASSYR-DRWATERPROOFLH	1	1	0	0	0	0	0	0	0	
18	6313102001-B11	右后门防水膜	FILMASSYR-DRWATERPROOFRH	1	1	0	0	0	0	0	0	0	

6200001001-B11

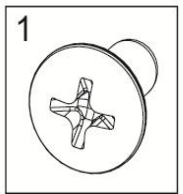

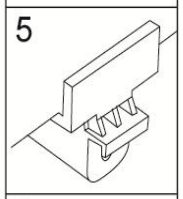

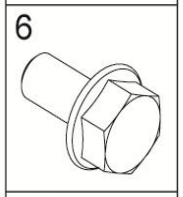

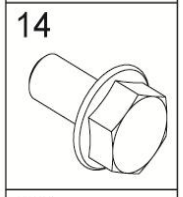

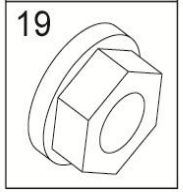

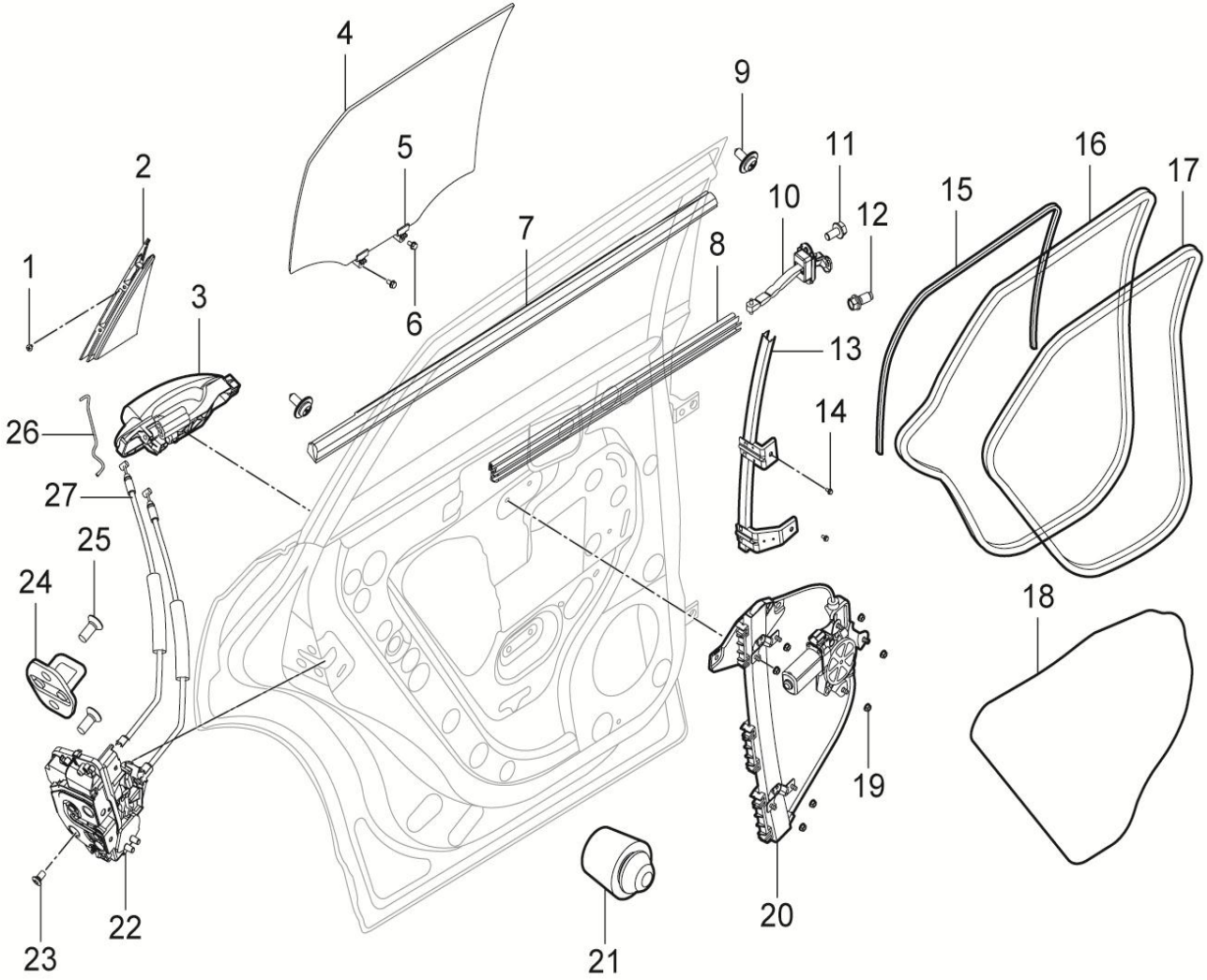

6200001001-B11 后车门附件装置

6200001001-B11 INSTALL-RR-DOOR-ACCESSORY-BODY

序号	备件编号	中文名称	英文名称	1.5T-MT两驱精英型	1.5T-MT两驱豪华型	1.5T-MT两驱尊贵型	1.5T-MT两驱旗舰型	2.0T-MT两驱尊贵型	2.0T-MT两驱旗舰型	2.0T-DCT两驱豪华型	2.0T-DCT两驱尊贵型	2.0T-DCT两驱旗舰型	备注
19	Q32006	六角法兰面螺母	NUT	14	14	0	0	0	0	0	0	0	
20	6204010001-B11	左后门玻璃升降器总成	REGULATOR ASSY R-DR P-WDO LH	1	1	0	0	0	0	0	0	0	
20	6204020001-B11	右后门玻璃升降器总成	REGULATOR ASSY R-DR P-WDO RH	1	1	0	0	0	0	0	0	0	
21	5604031-A01	1#缓冲块	1# BUMPER	4	4	0	0	0	0	0	0	0	
22	6205030001-B11	左后门门锁总成	LATCH ASSY RR DR LH	1	1	0	0	0	0	0	0	0	
22	6205040001-B11	右后门门锁总成	LATCH ASSY RR DR RH	1	1	0	0	0	0	0	0	0	
23	B2570615T1F31	内六角花形半沉头锥形垫圈螺钉	BOLT HEX ASSEMBLED	6	6	0	0	0	0	0	0	0	
24	6105050001-B11	车门锁扣总成	STRIKER	2	2	0	0	0	0	0	0	0	
25	Q2580820F32	内六角花形沉头螺钉	SCREW	4	4	0	0	0	0	0	0	0	
26	6205301001-B11	左后门把手压杆	ROD HANDLE RR DR LH	1	1	0	0	0	0	0	0	0	
26	6205302001-B11	右后门把手压杆	ROD HANDLE RR DR RH	1	1	0	0	0	0	0	0	0	
27	6205080001-B11	后门内开拉线总成	DRAGLINE ASSY RR DR	2	2	0	0	0	0	0	0	0	

6200001002-B11

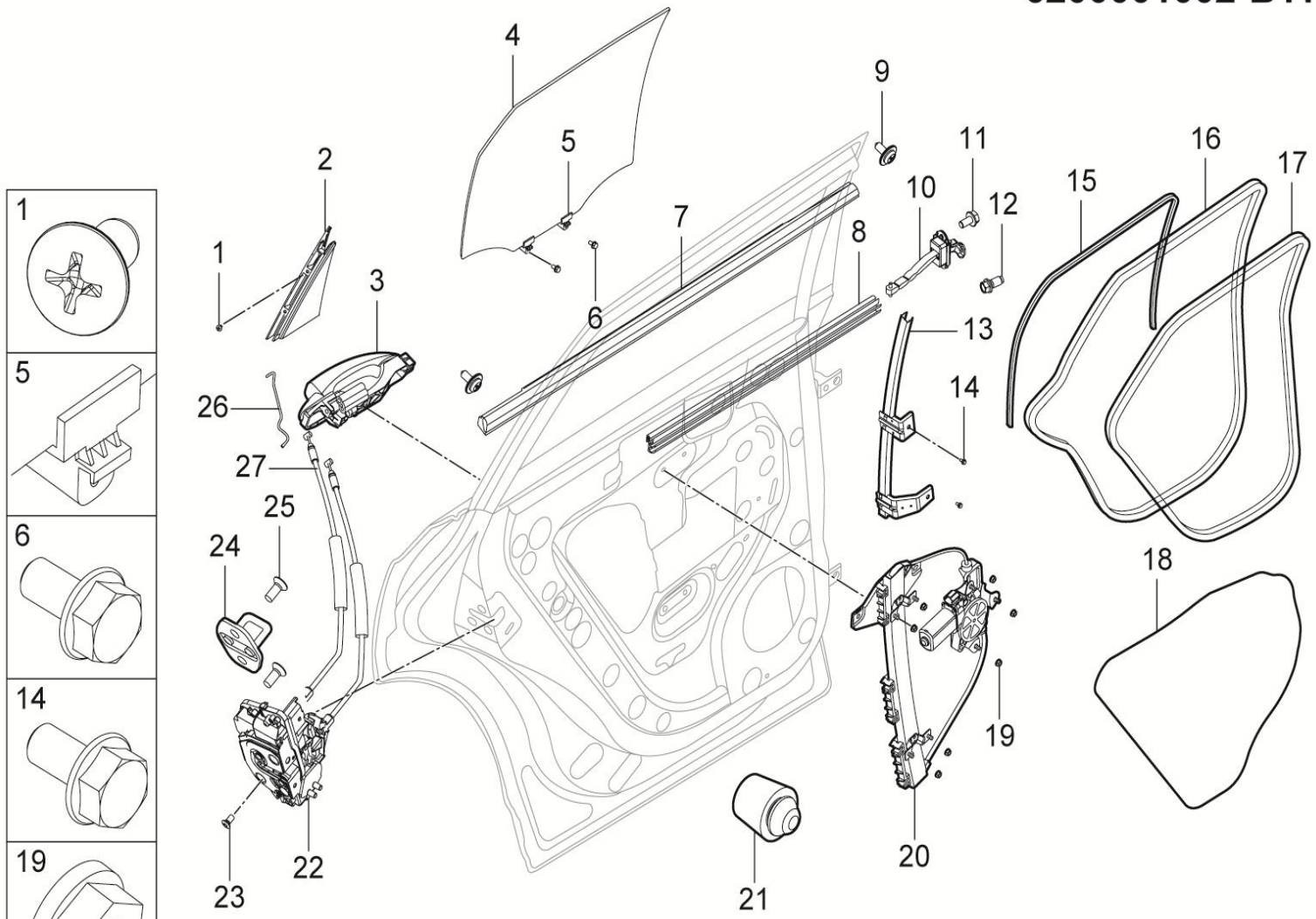

6200001002-B11 后车门附件装置

6200001002-B11 INSTALL-RR-DOOR-ACCESSORY-BODY

序号	备件编号	中文名称	英文名称	1.5T-MT两驱精英型	1.5T-MT两驱豪华型	1.5T-MT两驱尊贵型	1.5T-MT两驱旗舰型	2.0T-MT两驱尊贵型	2.0T-MT两驱旗舰型	2.0T-DCT两驱豪华型	2.0T-DCT两驱尊贵型	2.0T-DCT两驱旗舰型	备注
1	Q2764213	十字槽沉头自攻螺钉	SCREW	0	0	4	4	4	4	0	0	0	
2	6209301001-B11	左后门三角装饰板	TRIANGLE DECORATIVE LH	0	0	1	1	1	1	0	0	0	
2	6209302001-B11	右后门三角装饰板	TRIANGLE DECORATIVE RH	0	0	1	1	1	1	0	0	0	
3	6205010002-B11	左后门外手柄总成	HANDLE R-DR O-S RH	0	0	1	1	1	1	0	0	0	
3	6205020002-B11	右后门外手柄总成	HANDLE R-DR O-S RH	0	0	1	1	1	1	0	0	0	
4	6203010001-B11	左后车门玻璃总成	GLASS ASSY R-DR WDO LH	0	0	1	1	1	1	0	0	0	
4	6203020001-B11	右后车门玻璃总成	GLASS ASSY R-DR WDO RH	0	0	1	1	1	1	0	0	0	
5	6103011001-B11	玻璃限位卡块	GLASS BLOCK LIMIT CARD	0	0	4	4	4	4	0	0	0	
6	Q1400616	六角头螺栓和平垫圈组合件	BOLT	0	0	4	4	4	4	0	0	0	
7	62070A0001-B11	左后门外水切总成	W-STRIP ASSY RR BL OTR LH	0	0	1	1	1	1	0	0	0	
7	62070B0001-B11	右后门外水切总成	W-STRIP ASSY R-DR BL OTR RH	0	0	1	1	1	1	0	0	0	
8	62070C0001-B11	左后门内水切总成	W-STRIP R-DR BL INR LH	0	0	1	1	1	1	0	0	0	
8	62070D0001-B11	右后门内水切总成	W-STRIP R-DR BELTLINE INR RH	0	0	1	1	1	1	0	0	0	
9	Q2213595F31	十字槽盘头自攻螺钉和大垫圈组合件	SCREW	0	0	4	4	4	4	0	0	0	

6200001002-B11

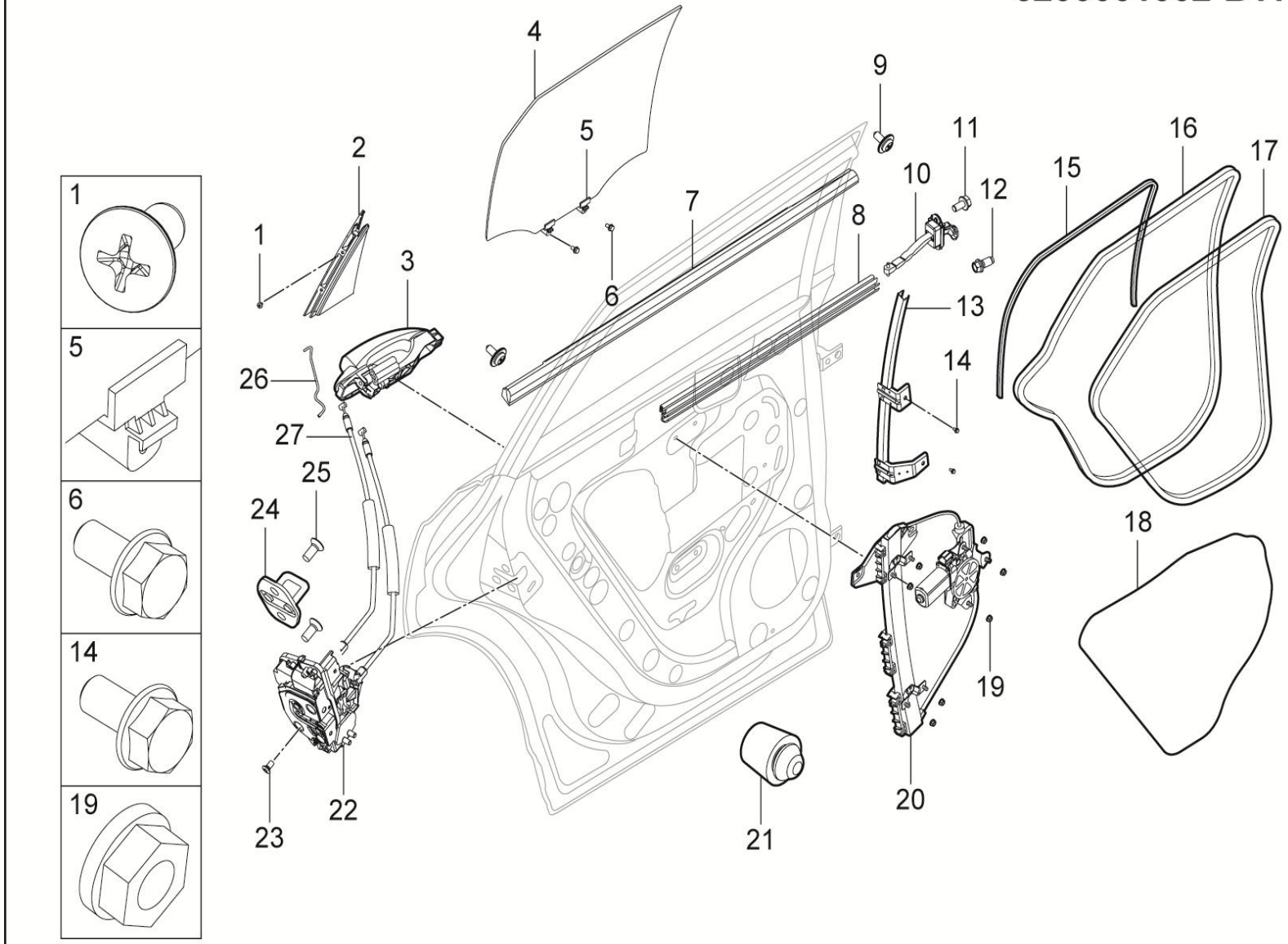

6200001002-B11 后车门附件装置

6200001002-B11 INSTALL-RR-DOOR-ACCESSORY-BODY

序号	备件编号	中文名称	英文名称	1.5T-MT两驱精英型	1.5T-MT两驱豪华型	1.5T-MT两驱尊贵型	1.5T-MT两驱旗舰型	2.0T-MT两驱尊贵型	2.0T-MT两驱旗舰型	2.0T-DCT两驱豪华型	2.0T-DCT两驱尊贵型	2.0T-DCT两驱旗舰型	备注
10	6209010001-B11	后门限位器总成	CHECK ASSY RR DOOR	0	0	2	2	2	2	0	0	0	
11	Q1840612F31	六角法兰面螺栓	BOLT	0	0	4	4	4	4	0	0	0	
12	6109061-A01	六角法兰面螺栓	BOLT	0	0	2	2	2	2	0	0	0	
13	6209050001-B11	左后车门玻璃后导轨总成	SASH R-DR RR ASSY LH	0	0	1	1	1	1	0	0	0	
13	6209060001-B11	右后车门玻璃后导轨总成	SASH R-DR ASSY RR RH	0	0	1	1	1	1	0	0	0	
14	Q1840612	六角法兰面螺栓	SCREW	0	0	4	4	4	4	0	0	0	
15	6207050001-B11	左后门玻璃呢槽总成	RUNCHANNEL ASSY R-DR GLASS LH	0	0	1	1	1	1	0	0	0	
15	6207060001-B11	右后门玻璃呢槽总成	RUNCHANNEL ASSY R-DR GLASS RH	0	0	1	1	1	1	0	0	0	
16	6207010001-B11	左后门主密封条总成	W-STRIP ASSY R-DR OPENING OTR LH	0	0	1	1	1	1	0	0	0	
16	6207020001-B11	右后门主密封条总成	W-STRIP ASSY R-DR OPENING OTR RH	0	0	1	1	1	1	0	0	0	
17	6207030001-B11	左后门门洞密封条总成	W-STRIP ASSY R-DR OPENING INR LH	0	0	1	1	1	1	0	0	0	
17	6207040001-B11	右后门门洞密封条总成	W-STRIP ASSY R-DR OPENING INR RH	0	0	1	1	1	1	0	0	0	
18	6313101001-B11	左后门防水膜	FILMASSYR-DRWATERPROOFLH	0	0	1	1	1	1	0	0	0	
18	6313102001-B11	右后门防水膜	FILMASSYR-DRWATERPROOFRH	0	0	1	1	1	1	0	0	0	

6200001002-B11

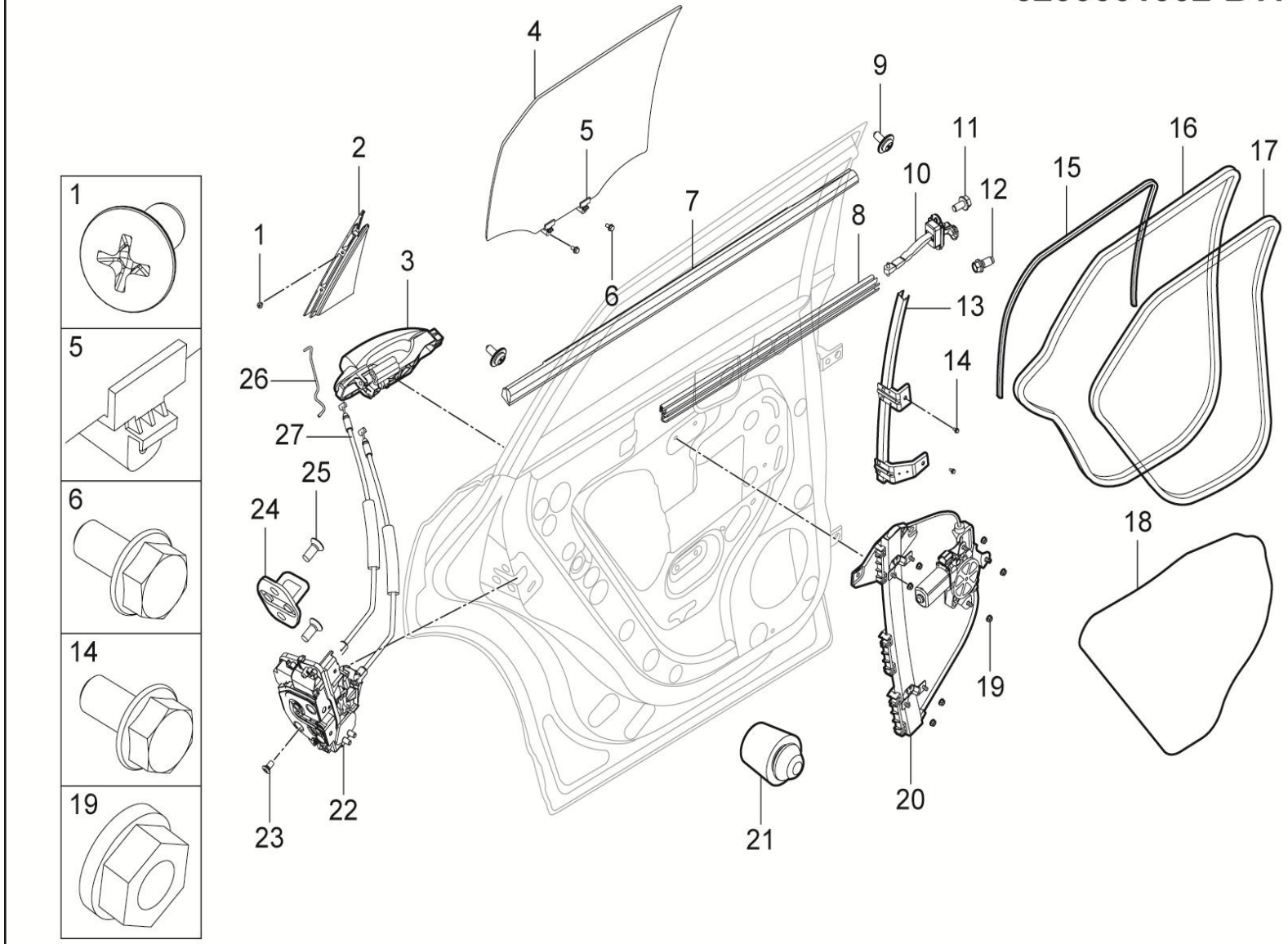

6200001002-B11 后车门附件装置

6200001002-B11 INSTALL-RR-DOOR-ACCESSORY-BODY

序号	备件编号	中文名称	英文名称	1.5T-MT两驱精英型	1.5T-MT两驱豪华型	1.5T-MT两驱尊贵型	1.5T-MT两驱旗舰型	2.0T-MT两驱尊贵型	2.0T-MT两驱旗舰型	2.0T-DCT两驱豪华型	2.0T-DCT两驱尊贵型	2.0T-DCT两驱旗舰型	备注
19	Q32006	六角法兰面螺母	NUT	0	0	14	14	14	14	0	0	0	
20	6204010001-B11	左后门玻璃升降器总成	REGULATOR ASSY R-DR P-WDO LH	0	0	1	1	1	1	0	0	0	
20	6204020001-B11	右后门玻璃升降器总成	REGULATOR ASSY R-DR P-WDO RH	0	0	1	1	1	1	0	0	0	
21	5604031-A01	1#缓冲块	1# BUMPER	0	0	4	4	4	4	0	0	0	
22	6205030001-B11	左后门门锁总成	LATCH ASSY RR DR LH	0	0	1	1	1	1	0	0	0	
22	6205040001-B11	右后门门锁总成	LATCH ASSY RR DR RH	0	0	1	1	1	1	0	0	0	
23	B2570615T1F31	内六角花形半沉头锥形垫圈螺钉	BOLT HEX ASSEMBLED	0	0	6	6	6	6	0	0	0	
24	6105050001-B11	车门锁扣总成	STRIKER	0	0	2	2	2	2	0	0	0	
25	Q2580820F32	内六角花形沉头螺钉	SCREW	0	0	4	4	4	4	0	0	0	
26	6205301001-B11	左后门把手压杆	ROD HANDLE RR DR LH	0	0	1	1	1	1	0	0	0	
26	6205302001-B11	右后门把手压杆	ROD HANDLE RR DR RH	0	0	1	1	1	1	0	0	0	
27	6205080001-B11	后门内开拉线总成	DRAGLINE ASSY RR DR	0	0	2	2	2	2	0	0	0	

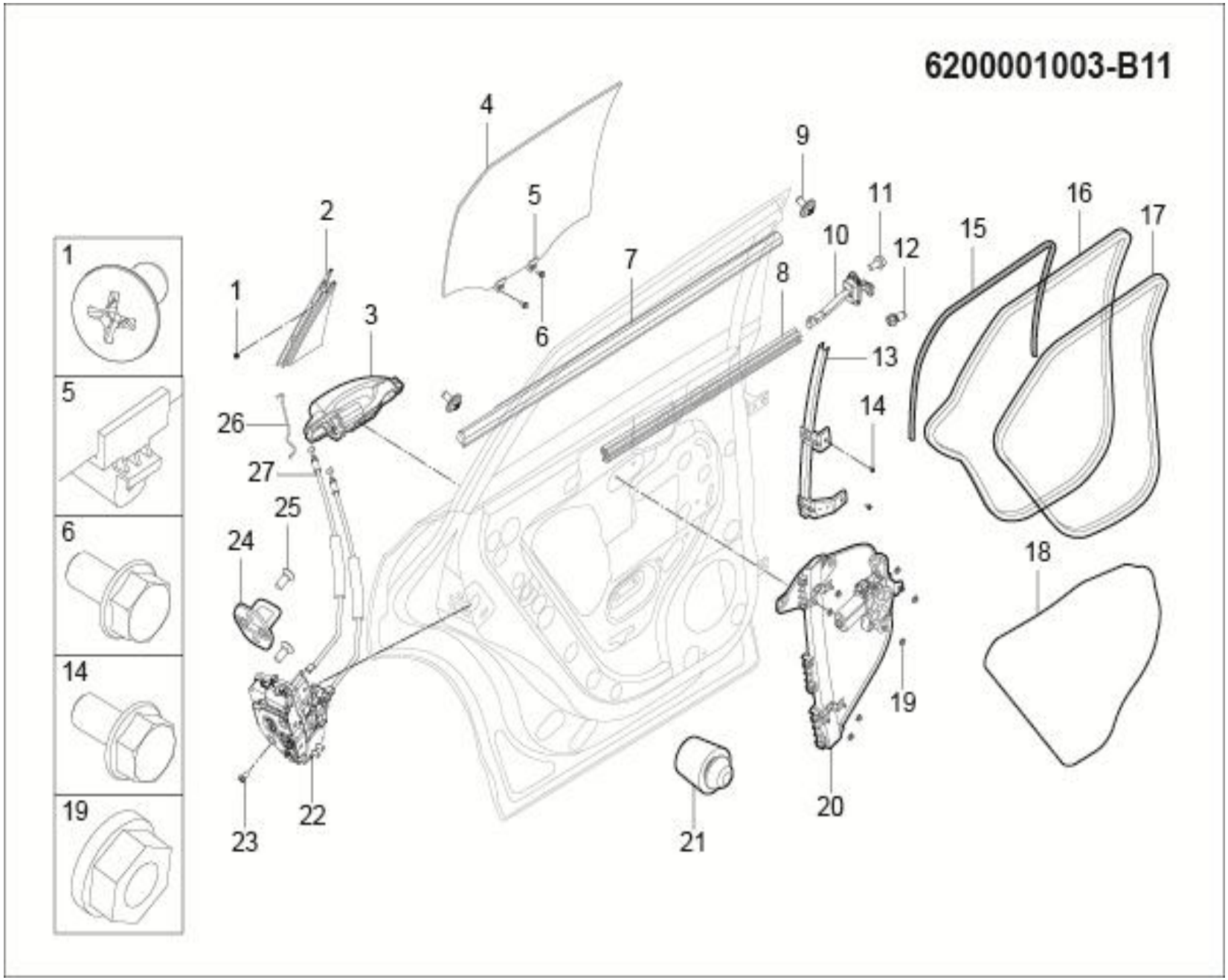
6200001003-B11
1
2
3
4
5
6
7
8
9
10
11
12
13
14
15
16
17
18
19
20
21
22
23
24
25
26
27

6200001003-B11 后门车身附件装置

6200001003-B11 INSTALL-RR-DOOR-ACCESSORY-BODY

序号	备件编号	中文名称	英文名称	1.5T-MT两驱精英型	1.5T-MT两驱豪华型	1.5T-MT两驱尊贵型	1.5T-MT两驱旗舰型	2.0T-MT两驱尊贵型	2.0T-MT两驱旗舰型	2.0T-DCT两驱豪华型	2.0T-DCT两驱尊贵型	2.0T-DCT两驱旗舰型	备注
1	Q2764213	十字槽沉头自攻螺钉	SCREW	0	0	0	0	0	0	0	4	4	
2	6209301001-B11	左后门三角装饰板	TRIANGLE DECORATIVE LH	0	0	0	0	0	0	0	1	1	
2	6209302001-B11	右后门三角装饰板	TRIANGLE DECORATIVE RH	0	0	0	0	0	0	0	1	1	
3	6205010002-B11	左后门外手柄总成	HANDLE R-DR O-S LH	0	0	0	0	0	0	0	1	1	带亮条
3	6205020002-B11	右后门外手柄总成	HANDLE R-DR O-S RH	0	0	0	0	0	0	0	1	1	带亮条
4	6203010001-B11	左后车门玻璃总成	GLASS ASSY R-DR WDO LH	0	0	0	0	0	0	0	1	1	
4	6203020001-B11	右后车门玻璃总成	GLASS ASSY R-DR WDO RH	0	0	0	0	0	0	0	1	1	
5	6103011001-B11	玻璃限位卡块	GLASS BLOCK LIMIT CARD	0	0	0	0	0	0	0	4	4	
6	Q1400616	六角头螺栓和平垫圈组合件	BOLT	0	0	0	0	0	0	0	4	4	
7	62070A0001-B11	左后门外水切总成	W-STRIP ASSY RR BL OTR LH	0	0	0	0	0	0	0	1	1	
7	62070B0001-B11	右后门外水切总成	W-STRIP ASSY R-DR BL OTR RH	0	0	0	0	0	0	0	1	1	
8	62070C0001-B11	左后门内水切总成	W-STRIP R-DR BL INR LH	0	0	0	0	0	0	0	1	1	
8	62070D0001-B11	右后门内水切总成	W-STRIP R-DR BELTLINE INR RH	0	0	0	0	0	0	0	1	1	
9	Q2213595F31	十字槽盘头自攻螺钉和大垫圈组合件	SCREW	0	0	0	0	0	0	0	4	4	

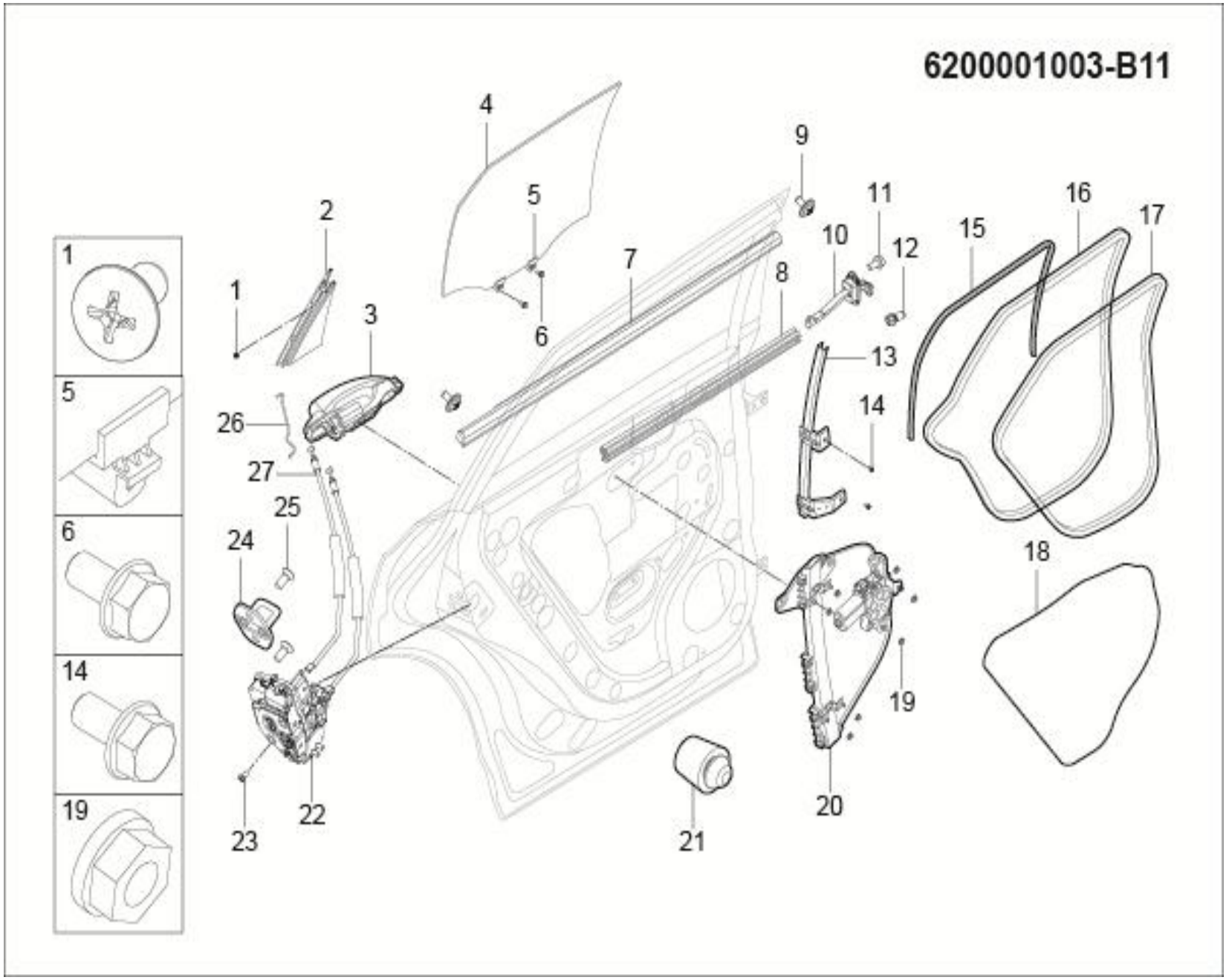
6200001003-B11
1
2
3
4
5
6
7
8
9
10
11
12
13
14
15
16
17
18
19
20
21
22
23
24
25
26
27
1
5
6
14
19

6200001003-B11 后门车身附件装置

6200001003-B11 INSTALL-RR-DOOR-ACCESSORY-BODY

序号	备件编号	中文名称	英文名称	1.5T-MT两驱精英型	1.5T-MT两驱豪华型	1.5T-MT两驱尊贵型	1.5T-MT两驱旗舰型	2.0T-MT两驱尊贵型	2.0T-MT两驱旗舰型	2.0T-DCT两驱豪华型	2.0T-DCT两驱尊贵型	2.0T-DCT两驱旗舰型	备注
10	6209010001-B11	后门限位器总成	CHECK ASSY RR DOOR	0	0	0	0	0	0	0	2	2	
11	Q1840612F31	六角法兰面螺栓	BOLT	0	0	0	0	0	0	0	4	4	
12	6109061-A01	六角法兰面螺栓	BOLT	0	0	0	0	0	0	0	2	2	
13	6209050001-B11	左后车门玻璃后导轨总成	SASH R-DR RR ASSY LH	0	0	0	0	0	0	0	1	1	
13	6209060001-B11	右后车门玻璃后导轨总成	SASH R-DR ASSY RR RH	0	0	0	0	0	0	0	1	1	
14	Q1840612	六角法兰面螺栓	SCREW	0	0	0	0	0	0	0	4	4	
15	6207050001-B11	左后门玻璃呢槽总成	RUNCHANNEL ASSY R-DR GLASS LH	0	0	0	0	0	0	0	1	1	
15	6207060001-B11	右后门玻璃呢槽总成	RUNCHANNEL ASSY R-DR GLASS RH	0	0	0	0	0	0	0	1	1	
16	6207010001-B11	左后门主密封条总成	W-STRIP ASSY R-DR OPENING OTR LH	0	0	0	0	0	0	0	1	1	
16	6207020001-B11	右后门主密封条总成	W-STRIP ASSY R-DR OPENING OTR RH	0	0	0	0	0	0	0	1	1	
17	6207030001-B11	左后门门洞密封条总成	W-STRIP ASSY R-DR OPENING INR LH	0	0	0	0	0	0	0	1	1	
17	6207040001-B11	右后门门洞密封条总成	W-STRIP ASSY R-DR OPENING INR RH	0	0	0	0	0	0	0	1	1	
18	6313101001-B11	左后门防水膜	FILMASSYR-DRWATERPROOFLH	0	0	0	0	0	0	0	1	1	
18	6313102001-B11	右后门防水膜	FILMASSYR-DRWATERPROOFRH	0	0	0	0	0	0	0	1	1	

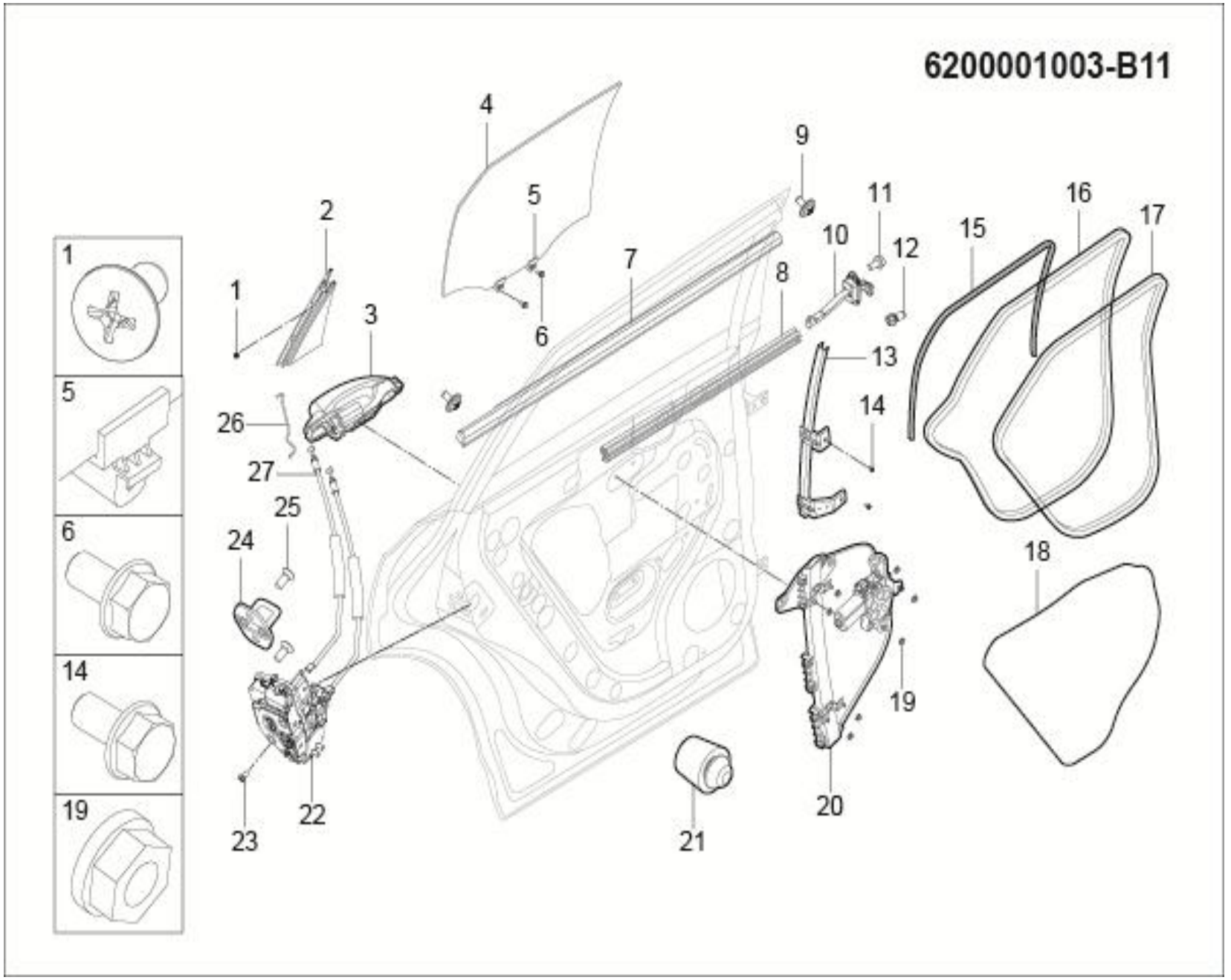
6200001003-B11
1
5
6
14
19
1
2
3
4
5
6
7
8
9
10
11
12
13
14
15
16
17
18
19
20
21
22
23
24
25
26
27

6200001003-B11 后门车身附件装置

6200001003-B11 INSTALL-RR-DOOR-ACCESSORY-BODY

序号	备件编号	中文名称	英文名称	1.5T-MT两驱精英型	1.5T-MT两驱豪华型	1.5T-MT两驱尊贵型	1.5T-MT两驱旗舰型	2.0T-MT两驱尊贵型	2.0T-MT两驱旗舰型	2.0T-DCT两驱豪华型	2.0T-DCT两驱尊贵型	2.0T-DCT两驱旗舰型	备注
19	Q32006	六角法兰面螺母	NUT	0	0	0	0	0	0	0	14	14	
20	6204010002-B11	左后门玻璃升降器总成	REGULATOR ASSY R-DR P-WDO LH	0	0	0	0	0	0	0	1	1	
20	6204020002-B11	右后门玻璃升降器总成	REGULATOR ASSY R-DR P-WDO RH	0	0	0	0	0	0	0	1	1	
21	5604031-A01	1#缓冲块	1# BUMPER	0	0	0	0	0	0	0	4	4	
22	6205030001-B11	左后门门锁总成	LATCH ASSY RR DR LH	0	0	0	0	0	0	0	1	1	
22	6205040001-B11	右后门门锁总成	LATCH ASSY RR DR RH	0	0	0	0	0	0	0	1	1	
23	B2570615T1F31	内六角花形半沉头锥形垫圈螺钉	BOLT HEX ASSEMBLED	0	0	0	0	0	0	0	6	6	
24	6105050001-B11	车门锁扣总成	STRIKER	0	0	0	0	0	0	0	2	2	
25	Q2580820F32	内六角花形沉头螺钉	SCREW	0	0	0	0	0	0	0	4	4	
26	6205301001-B11	左后门把手压杆	ROD HANDLE RR DR LH	0	0	0	0	0	0	0	1	1	
26	6205302001-B11	右后门把手压杆	ROD HANDLE RR DR RH	0	0	0	0	0	0	0	1	1	
27	6205080001-B11	后门内开拉线总成	DRAGLINE ASSY RR DR	0	0	0	0	0	0	0	2	2	

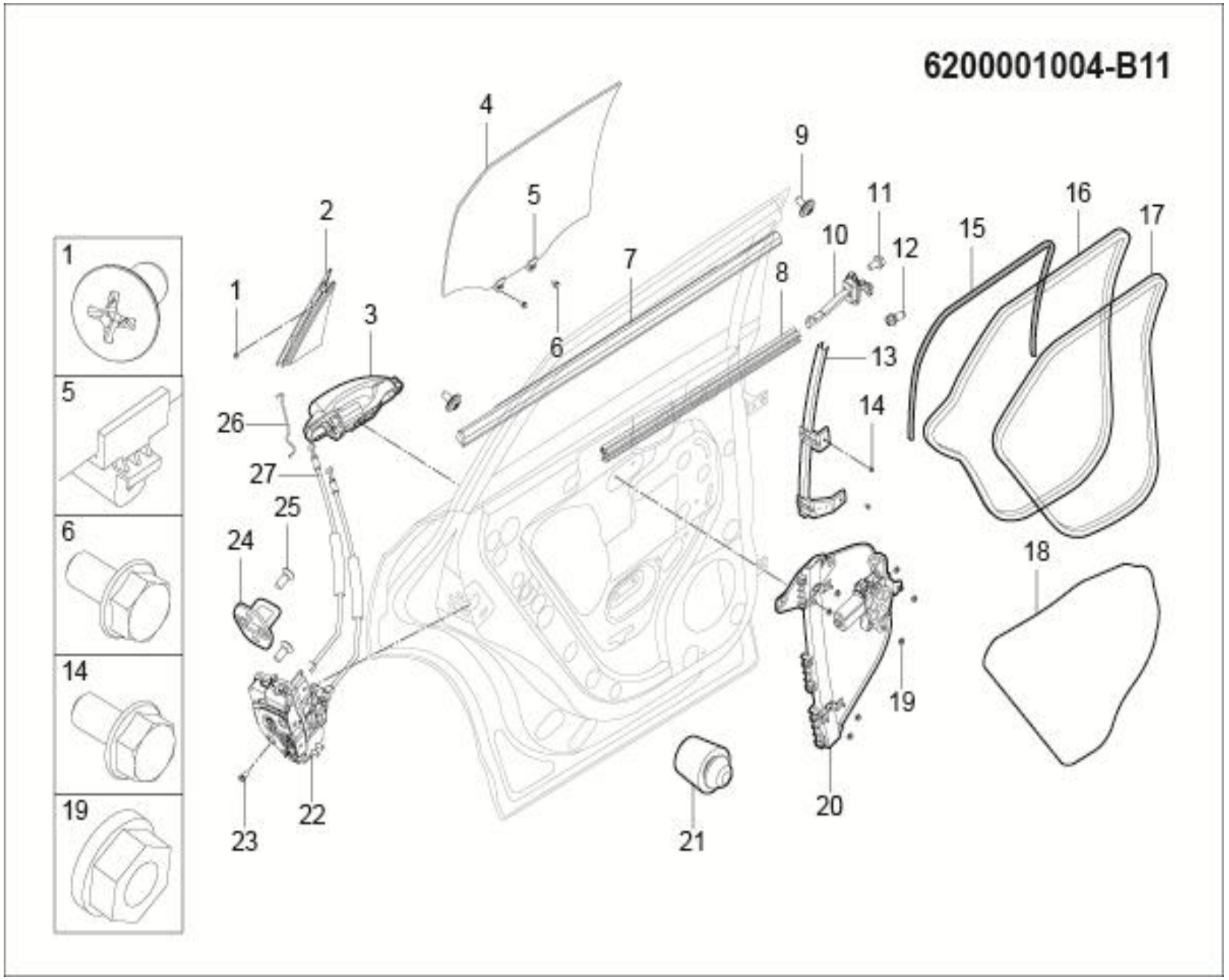
6200001004-B11
1
5
6
14
19
1
2
3
4
5
6
7
8
9
10
11
12
13
14
15
16
17
18
19
20
21
22
23
24
25
26
27

6200001004-B11 后门车身附件装置

6200001004-B11 INSTALL-RR-DOOR-ACCESSORY-BODY

序号	备件编号	中文名称	英文名称	1.5T-MT两驱精英型	1.5T-MT两驱豪华型	1.5T-MT两驱尊贵型	1.5T-MT两驱旗舰型	2.0T-MT两驱尊贵型	2.0T-MT两驱旗舰型	2.0T-DCT两驱豪华型	2.0T-DCT两驱尊贵型	2.0T-DCT两驱旗舰型	备注
1	Q2764213	十字槽沉头自攻螺钉	SCREW	0	0	0	0	0	0	4	0	0	
2	6209301001-B11	左后门三角装饰板	TRIANGLE DECORATIVE LH	0	0	0	0	0	0	1	0	0	
2	6209302001-B11	右后门三角装饰板	TRIANGLE DECORATIVE RH	0	0	0	0	0	0	1	0	0	
3	6205010001-B11	左后门外手柄总成	HANDLE R-DR O-S LH	0	0	0	0	0	0	1	0	0	与车身颜色相同
3	6205020001-B11	右后门外手柄总成	HANDLE R-DR O-S RH	0	0	0	0	0	0	1	0	0	与车身颜色相同
4	6203010001-B11	左后车门玻璃总成	GLASS ASSY R-DR WDO LH	0	0	0	0	0	0	1	0	0	
4	6203020001-B11	右后车门玻璃总成	GLASS ASSY R-DR WDO RH	0	0	0	0	0	0	1	0	0	
5	6103011001-B11	玻璃限位卡块	GLASS BLOCK LIMIT CARD	0	0	0	0	0	0	4	0	0	
6	Q1400616	六角头螺栓和平垫圈组合件	BOLT	0	0	0	0	0	0	4	0	0	
7	62070A0001-B11	左后门外水切总成	W-STRIP ASSY RR BL OTR LH	0	0	0	0	0	0	1	0	0	
7	62070B0001-B11	右后门外水切总成	W-STRIP ASSY R-DR BL OTR RH	0	0	0	0	0	0	1	0	0	
8	62070C0001-B11	左后门内水切总成	W-STRIP R-DR BL INR LH	0	0	0	0	0	0	1	0	0	
8	62070D0001-B11	右后门内水切总成	W-STRIP R-DR BELTLINE INR RH	0	0	0	0	0	0	1	0	0	
9	Q2213595F31	十字槽盘头自攻螺钉和大垫圈组合件	SCREW	0	0	0	0	0	0	4	0	0	

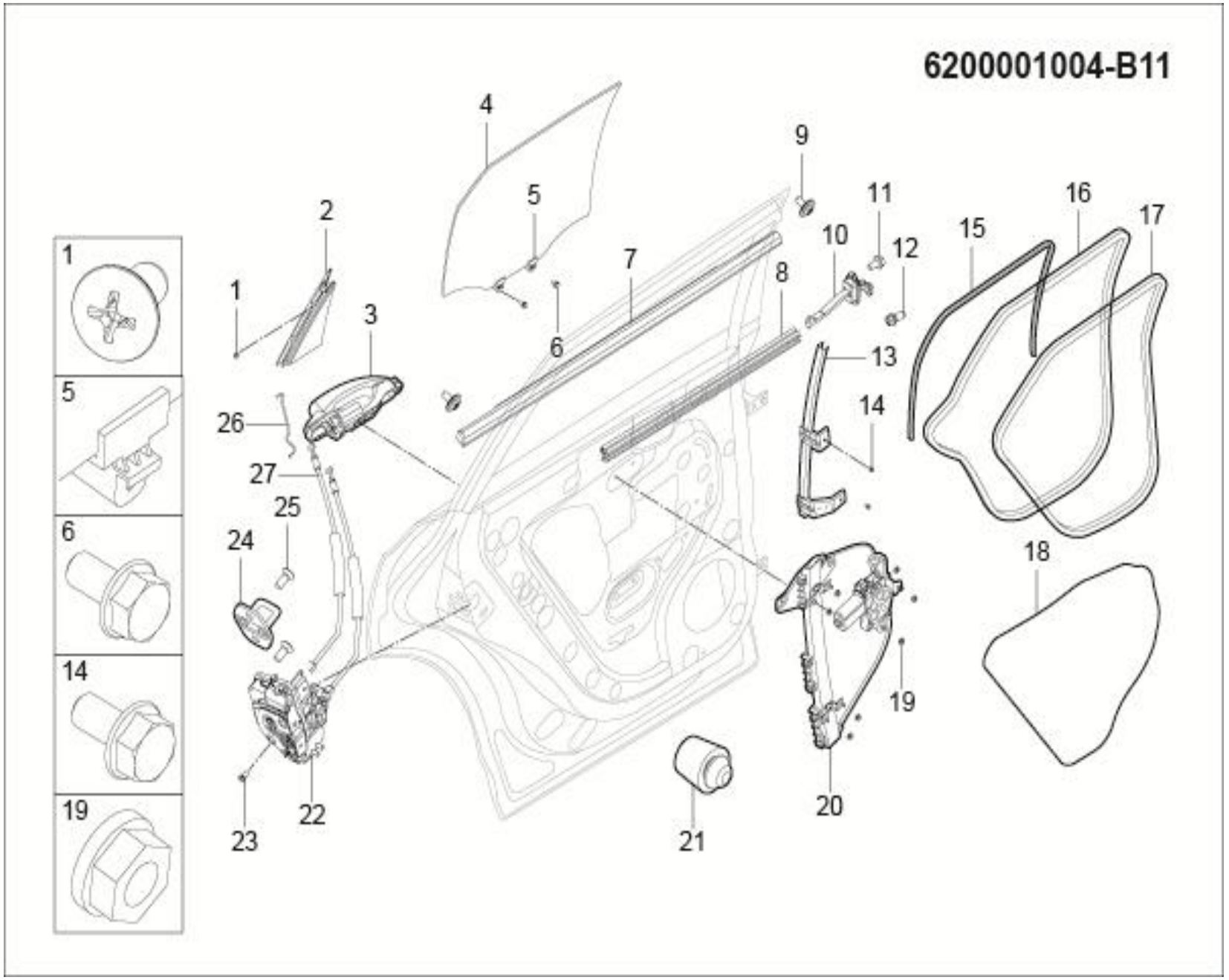
6200001004-B11
1
5
6
14
19
1
2
3
4
5
6
7
8
9
10
11
12
13
14
15
16
17
18
19
20
21
22
23
24
25
26
27

6200001004-B11 后门车身附件装置

6200001004-B11 INSTALL-RR-DOOR-ACCESSORY-BODY

序号	备件编号	中文名称	英文名称	1.5T-MT两驱精英型	1.5T-MT两驱豪华型	1.5T-MT两驱尊贵型	1.5T-MT两驱旗舰型	2.0T-MT两驱尊贵型	2.0T-MT两驱旗舰型	2.0T-DCT两驱豪华型	2.0T-DCT两驱尊贵型	2.0T-DCT两驱旗舰型	备注
10	6209010001-B11	后门限位器总成	CHECK ASSY RR DOOR	0	0	0	0	0	0	2	0	0	
11	Q1840612F31	六角法兰面螺栓	BOLT	0	0	0	0	0	0	4	0	0	
12	6109061-A01	六角法兰面螺栓	BOLT	0	0	0	0	0	0	2	0	0	
13	6209050001-B11	左后车门玻璃后导轨总成	SASH R-DR RR ASSY LH	0	0	0	0	0	0	1	0	0	
13	6209060001-B11	右后车门玻璃后导轨总成	SASH R-DR ASSY RR RH	0	0	0	0	0	0	1	0	0	
14	Q1840612	六角法兰面螺栓	SCREW	0	0	0	0	0	0	4	0	0	
15	6207050001-B11	左后门玻璃呢槽总成	RUNCHANNEL ASSY R-DR GLASS LH	0	0	0	0	0	0	1	0	0	
15	6207060001-B11	右后门玻璃呢槽总成	RUNCHANNEL ASSY R-DR GLASS RH	0	0	0	0	0	0	1	0	0	
16	6207010001-B11	左后门主密封条总成	W-STRIP ASSY R-DR OPENING OTR LH	0	0	0	0	0	0	1	0	0	
16	6207020001-B11	右后门主密封条总成	W-STRIP ASSY R-DR OPENING OTR RH	0	0	0	0	0	0	1	0	0	
17	6207030001-B11	左后门门洞密封条总成	W-STRIP ASSY R-DR OPENING INR LH	0	0	0	0	0	0	1	0	0	
17	6207040001-B11	右后门门洞密封条总成	W-STRIP ASSY R-DR OPENING INR RH	0	0	0	0	0	0	1	0	0	
18	6313101001-B11	左后门防水膜	FILMASSYR-DRWATERPROOFLH	0	0	0	0	0	0	1	0	0	
18	6313102001-B11	右后门防水膜	FILMASSYR-DRWATERPROOFRH	0	0	0	0	0	0	1	0	0	

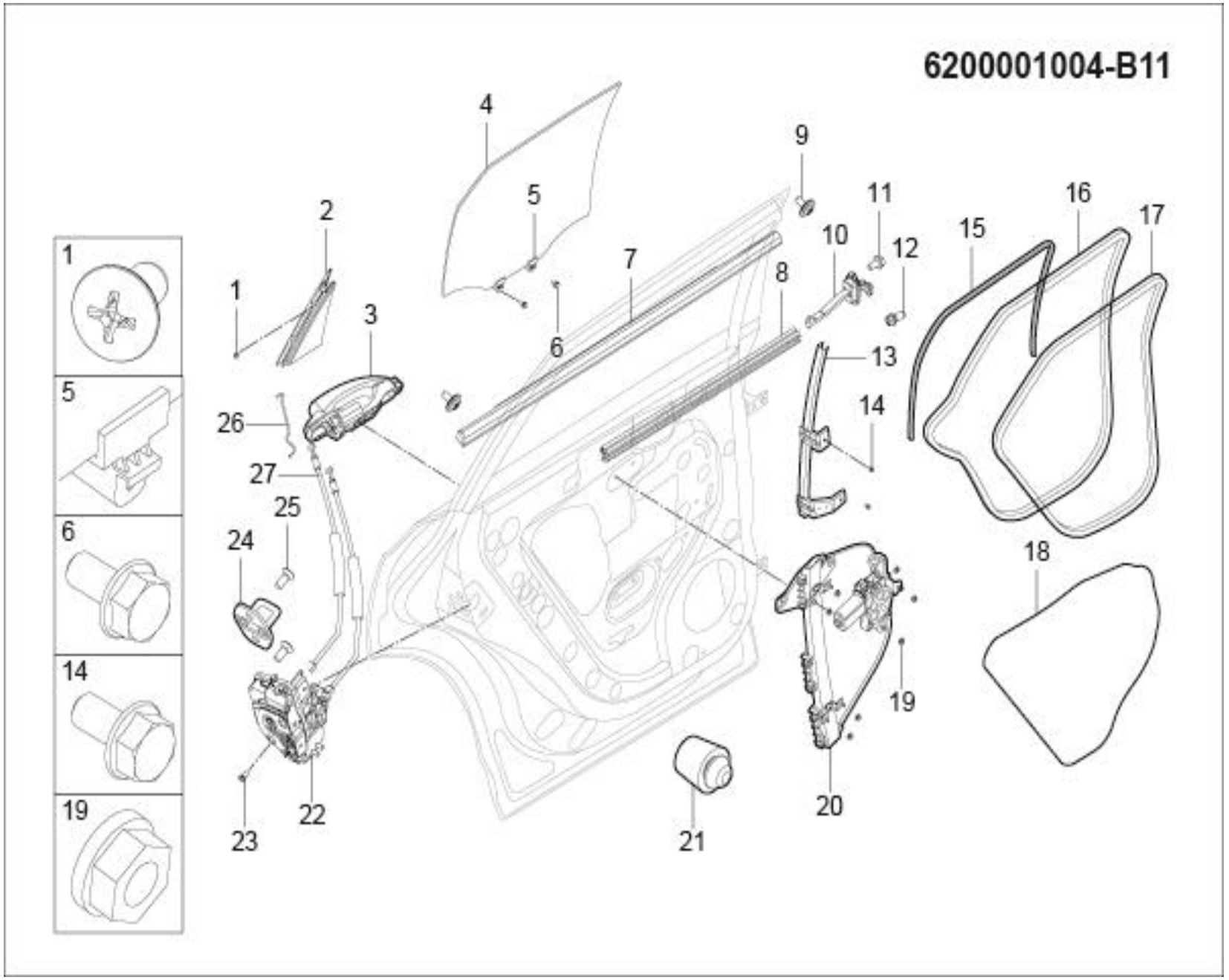
6200001004-B11
1
2
3
4
5
6
7
8
9
10
11
12
13
14
15
16
17
18
19
20
21
22
23
24
25
26
27
1
5
6
14
19

6200001004-B11 后门车身附件装置

6200001004-B11 INSTALL-RR-DOOR-ACCESSORY-BODY

序号	备件编号	中文名称	英文名称	1.5T-MT两驱精英型	1.5T-MT两驱豪华型	1.5T-MT两驱尊贵型	1.5T-MT两驱旗舰型	2.0T-MT两驱尊贵型	2.0T-MT两驱旗舰型	2.0T-DCT两驱豪华型	2.0T-DCT两驱尊贵型	2.0T-DCT两驱旗舰型	备注
19	Q32006	六角法兰面螺母	NUT	0	0	0	0	0	0	14	0	0	
20	6204010002-B11	左后门玻璃升降器总成	REGULATOR ASSY R-DR P-WDO LH	0	0	0	0	0	0	1	0	0	
20	6204020002-B11	右后门玻璃升降器总成	REGULATOR ASSY R-DR P-WDO RH	0	0	0	0	0	0	1	0	0	
21	5604031-A01	1#缓冲块	1# BUMPER	0	0	0	0	0	0	4	0	0	
22	6205030001-B11	左后门门锁总成	LATCH ASSY RR DR LH	0	0	0	0	0	0	1	0	0	
22	6205040001-B11	右后门门锁总成	LATCH ASSY RR DR RH	0	0	0	0	0	0	1	0	0	
23	B2570615T1F31	内六角花形半沉头锥形垫圈螺钉	BOLT HEX ASSEMBLED	0	0	0	0	0	0	6	0	0	
24	6105050001-B11	车门锁扣总成	STRIKER	0	0	0	0	0	0	2	0	0	
25	Q2580820F32	内六角花形沉头螺钉	SCREW	0	0	0	0	0	0	4	0	0	
26	6205301001-B11	左后门把手压杆	ROD HANDLE RR DR LH	0	0	0	0	0	0	1	0	0	
26	6205302001-B11	右后门把手压杆	ROD HANDLE RR DR RH	0	0	0	0	0	0	1	0	0	
27	6205080001-B11	后门内开拉线总成	DRAGLINE ASSY RR DR	0	0	0	0	0	0	2	0	0	

2803300001-B11

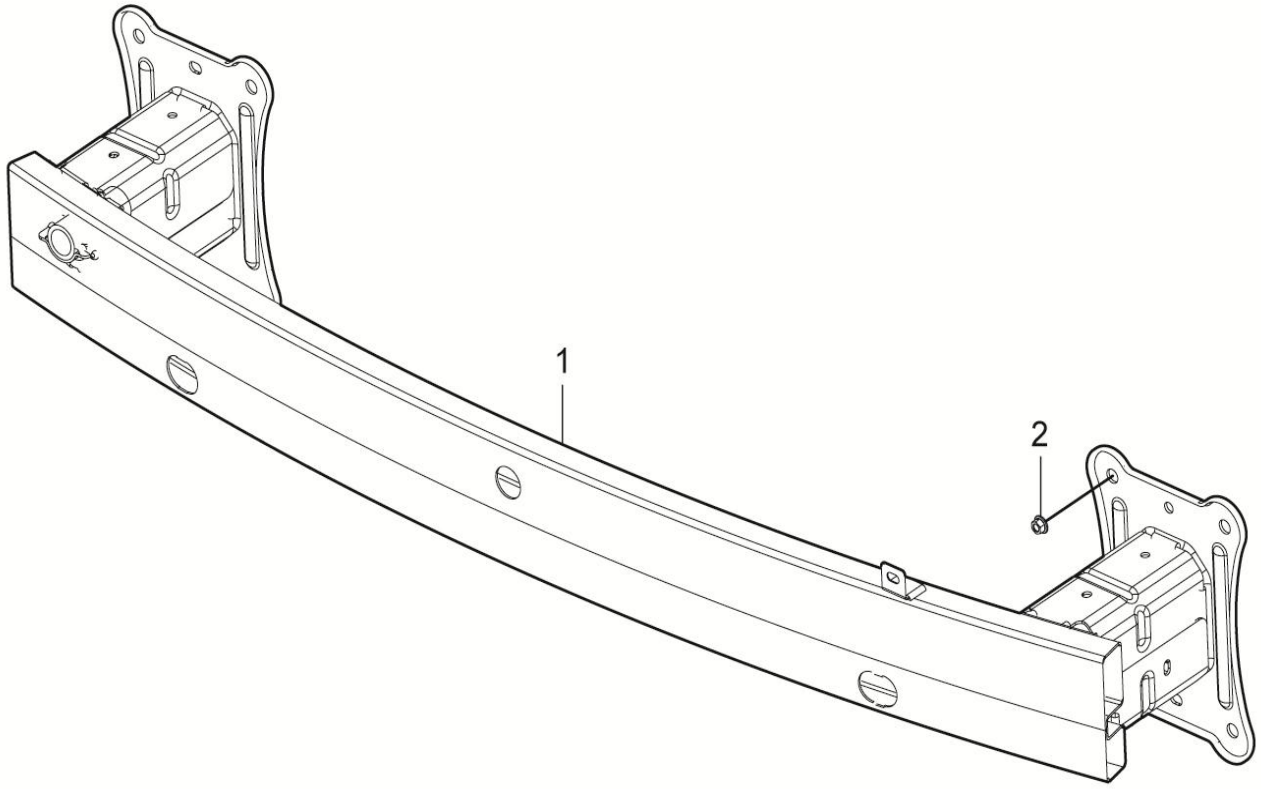

2803300001-B11 前防撞梁总成

2803300001-B11 BEAM ASSY FR BUMPER

序号	备件编号	中文名称	英文名称	1.5T-MT两驱精英型	1.5T-MT两驱豪华型	1.5T-MT两驱尊贵型	1.5T-MT两驱旗舰型	2.0T-MT两驱尊贵型	2.0T-MT两驱旗舰型	2.0T-DCT两驱豪华型	2.0T-DCT两驱尊贵型	2.0T-DCT两驱旗舰型	备注
1	2803300001-B11	前防撞梁总成	BEAM ASSY FR BUMPER	1	1	1	1	1	1	1	1	1	
2	Q32008	六角法兰面螺母	NUT	6	6	6	6	6	6	6	6	6	

2804300001-B11

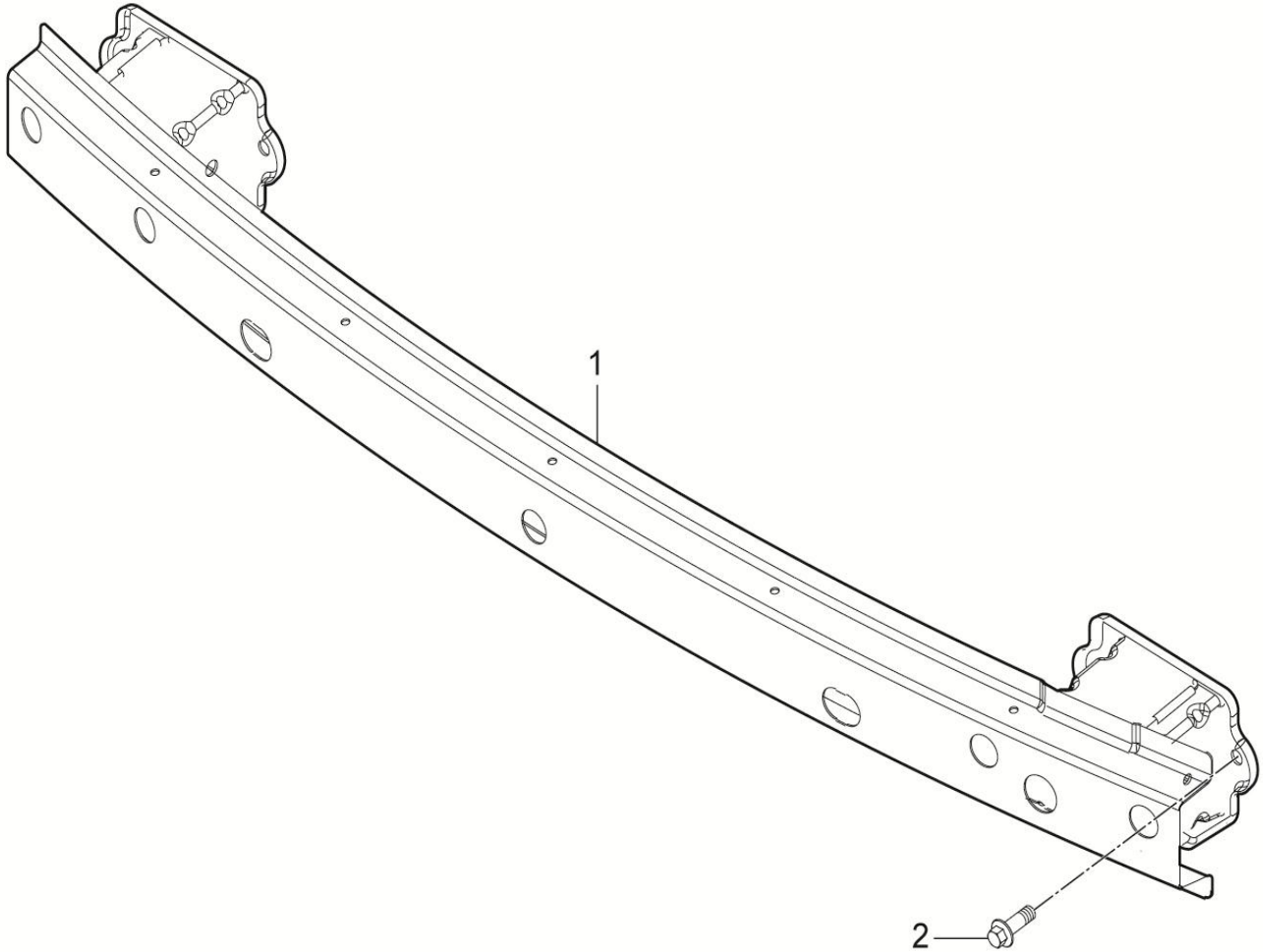

2804300001-B11 后保横梁总成

2804300001-B11 BEAM ASSY RR BUMPER

序号	备件编号	中文名称	英文名称	1.5T-MT两驱精英型	1.5T-MT两驱豪华型	1.5T-MT两驱尊贵型	1.5T-MT两驱旗舰型	2.0T-MT两驱尊贵型	2.0T-MT两驱旗舰型	2.0T-DCT两驱豪华型	2.0T-DCT两驱尊贵型	2.0T-DCT两驱旗舰型	备注
1	2804311001-B11	后保横梁	REINF RR BUMPER	1	1	1	1	1	1	1	1	1	
2	Q1840616	六角法兰面螺栓	BOLT	4	4	4	4	4	4	4	4	4	

5301400001-B11

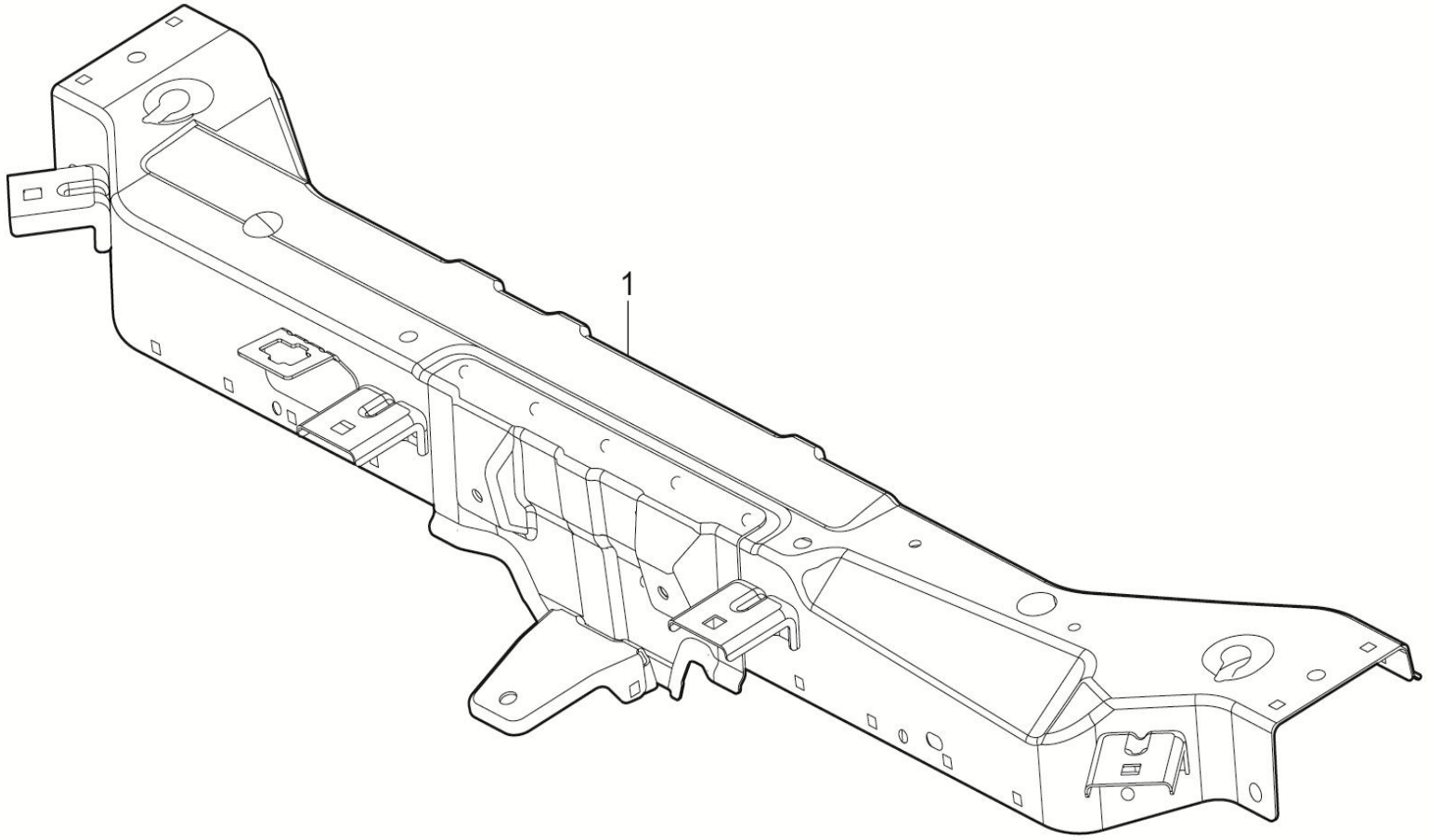

5301400001-B11 水箱上横梁总成

5301400001-B11 C/MBR ASSY RAD UPR

序号	备件编号	中文名称	英文名称	1.5T-MT两驱精英型	1.5T-MT两驱豪华型	1.5T-MT两驱尊贵型	1.5T-MT两驱旗舰型	2.0T-MT两驱尊贵型	2.0T-MT两驱旗舰型	2.0T-DCT两驱豪华型	2.0T-DCT两驱尊贵型	2.0T-DCT两驱旗舰型	备注
1	5301400001-B11	水箱上横梁总成	C/MBR ASSY RAD UPR	1	1	1	1	0	0	0	0	0	

5301400004-B11

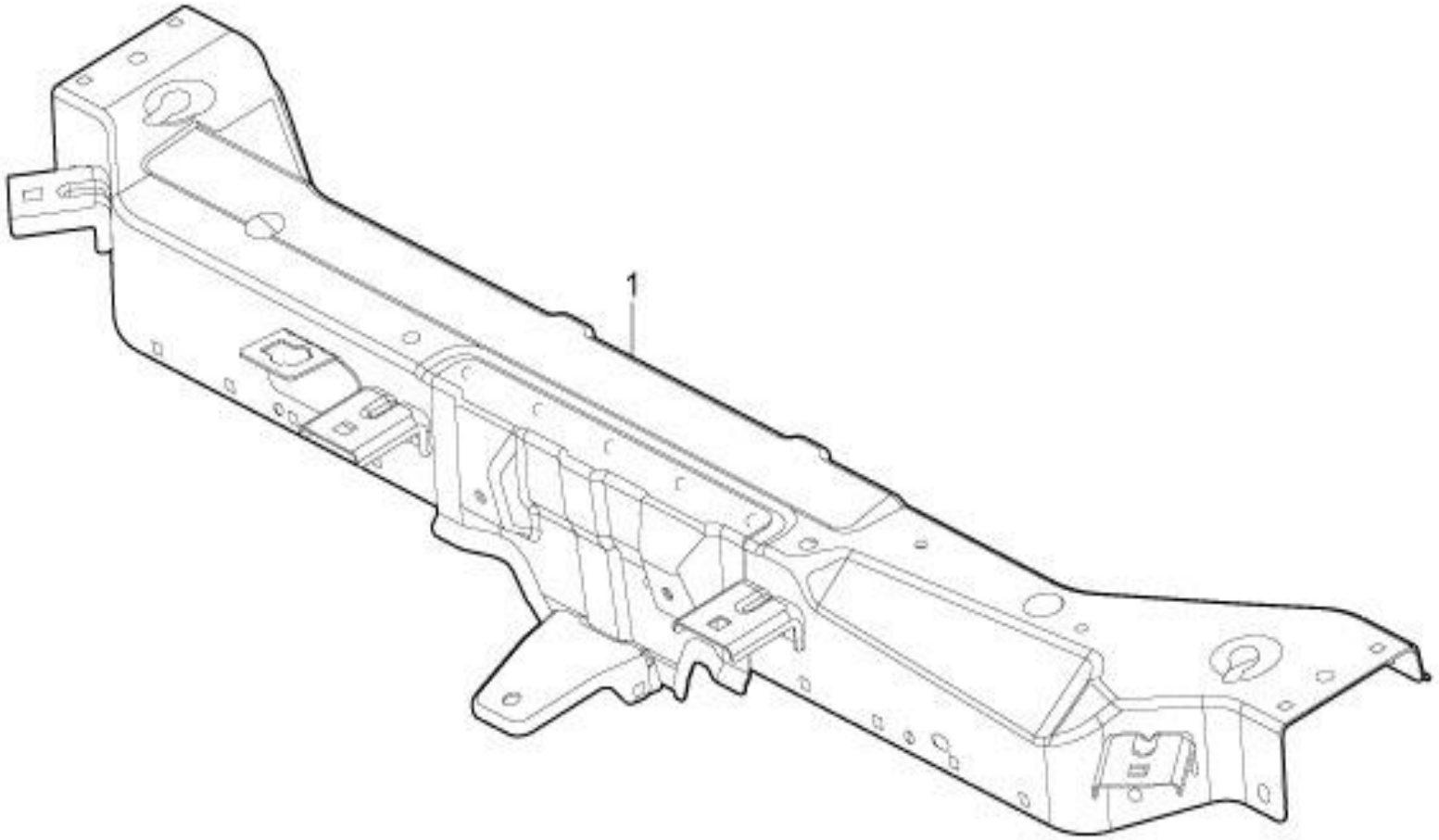

5301400004-B11 水箱上横梁总成

5301400004-B11 C/MBR ASSY RAD UPR

序号	备件编号	中文名称	英文名称	1.5T-MT两驱精英型	1.5T-MT两驱豪华型	1.5T-MT两驱尊贵型	1.5T-MT两驱旗舰型	2.0T-MT两驱尊贵型	2.0T-MT两驱旗舰型	2.0T-DCT两驱豪华型	2.0T-DCT两驱尊贵型	2.0T-DCT两驱旗舰型	备注
1	5301400004-B11	水箱上横梁总成	C/MBR ASSY RAD UPR	0	0	0	0	1	1	1	1	1	

5010100001-B11

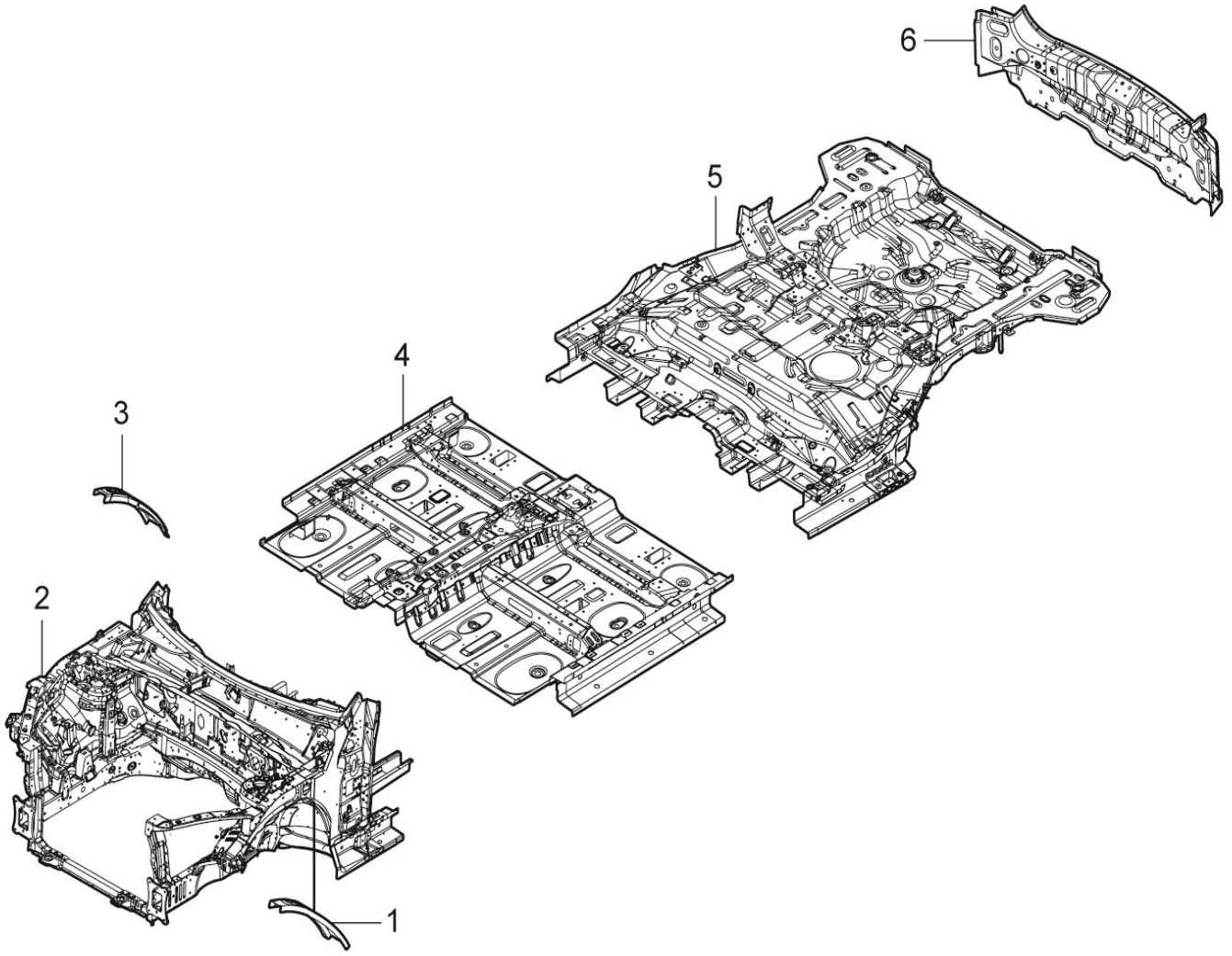

5010100001-B11 下车身焊接总成

5010100001-B11 UNDER BODY ASSY

序号	备件编号	中文名称	英文名称	1.5T-MT两驱精英型	1.5T-MT两驱豪华型	1.5T-MT两驱尊贵型	1.5T-MT两驱旗舰型	2.0T-MT两驱尊贵型	2.0T-MT两驱旗舰型	2.0T-DCT两驱豪华型	2.0T-DCT两驱尊贵型	2.0T-DCT两驱旗舰型	备注
1	5010111001-B11	前轮罩上边外板后内支撑板-左	SUPT FRAME FR UPR OTR RR INR LH	1	1	1	1	0	0	0	0	0	
2	5010112001-B11	前轮罩上边外板后内支撑板-右	SUPT FRAME FR UPR OTR RR INR RH	1	1	1	1	0	0	0	0	0	
3	8400010001-B11	发动机舱总成	ENG ROOM ASSY	1	1	1	1	0	0	0	0	0	
4	5100010001-B11	前地板及梁架总成	FR FLR FRAME ASSY	1	1	1	1	0	0	0	0	0	
5	5101010001-B11	后地板及梁架总成	RR FLR FRAME ASSY	1	1	1	1	0	0	0	0	0	
6	5600010001-B11	后围板总成	PNL ASSY RR END	1	1	1	1	0	0	0	0	0	

5010100004-B11

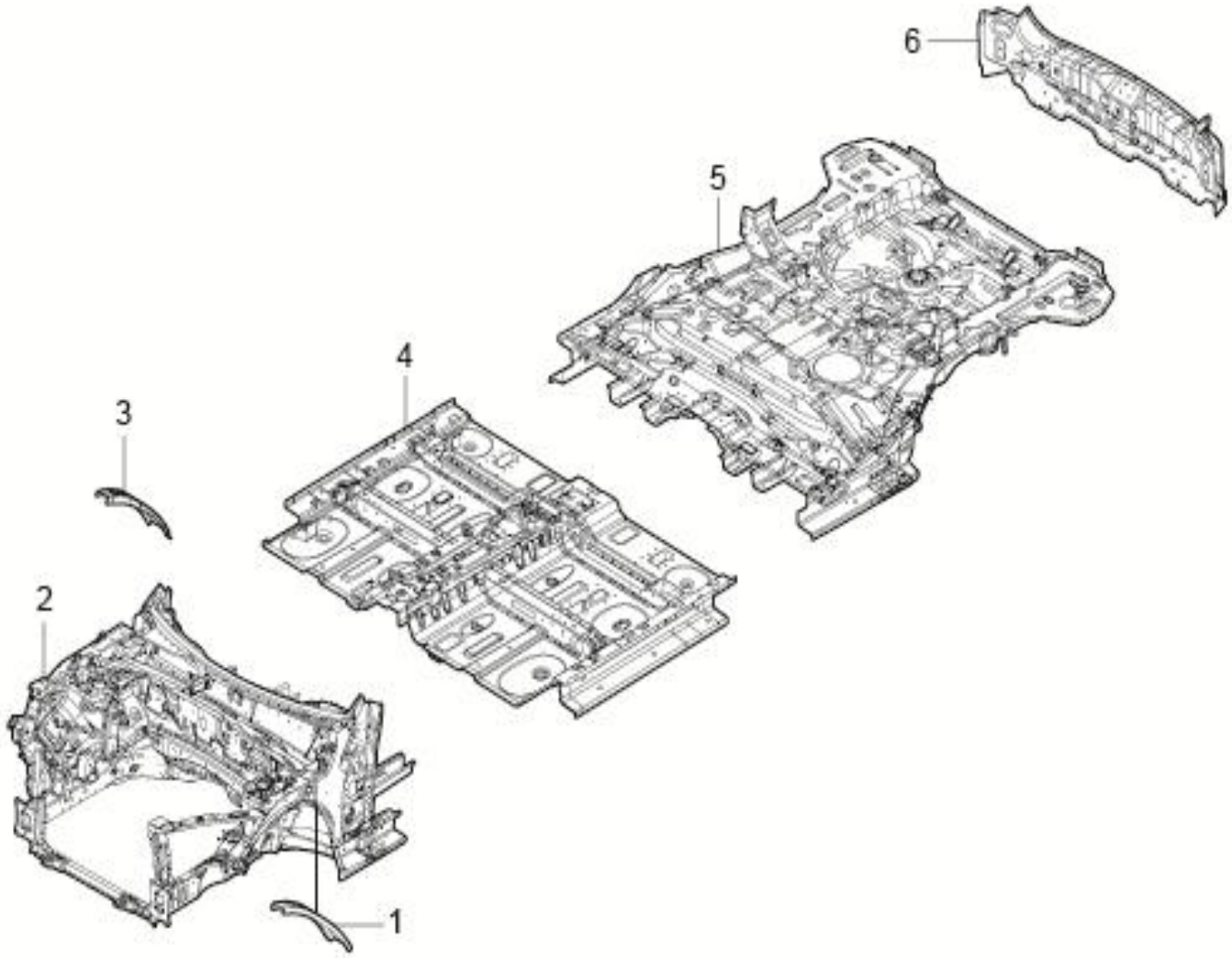

5010100004-B11 下车身焊接总成

5010100004-B11 UNDER BODY ASSY

序号	备件编号	中文名称	英文名称	1.5T-MT两驱精英型	1.5T-MT两驱豪华型	1.5T-MT两驱尊贵型	1.5T-MT两驱旗舰型	2.0T-MT两驱尊贵型	2.0T-MT两驱旗舰型	2.0T-DCT两驱豪华型	2.0T-DCT两驱尊贵型	2.0T-DCT两驱旗舰型	备注
1	5010111001-B11	前轮罩上边外板后内支撑板-左	SUPT FRAME FR UPR OTR RR INR LH	0	0	0	0	1	1	1	1	1	
2	5010112001-B11	前轮罩上边外板后内支撑板-右	ENG ROOM ASSY	0	0	0	0	1	1	1	1	1	
3	8400010004-B11	发动机舱总成	SUPT FRAME FR UPR OTR RR INR RH	0	0	0	0	1	1	1	1	1	
4	5100010001-B11	前地板及梁架总成	FR FLR FRAME ASSY	0	0	0	0	1	1	1	1	1	
5	5101010001-B11	后地板及梁架总成	RR FLR FRAME ASSY	0	0	0	0	1	1	1	1	1	
6	5600010001-B11	后围板总成	PNL ASSY RR END	0	0	0	0	1	1	1	1	1	

8400010001-B11

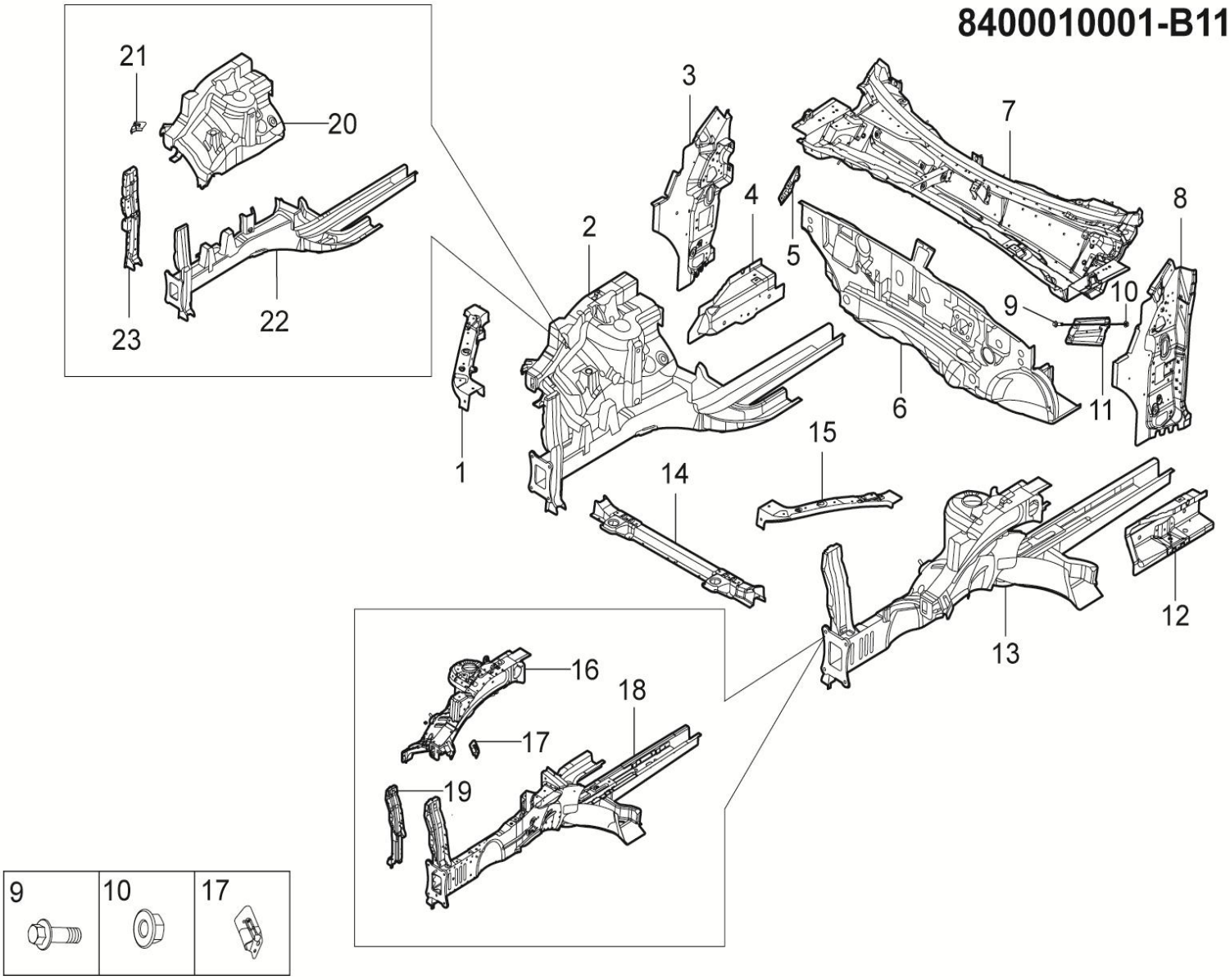

8400010001-B11发动机舱总成

8400010001-B11 ENG ROOM ASSY

序号	备件编号	中文名称	英文名称	1.5T-MT两驱精英型	1.5T-MT两驱豪华型	1.5T-MT两驱尊贵型	1.5T-MT两驱旗舰型	2.0T-MT两驱尊贵型	2.0T-MT两驱旗舰型	2.0T-DCT两驱豪华型	2.0T-DCT两驱尊贵型	2.0T-DCT两驱旗舰型	备注
1	5301460001-B11	前大灯横梁总成-右	C/MBR ASSY FR LAMP RH	1	1	1	1	0	0	0	0	0	
2	8400200001-B11	前轮罩纵梁总成-右	S/MBR ASSY FR W/HOUSE RH	1	1	1	1	0	0	0	0	0	
3	5301600001-B11	A柱下内板总成-右	PNL ASSY A PLR INR LWR RH	1	1	1	1	0	0	0	0	0	
4	5301800001-B11	门槛边梁内板前延伸板总成-右	EXT ASSY SIDE SILL INR FR RH	1	1	1	1	0	0	0	0	0	
5	5301012001-B11	前挡板上连接件-右	EXT DASH PNL UPR RH	1	1	1	1	0	0	0	0	0	
6	5301100001-B11	前挡板总成	PNL ASSY DASH	1	1	1	1	0	0	0	0	0	
7	5301300001-B11	空气室总成	PNL ASSY COWL TOP	1	1	1	1	0	0	0	0	0	
8	5301500001-B11	A柱下内板总成-左	PNL ASSY A PLR INR LWR LH	1	1	1	1	0	0	0	0	0	
9	Q1800820	六角法兰面承面带齿螺栓	BOLT	4	4	4	4	0	0	0	0	0	
10	Q32008	六角法兰面螺母	NUT	4	4	4	4	0	0	0	0	0	
11	5301011001-B11	前挡板上连接件-左	EXT DASH PNL UPR LH	1	1	1	1	0	0	0	0	0	
12	5301700001-B11	门槛边梁内板前延伸板总成-左	EXT ASSY SIDE SILL INR FR LH	1	1	1	1	0	0	0	0	0	
13	8400100001-B11	前轮罩纵梁总成-左	S/MBR ASSY FR W/HOUSE LH	1	1	1	1	0	0	0	0	0	
14	5301900001-B11	水箱下横梁总成	C/MBR ASSY RAD LWR	1	1	1	1	0	0	0	0	0	

8400010001-B11

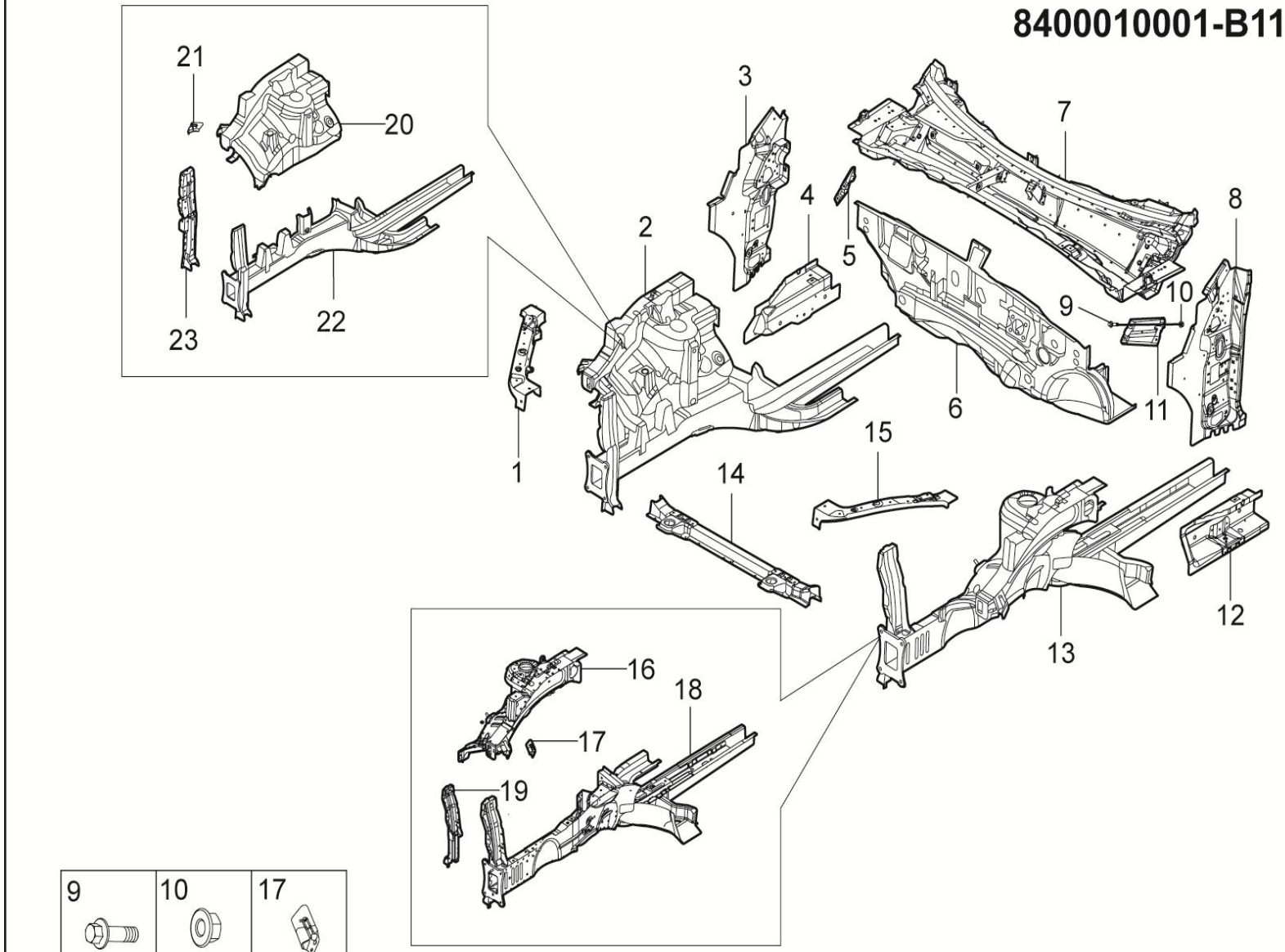

8400010001-B11 发动机舱总成

8400010001-B11 ENG ROOM ASSY

序号	备件编号	中文名称	英文名称	1.5T-MT两驱精英型	1.5T-MT两驱豪华型	1.5T-MT两驱尊贵型	1.5T-MT两驱旗舰型	2.0T-MT两驱尊贵型	2.0T-MT两驱旗舰型	2.0T-DCT两驱豪华型	2.0T-DCT两驱尊贵型	2.0T-DCT两驱旗舰型	备注
15	5301450001-B11	前大灯横梁总成-左	C/MBR ASSY FR LAMP LH	1	1	1	1	0	0	0	0	0	
16	8400110001-B11	前轮罩总成-左	PNL SUB ASSY FR W/HOUSE LH	1	1	1	1	0	0	0	0	0	
17	8400630001-B11	翼子板前安装支架总成-左	BRKT ASSY FR FENDER LH	1	1	1	1	0	0	0	0	0	
18	8400130001-B11	前纵梁总成-左	S/MBR ASSY FR LH	1	1	1	1	0	0	0	0	0	
19	5301930001-B11	水箱横梁支撑板总成-左	SUPT ASSY C/MBR RAD LH	1	1	1	1	0	0	0	0	0	
20	8400120001-B11	前轮罩总成-右	PNL SUB ASSY FR W/HOUSE RH	1	1	1	1	0	0	0	0	0	
21	8400640001-B11	翼子板前安装支架总成-右	BRKT ASSY FR FENDER RH	1	1	1	1	0	0	0	0	0	
22	8400140001-B11	前纵梁总成-右	S/MBR ASSY FR RH	1	1	1	1	0	0	0	0	0	
23	5301940001-B11	水箱横梁支撑板总成-右	SUPT ASSY C/MBR RAD RH	1	1	1	1	0	0	0	0	0	

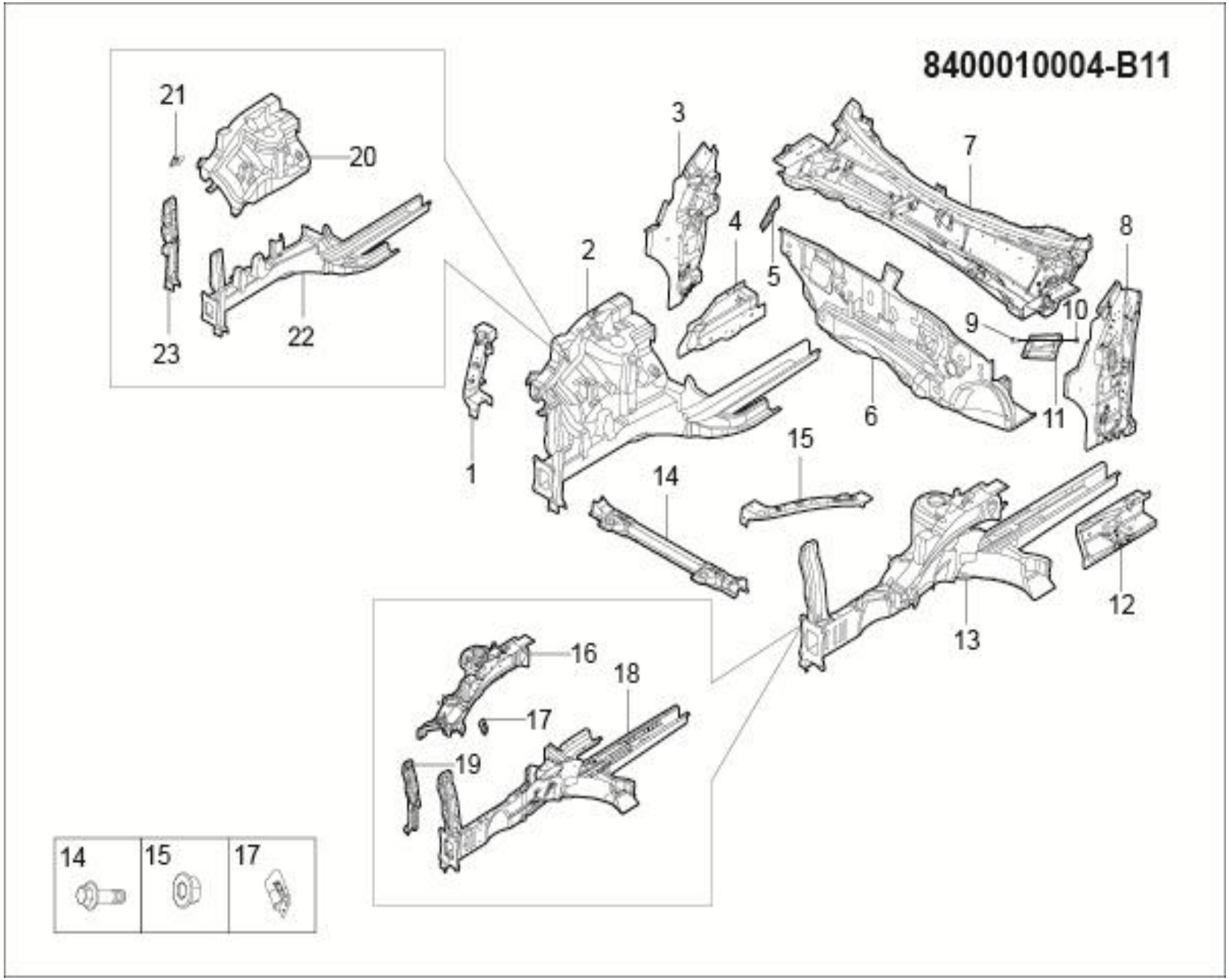
8400010004-B11
21
20
23
22
3
7
4
2
5
8
9
10
6
11
1
15
14
12
13
16
18
17
19
14
15
17

8400010004-B11 发动机舱总

8400010004-B11 ENG ROOM ASSY

序号	备件编号	中文名称	英文名称	1.5T-MT两驱精英型	1.5T-MT两驱豪华型	1.5T-MT两驱尊贵型	1.5T-MT两驱旗舰型	2.0T-MT两驱尊贵型	2.0T-MT两驱旗舰型	2.0T-DCT两驱豪华型	2.0T-DCT两驱尊贵型	2.0T-DCT两驱旗舰型	备注
1	5301460001-B11	前大灯横梁总成-右	C/MBR ASSY FR LAMP RH	0	0	0	0	1	1	1	1	1	
2	8400200004-B11	前轮罩纵梁总成-右	S/MBR ASSY FR W/HOUSE RH	0	0	0	0	1	1	1	1	1	
3	5301600001-B11	A柱下内板总成-右	PNL ASSY A PLR INR LWR RH	0	0	0	0	1	1	1	1	1	
4	5301800001-B11	门槛边梁内板前延伸板总成-右	EXT ASSY SIDE SILL INR FR RH	0	0	0	0	1	1	1	1	1	
5	5301012001-B11	前挡板上连接件-右	EXT DASH PNL UPR RH	0	0	0	0	1	1	1	1	1	
6	5301100001-B11	前挡板总成	PNL ASSY DASH	0	0	0	0	1	1	1	1	1	
7	5301300001-B11	空气室总成	PNL ASSY COWL TOP	0	0	0	0	1	1	1	1	1	
8	5301500001-B11	A柱下内板总成-左	PNL ASSY A PLR INR LWR LH	0	0	0	0	1	1	1	1	1	
9	Q1800820	六角法兰面承面带齿螺栓	BOLT	0	0	0	0	4	4	4	4	4	
10	Q32008	六角法兰面螺母	NUT	0	0	0	0	4	4	4	4	4	
11	5301011001-B11	前挡板上连接件-左	EXT DASH PNL UPR LH	0	0	0	0	1	1	1	1	1	
12	5301700001-B11	门槛边梁内板前延伸板总成-左	EXT ASSY SIDE SILL INR FR LH	0	0	0	0	1	1	1	1	1	
13	8400100004-B11	前轮罩纵梁总成-左	S/MBR ASSY FR W/HOUSE LH	0	0	0	0	1	1	1	1	1	
14	5301900004-B11	水箱下横梁总成	C/MBR ASSY RAD LWR	0	0	0	0	1	1	1	1	1	

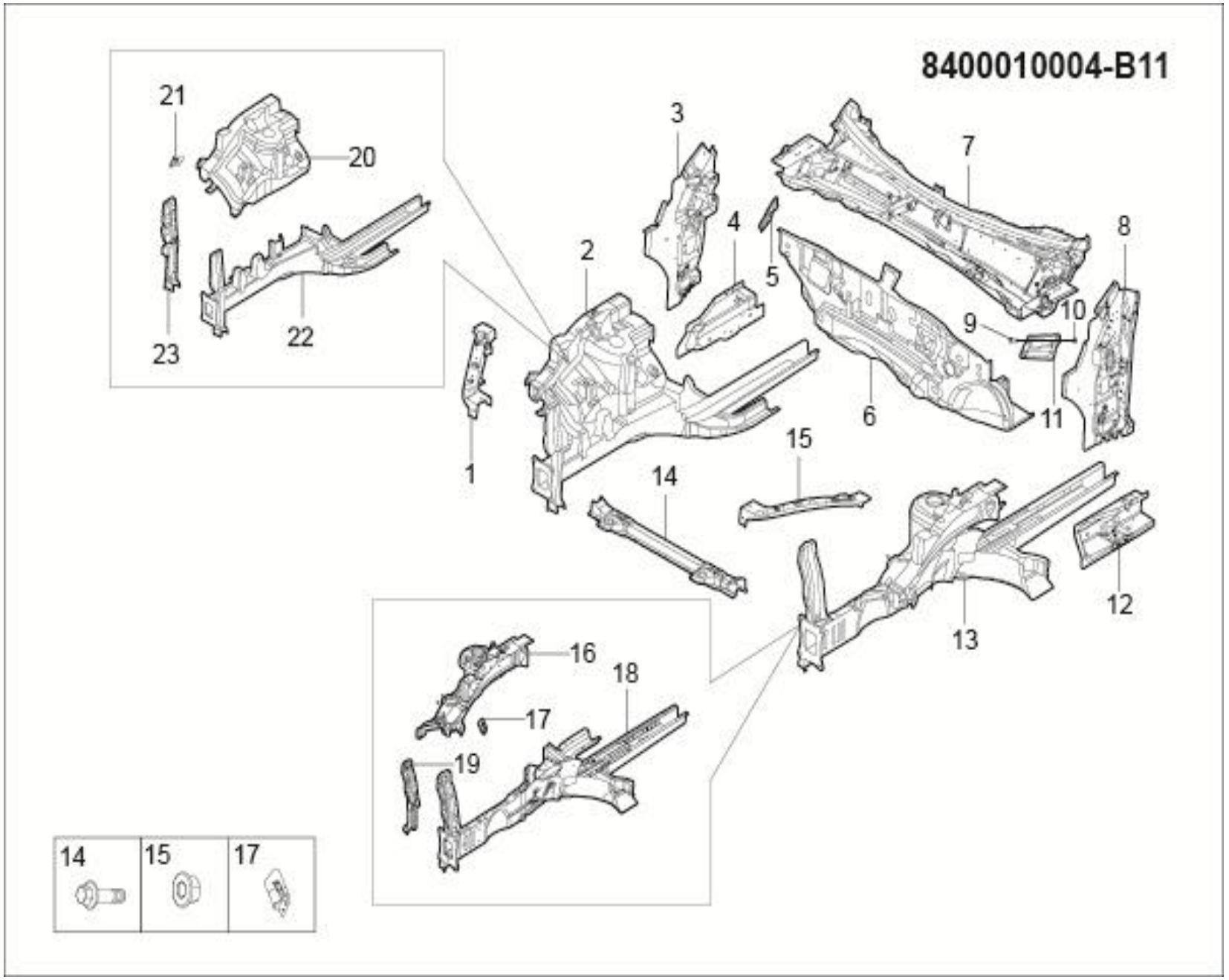
8400010004-B11
21
20
23
22
3
7
2
4
5
8
9
10
6
11
1
15
14
12
13
16
18
17
19
14
15
17

8400010004-B11 发动机舱总成

8400010004-B11 ENG ROOM ASSY

序号	备件编号	中文名称	英文名称	1.5T-MT两驱精英型	1.5T-MT两驱豪华型	1.5T-MT两驱尊贵型	1.5T-MT两驱旗舰型	2.0T-MT两驱尊贵型	2.0T-MT两驱旗舰型	2.0T-DCT两驱豪华型	2.0T-DCT两驱尊贵型	2.0T-DCT两驱旗舰型	备注
15	5301450001-B11	前大灯横梁总成-左	C/MBR ASSY FR LAMP LH	0	0	0	0	1	1	1	1	1	
16	8400110001-B11	前轮罩总成-左	PNL SUB ASSY FR W/HOUSE LH	0	0	0	0	1	1	1	1	1	
17	8400630001-B11	翼子板前安装支架总成-左	BRKT ASSY FR FENDER LH	0	0	0	0	1	1	1	1	1	
18	8400130004-B11	前纵梁总成-左	S/MBR ASSY FR LH	0	0	0	0	1	1	1	1	1	
19	5301930004-B11	水箱横梁支撑板总成-左	SUPT ASSY C/MBR RAD LH	0	0	0	0	1	1	1	1	1	
20	8400120001-B11	前轮罩总成-右	PNL SUB ASSY FR W/HOUSE RH	0	0	0	0	1	1	1	1	1	
21	8400640001-B11	翼子板前安装支架总成-右	BRKT ASSY FR FENDER RH	0	0	0	0	1	1	1	1	1	
22	8400140004-B11	前纵梁总成-右	S/MBR ASSY FR RH	0	0	0	0	1	1	1	1	1	
23	5301940004-B11	水箱横梁支撑板总成-右	SUPT ASSY C/MBR RAD RH	0	0	0	0	1	1	1	1	1	

5100010001-B11

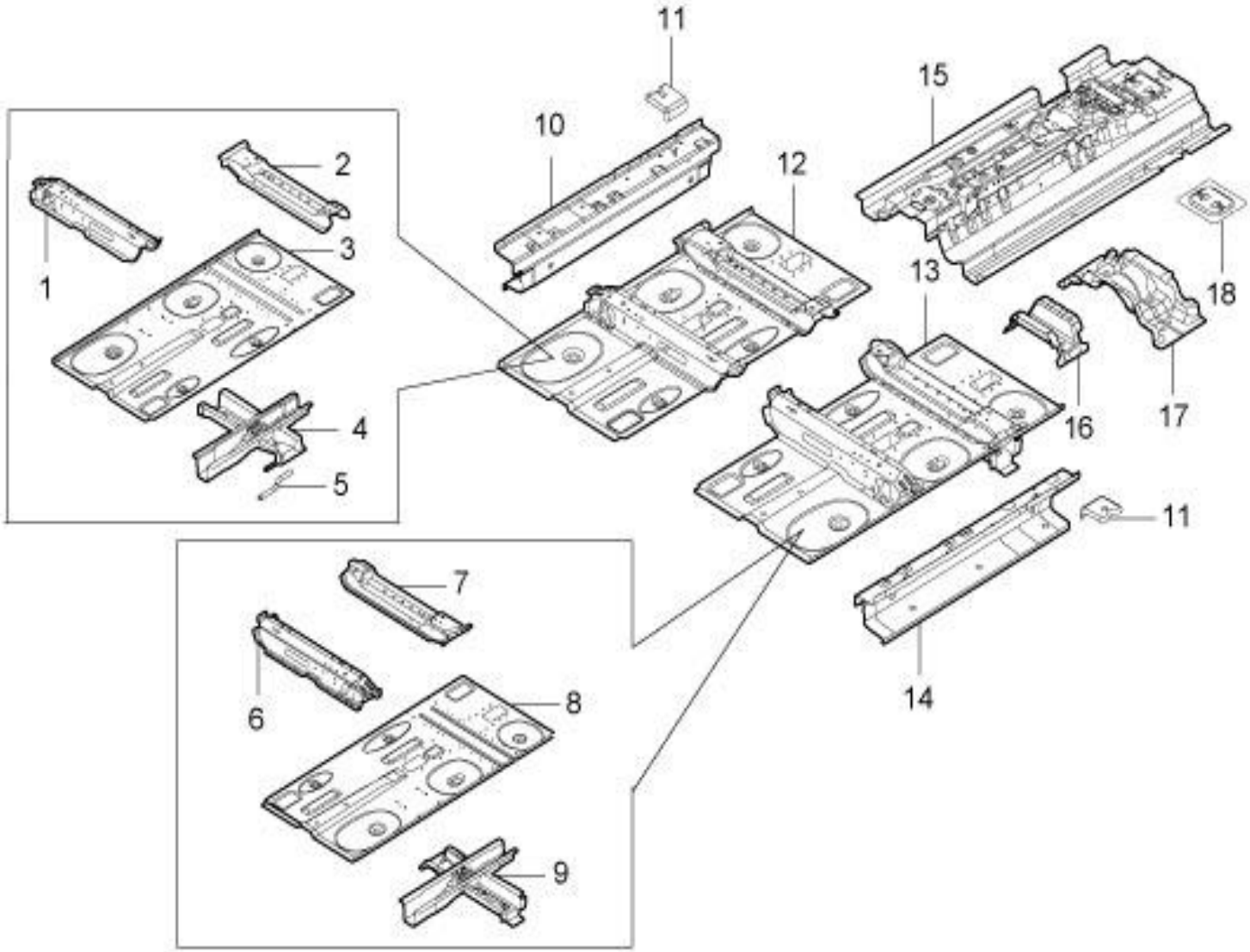

5100010001-B11前地板及梁架总成

5100010001-B11 FR FLR FRAME ASSY

序号	备件编号	中文名称	英文名称	1.5T-MT两驱精英型	1.5T-MT两驱豪华型	1.5T-MT两驱尊贵型	1.5T-MT两驱旗舰型	2.0T-MT两驱尊贵型	2.0T-MT两驱旗舰型	2.0T-DCT两驱豪华型	2.0T-DCT两驱尊贵型	2.0T-DCT两驱旗舰型	备注
1	5100620001-B11	前地板前横梁总成-右	C MBR ASSY F FLR FR RH	1	1	1	1	1	1	1	1	1	
2	5100720001-B11	前地板后横梁总成-右	C MBR ASSY F FLR RR RH	1	1	1	1	1	1	1	1	1	
3	5100112001-B11	前地板-右	FR FLR RH	1	1	1	1	1	1	1	1	1	
4	5100220001-B11	前地板梁架总成-右	FRAME ASSY FR FLR RH	1	1	1	1	1	1	1	1	1	
5	5100273001-B11	前排气管挂钩	POTHOOK EXHAUST PIPE FR	1	1	1	1	1	1	1	1	1	
6	5100610001-B11	前地板前横梁总成-左	C MBR ASSY F FLR FR LH	1	1	1	1	1	1	1	1	1	
7	5100710001-B11	前地板后横梁总成-左	C MBR ASSY F FLR RR LH	1	1	1	1	1	1	1	1	1	
8	5100110001-B11	前地板分总成-左	FR FLR SUB ASSY LH	1	1	1	1	1	1	1	1	1	
9	5100210001-B11	前地板梁架总成-左	FRAME ASSY FR FLR LH	1	1	1	1	1	1	1	1	1	
10	5100400001-B11	门槛边梁内板总成-右	ASSY SIDE SILL INR RH	1	1	1	1	1	1	1	1	1	
11	5100330001-B11	前座椅安全带下固定点支架总成	ASSY BRKT LWR SEAT BELT FR	2	2	2	2	2	2	2	2	2	
12	5100200001-B11	前地板总成-右	FR FLR ASSY RH	1	1	1	1	1	1	1	1	1	
13	5100100001-B11	前地板总成-左	FR FLR ASSY LH	1	1	1	1	1	1	1	1	1	
14	5100300001-B11	门槛边梁内板总成-左	ASSY SIDE SILL INR LH	1	1	1	1	1	1	1	1	1	

5100010001-B11

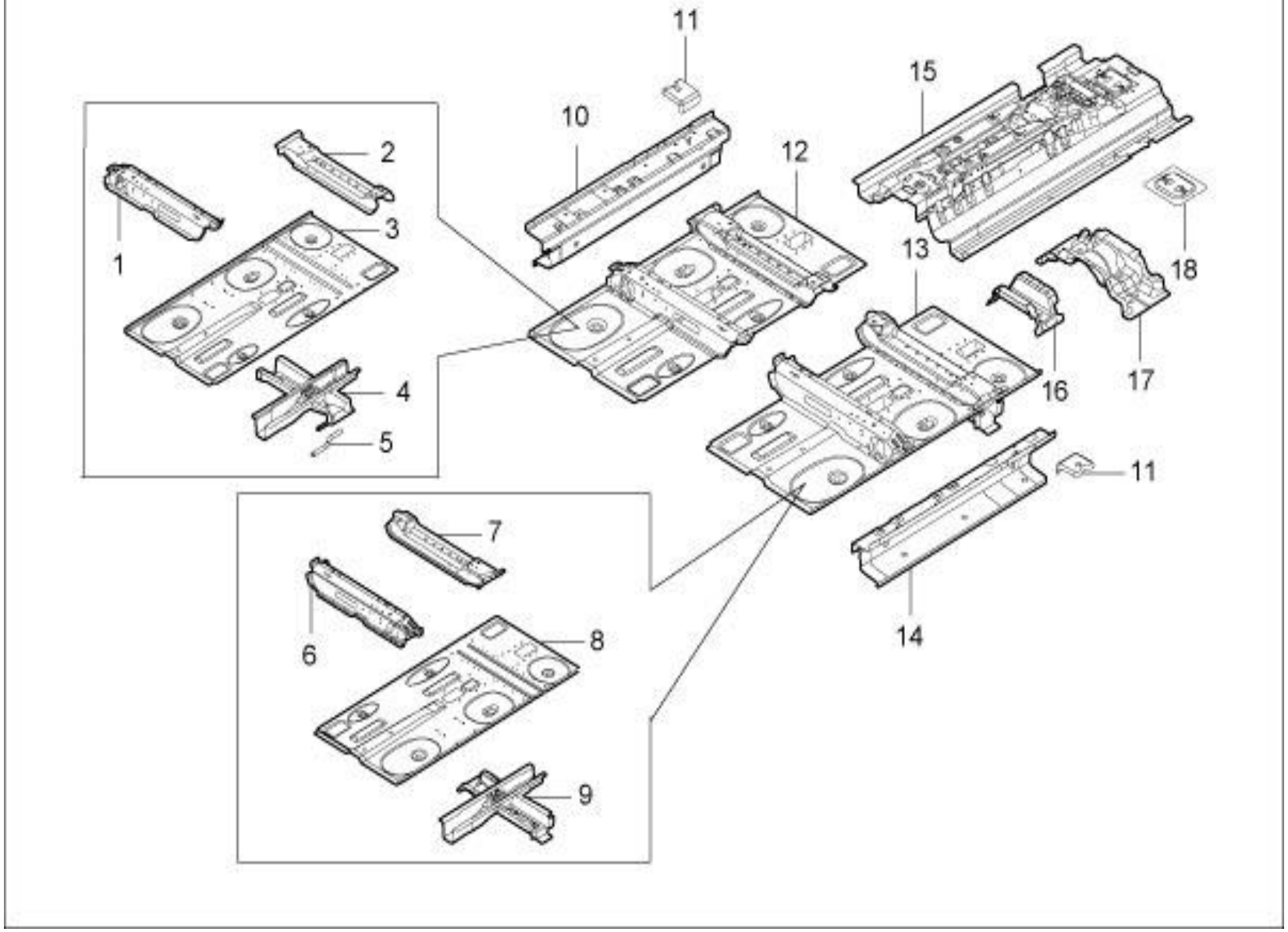

5100010001-B11 前地板及梁架总成

5100010001-B11 FR FLR FRAME ASSY

序号	备件编号	中文名称	英文名称	1.5T-MT两驱精英型	1.5T-MT两驱豪华型	1.5T-MT两驱尊贵型	1.5T-MT两驱旗舰型	2.0T-MT两驱尊贵型	2.0T-MT两驱旗舰型	2.0T-DCT两驱豪华型	2.0T-DCT两驱尊贵型	2.0T-DCT两驱旗舰型	备注
15	5100500001-B11	中央通道总成	PNL BACKBONE ASSY	1	1	1	1	1	1	1	1	1	
16	5100501001-B11	中央通道中横梁	C MBR BACKBONE MID	1	1	1	1	1	1	1	1	1	
17	5100550001-B11	中央通道后横梁总成	C MBR ASSY BACKBONE RR	1	1	1	1	1	1	1	1	1	
18	5100530001-B11	手刹拉线支架总成	REINF ASSY PARKING BRAKE CABLE	1	1	1	1	1	1	1	1	1	

5101010001-B11

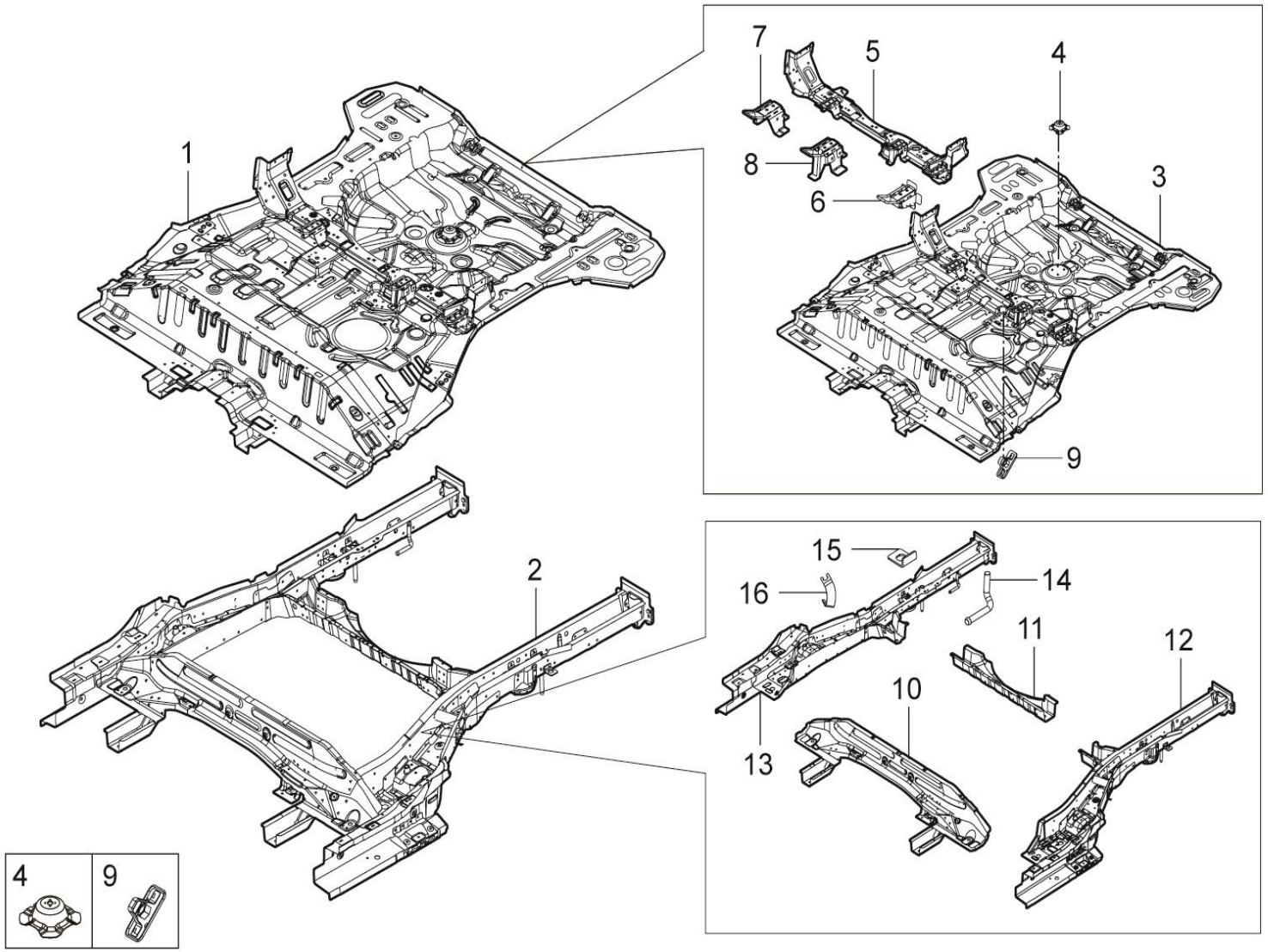

5101010001-B11后地板及横梁总成

5101010001-B11 RR FLR FRAME ASSY

序号	备件编号	中文名称	英文名称	1.5T-MT两驱精英型	1.5T-MT两驱豪华型	1.5T-MT两驱尊贵型	1.5T-MT两驱旗舰型	2.0T-MT两驱尊贵型	2.0T-MT两驱旗舰型	2.0T-DCT两驱豪华型	2.0T-DCT两驱尊贵型	2.0T-DCT两驱旗舰型	备注
1	5101100001-B11	后地板总成	PNL ASSY RR FLR	1	1	1	1	1	1	1	1	1	
2	5101500001-B11	后地板梁架总成	FRAME ASSY RR FLR	1	1	1	1	1	1	1	1	1	
3	5101110001-B11	后地板分总成	PNL SUB ASSY RR FLR	1	1	1	1	1	1	1	1	1	
4	5101130001-B11	备胎安装支架总成	BRKT ASSY SPARE TIRE	1	1	1	1	1	1	1	1	1	
5	5101150001-B11	后地板上横梁总成	C MBR ASSY RR FLR UPR	1	1	1	1	1	1	1	1	1	
6	5101240001-B11	儿童座椅外侧挂钩支架总成	ASSY BRKT HANGER OTR ISO FIX	2	2	2	2	2	2	2	2	2	
7	5101260001-B11	左儿童座椅内侧挂钩支架总成	ASSY BRKT HANGER INR LH ISO FIX	1	1	1	1	1	1	1	1	1	
8	5101290001-B11	右儿童座椅内侧挂钩支架总成	ASSY BRKT HANGER INR RH ISO FIX	1	1	1	1	1	1	1	1	1	
9	5101690001-B11	后排安全带螺母板总成	PLATE ASSY NUT RR SEAT BELT	2	2	2	2	2	2	2	2	2	
10	5101410001-B11	后地板前横梁总成	C/MBR ASSY RR FLR FR	1	1	1	1	1	1	1	1	1	
11	5101610001-B11	后地板下横梁分总成	C/MBR SUB ASSY RR FLR LWR	1	1	1	1	1	1	1	1	1	
12	5101450001-B11	后地板纵梁总成-左	S/MBR ASSY RR FLR LH	1	1	1	1	1	1	1	1	1	
13	5101460001-B11	后地板纵梁总成-右	S/MBR ASSY RR FLR RH	1	1	1	1	1	1	1	1	1	
14	5101377001-B11	消音器后挂钩	HOOK MUFFLER HANGER RR	2	2	2	2	2	2	2	2	2	

5101010001-B11

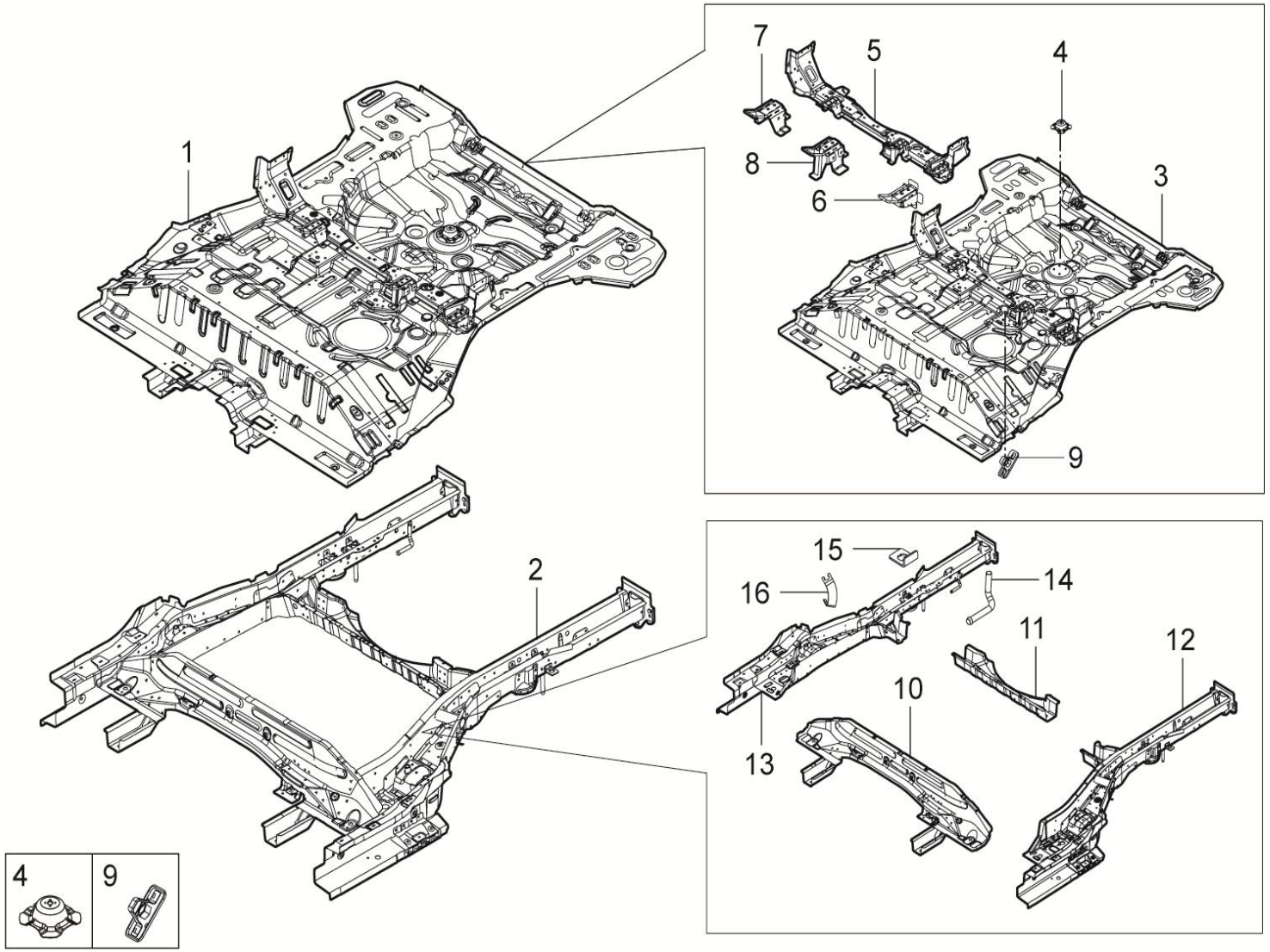

5101010001-B11 后地板及横梁总成

5101010001-B11 RR FLR FRAME ASSY

序号	备件编号	中文名称	英文名称	1.5T-MT两驱精英型	1.5T-MT两驱豪华型	1.5T-MT两驱尊贵型	1.5T-MT两驱旗舰型	2.0T-MT两驱尊贵型	2.0T-MT两驱旗舰型	2.0T-DCT两驱豪华型	2.0T-DCT两驱尊贵型	2.0T-DCT两驱旗舰型	备注
15	5101375001-B11	后制动管路安装支架	BRKT BRAKE PIPE RR	2	2	2	2	2	2	2	2	2	
16	5101657001-B11	后轮速传感器支架	BRKT WHEEL SPEE SENSOR RR	2	2	2	2	2	2	2	2	2	

5600010001-B11

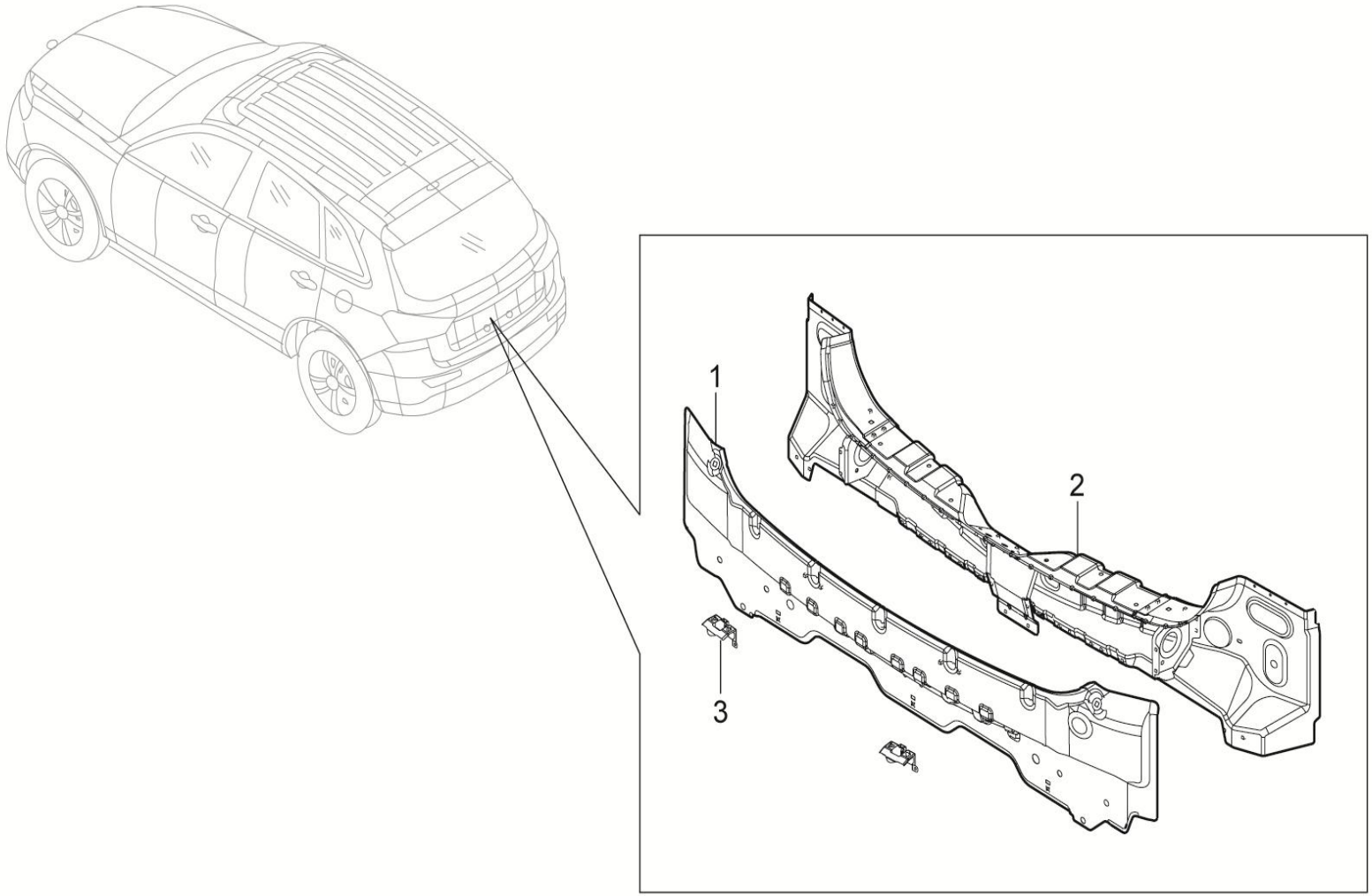

5600010001-B11 后围板总成

5600010001-B11 PNL ASSY RR END

序号	备件编号	中文名称	英文名称	1.5T-MT两驱精英型	1.5T-MT两驱豪华型	1.5T-MT两驱尊贵型	1.5T-MT两驱旗舰型	2.0T-MT两驱尊贵型	2.0T-MT两驱旗舰型	2.0T-DCT两驱豪华型	2.0T-DCT两驱尊贵型	2.0T-DCT两驱旗舰型	备注
1	5600100001-B11	后围板分总成	PNL SUB ASSY RR END	1	1	1	1	1	1	1	1	1	
2	5600200001-B11	后围板加强板总成	REINF ASSY RR END	1	1	1	1	1	1	1	1	1	
3	5601021-A01	后保安装支架	RR BUMP BRKT	2	2	2	2	2	2	2	2	2	

5101001001-B11

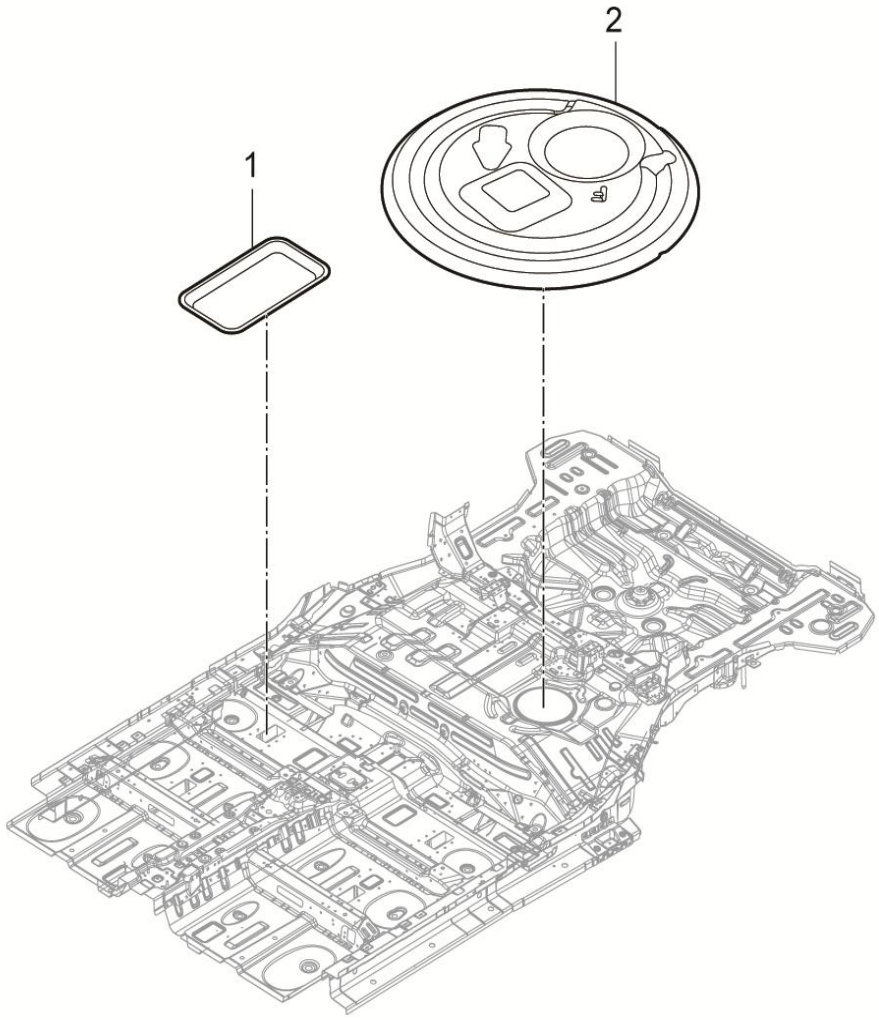

5101001001-B11金属堵盖装置

5101001001-B11 INSTALL METAL PLUGGING COVER

序号	备件编号	中文名称	英文名称	1.5T-MT两驱精英型	1.5T-MT两驱豪华型	1.5T-MT两驱尊贵型	1.5T-MT两驱旗舰型	2.0T-MT两驱尊贵型	2.0T-MT两驱旗舰型	2.0T-DCT两驱豪华型	2.0T-DCT两驱尊贵型	2.0T-DCT两驱旗舰型	备注
1	5107021001-B11	前地板前金属堵盖	METAL PLUGGING COVER FR FLR FR	10	10	10	10	10	10	10	10	10	
2	5101011001-B11	维修孔盖	COVER FUEL PUMP ACCESS	1	1	1	1	1	1	1	1	1	

二、动力总成

序号	分组号	组名	GROUP_NAME	页码
57	1000001001-B11	发动机装置	ENGINE SYSTEM	168
58	1000001005-B11	发动机装置	ENGINE SYSTEM	170
59	1000001006-B11	发动机装置	ENGINE SYSTEM	172
60	1002001001-B11	气缸体分解图	EXPLODED VIEW OF THE CYLINDER BLOCK	174
61	1002001005-B11	气缸体分解图	CYLINDER BLOCK	180
62	1005001005-B11	活塞及曲轴	PISTON & CRANKSHAFT	186
63	1003002001-B11	凸轮轴罩盖分解图	EXPLODED VIEW OF THE CAMSHAFT COVER	190
64	1000020005-B11	发动机维修总成	ENGINE MAINTENANCE ASSEMBLY	194
65	1003002005-B11	摇臂盖分解图	ROCKER COVER	196
66	1003001001-B11	气缸盖分解图	EXPLODED VIEW OF THE CYLINDER HEAD	198
67	1003001005-B11	气缸盖分解图	CYLINDER HEAD	206
68	1011001001-B11	机油泵、机油滤清器分解图	OIL PUMP, OIL FILTER EXPLODED VIEW	208
69	1011001005-B11	机油泵、机油滤清器分解图	OIL PUMP & FELTER	210
70	1009001001-B11	下曲轴箱分解图	EXPLODED VIEW OF THE LOWER CRANKCASE	214
71	1021001001-B11	正时链系统分解图	EXPLODED VIEW OF THE TIMING CHAIN SYSTEM	216
72	1021001005-B11	正时系统分解图	EXPLODED VIEW OF THE TIMING CHAIN SYSTEM	220
73	1006001005-B11	凸轮轴与气门	CAMSHAFT & VALVE	222
74	1022001005-B11	平衡轴装置	BALANCER	226
75	2700001005-B11	发动机支承装置	ENGINE MOUNTING & SUPPORT	228
76	1008001001-B11	排气歧管	EXHAUST MANIFOLD	230
77	1008001005-B11	排气歧管	EXHAUST MANIFOLD	232
78	1118001001-B11	增压器	SUPERCHARGE	234
79	1118001005-B11	增压器	TURBO	238
80	1008002001-B11	进气歧管分解图	INTAKE MANIFOLD EXPLODED VIEW	242
81	1008002005-B11	进气歧管	INLET MANIFOLD	246
82	1307001001-B11	水泵与节温器	PUMP AND THERMOSTAT	248
83	1307001005-B11	水泵	WATER PUMP	252
84	1307002005-B11	水管及节温器	WATER PIPE & THERMOSTAT	254
85	1129001001-B11	燃油轨总成	FUEL RAIL ASSY	256
86	1129001005-B11	燃油分配管组件	PIPE ASSY,FUEL DELIVERY	258
87	3708001001-B11	起动和充电系统布置图	STARTING AND CHARGING SYSTEM LAYOUT	260
88	3708001005-B11	起动机	STARTER	262

序号	分组号	组名	GROUP_NAME	页码
89	3701001005-B11	发电机	ALTERNATOR	264
90	1500001001-B11	变速箱装置(DCT)	TRANSMISSION SYSTEM（DCT）	266
91	1500010001-B11	变速箱总成(DCT)	THE GEARBOX ASSEMBLY (DCT)	268
92	1700001001-B11	变速器装置	TRANSMISSION SYSTEM	272
93	1700001002-B11	变速器装置	TRANSMISSION SYSTEM	274
94	1700010003-B11	变速器总成(MT)	TRANSMISSION ASSEMBLY	276
95	1700001003-B11	变速箱装置(MT)	TRANSMISSION SYSTEM（MT）	280
96	1600010001-B11	离合器总成	CLUTCH ASSY	282
97	1600010002-B11	离合器总成	CLUTCH ASSY	284
98	1701010001-B11	输入轴总成	INPUT SHAFT ASSY	286
99	1701010002-B11	输入轴组件	INPUT SHAFT ASSEMBLY	290
100	1701020001-B11	输出轴总成	OUTPUT SHAFT ASSEMBLY	294
101	1701090001-B11	中间副轴组件	INTERMEDIATE COUNTERSHAFT ASSEMBLY	302
102	1701030001-B11	差速器总成	DIFFERENTIAL ASSY	306
103	1701030002-B11	差速器组件	DIFFERENTIAL ASSEMBLY	308
104	1701020002-B11	中间轴组件	THE INTERMEDIATE SHAFT ASSEMBLY	310
105	1701040001-B11	倒档轴总成	REVERSE GEAR SHAFT ASSEMBLY	314
106	1701040002-B11	倒档轴组件	THE REVERSE GEAR SHAFT ASSEMBLY	316
107	1701050001-B11	换档箱总成	SHIFT BOX ASSEMBLY	318
108	1701050002-B11	换挡箱总成	SHIFT BOX ASSEMBLY	320
109	1701050003-B11	换档换位组件	GEAR SHIFTING TRANSPOSITION COMPONENT	322
110	1701060001-B11	换档拨叉总成	SHIFT FORK ASSEMBLY	324
111	1701060002-B11	换档拨叉换档杆总成	THE SHIFT FORK SHIFT LEVER ASSEMBLY	326
112	1701070001-B11	离壳总成	FROM THE HOUSING ASSEMBLY	328
113	1701080001-B11	变壳总成	VARIABLE HOUSING ASSEMBLY	332
114	1701080002-B11	变壳总成	VARIABLE HOUSING ASSEMBLY	336
115	1701070002-B11	右箱组件	THE RIGHT BOX ASSEMBLY	340
116	1701080003-B11	左箱体组件	THE LEFT BOX BODY COMPONENTS	342
117	1001001001-B11	悬置系统装置	ENGINE MOUNTING SYS	344
118	1001001004-B11	悬置系统装置(DCT)	ENGINE MOUNTING SYS	348
119	1001001005-B11	悬置系统装置(MT)	ENGINE MOUNTING SYS	352
120	1100001001-B11	燃油系统装置	FUEL SYSTEM DEVICE	356
121	1101020001-B11	燃油箱组件	FUEL TANK SET	358
122	1101020003-B11	燃油箱组件	FUEL TANK SET	360

序号	分组号	组名	GROUP_NAME	页码
123	1101030001-B11	燃油箱总成	FUEL TANK ASSY	362
124	1101030003-B11	燃油箱总成	FUEL TANK ASSY	364
125	1104010001-B11	燃油管路及燃油蒸发控制组件	FUEL PIPE AND VAPOR RECOVERY SYSTEM	366
126	1104010003-B11	燃油管路及燃油蒸发控制组件	FUEL PIPE AND VAPOR RECOVERY SYSTEM	368
127	1300001001-B11	冷却系统装置	COOLING SYSTEM DEVICE	370
128	1300001004-B11	冷却系统装置	COOLING SYSTEM DEVICE	376
129	1300001006-B11	冷却系统装置	COOLING SYSTEM DEVICE	382
130	1200001001-B11	排气系统装置	EXHAUST SYSTEM DEVICE	388
131	1200001003-B11	排气系统装置	EXHAUST SYSTEM DEVICE	392
132	1109001001-B11	进气系统装置	INTAKE SYSTEM DEVICE	396
133	1109001002-B11	进气系统装置	INTAKE SYSTEM DEVICE	400
134	1119001001-B11	中冷系统装置	INTERCOOLER SYSTEM DEVICE	404
135	1119001002-B11	中冷系统装置	INTERCOOLER SYSTEM DEVICE	406
136	1031001001-B11	发动机装饰罩装置	ENG COVER SYSTEM DEVICE	408
137	1031001002-B11	发动机装饰罩装置	ENG COVER SYSTEM DEVICE	410
138	3610001001-B11	发动机系统电控装置（国4）	ENGINE-ECU-SYSTEM	412
139	3610001002-B11	发动机系统电控装置（带发动机防盗）（国4）	ENGINE-ECU-SYSTEM	418
140	3610001004-B11	发动机系统电控装置（国5）	ENGINE-ECU-SYSTEM	424
141	3610001005-B11	发动机系统电控装置（国4）	ENGINE-ECU-SYSTEM	430
142	3610001006-B11	发动机系统电控装置（国5）	ENGINE-ECU-SYSTEM	434
143	3610001007-B11	发动机系统电控装置（国4）	ENGINE-ECU-SYSTEM	438
144	3610001008-B11	发动机系统电控装置（国5）	ENGINE-ECU-SYSTEM	442
145	9900000001-B11	油液	OIL LEVEL	446
146	3620001002-B11	自动变速箱控制装置	AUTOMATIC TRANSMISSION CONTROL DEVICE	448
147	1009001005-B11	后盖板及油底壳	COVER,REAR PLATE&PAN	450
148	1116001005-B11	控制系统	CONTROL SYSTEM	456

1000001001-B11

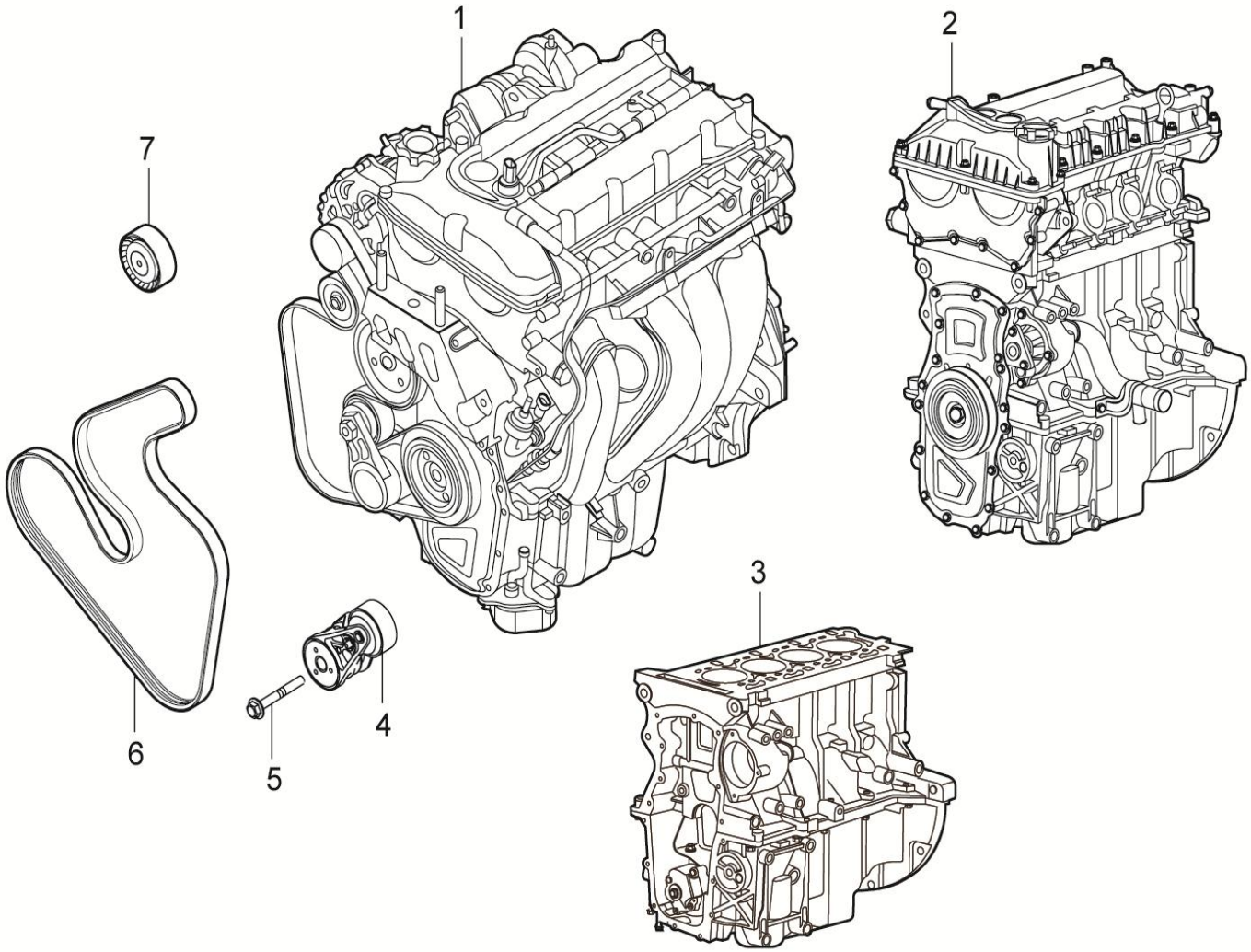

1000001001-B11发动机装置

1000001001-B11 ENGINE SYSTEM

序号	备件编号	中文名称	英文名称	1.5T-MT两驱精英型	1.5T-MT两驱豪华型	1.5T-MT两驱尊贵型	1.5T-MT两驱旗舰型	2.0T-MT两驱尊贵型	2.0T-MT两驱旗舰型	2.0T-DCT两驱豪华型	2.0T-DCT两驱尊贵型	2.0T-DCT两驱旗舰型	备注
1	1000010001-B11	发动机总成	ENGINE ASSY	1	1	1	1	0	0	0	0	0	
2	1000100001-B11	发动机裸机	ENGINE STARTS	1	1	1	1	0	0	0	0	0	不含发电机、起动机、转向助力泵、压缩机、进排气歧管、涡轮增压器 飞轮
3	1000110001-B11	发动机中缸	ENGINE CYLINDER	1	1	1	1	0	0	0	0	0	不含发电机、起动机、转向助力泵、压缩机、进排气歧管、涡轮增压器、飞轮、缸盖总成
4	1025010001-B11	自动张紧轮总成	AUTOMATIC TENSIONER ASSY	1	1	1	1	0	0	0	0	0	
5	Q1841085	六角法兰面螺栓	BOLT	1	1	1	1	0	0	0	0	0	
6	1025011001-B11	皮带	BELT	1	1	1	1	0	0	0	0	0	
7	1025012001-B11	惰轮	IDLER	1	1	1	1	0	0	0	0	0	
8	1000101001-B11	维修包-发动机总成	MAINTENANCE PACKAGE-ENGINE ASSEMBLY	1	1	1	1	0	0	0	0	0	

1000001005-B11

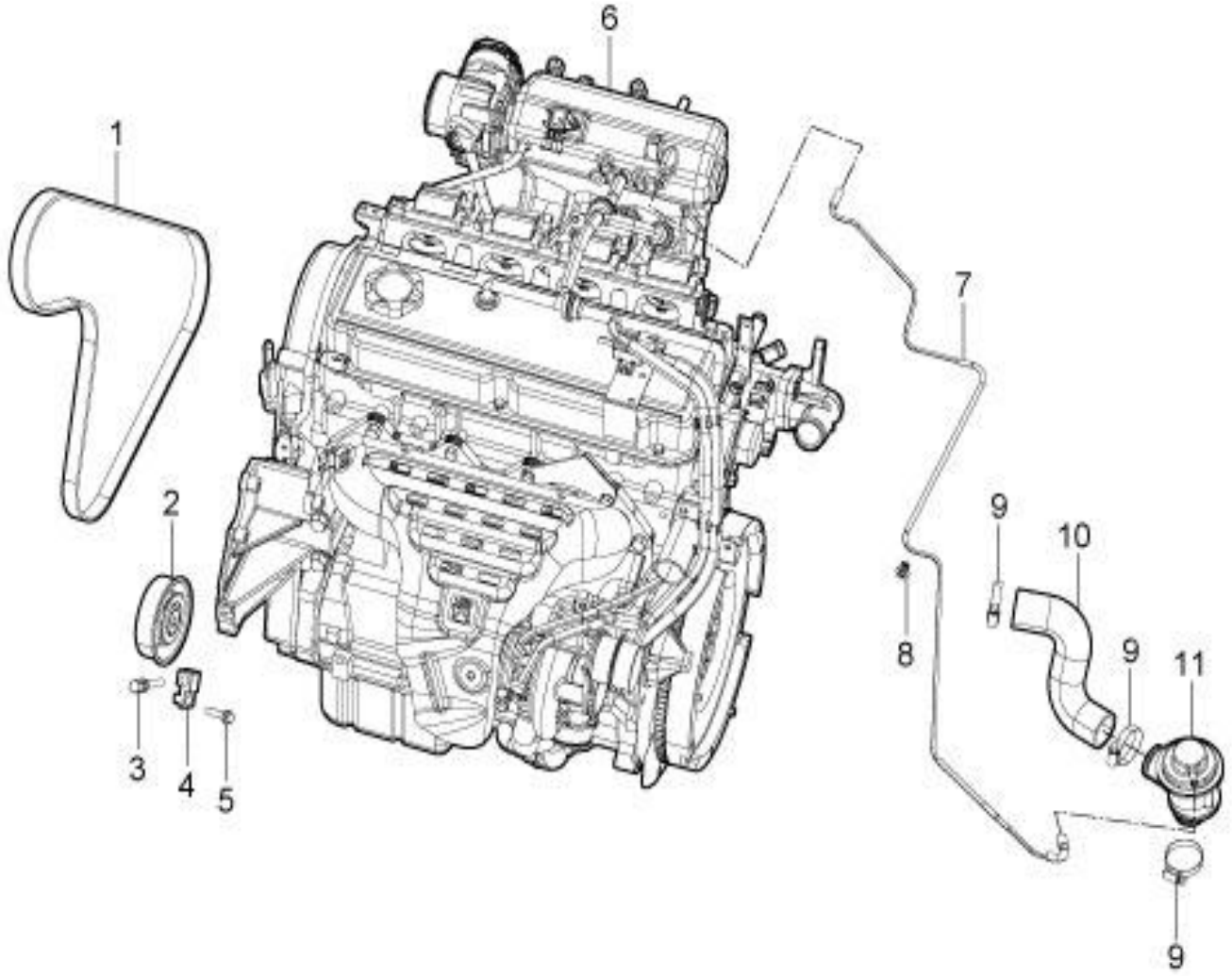

1000001005-B11 发动机装置

1000001005-B11 ENGINE SYSTEM

序号	备件编号	中文名称	英文名称	1.5T-MT两驱精英型	1.5T-MT两驱豪华型	1.5T-MT两驱尊贵型	1.5T-MT两驱旗舰型	2.0T-MT两驱尊贵型	2.0T-MT两驱旗舰型	2.0T-DCT两驱豪华型	2.0T-DCT两驱尊贵型	2.0T-DCT两驱旗舰型	备注
1	1025011003-B11	皮带	BELT	0	0	0	0	1	1	0	0	0	
2	1025020001-B11	张紧轮总成	MATIC TENSIONER ASSY	0	0	0	0	1	1	0	0	0	
3	1025011001-B11	法兰螺栓	BOLT	0	0	0	0	1	1	0	0	0	
4	1025013001-B11	调整螺母	NUT	0	0	0	0	1	1	0	0	0	
5	1025012001-B11	法兰螺栓	BOLT	0	0	0	0	1	1	0	0	0	
6	1000010005-B11	发动机总成	ENGINE ASSY	0	0	0	0	1	1	0	0	0	
7	1118014001-B11	循环空气阀真空管	AIR RECYCLE VALVE-VACUUM HOSE	0	0	0	0	1	1	0	0	0	
8	9000122006	单管夹	ONE CLAMP PIPE	0	0	0	0	2	2	0	0	0	
9	Q67650	B型蜗杆传动式软管环箍	CLAMP	0	0	0	0	3	3	0	0	0	
10	1118013001-B11	循环空气阀出气管	AIR RECYCLE VALVE-OUTLET HOSE	0	0	0	0	1	1	0	0	0	
11	1118001003-B11	循环空气阀	AIR RECYCLE VALVE	0	0	0	0	1	1	0	0	0	

1000001006-B11

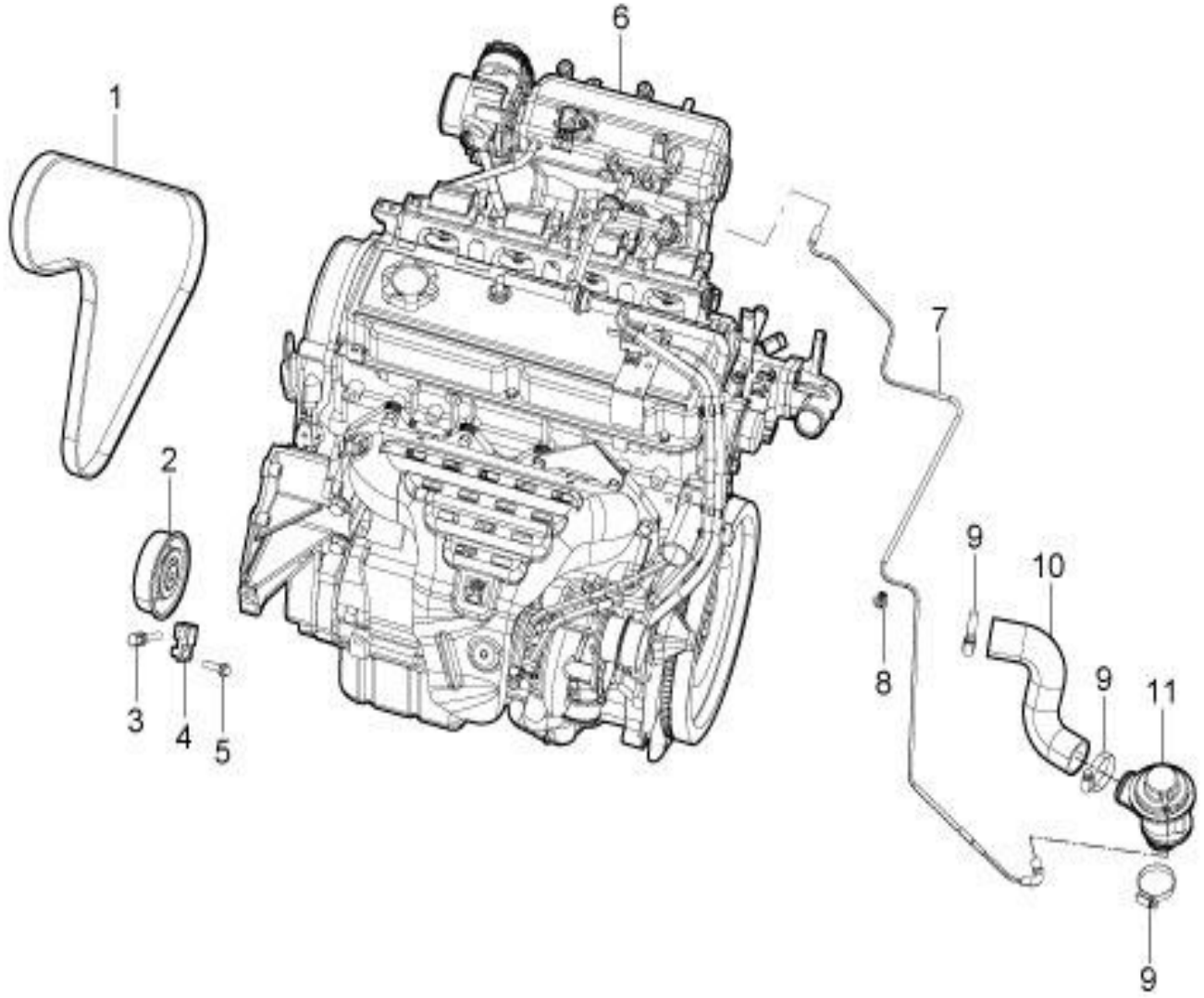

1000001006-B11 发动机装置

1000001006-B11 ENGINE SYSTEM

序号	备件编号	中文名称	英文名称	1.5T-MT两驱精英型	1.5T-MT两驱豪华型	1.5T-MT两驱尊贵型	1.5T-MT两驱旗舰型	2.0T-MT两驱尊贵型	2.0T-MT两驱旗舰型	2.0T-DCT两驱豪华型	2.0T-DCT两驱尊贵型	2.0T-DCT两驱旗舰型	备注
1	1025011003-B11	皮带	BELT	0	0	0	0	0	0	1	1	1	
2	1025020001-B11	张紧轮总成	MATIC TENSIONER ASSY	0	0	0	0	0	0	1	1	1	
3	1025011001-B11	法兰螺栓	BOLT	0	0	0	0	0	0	1	1	1	
4	1025013001-B11	调整螺母	NUT	0	0	0	0	0	0	1	1	1	
5	1025012001-B11	法兰螺栓	BOLT	0	0	0	0	0	0	1	1	1	
6	1000010006-B11	发动机总成	ENGINE ASSY	0	0	0	0	0	0	1	1	1	
7	1118014001-B11	循环空气阀真空管	AIR RECYCLE VALVE-VACUUM HOSE	0	0	0	0	0	0	1	1	1	
8	9000122006	单管夹	ONE CLAMP PIPE	0	0	0	0	0	0	2	2	2	
9	Q67650	B型蜗杆传动式软管环箍	CLAMP	0	0	0	0	0	0	3	3	3	
10	1118013001-B11	循环空气阀出气管	AIR RECYCLE VALVE-OUTLET HOSE	0	0	0	0	0	0	1	1	1	
11	1118001003-B11	循环空气阀	AIR RECYCLE VALVE	0	0	0	0	0	0	1	1	1	

1002001001-B11

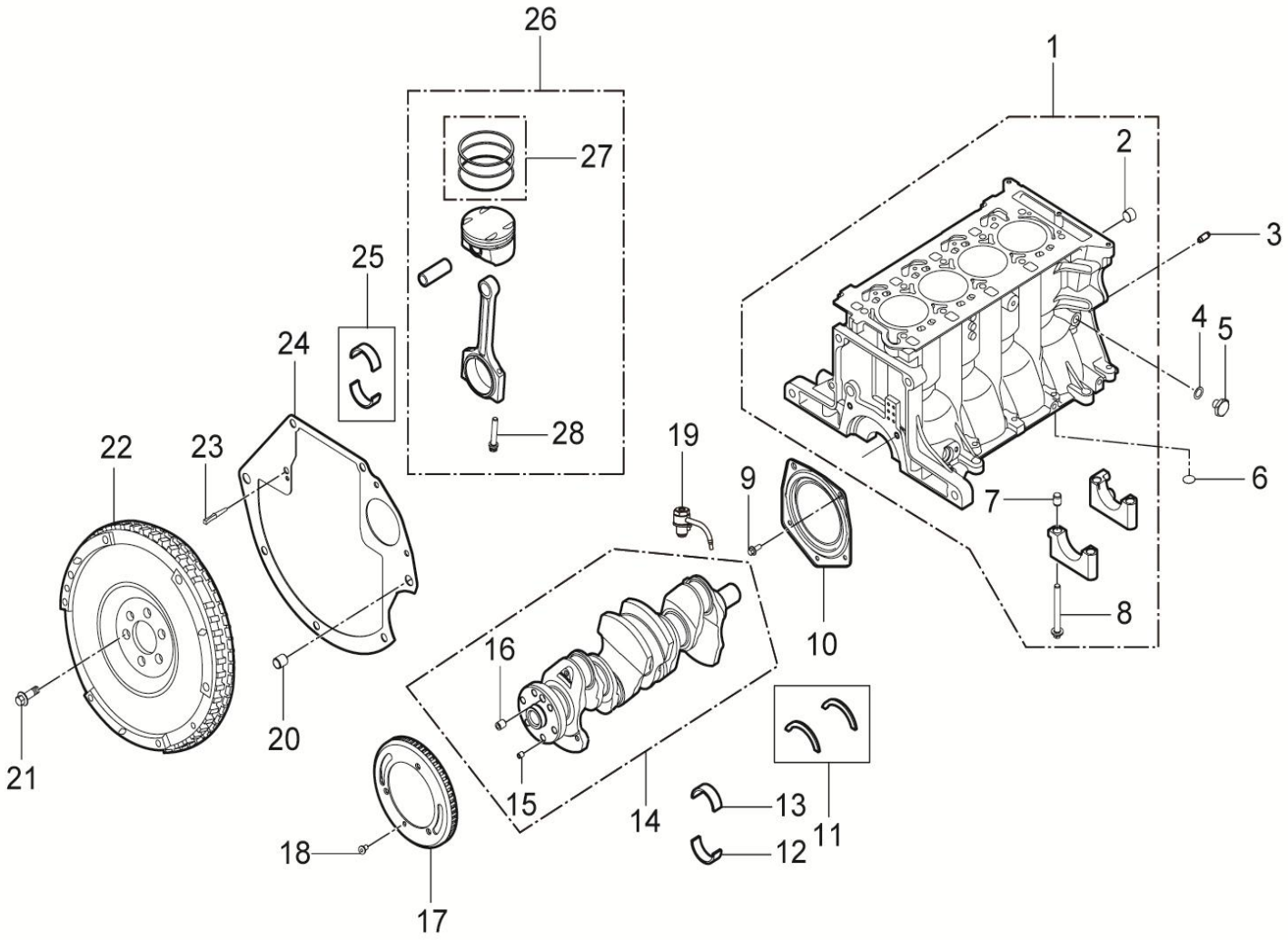

1002001001-B11气缸体分解图

1002001001-B11 EXPLODED VIEW OF THE CYLINDER BLOCK

序号	备件编号	中文名称	英文名称	1.5T-MT两驱精英型	1.5T-MT两驱豪华型	1.5T-MT两驱尊贵型	1.5T-MT两驱旗舰型	2.0T-MT两驱尊贵型	2.0T-MT两驱旗舰型	2.0T-DCT两驱豪华型	2.0T-DCT两驱尊贵型	2.0T-DCT两驱旗舰型	备注
1	1002110001-B11	缸体和主轴承盖总成	CYLINDER BLOCK AND BEARING CAP ASSY	1	1	1	1	0	0	0	0	0	
2	1002051001-B11	堵塞-油道	PLUG BLANKING-OIL GALLERY	2	2	2	2	0	0	0	0	0	
3	1002031002-B11	堵塞-油道	PLUG BLANKING-OIL GALLERY	2	2	2	2	0	0	0	0	0	
4	1002052001-B11	垫片-机体油道堵塞	GASKET-BLANKING PLUG BLOCK	1	1	1	1	0	0	0	0	0	
5	1002051002-B11	堵塞-油压开关	PLUG BLANKING-BLOCK OIL PRESSURE PLUG	1	1	1	1	0	0	0	0	0	
6	1002041001-B11	0型圈-下曲轴箱到机体（油道）	O RING OIL TRANSFER-SUMP TO BLOCK	1	1	1	1	0	0	0	0	0	
7	1002022001-B11	定位销-主轴承盖	DOWEL-MAIN BEARING CAP	10	10	10	10	0	0	0	0	0	
8	1002021001-B11	螺栓-主轴承盖	BOLT-MAIN BEARING CAP	10	10	10	10	0	0	0	0	0	
9	1005041001-B11	螺栓-曲轴后油封	SCREW M6*16-REAR CRANKSHAFT SEAL	5	5	5	5	0	0	0	0	0	
10	1005042001-B11	曲轴后油封	SEAL-REAR CRANKSHAFT	1	1	1	1	0	0	0	0	0	
11	1005014001-B11	承止轴承	CHECK BEARING (A)	2	2	2	2	0	0	0	0	0	
12	1005013001-B11	下主轴瓦（蓝色）	BEARING-MAIN LOWER-BLU	5	5	5	5	0	0	0	0	0	
12	1005013002-B11	下主轴瓦（红色）	BEARING-MAIN LOWER-RED	5	5	5	5	0	0	0	0	0	
13	1005012001-B11	上主轴瓦（蓝色）	BEARING-MAIN UPPER-BLU	5	5	5	5	0	0	0	0	0	

1002001001-B11

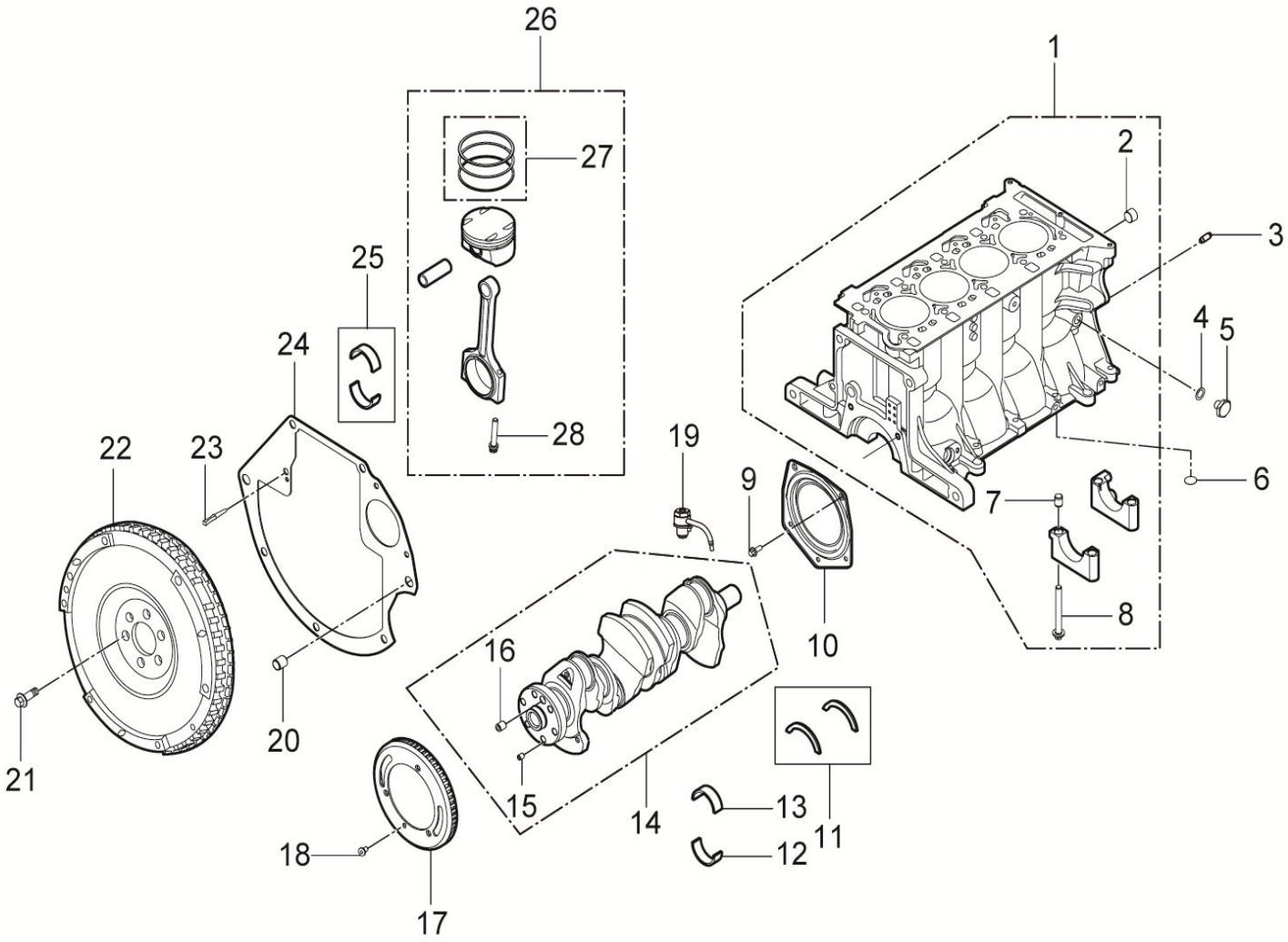

1002001001-B11气缸体分解图

1002001001-B11 EXPLODED VIEW OF THE CYLINDER BLOCK

序号	备件编号	中文名称	英文名称	1.5T-MT两驱精英型	1.5T-MT两驱豪华型	1.5T-MT两驱尊贵型	1.5T-MT两驱旗舰型	2.0T-MT两驱尊贵型	2.0T-MT两驱旗舰型	2.0T-DCT两驱豪华型	2.0T-DCT两驱尊贵型	2.0T-DCT两驱旗舰型	备注
13	1005012002-B11	上主轴瓦（红色）	BEARING-MAIN UPPER-RED	5	5	5	5	0	0	0	0	0	
14	1005011001-B11	曲轴总成(1.5 发动机)	CRANKSHAFT ASSY (FOR 1.5 DERIVATIVE)	1	1	1	1	0	0	0	0	0	
15	1005033001-B11	定位销-曲轴传感器信号轮	DOWEL-RELUCTOR CRANKSHAFT	1	1	1	1	0	0	0	0	0	
16	1005051001-B11	定位销-曲轴飞轮之间	DOWEL-CRANKSHAFT TO FLYWHEEL	1	1	1	1	0	0	0	0	0	
17	1005032001-B11	曲轴传感器信号轮	RELUCTOR-CRANKSHAFT	1	1	1	1	0	0	0	0	0	
18	1005031001-B11	螺钉-曲轴传感器信号轮	SCREW-RELUCTOR CRANKSHAFT	1	1	1	1	0	0	0	0	0	
19	1002011002-B11	活塞冷却喷嘴-左	PISTON COOLING JET LH	2	2	2	2	0	0	0	0	0	1、3缸
19	1002011003-B11	活塞冷却喷嘴-右	PISTON COOLING JET RH	2	2	2	2	0	0	0	0	0	2、4缸
20	1002031001-B11	定位销-机体到变速箱	DOWEL-BLOCK TO TRANSMISSION	2	2	2	2	0	0	0	0	0	
21	1005021002-B11	螺栓-飞轮到曲轴	BOLT	1	1	1	1	0	0	0	0	0	
22	1005021001-B11	双质量飞轮	DUAL MASS FLYWHEEL	1	1	1	1	0	0	0	0	0	
23	1002032001-B11	堵塞-正时孔	PLUG BLANKING-CYLINDER BLOCK TIMING HOLE	1	1	1	1	0	0	0	0	0	
24	1002012001-B11	机体后端面盖板	PLATE COVER-TRANSMISSION AUTO	1	1	1	1	0	0	0	0	0	
25	1004120001-B11	连杆大头轴瓦	BEARING-BIG END	8	1	1	1	0	0	0	0	0	

1002001001-B11

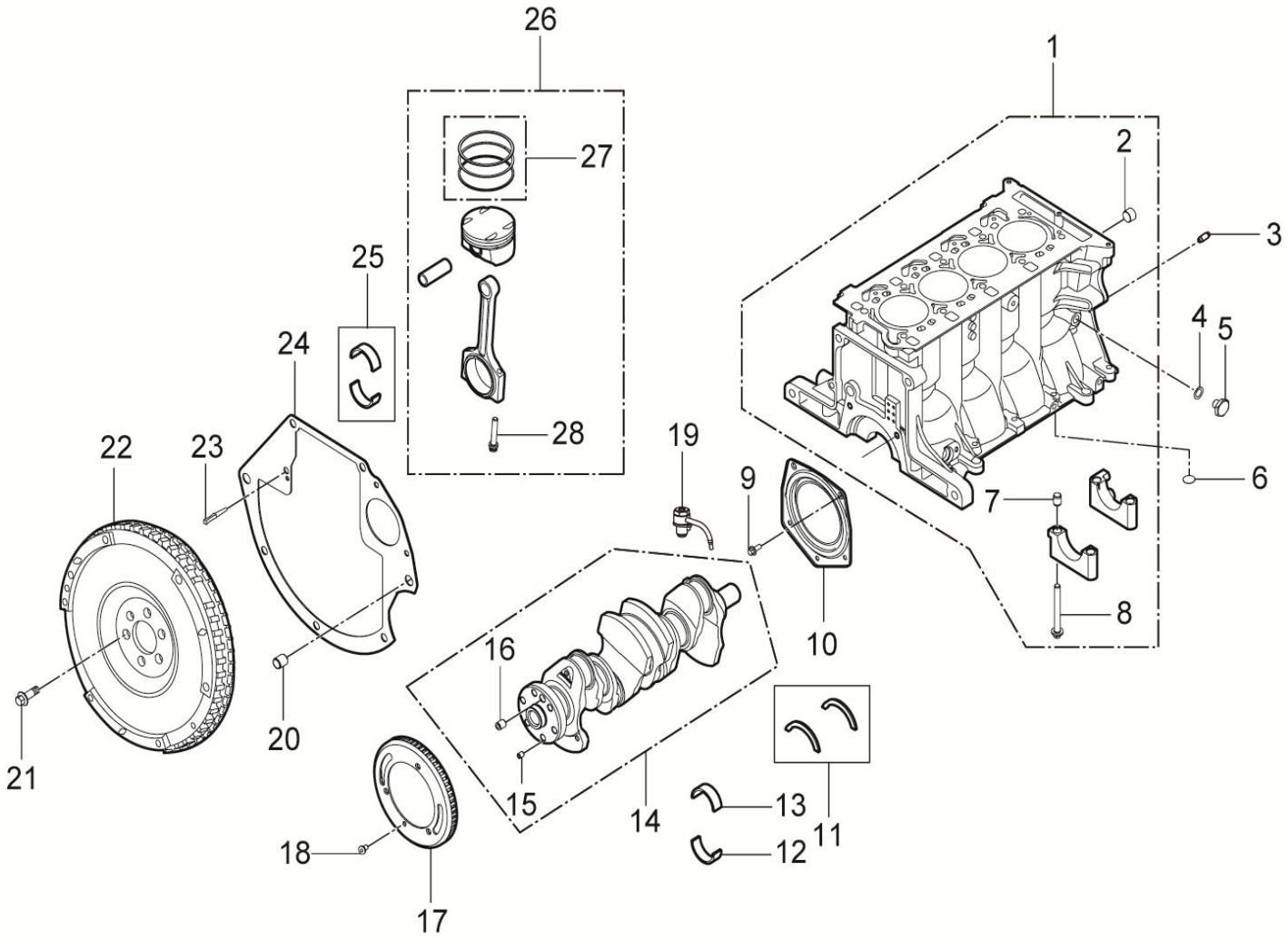

1002001001-B11气缸体分解图

1002001001-B11 EXPLODED VIEW OF THE CYLINDER BLOCK

序号	备件编号	中文名称	英文名称	1.5T-MT两驱精英型	1.5T-MT两驱豪华型	1.5T-MT两驱尊贵型	1.5T-MT两驱旗舰型	2.0T-MT两驱尊贵型	2.0T-MT两驱旗舰型	2.0T-DCT两驱豪华型	2.0T-DCT两驱尊贵型	2.0T-DCT两驱旗舰型	备注
26	1004110001-B11	活塞连杆总成-A组(连杆分组号25)	PISTON AND CONNECTING ROD ASSY-GRD A (FOR NO 25)	4	4	4	4	0	0	0	0	0	&1.5T发动机,连杆标记：25,4个活塞必须为同一分组(重量相同)
26	1004110002-B11	活塞连杆总成-B组(连杆分组号26)	PISTON AND CONNECTING ROD ASSY-GRD B (FOR NO 26)	4	4	4	4	0	0	0	0	0	&1.5T发动机,连杆标记：26,4个活塞必须为同一分组(重量相同)
26	1004110003-B11	活塞连杆总成-C组(连杆分组号27)	PISTON AND CONNECTING ROD ASSY-GRD C (FOR NO 27)	4	4	4	4	0	0	0	0	0	&1.5T发动机,连杆标记：27,4个活塞必须为同一分组(重量相同)
26	1004110004-B11	活塞连杆总成-D组(连杆分组号28)	PISTON AND CONNECTING ROD ASSY-GRD D (FOR NO 28)	4	4	4	4	0	0	0	0	0	&1.5T发动机,连杆标记：28,4个活塞必须为同一分组(重量相同)
26	1004110005-B11	活塞连杆总成-E组(连杆分组号29)	PISTON AND CONNECTING ROD ASSY-GRD E (FOR NO 29)	4	4	4	4	0	0	0	0	0	&1.5T发动机,连杆标记：29,4个活塞必须为同一分组(重量相同)
26	1004110006-B11	活塞连杆总成-F组(连杆分组号30)	PISTON AND CONNECTING ROD ASSY-GRD F (FOR NO 30)	4	4	4	4	0	0	0	0	0	&1.5T发动机,连杆标记：30,4个活塞必须为同一分组(重量相同)
26	1004110007-B11	活塞连杆总成-G组(连杆分组号31)	PISTON AND CONNECTING ROD ASSY-GRD G (FOR NO 31)	4	4	4	4	0	0	0	0	0	&1.5T发动机,连杆标记：31,4个活塞必须为同一分组(重量相同)
26	1004110008-B11	活塞连杆总成-H组(连杆分组号32)	PISTON AND CONNECTING ROD ASSY-GRD H (FOR NO 32)	4	4	4	4	0	0	0	0	0	&1.5T发动机,连杆标记：32,4个活塞必须为同一分组(重量相同)
27	1004031001-B11	活塞环维修包	KIT-PISTON RING	1	1	1	1	0	0	0	0	0	
28	1004111001-B11	螺栓-连杆	BOLT-CON ROD	8	8	8	8	0	0	0	0	0	

1002001005-B11

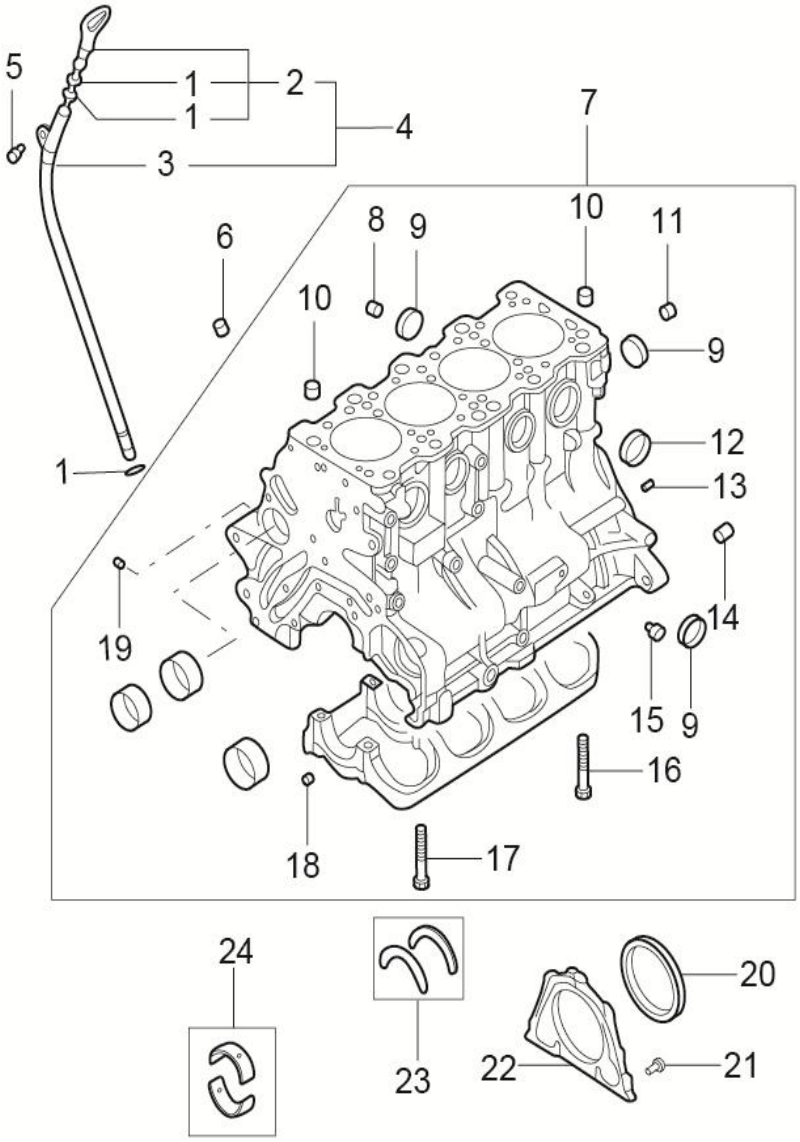

1002001005-B11 气缸体分解图

1002001005-B11 CYLINDER BLOCK

序号	备件编号	中文名称	英文名称	1.5T-MT两驱精英型	1.5T-MT两驱豪华型	1.5T-MT两驱尊贵型	1.5T-MT两驱旗舰型	2.0T-MT两驱尊贵型	2.0T-MT两驱旗舰型	2.0T-DCT两驱豪华型	2.0T-DCT两驱尊贵型	2.0T-DCT两驱旗舰型	备注
1	1009024005-B11	0型环	O－RING	0	0	0	0	1	1	1	1	1	
2	1009121005-B11	机油尺杆组件	ROD ASSY，OIL LEVEL GAUGE	0	0	0	0	1	1	1	1	1	
3	1009013005-B11	机油尺导管	GUIDE，OIL LEVEL GAUGE	0	0	0	0	1	1	1	1	1	
4	1009025005-B11	机油尺组件	GAUGE ASSY，OIL LEVEL	0	0	0	0	1	1	1	1	1	
5	1009023005-B11	法兰螺栓M8×12	BOLT，FLANGE	0	0	0	0	2	2	2	2	2	
6	1002026005-B11	锥形塞1/8	PLUG，TAPER	0	0	0	0	1	1	1	1	1	
7	1002011005-B11	气缸体组件	BLOCK ASSY，CYLINDER	0	0	0	0	1	1	1	1	1	
8	1002031005-B11	锥形塞3/8	PLUG，TAPER	0	0	0	0	1	1	1	1	1	
9	1002015005-B11	密封盖φ35	CAP，SEALING	0	0	0	0	7	7	7	7	7	
10	1002019005-B11	定位套M12×13	BUSHING，KNOCK	0	0	0	0	2	2	2	2	2	
11	1002027005-B11	锥形塞	PLUG，TAPER	0	0	0	0	1	1	1	1	1	
12	1002016005-B11	密封盖φ40	CAP，SEALING	0	0	0	0	2	2	2	2	2	
13	1002014005-B11	定位销φ6×14	PIN，DOWEL	0	0	0	0	4	4	4	4	4	
14	1002017005-B11	定位套φ10.5×19.3	BUSHING，KNOCK	0	0	0	0	2	2	2	2	2	

1002001005-B11

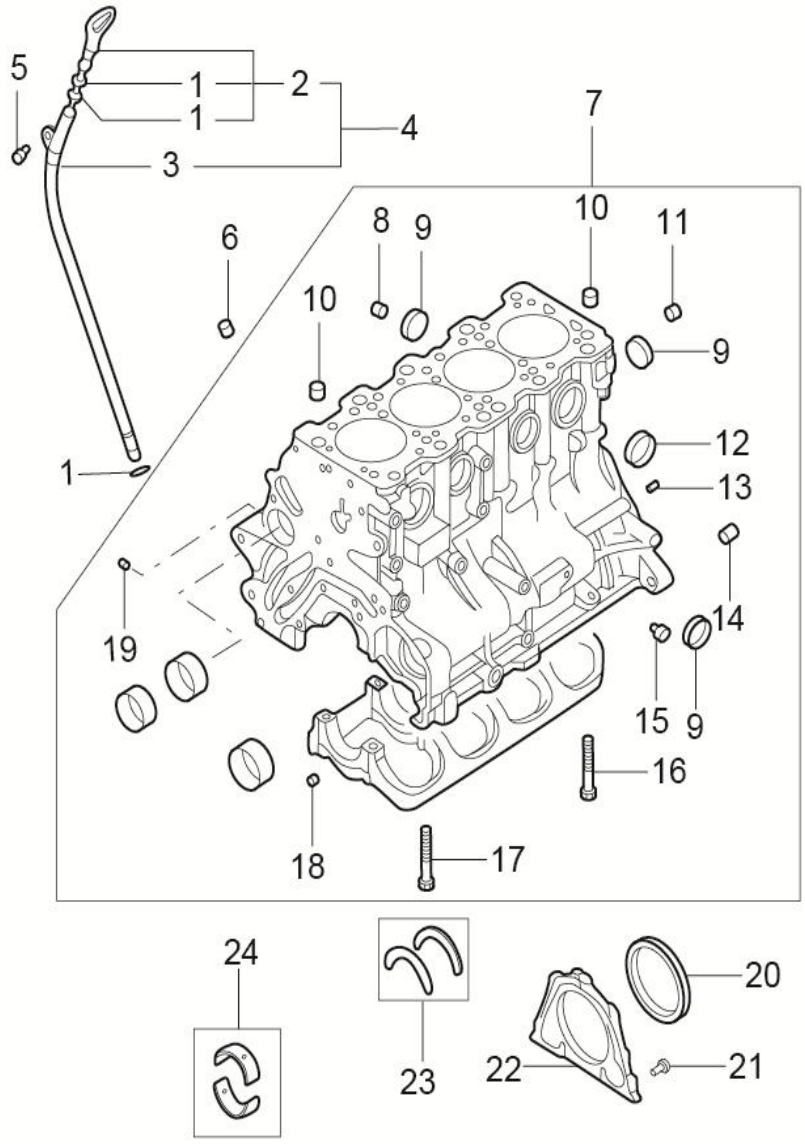

1002001005-B11 气缸体分解图

1002001005-B11 CYLINDER BLOCK

序号	备件编号	中文名称	英文名称	1.5T-MT两驱精英型	1.5T-MT两驱豪华型	1.5T-MT两驱尊贵型	1.5T-MT两驱旗舰型	2.0T-MT两驱尊贵型	2.0T-MT两驱旗舰型	2.0T-DCT两驱豪华型	2.0T-DCT两驱尊贵型	2.0T-DCT两驱旗舰型	备注
15	1002013005-B11	螺塞M10×12	PLUG	0	0	0	0	1	1	1	1	1	
16	1002025005-B11	主轴承盖螺栓M10×70	BOLT，BEARING CAP	0	0	0	0	2	2	2	2	2	
17	1002028005-B11	主轴承盖螺栓M10×70	BOLT，BEARING CAP	0	0	0	0	8	8	8	8	8	
18	1002018005-B11	定位套φ8×9	BUSHING，KNOCK	0	0	0	0	2	2	2	2	2	
19	1002022005-B11	锥形塞1/16	PLUG，TAPER	0	0	0	0	2	2	2	2	2	
20	1005042005-B11	曲轴后油封	OIL SEAL	0	0	0	0	1	1	1	1	1	
21	1005041005-B11	法兰螺栓M6×14	BOLT	0	0	0	0	5	5	5	5	5	
22	1005043005-B11	后油封盖	CASE，REAR OIL SEAL	0	0	0	0	1	1	1	1	1	
23	1005014005-B11	曲轴止推轴承组	BEARING，SET CRANKSHAFT THRUST	0	0	0	0	1	1	1	1	1	
24	1005012005-B11	曲轴轴承组（标准(S1),绿）	BEARING，SET CRANKSHAFT STD	0	0	0	0	5	5	5	5	5	
24	1005012006-B11	曲轴轴承组（标准(S2),黄）	BEARING，SET CRANKSHAFT STD	0	0	0	0	5	5	5	5	5	
24	1005012007-B11	曲轴轴承组（标准(S3),无色）	BEARING，SET CRANKSHAFT STD	0	0	0	0	5	5	5	5	5	
24	1005012008-B11	曲轴轴承组（标准(S4),兰）	BEARING，SET CRANKSHAFT STD	0	0	0	0	5	5	5	5	5	
24	1005012009-B11	曲轴轴承组（标准(S5),红）	BEARING，SET CRANKSHAFT STD	0	0	0	0	5	5	5	5	5	

1002001005-B11

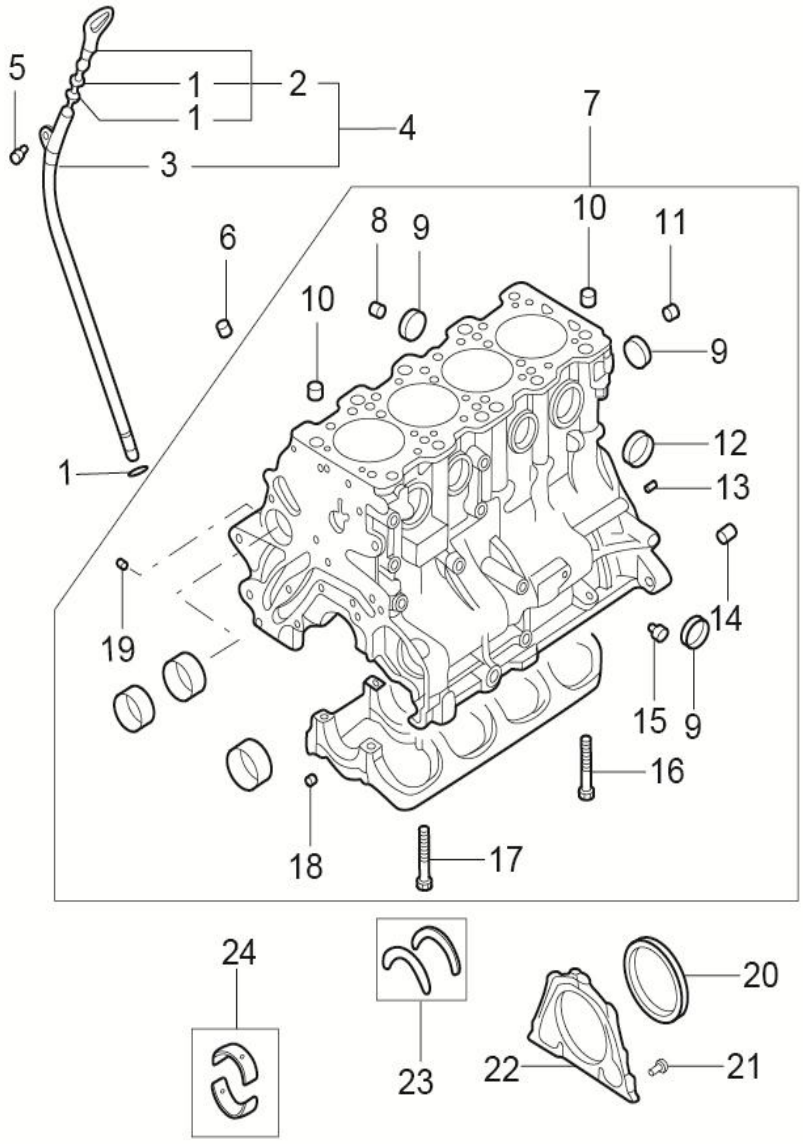

1002001005-B11 气缸体分解图

1002001005-B11 CYLINDER BLOCK

序号	备件编号	中文名称	英文名称	1.5T-MT两驱精英型	1.5T-MT两驱豪华型	1.5T-MT两驱尊贵型	1.5T-MT两驱旗舰型	2.0T-MT两驱尊贵型	2.0T-MT两驱旗舰型	2.0T-DCT两驱豪华型	2.0T-DCT两驱尊贵型	2.0T-DCT两驱旗舰型	备注
24	1005012010-B11	曲轴轴承组（标准(S0),黑）	BEARING，SET CRANKSHAFT STD	0	0	0	0	5	5	5	5	5	

1005001005-B11

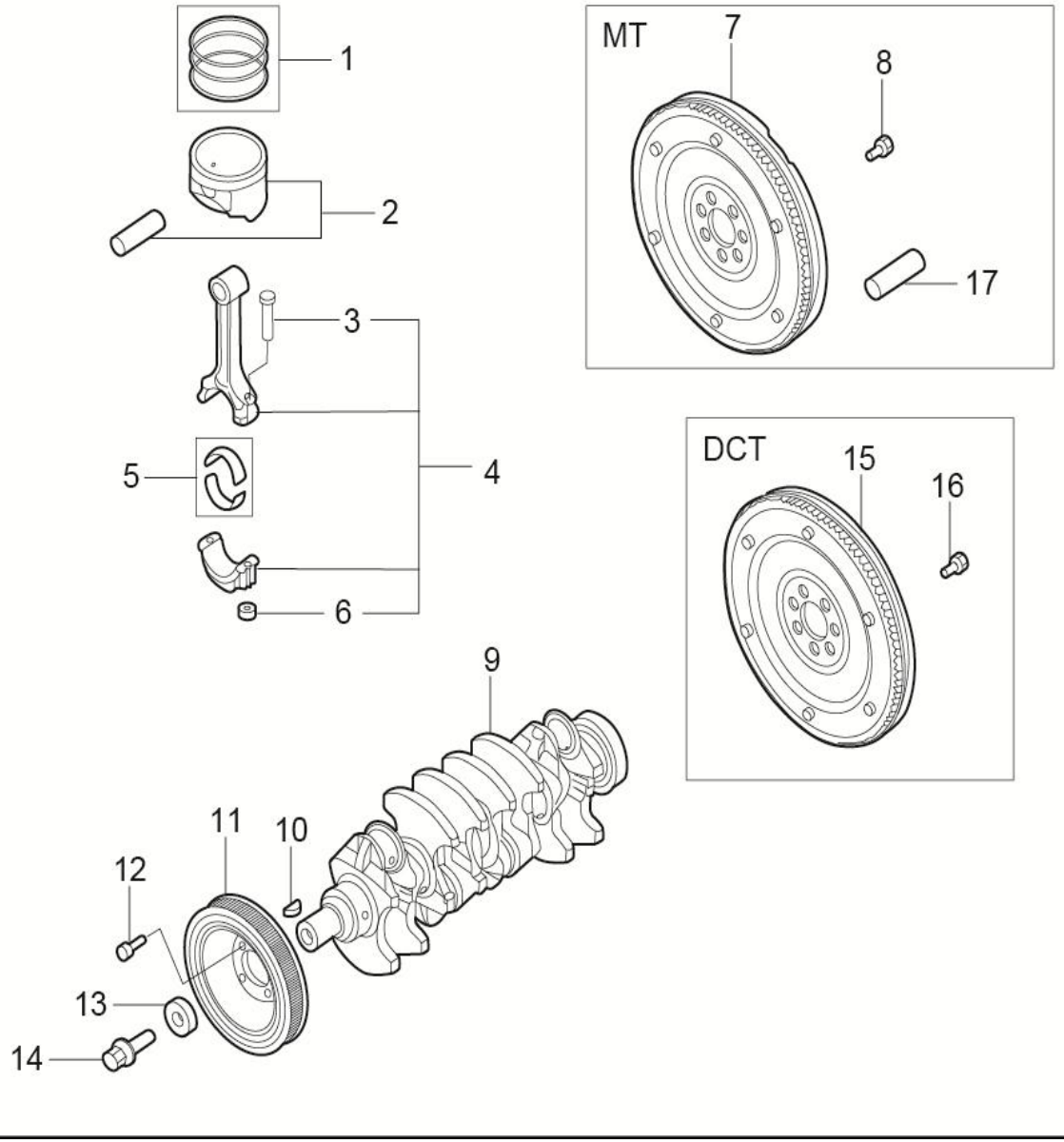

1005001005-B11 活塞及曲轴

1005001005-B11 PISTON & CRANKSHAFT

序号	备件编号	中文名称	英文名称	1.5T-MT两驱精英型	1.5T-MT两驱豪华型	1.5T-MT两驱尊贵型	1.5T-MT两驱旗舰型	2.0T-MT两驱尊贵型	2.0T-MT两驱旗舰型	2.0T-DCT两驱豪华型	2.0T-DCT两驱尊贵型	2.0T-DCT两驱旗舰型	备注
1	1004031005-B11	活塞环组	RING SET,PISTON	0	0	0	0	1	1	1	1	1	
2	1004112005-B11	活塞和销(标准A)	PISTON WITH PIN	0	0	0	0	4	4	4	4	4	
2	1004112006-B11	活塞和销(标准B)	PISTON WITH PIN	0	0	0	0	4	4	4	4	4	
2	1004112007-B11	活塞和销(标准C)	PISTON WITH PIN	0	0	0	0	4	4	4	4	4	
3	1004111005-B11	连杆螺栓	BOLT,CONNECTING	0	0	0	0	8	8	8	8	8	
4	1004110009-B11	连杆组件	CONNECTING ROD ASSY	0	0	0	0	4	4	4	4	4	
5	1004120005-B11	连杆轴承组(标准1)	BEARING,CONROD	0	0	0	0	4	4	4	4	4	
5	1004120006-B11	连杆轴承组(标准2	BEARING,CONROD	0	0	0	0	4	4	4	4	4	
5	1004120007-B11	连杆轴承组(标准3)	BEARING,CONROD	0	0	0	0	4	4	4	4	4	
6	1004113005-B11	螺母	NUT	0	0	0	0	8	8	8	8	8	
7	1005021005-B11	飞轮组件（MT）（飞轮带定位销）	FLYWHEEL ASSY,FLEXIBLE	0	0	0	0	1	1	1	1	1	
8	1005021006-B11	飞轮螺栓（MT）	BOLT,FLYWHEEL	0	0	0	0	7	7	7	7	7	
9	1005011005-B11	曲轴组件	CRANKSHAFT ASSY	0	0	0	0	1	1	1	1	1	
10	1005016005-B11	键	KEY	0	0	0	0	1	1	1	1	1	

1005001005-B11

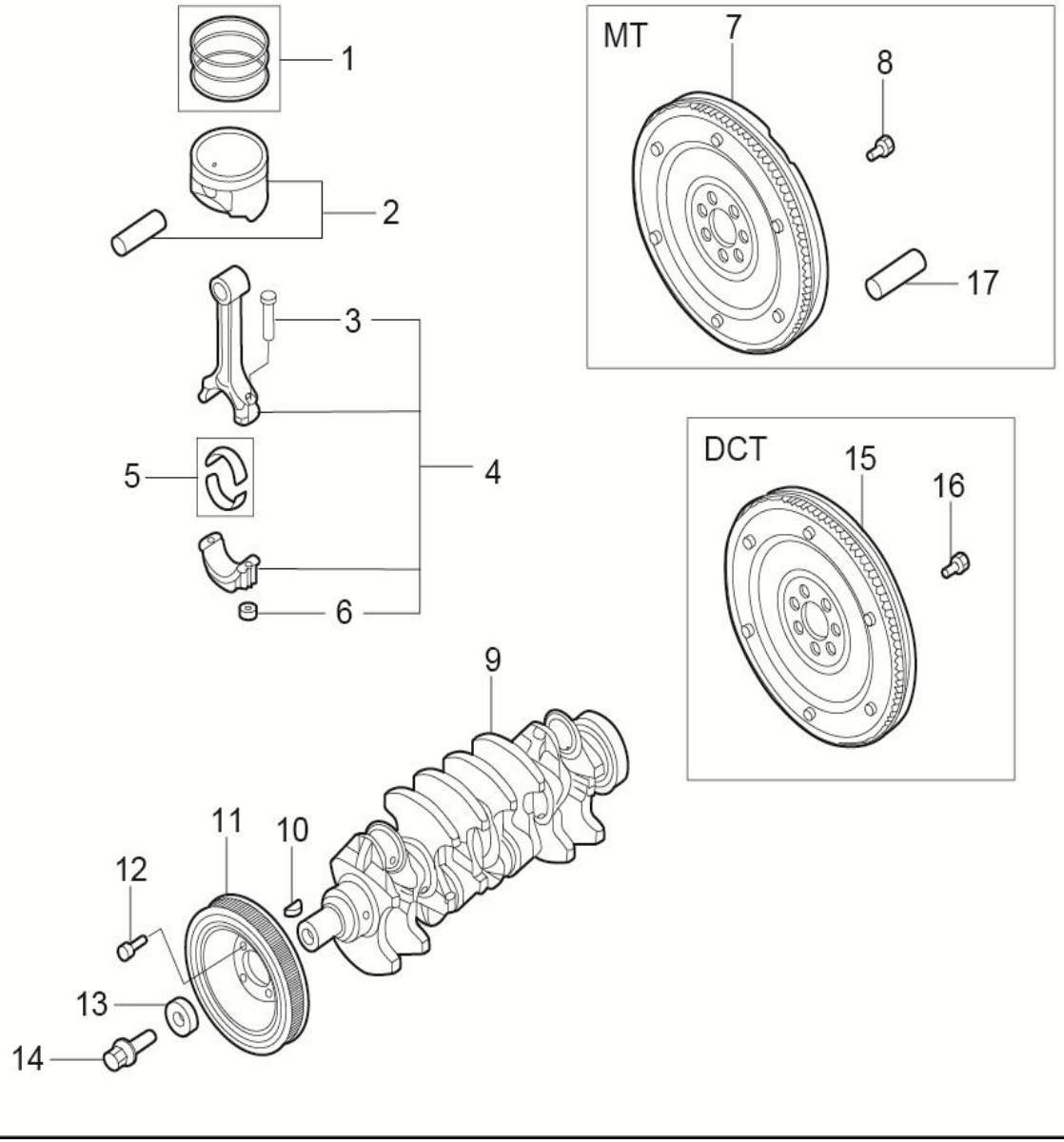

1005001005-B11 活塞及曲轴

1005001005-B11 PISTON & CRANKSHAFT

序号	备件编号	中文名称	英文名称	1.5T-MT两驱精英型	1.5T-MT两驱豪华型	1.5T-MT两驱尊贵型	1.5T-MT两驱旗舰型	2.0T-MT两驱尊贵型	2.0T-MT两驱旗舰型	2.0T-DCT两驱豪华型	2.0T-DCT两驱尊贵型	2.0T-DCT两驱旗舰型	备注
11	1005071005-B11	曲轴减震皮带轮组件	FLYWHEEL ASSY	0	0	0	0	1	1	1	1	1	
12	1005015005-B11	带垫螺栓	BOLT WASHER ASSEMBLED	0	0	0	0	4	4	4	4	4	
13	1005017005-B11	专用垫圈	WASHER,SPECIAL	0	0	0	0	1	1	1	1	1	
14	1005072005-B11	曲轴皮带轮螺栓	BOLT,CRANKSPROCKET	0	0	0	0	1	1	1	1	1	
15	1005021007-B11	飞轮组件（DCT）	FLYWHEEL ASSY,FLEXIBLE	0	0	0	0	1	1	1	1	1	
16	1005021008-B11	飞轮螺栓（DCT）	BOLT,FLYWHEEL	0	0	0	0	7	7	7	7	7	
17	1005121005-B11	飞轮定位销	FLYWHEEL LOCATING PINS	0	0	0	0	1	1	0	0	0	

1003002001-B11

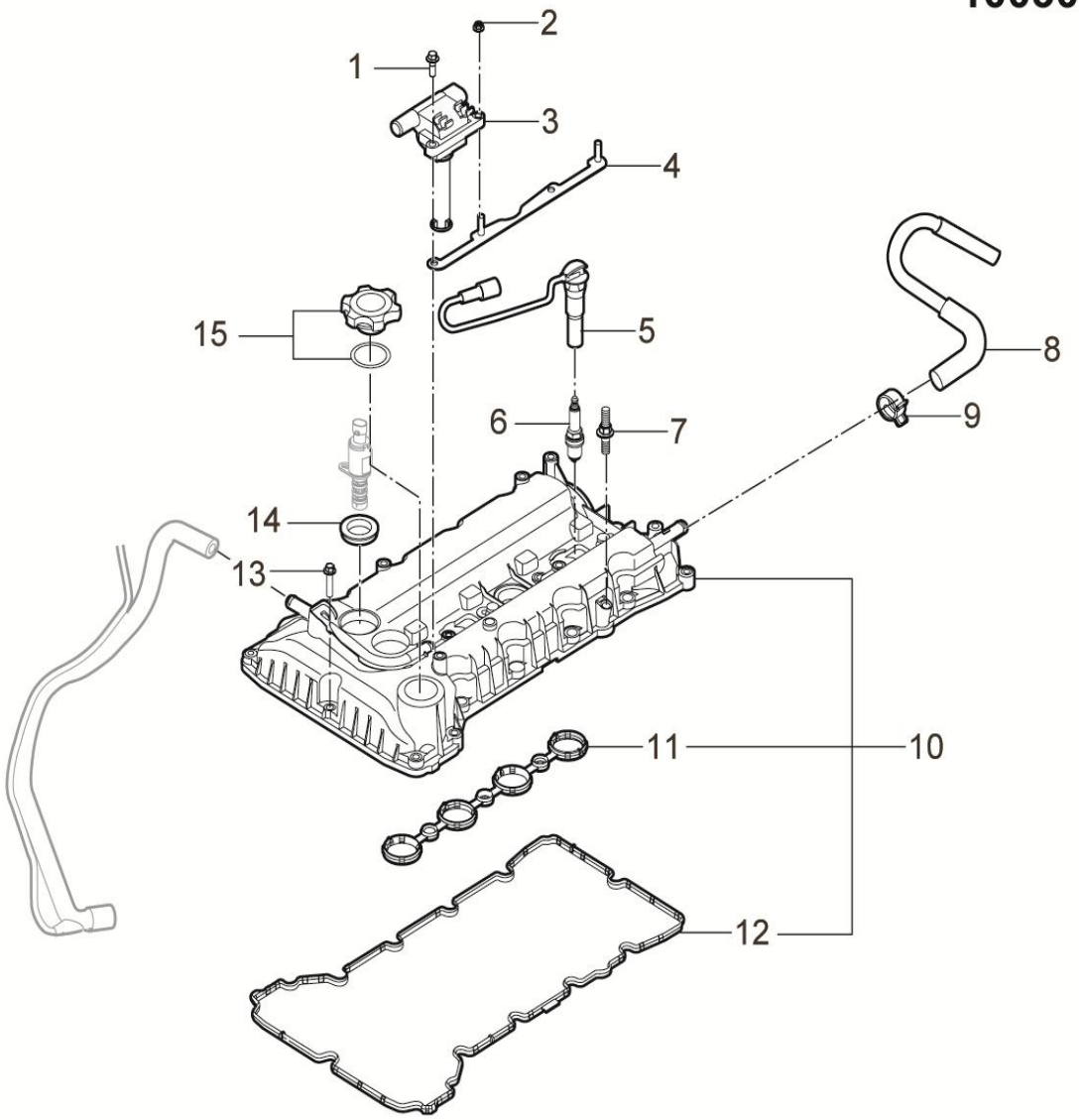

1003002001-B11 凸轮轴罩盖分解图

1003002001-B11 EXPLODED VIEW OF THE CAMSHAFT COVER

序号	备件编号	中文名称	英文名称	1.5T-MT两驱精英型	1.5T-MT两驱豪华型	1.5T-MT两驱尊贵型	1.5T-MT两驱旗舰型	2.0T-MT两驱尊贵型	2.0T-MT两驱旗舰型	2.0T-DCT两驱豪华型	2.0T-DCT两驱尊贵型	2.0T-DCT两驱旗舰型	备注
1	3707122001-B11	螺栓M6x20-高压线圈	SCREW M6*22-IGNITION COIL	2	2	2	2	0	0	0	0	0	
2	3705112001-B11	螺母M6-点火线圈	NUT-M6	2	2	2	2	0	0	0	0	0	
3	3705111001-B11	点火线圈	COIL-IGNITION	2	2	2	2	0	0	0	0	0	
4	3705011001-B11	点火线圈支架	BRACKET-COIL IGNITION	1	1	1	1	0	0	0	0	0	
5	3707121001-B11	高压线	LEADS-HIGH TENSION	2	2	2	2	0	0	0	0	0	
6	3707111001-B11	火花塞	SPARK PLUGS Torch (Ni)	4	4	4	4	0	0	0	0	0	
7	1003011001-B11	双头螺柱-凸轮轴罩盖到缸盖 (M6×30-20)	FIXING-CAM COVER TO CYLINDER HEAD (M6x30-20)	2	2	2	2	0	0	0	0	0	
8	1003040001-B11	全负荷呼吸器管总成（至空滤）	FULL LOAD BREATHER PIPE ASSY	1	1	1	1	0	0	0	0	0	
9	1003041001-B11	夹子-全负荷呼吸器管	CLAMP-PART LOAD BREATHER PIPE	2	2	2	2	0	0	0	0	0	
10	1003015001-B11	凸轮轴罩盖总成	COVER ASSY-CAM	1	1	1	1	0	0	0	0	0	
11	1003013001-B11	密封圈-凸轮轴罩盖（内）	GASKET-INNER	1	1	1	1	0	0	0	0	0	
12	1003014001-B11	密封圈-凸轮轴罩盖（外）	GASKET-OUTER	1	1	1	1	0	0	0	0	0	
13	1003012001-B11	M6x30-凸轮轴盖	FIXING M6x30-CAM COVER	17	17	17	17	0	0	0	0	0	
14	1003031001-B11	密封-机油控制阀体	SEAL-OIL CONTROL VALVE HOUSING	1	1	1	1	0	0	0	0	0	

1003002001-B11

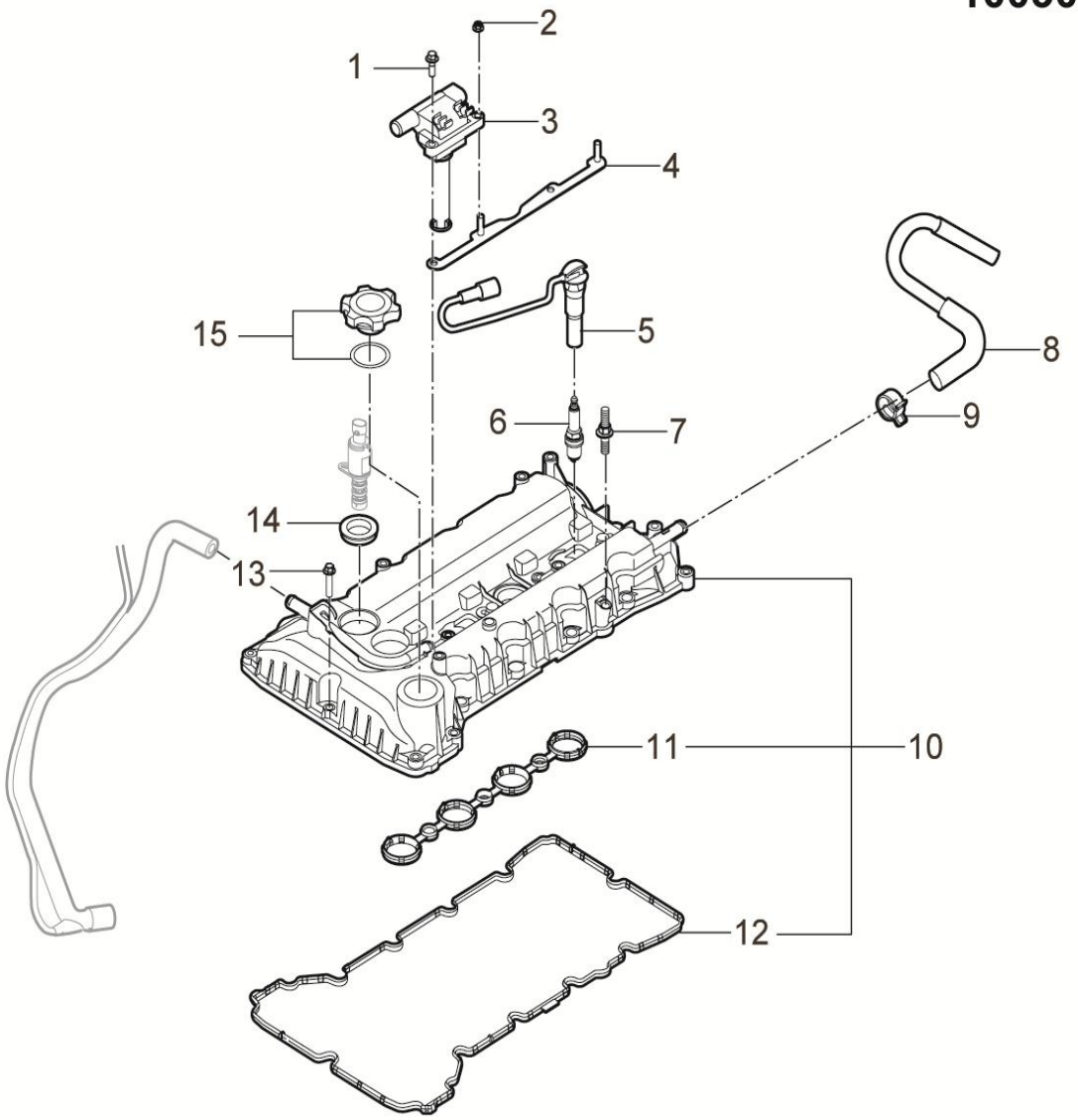

1003002001-B11 凸轮轴罩盖分解图

1003002001-B11 EXPLODED VIEW OF THE CAMSHAFT COVER

序号	备件编号	中文名称	英文名称	1.5T-MT两驱精英型	1.5T-MT两驱豪华型	1.5T-MT两驱尊贵型	1.5T-MT两驱旗舰型	2.0T-MT两驱尊贵型	2.0T-MT两驱旗舰型	2.0T-DCT两驱豪华型	2.0T-DCT两驱尊贵型	2.0T-DCT两驱旗舰型	备注
15	1003021001-B11	加油口盖总成	CAP ASSY-OIL FILLER	1	1	1	1	0	0	0	0	0	

1000020005-B11

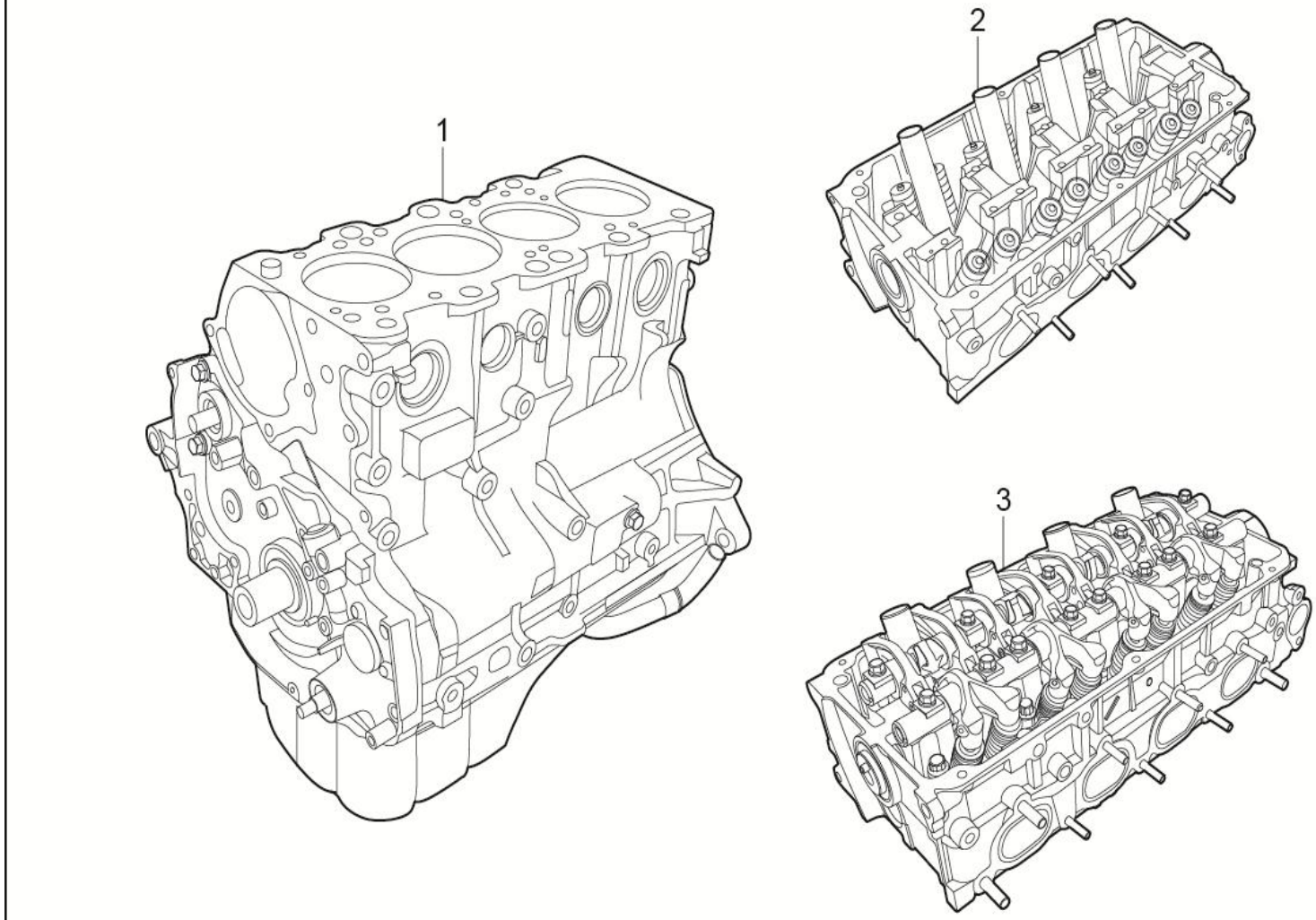

1000020005-B11 发动机维修总成

1000020005-B11 ENGINE MAINTENANCE ASSEMBLY

序号	备件编号	中文名称	英文名称	1.5T-MT两驱精英型	1.5T-MT两驱豪华型	1.5T-MT两驱尊贵型	1.5T-MT两驱旗舰型	2.0T-MT两驱尊贵型	2.0T-MT两驱旗舰型	2.0T-DCT两驱豪华型	2.0T-DCT两驱尊贵型	2.0T-DCT两驱旗舰型	备注
1	1000110005-B11	发动机中缸	ENGINE CYLINDER	0	0	0	0	1	1	1	1	1	
2	1003050005-B11	缸盖带气门总成	Cylinder head with a valve assembly	0	0	0	0	1	1	1	1	1	
3	1003050006-B11	缸盖带气门摇臂凸轮轴总成	Cylinder head with valve rocker cam shaft assembly	0	0	0	0	1	1	1	1	1	

1003002005-B11

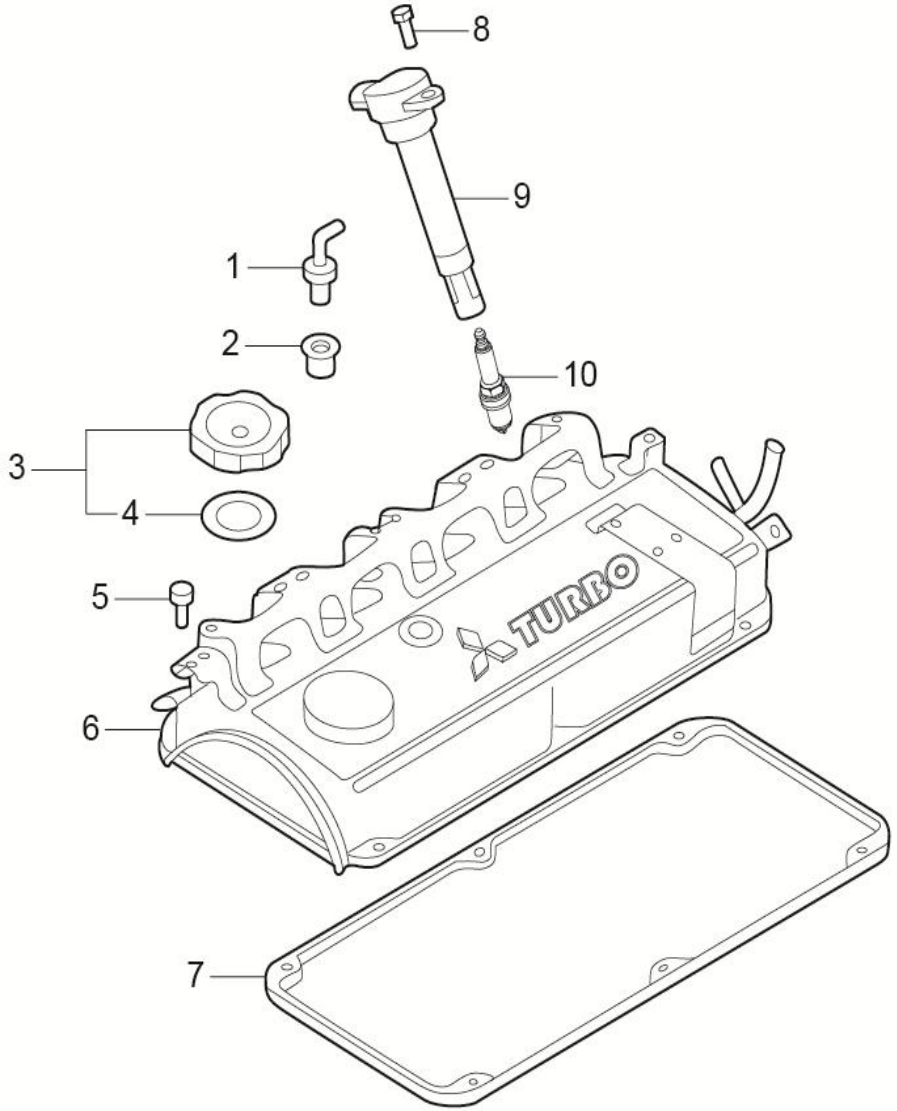

1003002005-B11 摇臂盖分解图

1003002005-B11 ROCKER COVER

序号	备件编号	中文名称	英文名称	1.5T-MT两驱精英型	1.5T-MT两驱豪华型	1.5T-MT两驱尊贵型	1.5T-MT两驱旗舰型	2.0T-MT两驱尊贵型	2.0T-MT两驱旗舰型	2.0T-DCT两驱豪华型	2.0T-DCT两驱尊贵型	2.0T-DCT两驱旗舰型	备注
1	1003011005-B11	P.C.V阀	VALVE，PCV	0	0	0	0	1	1	1	1	1	
2	1003018005-B11	P.C.V阀垫	GASKET，PCV VALVE	0	0	0	0	1	1	1	1	1	
3	1003021005-B11	加油口盖	CAP ASSY,ENG OIL FIL	0	0	0	0	1	1	1	1	1	
4	1003017005-B11	加油盖垫	GASKET，ENG OIL FILLER	0	0	0	0	1	1	1	1	1	
5	1003012005-B11	带垫螺栓(M6×25)	BOLT，ROCKER COVER WASHER ASSEMBLED	0	0	0	0	6	6	6	6	6	
6	1003015005-B11	摇臂盖组件	COVER ASSY,ROCKER	0	0	0	0	1	1	1	1	1	
7	1003014005-B11	摇臂盖垫	GASKET，ROCKER COVER	0	0	0	0	1	1	1	1	1	
8	3705012005-B11	法兰螺栓	BOLT，FLANGE	0	0	0	0	8	8	8	8	8	
9	3705111005-B11	点火线圈组件	COIL ASSY，IGNITION	0	0	0	0	1	1	1	1	1	
10	3707111005-B11	火花塞组件	PLUG ASSY,SPARK	0	0	0	0	4	4	4	4	4	

1003001001-B11

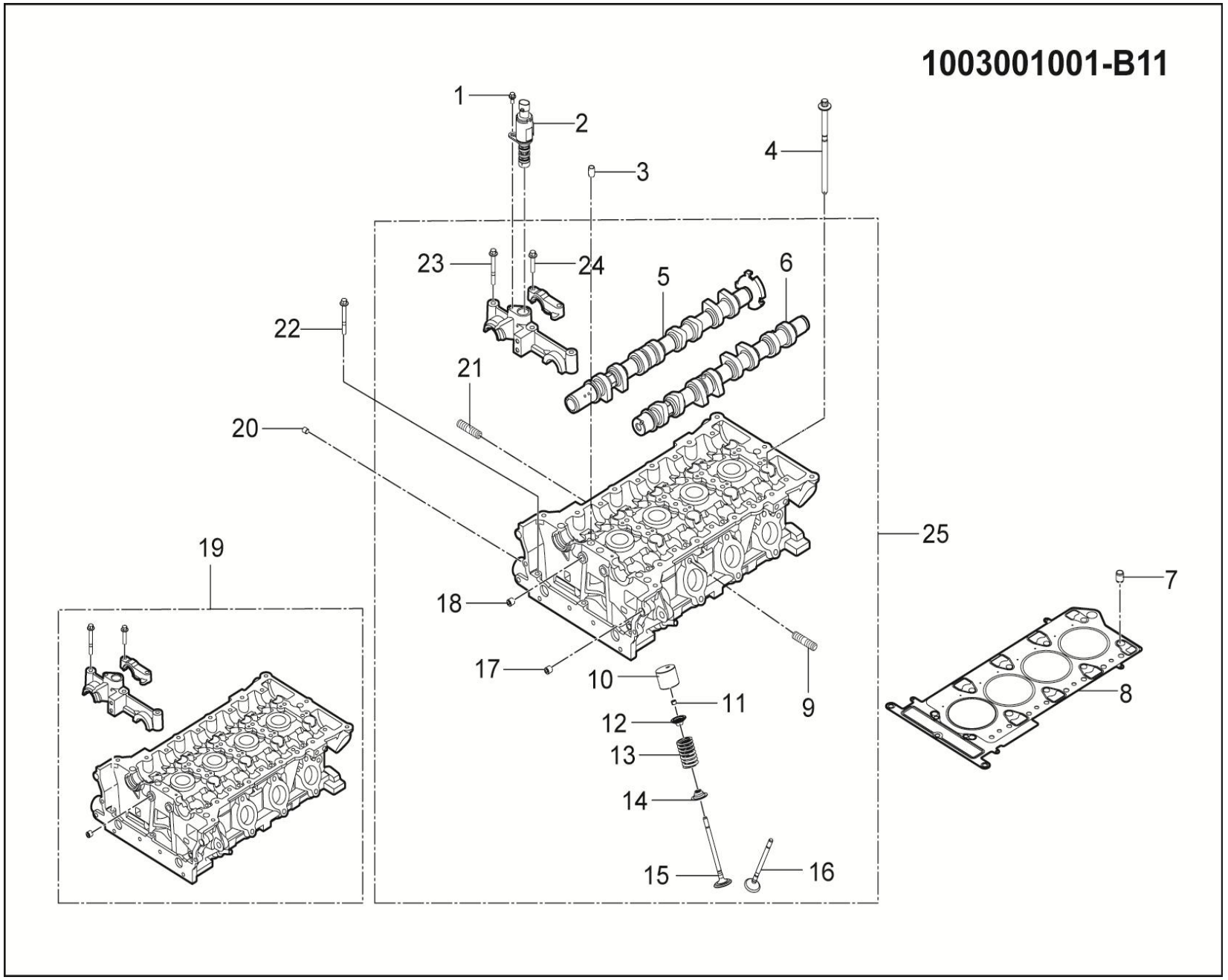

1003001001-B11气缸盖分解图

1003001001-B11 EXPLODED VIEW OF THE CYLINDER HEAD

序号	备件编号	中文名称	英文名称	1.5T-MT两驱精英型	1.5T-MT两驱豪华型	1.5T-MT两驱尊贵型	1.5T-MT两驱旗舰型	2.0T-MT两驱尊贵型	2.0T-MT两驱旗舰型	2.0T-DCT两驱豪华型	2.0T-DCT两驱尊贵型	2.0T-DCT两驱旗舰型	备注
1	1011022001-B11	螺栓-机油控制阀	SCREW-OIL CONTROL VALVE TO FRONT CAP	1	1	1	1	0	0	0	0	0	
2	1011021001-B11	机油控制阀	OIL CONTROL VALVES	1	1	1	1	0	0	0	0	0	
3	1003081001-B11	止回阀	OIL CHECK VALVE	1	1	1	1	0	0	0	0	0	
4	1003061001-B11	缸盖螺栓	BOLT m9x158mm-CYLINDER HEAD	10	10	10	10	0	0	0	0	0	
5	1006011001-B11	凸轮轴-信号轮总成	CAMSHAFT-RELUCTOR ASSEMBLY	1	1	1	1	0	0	0	0	0	
6	1006021001-B11	排气凸轮轴-机加工	CAMSHAFT EXHAUST-MACHINING	1	1	1	1	0	0	0	0	0	
7	1003063001-B11	定位销-缸盖到机体	DOWEL-CYL HEAD TO BLOCK	2	2	2	2	0	0	0	0	0	
8	1003071001-B11	缸盖垫片	GASKET-CYLINDER HEAD	1	1	1	1	0	0	0	0	0	
9	1108014001-B11	双头螺栓-进气歧管到缸盖	STUD- INLET MANIFOLD TO CYL HEAD	5	5	5	5	0	0	0	0	0	
10	1007021001-B11	挺杆-分组A	TAPPET-GRD-A	16	16	16	16	0	0	0	0	0	T=3.015mm
10	1007021002-B11	挺杆-分组B	TAPPET-GRD-B	16	16	16	16	0	0	0	0	0	T=3.045mm
10	1007021003-B11	挺杆-分组C	TAPPET-GRD-C	16	16	16	16	0	0	0	0	0	T=3.075mm
10	1007021004-B11	挺杆-分组D	TAPPET-GRD-D	16	16	16	16	0	0	0	0	0	T=3.105mm
10	1007021005-B11	挺杆-分组E	TAPPET-GRD-E	16	16	16	16	0	0	0	0	0	T=3.135mm

1003001001-B11

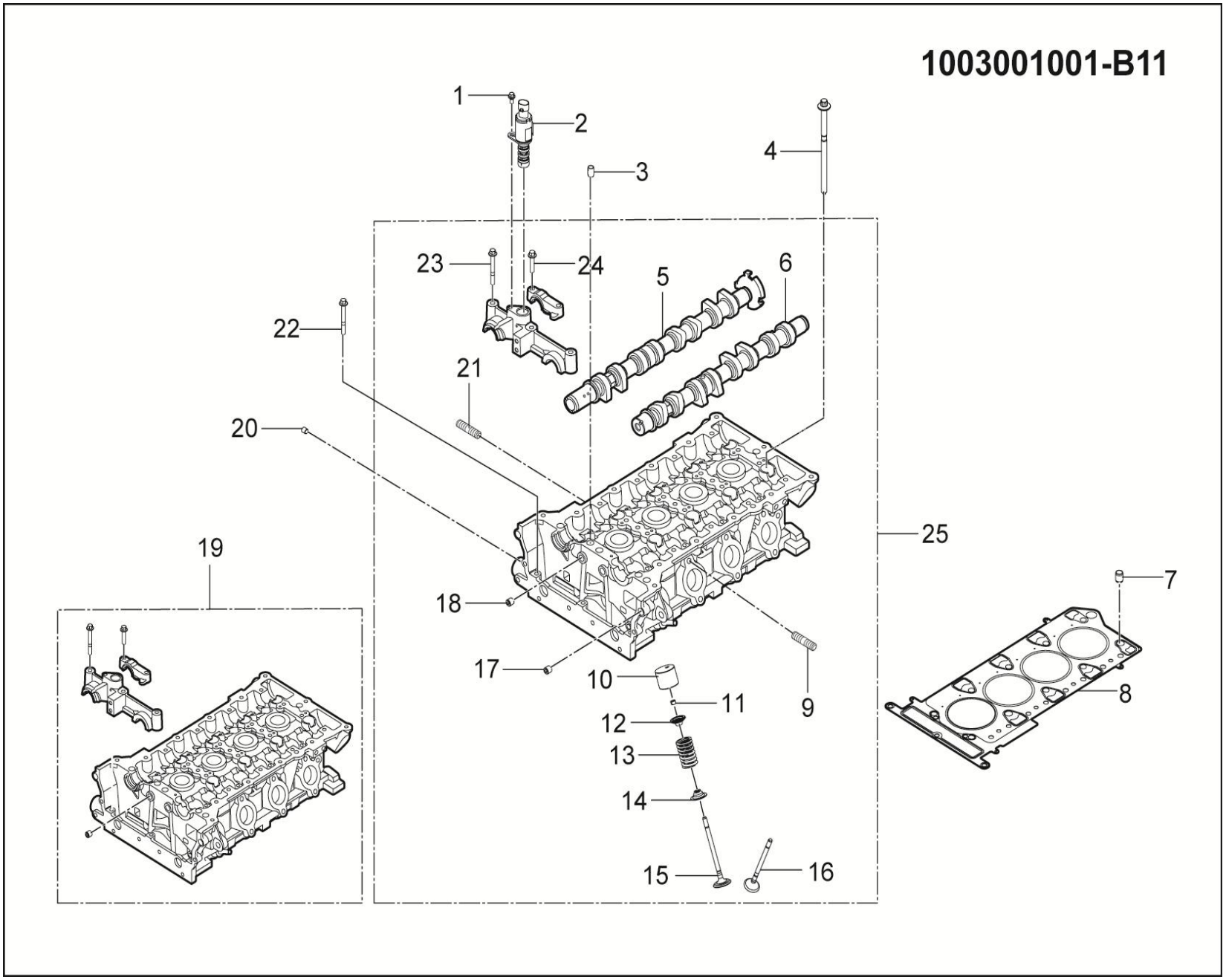

1003001001-B11气缸盖分解图

1003001001-B11 EXPLODED VIEW OF THE CYLINDER HEAD

序号	备件编号	中文名称	英文名称	1.5T-MT两驱精英型	1.5T-MT两驱豪华型	1.5T-MT两驱尊贵型	1.5T-MT两驱旗舰型	2.0T-MT两驱尊贵型	2.0T-MT两驱旗舰型	2.0T-DCT两驱豪华型	2.0T-DCT两驱尊贵型	2.0T-DCT两驱旗舰型	备注
10	1007021006-B11	挺杆-分组F	TAPPET-GRD-F	16	16	16	16	0	0	0	0	0	T=3.165mm
10	1007021007-B11	挺杆-分组G	TAPPET-GRD-G	16	16	16	16	0	0	0	0	0	T=3.195mm
10	1007021008-B11	挺杆-分组H	TAPPET-GRD-H	16	16	16	16	0	0	0	0	0	T=3.225mm
10	1007021009-B11	挺杆-分组I	TAPPET-GRD-I	16	16	16	16	0	0	0	0	0	T=3.255mm
10	1007021010-B11	挺杆-分组G	TAPPET-GRD-J	16	16	16	16	0	0	0	0	0	T=3.285mm
10	1007021011-B11	挺杆-分组K	TAPPET-GRD-K	16	16	16	16	0	0	0	0	0	T=3.315mm
10	1007021012-B11	挺杆-分组L	TAPPET-GRD-L	16	16	16	16	0	0	0	0	0	T=3.345mm
10	1007021013-B11	挺杆-分组M	TAPPET-GRD-M	16	16	16	16	0	0	0	0	0	T=3.375mm
10	1007021014-B11	挺杆-分组N	TAPPET-GRD-N	16	16	16	16	0	0	0	0	0	T=3.405mm
10	1007021015-B11	挺杆-分组O	TAPPET-GRD-O	16	16	16	16	0	0	0	0	0	T=3.435mm
10	1007021016-B11	挺杆-分组P	TAPPET-GRD-P	16	16	16	16	0	0	0	0	0	T=3.465mm
10	1007021017-B11	挺杆-分组Q	TAPPET-GRD-Q	16	16	16	16	0	0	0	0	0	T=3.495mm
10	1007021018-B11	挺杆-分组R	TAPPET-GRD-R	16	16	16	16	0	0	0	0	0	T=3.525mm
10	1007021019-B11	挺杆-分组S	TAPPET-GRD-S	16	16	16	16	0	0	0	0	0	T=3.555mm

1003001001-B11

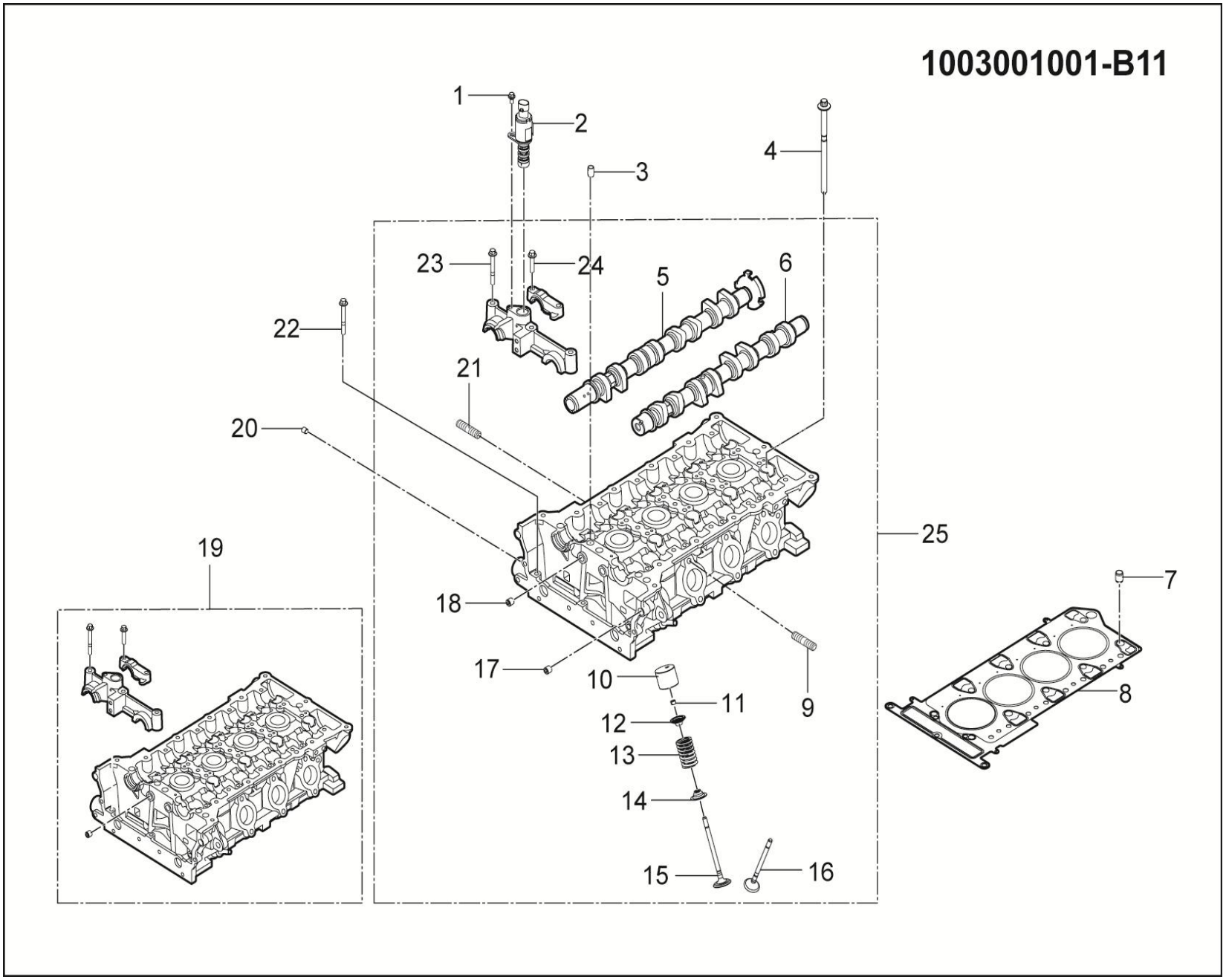

1003001001-B11气缸盖分解图

1003001001-B11 EXPLODED VIEW OF THE CYLINDER HEAD

序号	备件编号	中文名称	英文名称	1.5T-MT两驱精英型	1.5T-MT两驱豪华型	1.5T-MT两驱尊贵型	1.5T-MT两驱旗舰型	2.0T-MT两驱尊贵型	2.0T-MT两驱旗舰型	2.0T-DCT两驱豪华型	2.0T-DCT两驱尊贵型	2.0T-DCT两驱旗舰型	备注
10	1007021020-B11	挺杆-分组T	TAPPET-GRD-T	16	16	16	16	0	0	0	0	0	T=3.585mm
11	1007018001-B11	气门锁夹	COLLETS	16	16	16	16	0	0	0	0	0	
12	1007017001-B11	气门弹簧座	CAP-SPRING	16	16	16	16	0	0	0	0	0	
13	1007016001-B11	气门弹簧	VALVE SPRINGS	16	16	16	16	0	0	0	0	0	
14	1007015001-B11	气门杆密封	VALVE STEM SEAL	16	16	16	16	0	0	0	0	0	
15	1007011001-B11	进气门	VALVE-INLET	8	8	8	8	0	0	0	0	0	
16	1007012001-B11	排气门	VALVE-EXHAUST	8	8	8	8	0	0	0	0	0	
17	1003053001-B11	定位销-上前盖到缸盖	DOWEL-UPPER FRONT COVER TO CYL HEAD	2	2	2	2	0	0	0	0	0	
18	1003054001-B11	油道堵塞(1/8英寸)	PLUG BLANKING 1/8 INCH NPTF-OIL GALLERY	2	2	2	2	0	0	0	0	0	
19	1003051001-B11	缸盖组合加工件(1.5T SVCT)	CYLINDER HEAD M/CD ASSY COMPLETE(SVCT)	1	1	1	1	0	0	0	0	0	
20	1003052001-B11	油道堵塞(1/16英寸)	PLUG BLANKING 1/16 INCH NPTF-OIL GALLERY	2	2	2	2	0	0	0	0	0	
21	1008011003-B11	螺柱-排气歧管到缸盖	STUD M8-EXHAUST MANIFOLD TO CYL HEAD	9	9	9	9	0	0	0	0	0	
22	1003062001-B11	螺栓M6*55-缸盖到机体	BOLT M6*55 PATCH-CYL HEAD TO BLOCK	3	3	3	3	0	0	0	0	0	
23	1006033001-B11	螺栓M6*55-前凸轮轴承盖	BOLT M6*55-FRONT CAM BEARING CAP	3	3	3	3	0	0	0	0	0	

1003001001-B11

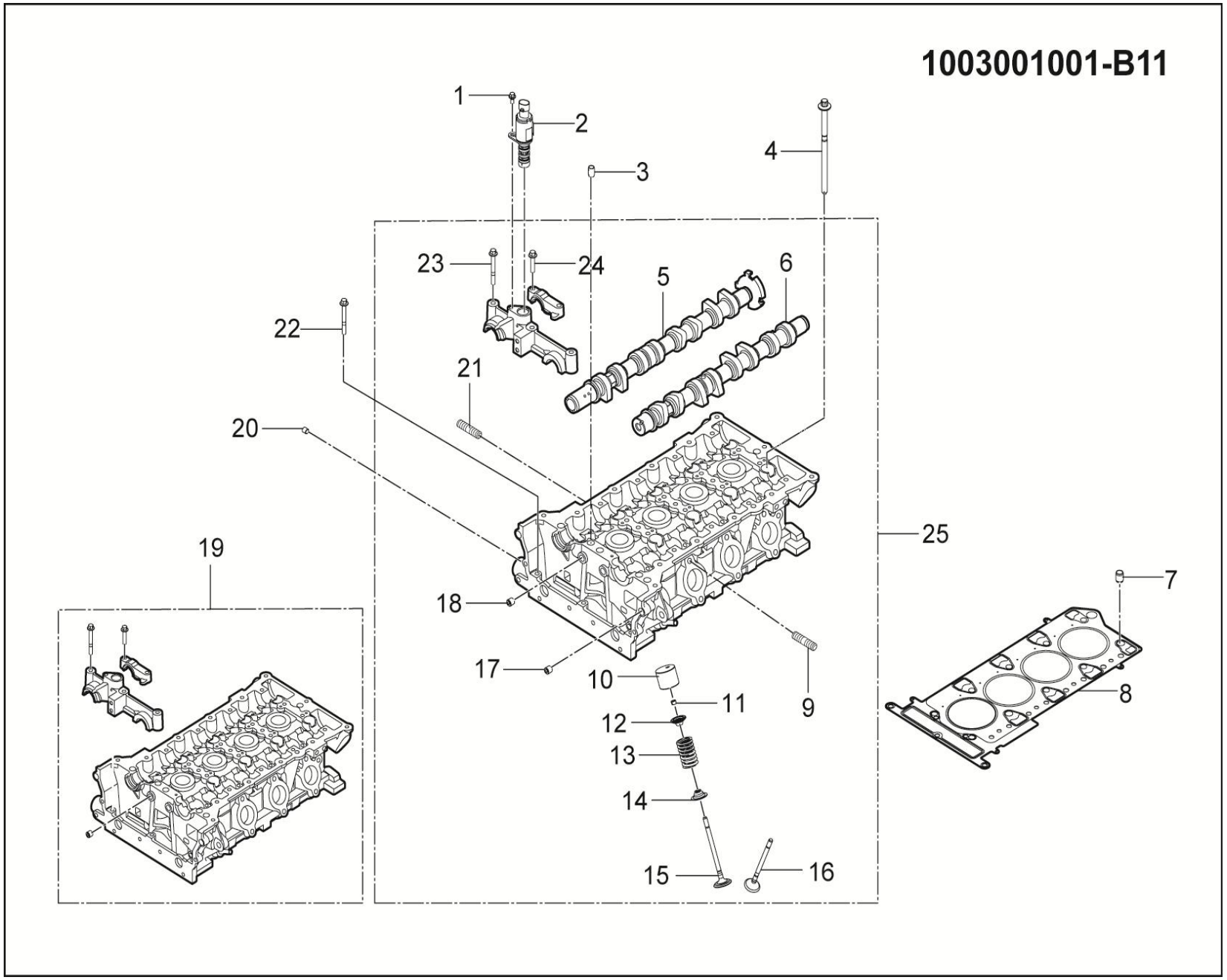

1003001001-B11气缸盖分解图

1003001001-B11 EXPLODED VIEW OF THE CYLINDER HEAD

序号	备件编号	中文名称	英文名称	1.5T-MT两驱精英型	1.5T-MT两驱豪华型	1.5T-MT两驱尊贵型	1.5T-MT两驱旗舰型	2.0T-MT两驱尊贵型	2.0T-MT两驱旗舰型	2.0T-DCT两驱豪华型	2.0T-DCT两驱尊贵型	2.0T-DCT两驱旗舰型	备注
24	1006032001-B11	螺栓-凸轮轴承盖到缸盖	SCREW-CAM BEARING CAP TO HEAD	16	16	16	16	0	0	0	0	0	
25	1003050001-B11	缸盖总成	HEAD ASSY	1	1	1	1	0	0	0	0	0	

1003001005-B11

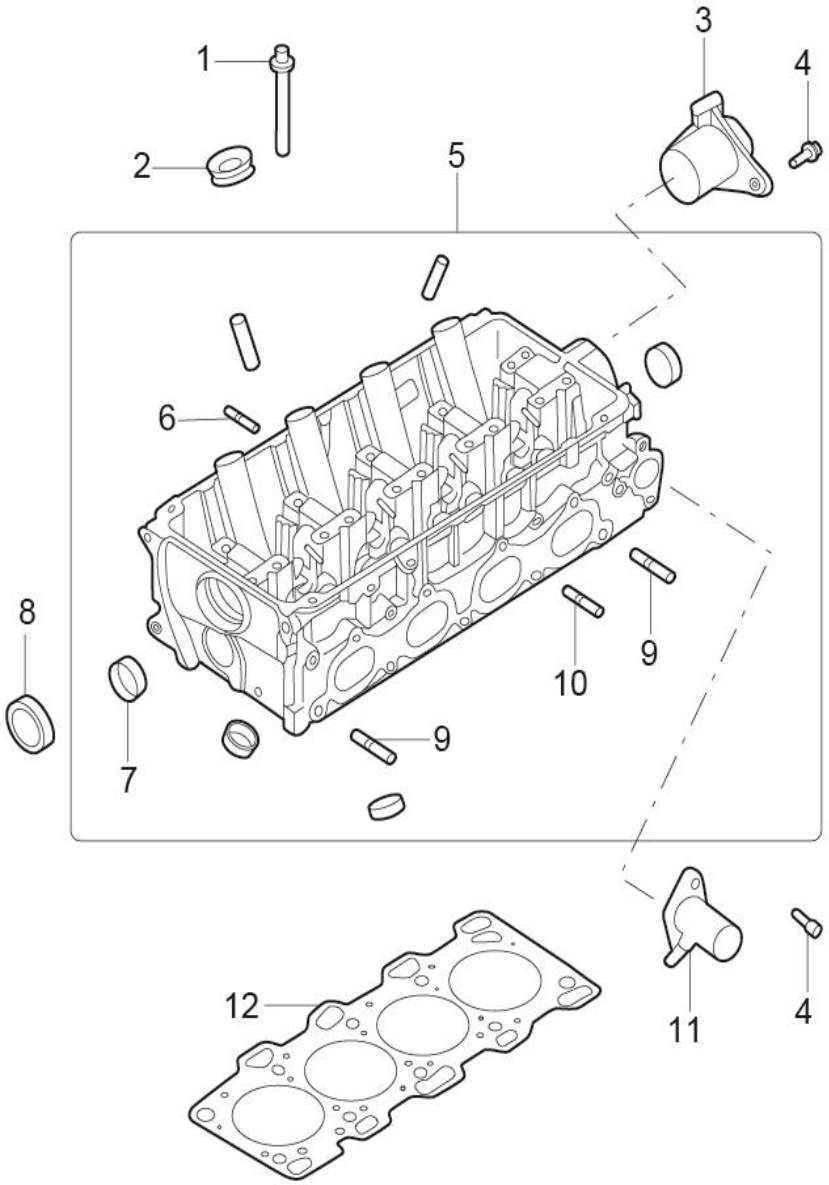

1003001005-B11 气缸盖分解图

1003001005-B11 CYLINDER HEAD

序号	备件编号	中文名称	英文名称	1.5T-MT两驱精英型	1.5T-MT两驱豪华型	1.5T-MT两驱尊贵型	1.5T-MT两驱旗舰型	2.0T-MT两驱尊贵型	2.0T-MT两驱旗舰型	2.0T-DCT两驱豪华型	2.0T-DCT两驱尊贵型	2.0T-DCT两驱旗舰型	备注
1	1003061005-B11	气缸盖螺栓组件	BOLT ASSY,CYLINDER HEAD	0	0	0	0	10	10	10	10	10	
2	1003013005-B11	油封-点火线圈	OIL SEAL	0	0	0	0	4	4	4	4	4	
3	3611013005-B11	凸轮位置传感器支架	SUPPORT，CAM POSITION SENSOR	0	0	0	0	1	1	1	1	1	
4	1300012005-B11	法兰螺栓	BOLT FLANGE	0	0	0	0	2	2	2	2	2	
5	1003050007-B11	发动机气缸盖组件	HEAD ASSY,ENG CYLINDER	0	0	0	0	1	1	1	1	1	
6	1008021005-B11	双头螺柱(8×28)	STUD(8×28)	0	0	0	0	3	3	3	3	3	
7	1003052005-B11	堵盖	CAP,SEALING	0	0	0	0	2	2	2	2	2	
8	1003016005-B11	油封-凸轮轴	OIL SEAL	0	0	0	0	1	1	1	1	1	
9	1008019005-B11	双头螺柱(10×28)	STUD(10×28)	0	0	0	0	2	2	2	2	2	
10	1008014005-B11	双头螺柱	STUD	0	0	0	0	7	7	7	7	7	
11	1300013005-B11	出水接口	FITTING，WATER OUTLET	0	0	0	0	1	1	1	1	1	
12	1003071005-B11	气缸垫	GASKET,CYLINDER HEAD	0	0	0	0	1	1	1	1	1	

1011001001-B11

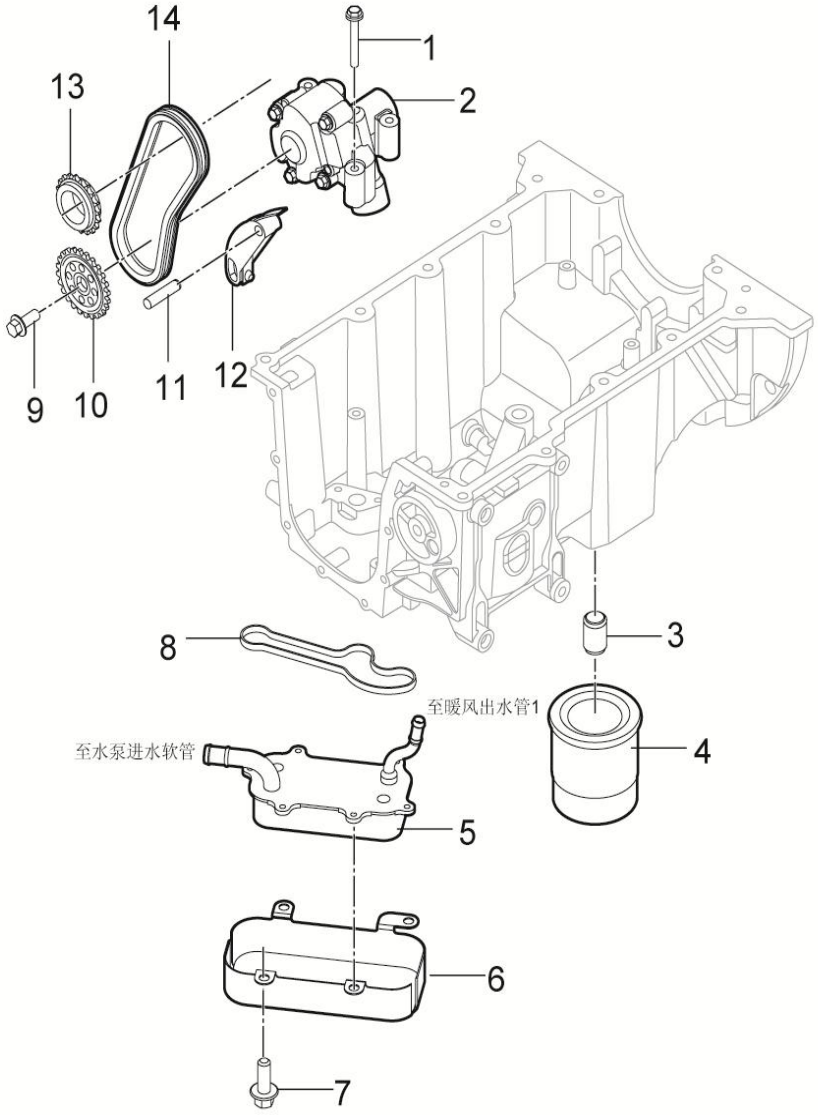

1011001001-B11机油泵、机油滤清器分解图

1011001001-B11 OIL PUMP, OIL FILTER EXPLODED VIEW

序号	备件编号	中文名称	英文名称	1.5T-MT两驱精英型	1.5T-MT两驱豪华型	1.5T-MT两驱尊贵型	1.5T-MT两驱旗舰型	2.0T-MT两驱尊贵型	2.0T-MT两驱旗舰型	2.0T-DCT两驱豪华型	2.0T-DCT两驱尊贵型	2.0T-DCT两驱旗舰型	备注
1	1011012001-B11	螺栓-M6x45-机油泵到油底壳	BOLT-M6*45 OIL PUMP TO SUMP	3	3	3	3	0	0	0	0	0	
2	1011011001-B11	机油泵总成	PUMP ASSY-OIL	1	1	1	1	0	0	0	0	0	
3	1017012001-B11	安装螺柱-机滤	ADAPTOR-OIL FILTER	1	1	1	1	0	0	0	0	0	
4	1017011001-B11	碳罐式机油滤清器	OIL FILTER-CANISTER	1	1	1	1	0	0	0	0	0	
5	1013011001-B11	机油冷却器总成	COOLER ASSY - ENGINE OIL	1	1	1	1	0	0	0	0	0	
6	1013015001-B11	机油冷却器罩盖	SHIELD - OIL COOLER	1	1	1	1	0	0	0	0	0	
7	1013016001-B11	螺栓M8 x 20-机油冷却器到油底壳	SCREW M8 x 20 (ENGINE OIL COOLER TO SUMP)	6	6	6	6	0	0	0	0	0	
8	1013012001-B11	垫片-机油冷却器	GASKET - ENGINE OIL COOLER	1	1	1	1	0	0	0	0	0	
9	1011032002-B11	螺栓M8x20-机油泵链轮	SCREW M8*20-OIL PUMP SPROCKET	1	1	1	1	0	0	0	0	0	
10	1011032001-B11	链轮-机油泵	SPROCKET-OIL PUMP	1	1	1	1	0	0	0	0	0	
11	1011042001-B11	销DIA-8x35-机油泵链张紧器	PIN DIA- 8*35-OIL PUMP TENSIONER	2	2	2	2	0	0	0	0	0	
12	1011041001-B11	链张紧器-机油泵	TENSIONER-OIL PUMP CHAIN	1	1	1	1	0	0	0	0	0	
13	1005061001-B11	链轮-曲轴	SPROCKET CRANKSHAFT	1	1	1	1	0	0	0	0	0	
14	1011031001-B11	链条-机油泵	CHAIN-OIL PUMP	1	1	1	1	0	0	0	0	0	

1011001005-B11

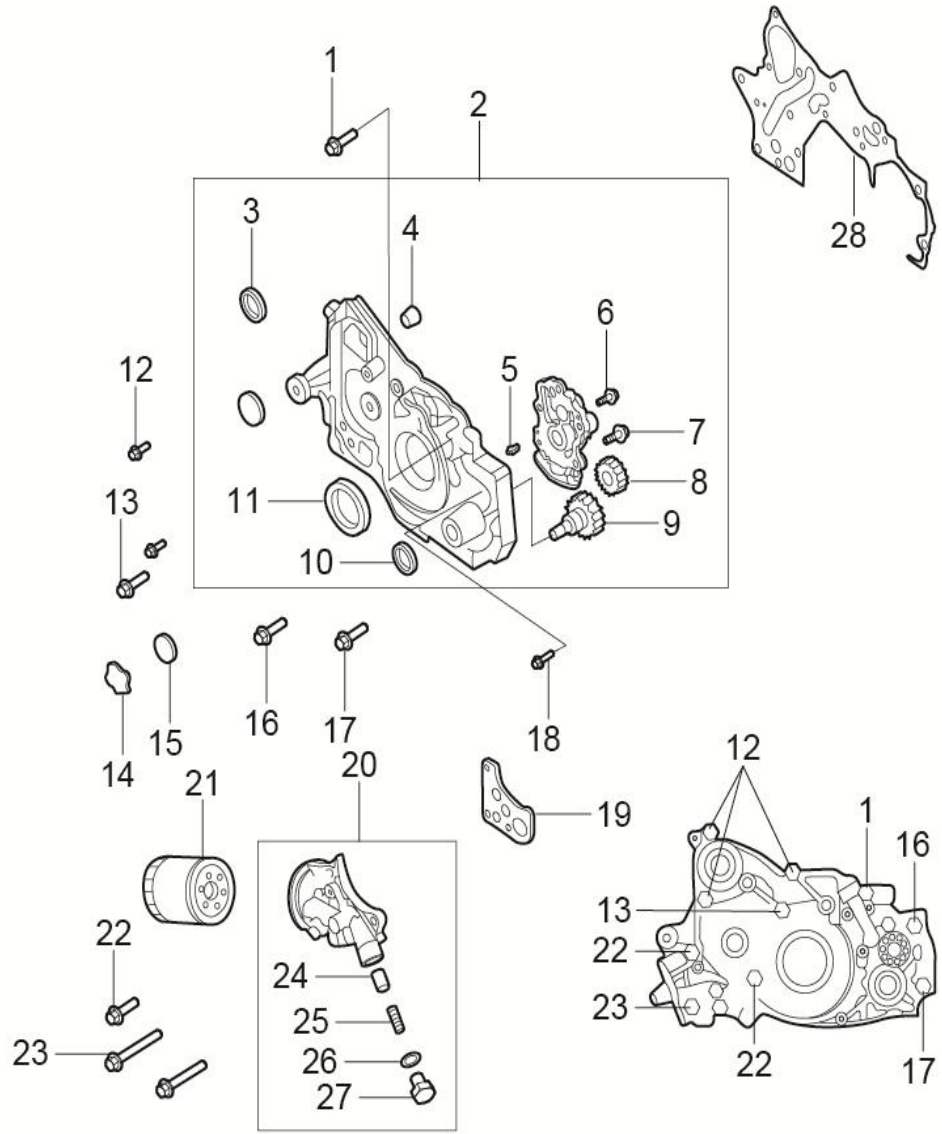

1011001005-B11 机油泵、机油滤清器分解图

1011001005-B11 OIL PUMP & FELTER

序号	备件编号	中文名称	英文名称	1.5T-MT两驱精英型	1.5T-MT两驱豪华型	1.5T-MT两驱尊贵型	1.5T-MT两驱旗舰型	2.0T-MT两驱尊贵型	2.0T-MT两驱旗舰型	2.0T-DCT两驱豪华型	2.0T-DCT两驱尊贵型	2.0T-DCT两驱旗舰型	备注
1	1011017005-B11	法兰螺栓	BOLT,FLANGE	0	0	0	0	1	1	1	1	1	
2	1011011005-B11	机油泵壳体组件	CASE ASSY,OIL PUMP	0	0	0	0	1	1	1	1	1	
3	1022023005-B11	右平衡轴前油封	OIL SEAL,BALANCER SHAFT,FR RH	0	0	0	0	1	1	1	1	1	
4	1011028005-B11	锥形塞	PLUG TAPER	0	0	0	0	1	1	1	1	1	
5	1011013005-B11	定位销Φ6	PIN,DOWEL	0	0	0	0	2	2	2	2	2	
6	1011027005-B11	机制螺钉	SCREW，ENG OIL PUMP INR	0	0	0	0	1	1	1	1	1	
7	1011019005-B11	法兰螺栓	BOLT,FLANGE	0	0	0	0	4	4	4	4	4	
8	1011025005-B11	机油泵从动齿轮	GEAR,OIL PUMP DRIVEN	0	0	0	0	1	1	1	1	1	
9	1011024005-B11	机油泵驱动齿轮	GEAR,OIL PUMP DRIVE	0	0	0	0	1	1	1	1	1	
10	1011026005-B11	油封-机油泵驱动齿轮	OIL SEAL	0	0	0	0	1	1	1	1	1	
11	1011022005-B11	油封-曲轴前油封	OIL SEAL	0	0	0	0	1	1	1	1	1	
12	1011014005-B11	带垫螺栓	BOLT,WASHER ASSEMBLED	0	0	0	0	3	3	3	3	3	
13	1011015005-B11	带垫螺栓M8×22	BOLT,WASHER ASSEMBLED	0	0	0	0	1	1	1	1	1	
14	1011012005-B11	塞盖	PLUG CAP	0	0	0	0	1	1	1	1	1	

1011001005-B11

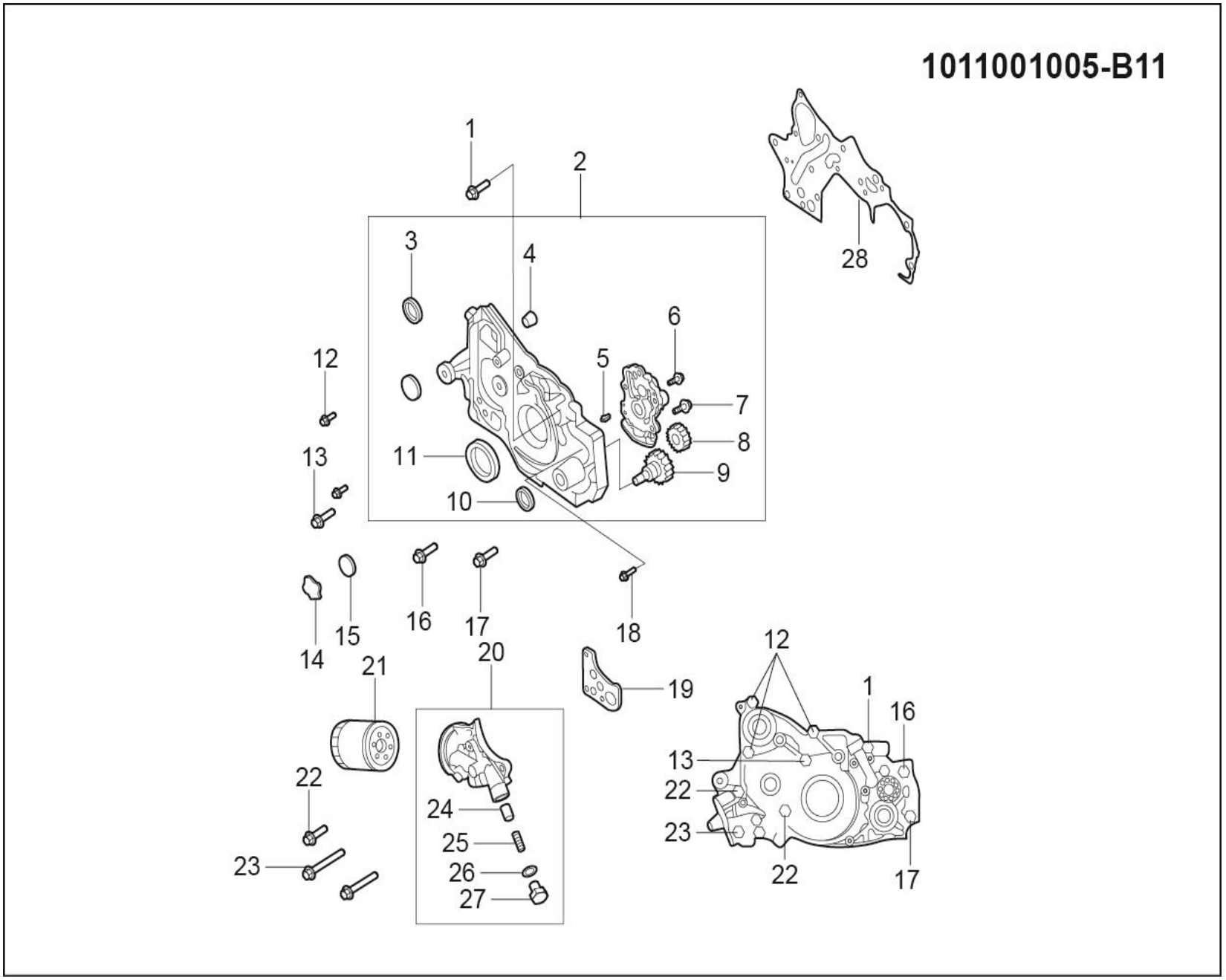

1011001005-B11 机油泵、机油滤清器分解图

1011001005-B11 OIL PUMP & FELTER

序号	备件编号	中文名称	英文名称	1.5T-MT两驱精英型	1.5T-MT两驱豪华型	1.5T-MT两驱尊贵型	1.5T-MT两驱旗舰型	2.0T-MT两驱尊贵型	2.0T-MT两驱旗舰型	2.0T-DCT两驱豪华型	2.0T-DCT两驱尊贵型	2.0T-DCT两驱旗舰型	备注
15	1011021005-B11	0型环	O-RING	0	0	0	0	1	1	1	1	1	
16	1011018005-B11	法兰螺栓	BOLT,FLANGE	0	0	0	0	1	1	1	1	1	
17	1011016005-B11	法兰螺栓	BOLT,FLANGE	0	0	0	0	1	1	1	1	1	
18	1011029005-B11	法兰螺栓M8×16	BOLT,FLANGE	0	0	0	0	1	1	1	1	1	
19	1017032005-B11	机油滤清器支架垫	GASKET,OIL FILTER BRACKET	0	0	0	0	1	1	1	1	1	
20	1017031005-B11	机油滤清器支架	BRACKET,OIL FILTER	0	0	0	0	1	1	1	1	1	
21	1017011005-B11	机油滤清器组件	FILTER ASSY,OIL	0	0	0	0	1	1	1	1	1	
22	1017036005-B11	带垫螺栓M8×40	BOLT WASHER ASSEMBLED	0	0	0	0	2	2	2	2	2	
23	1017037005-B11	带垫螺栓M8×85	BOLT WASHER ASSEMBLED	0	0	0	0	1	1	1	1	1	
24	1017038005-B11	泄压塞	PLUNGER,RELIEF	0	0	0	0	1	1	1	1	1	
25	1017039005-B11	泄压弹簧	SPRING,RELIEF	0	0	0	0	1	1	1	1	1	
26	1017035005-B11	垫Φ18.2	GASKET	0	0	0	0	1	1	1	1	1	
27	1017034005-B11	柱塞M18	PLUG	0	0	0	0	1	1	1	1	1	
28	1011051005-B11	前盖垫	GASKET,FRONT CASE	0	0	0	0	1	1	1	1	1	

1009001001-B11

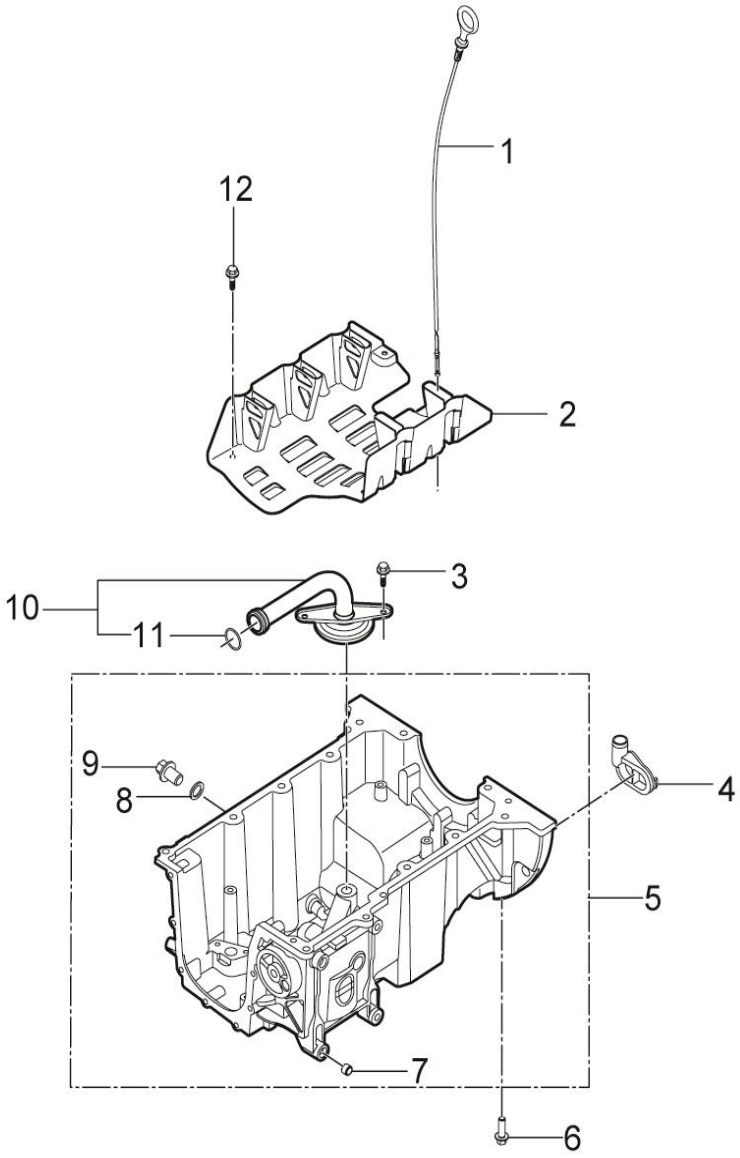

1009001001-B11下曲轴箱分解图

1009001001-B11 EXPLODED VIEW OF THE LOWER CRANKCASE

序号	备件编号	中文名称	英文名称	1.5T-MT两驱精英型	1.5T-MT两驱豪华型	1.5T-MT两驱尊贵型	1.5T-MT两驱旗舰型	2.0T-MT两驱尊贵型	2.0T-MT两驱旗舰型	2.0T-DCT两驱豪华型	2.0T-DCT两驱尊贵型	2.0T-DCT两驱旗舰型	备注
1	1009121001-B11	机油尺	DIPSTICK	1	1	1	1	0	0	0	0	0	
2	1009031001-B11	档油板	TRAY-WINDAGE	1	1	1	1	0	0	0	0	0	
3	1010012001-B11	螺栓M6x16-挡油板	SCREW M6*16-WINDAGE TRAY	2	2	2	2	0	0	0	0	0	
4	1009014001-B11	堵塞	PLUG-TORQUE CONVERTOR ACCESS HOLE	1	1	1	1	0	0	0	0	0	
5	1009011001-B11	下曲轴箱分总成	CRANKCASE LOWER SUB-ASSY	1	1	1	1	0	0	0	0	0	
6	1009013001-B11	螺栓M8x25-下曲轴箱到机体	SCREW M8*25-LCC TO BLOCK	12	12	12	12	0	0	0	0	0	
7	1003053002-B11	定位销-空调压缩机	PIN-A/C CMPR LOC	1	1	1	1	0	0	0	0	0	
8	1009022001-B11	垫片-放油塞	WASHER-OIL DRAIN PLUG	1	1	1	1	0	0	0	0	0	
9	1009021001-B11	放油塞	PLUG-OIL DRAIN	1	1	1	1	0	0	0	0	0	
10	1010010001-B11	吸油管总成	PIPE ASSY-OIL PICK UP	1	1	1	1	0	0	0	0	0	
11	1010011001-B11	0型圈-吸油管到机油泵	O RING SEAL (PICKUP PIPE TO OIL PUMP)	1	1	1	1	0	0	0	0	0	
12	1010012002-B11	螺栓M6x16-吸油管到下曲轴箱总成	SCREW M6*16 (OIL PICK UP PIPE TO SUMP)	5	5	5	5	0	0	0	0	0	

1021001001-B11

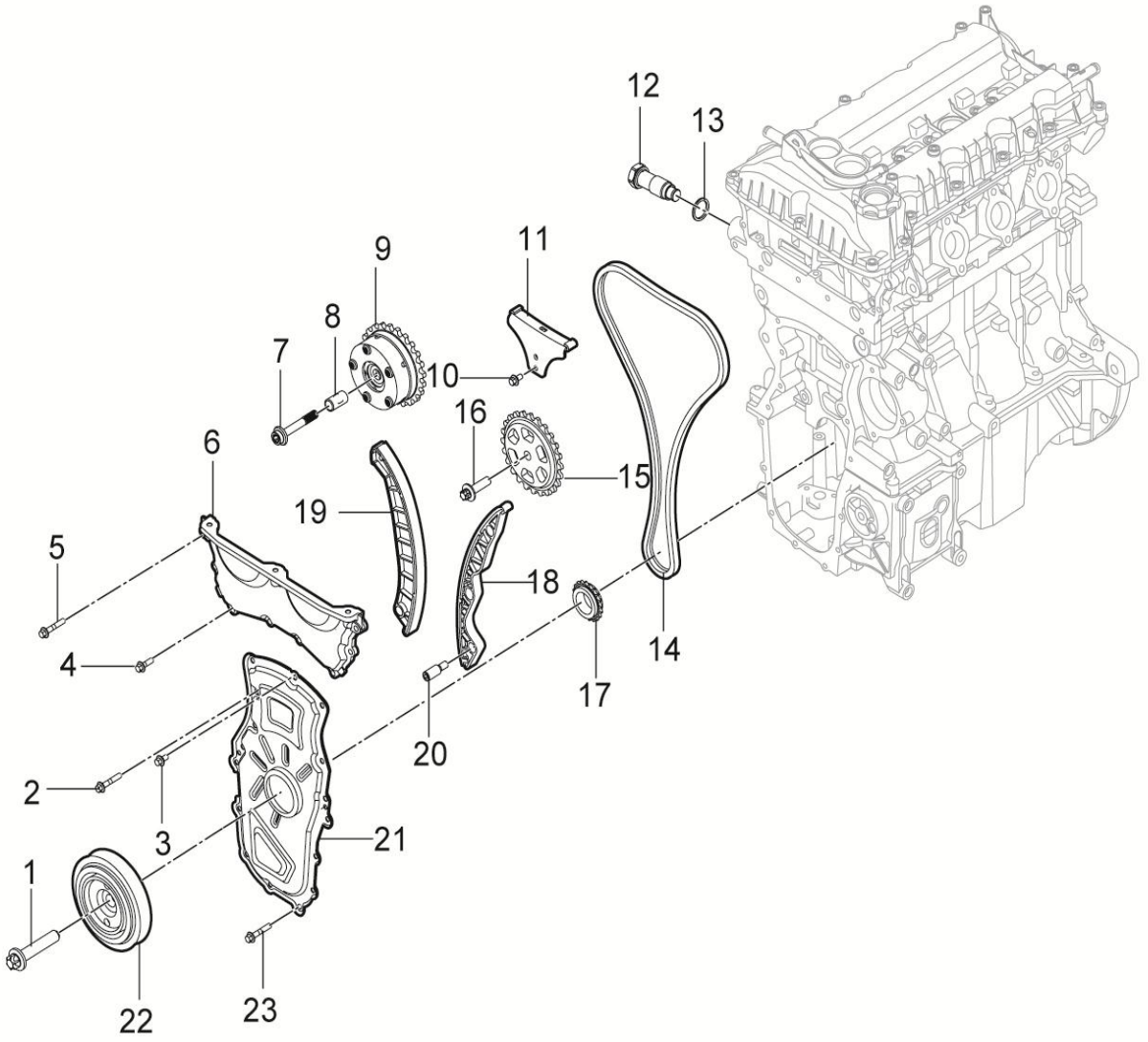

1021001001-B11 正时链系统分解图

1021001001-B11 EXPLODED VIEW OF THE TIMING CHAIN SYSTEM

序号	备件编号	中文名称	英文名称	1.5T-MT两驱精英型	1.5T-MT两驱豪华型	1.5T-MT两驱尊贵型	1.5T-MT两驱旗舰型	2.0T-MT两驱尊贵型	2.0T-MT两驱旗舰型	2.0T-DCT两驱豪华型	2.0T-DCT两驱尊贵型	2.0T-DCT两驱旗舰型	备注
1	1005072001-B11	螺栓-曲轴减震器	BOLT-TV DAMPER	1	1	1	1	0	0	0	0	0	
2	1021013003-B11	螺栓M6X16-下前盖到机体	SCREW M6*16-LOWER FRONT COVER TO BLOCK	7	7	7	7	0	0	0	0	0	
3	1021013001-B11	螺栓M6X12-下前盖到机体	SCREW M6*12-LOWER FRONT COVER TO BLOCK	1	1	1	1	0	0	0	0	0	
4	1021014002-B11	螺拴M6x20-前盖到缸盖	SCREW M6*20 PATCH-FRONT COVER TO HEAD	6	6	6	6	0	0	0	0	0	
5	1021014001-B11	螺拴M6x35-前盖到缸盖	BOLT M6*35-FRONT COVER TO HEAD	2	2	2	2	0	0	0	0	0	
6	1021011001-B11	上前盖机加工	COVER UPPER FRONT-MACHINING	1	1	1	1	0	0	0	0	0	
7	1021051002-B11	螺栓M10X63-VCT调相器	BOLT M10*63-VCT UNIT	1	1	1	1	0	0	0	0	0	
8	1021052001-B11	机油控制套	SLEEVE-OIL	1	1	1	1	0	0	0	0	0	
9	1021051001-B11	进气调相器	VCT UNIT INLET	1	1	1	1	0	0	0	0	0	
10	1021072001-B11	螺栓-链轮上导轨到缸盖前轴承盖	SCREW M6*12-CHAIN GUIDE RAIL UPPER TO CYLINDER HEAD FRONT	2	2	2	2	0	0	0	0	0	
11	1021071001-B11	上导轨	RAIL UPPER-CHAIN GUIDE	1	1	1	1	0	0	0	0	0	
12	1021091001-B11	液力张紧轮	TENSIONER-HYDRAULIC	1	1	1	1	0	0	0	0	0	
13	1021091002-B11	垫片-液力张紧轮	GASKET-HYDRAULIC TENSIONER	1	1	1	1	0	0	0	0	0	

1021001001-B11

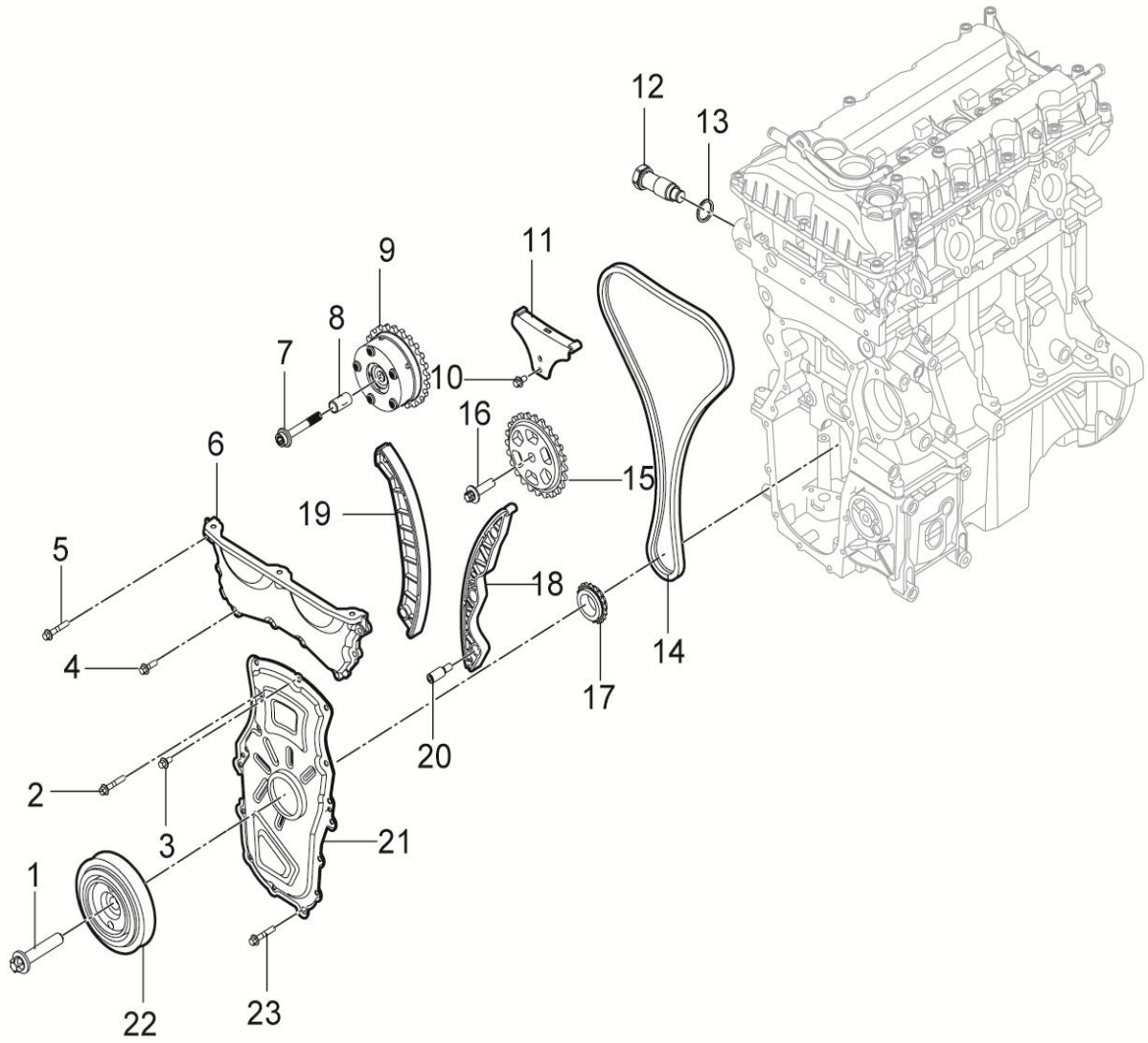

1021001001-B11 正时链系统分解图

1021001001-B11 EXPLODED VIEW OF THE TIMING CHAIN SYSTEM

序号	备件编号	中文名称	英文名称	1.5T-MT两驱精英型	1.5T-MT两驱豪华型	1.5T-MT两驱尊贵型	1.5T-MT两驱旗舰型	2.0T-MT两驱尊贵型	2.0T-MT两驱旗舰型	2.0T-DCT两驱豪华型	2.0T-DCT两驱尊贵型	2.0T-DCT两驱旗舰型	备注
14	1021021001-B11	链条-正时	CHAIN-PRIMARY DRIVE	1	1	1	1	0	0	0	0	0	
15	1021041001-B11	链轮-凸轮轴	SPROCKET-CAMSHAFT	1	1	1	1	0	0	0	0	0	
16	1021042001-B11	螺栓M10X35-凸轮轴链轮	BOLT M10*35-CAMSHAFT SPROCKET	1	1	1	1	0	0	0	0	0	
17	1021031001-B11	链轮-曲轴	SPROCKET CRANKSHAFT	1	1	1	1	0	0	0	0	0	
18	1021081001-B11	链导轨	RAIL-CHAIN GUIDE	1	1	1	1	0	0	0	0	0	
19	1021061001-B11	轨-链张紧轮	RAIL-CHAIN TENSIONER	1	1	1	1	0	0	0	0	0	
20	1021082001-B11	螺栓-链张紧轮到机体	PIVOT PIN M8*15-CHAIN TENSIONER RAIL LOWER TO CYLINDER BLOCK	4	4	4	4	0	0	0	0	0	
21	1021012001-B11	下前盖总成	COVER ASSY-LOWER FRONT	1	1	1	1	0	0	0	0	0	
22	1005071001-B11	曲轴减震器	TV DAMPER	1	1	1	1	0	0	0	0	0	
23	1021013002-B11	螺栓M6X16-下前盖到油底壳	SCREW M6*16-LOWER FRONT COVER TO SUMP	10	10	10	10	0	0	0	0	0	

1021001005-B11

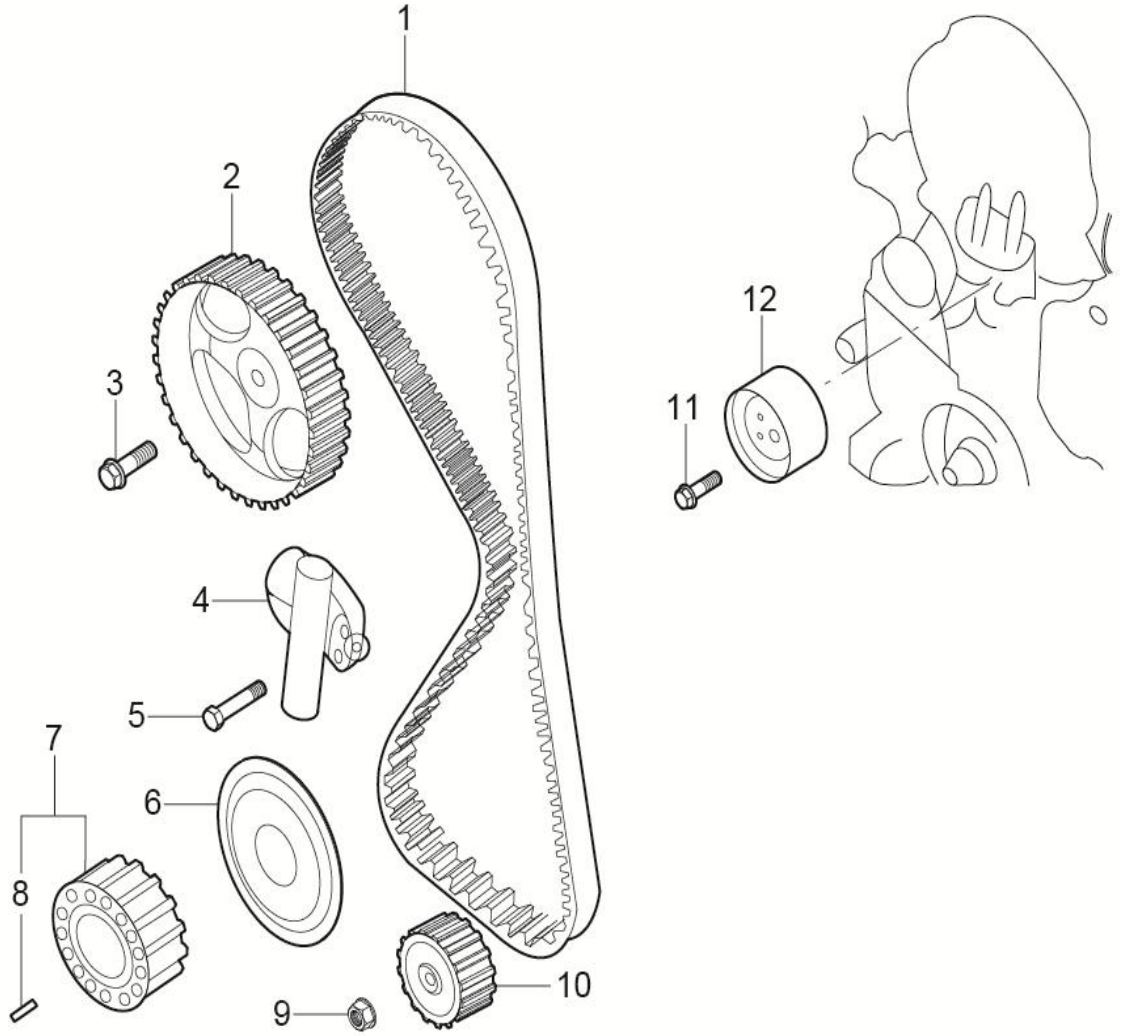

1021001005-B11 正时系统分解图

1021001005-B11 EXPLODED VIEW OF THE TIMING CHAIN SYSTEM

序号	备件编号	中文名称	英文名称	1.5T-MT两驱精英型	1.5T-MT两驱豪华型	1.5T-MT两驱尊贵型	1.5T-MT两驱旗舰型	2.0T-MT两驱尊贵型	2.0T-MT两驱旗舰型	2.0T-DCT两驱豪华型	2.0T-DCT两驱尊贵型	2.0T-DCT两驱旗舰型	备注
1	1021021005-B11	正时齿带	BELT，TIMING	0	0	0	0	1	1	1	1	1	
2	1021041005-B11	凸轮轴正时齿带轮	SPROCKET，CAMSHAFT	0	0	0	0	1	1	1	1	1	
3	1021042005-B11	法兰螺栓	BOLT，FLANGE	0	0	0	0	1	1	1	1	1	
4	1021091005-B11	自动张紧器	TENSIONER，AUTO	0	0	0	0	1	1	1	1	1	
5	1021034005-B11	法兰螺栓M8×51	BOLT，FLANGE	0	0	0	0	2	2	2	2	2	
6	1005032005-B11	曲轴位置信号板	BLADE，SENSING CAM-POSITION	0	0	0	0	1	1	1	1	1	
7	1021031005-B11	曲轴正时齿带轮组件	SPROCKET ASSY，CRANKSHAFT	0	0	0	0	1	1	1	1	1	
8	1021017005-B11	弹簧销φ5×20	SPRING PIN	0	0	0	0	1	1	1	1	1	
9	1021018005-B11	螺母M10	NUT	0	0	0	0	1	1	1	1	1	
10	1005061005-B11	机油泵齿带轮	SPROCKET，OIL PUMP	0	0	0	0	1	1	1	1	1	
11	1021022005-B11	带垫螺栓	BOLT，WASHER ASSEMBLED	0	0	0	0	1	1	1	1	1	
12	1021061005-B11	张紧轮	PULLEY，TENSIONER	0	0	0	0	1	1	1	1	1	

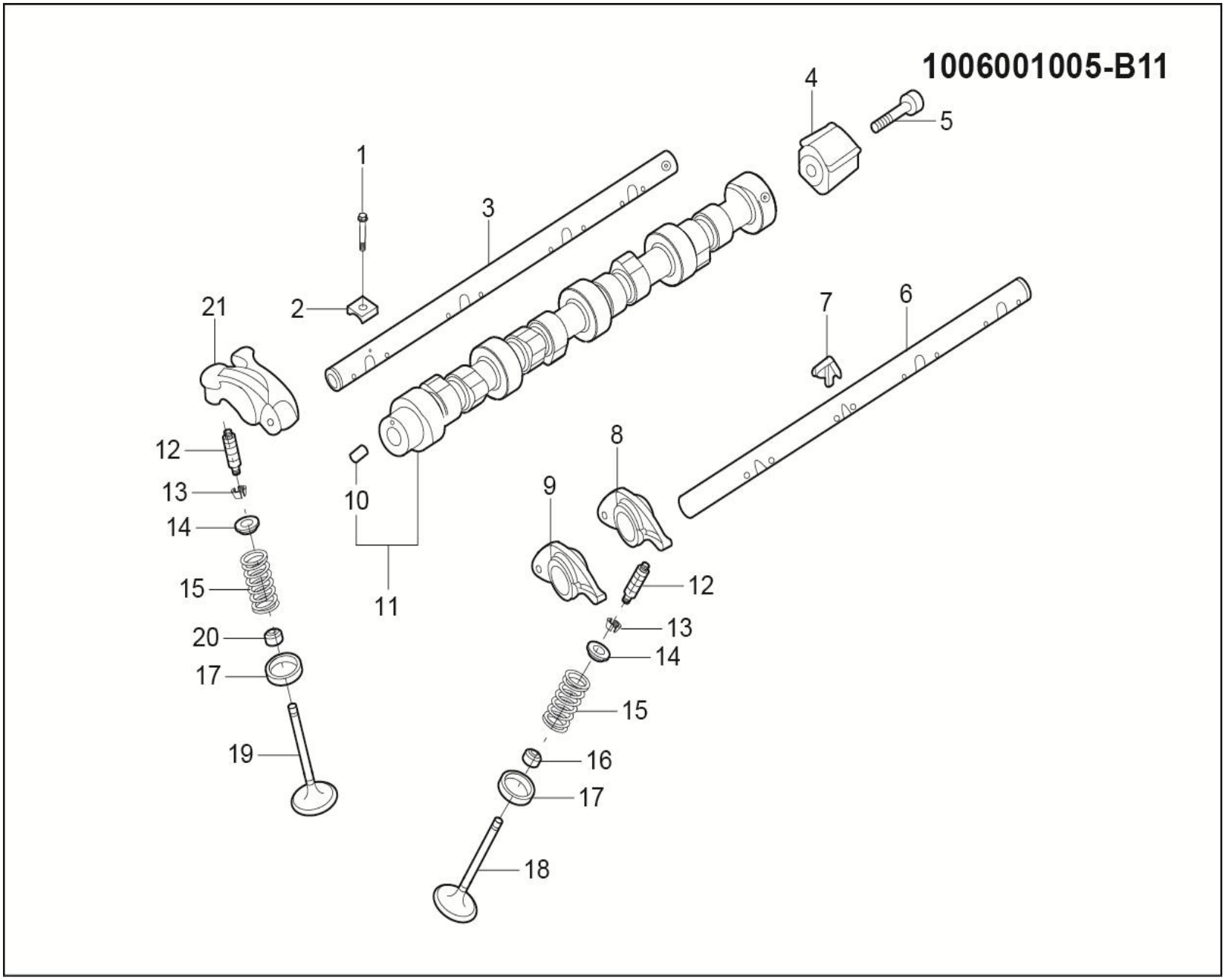
1006001005-B11
1
2
3
4
5
6
7
8
9
10
11
12
13
14
15
16
17
18
19
20
21

1006001005-B11 凸轮轴与气门

1006001005-B11 CAMSHAFT & VALVE

序号	备件编号	中文名称	英文名称	1.5T-MT两驱精英型	1.5T-MT两驱豪华型	1.5T-MT两驱尊贵型	1.5T-MT两驱旗舰型	2.0T-MT两驱尊贵型	2.0T-MT两驱旗舰型	2.0T-DCT两驱豪华型	2.0T-DCT两驱尊贵型	2.0T-DCT两驱旗舰型	备注
1	1007013005-B11	法兰螺栓M8×35	BOLT,FLANGE	0	0	0	0	13	13	13	13	13	
2	1007019005-B11	摇臂轴盖	CAP,ROCKER SHAFT	0	0	0	0	13	13	13	13	13	
3	1007022005-B11	排气摇臂轴	SHAFT,ROCKER ARM.EX.	0	0	0	0	1	1	1	1	1	
4	1006029005-B11	凸轮位置信号套	CYLINDER，SENSING CAM-POSITION	0	0	0	0	1	1	1	1	1	
5	1006021005-B11	法兰螺栓(M8×45)	BOLT，WASHER ASSEMBLED	0	0	0	0	1	1	1	1	1	
6	1007024005-B11	进气摇臂轴	SHAFT,ROCKER ARM.IN.	0	0	0	0	1	1	1	1	1	
7	1007026005-B11	进气摇臂轴弹簧	SPRING,ROCKER SHAFT,INLET	0	0	0	0	4	4	4	4	4	
8	1007027007-B11	摇臂组件"B"	ROCKER ARM ASSY"B"	0	0	0	0	4	4	4	4	4	
9	1007027006-B11	摇臂组件"A"	ROCKER ARM ASSY"A"	0	0	0	0	4	4	4	4	4	
10	1006012005-B11	定位销φ6×14	PIN,DOWEL	0	0	0	0	1	1	1	1	1	
11	1006011005-B11	凸轮轴组件	CAMSHAFT ASSY	0	0	0	0	1	1	1	1	1	
12	1007021005-B11	液压挺柱	ADJUSTER,ASSY LASH	0	0	0	0	16	16	16	16	16	
13	1007018005-B11	气门弹簧锁夹	LOCK,VALVE SPRING RETAINER	0	0	0	0	32	32	32	32	32	
14	1007017005-B11	气门弹簧上座	RETAINER,VALVE SPRING	0	0	0	0	16	16	16	16	16	

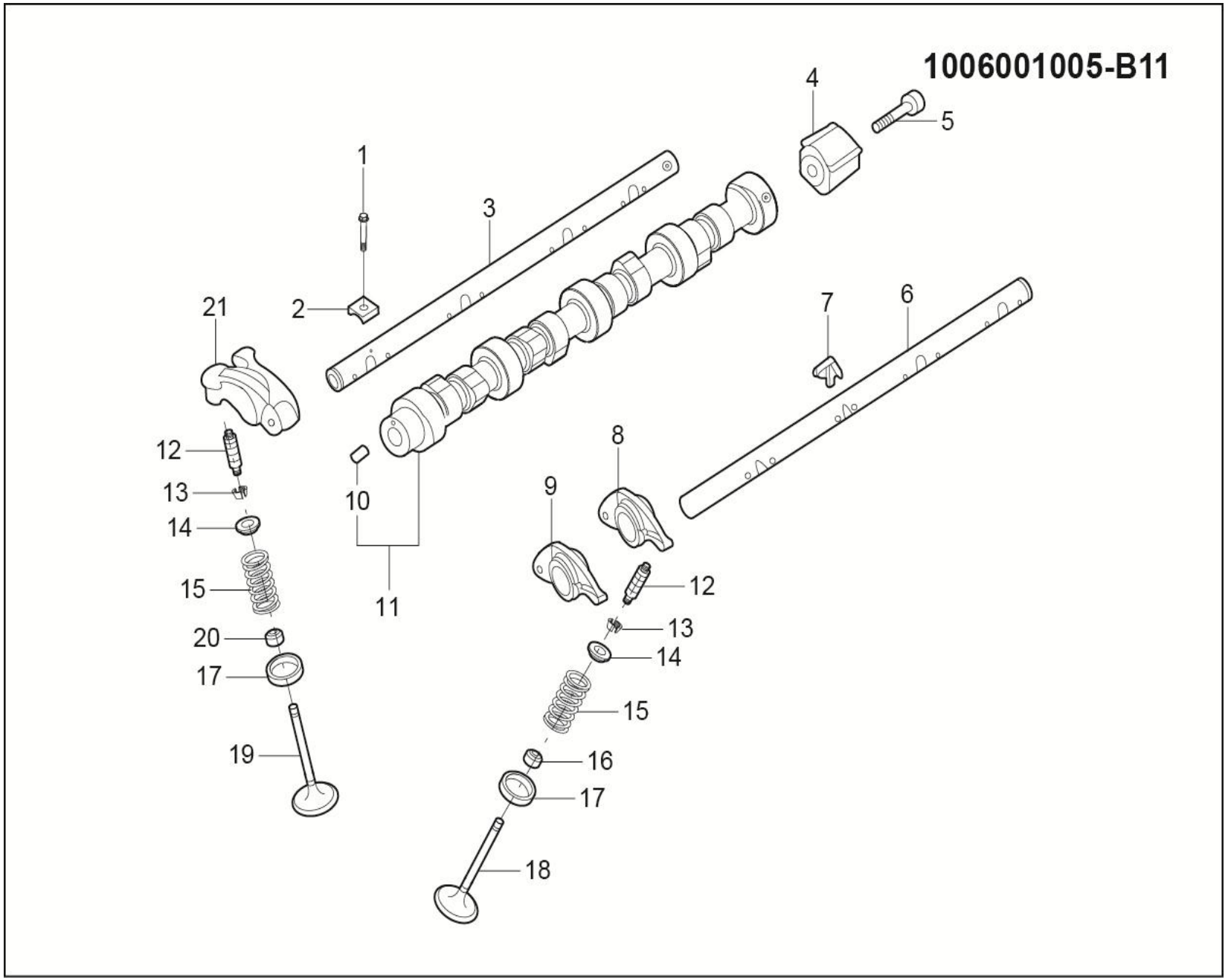
1006001005-B11
1
2
3
4
5
6
7
8
9
10
11
12
13
14
15
16
17
18
19
20
21

1006001005-B11 凸轮轴与气门

1006001005-B11 CAMSHAFT & VALVE

序号	备件编号	中文名称	英文名称	1.5T-MT两驱精英型	1.5T-MT两驱豪华型	1.5T-MT两驱尊贵型	1.5T-MT两驱旗舰型	2.0T-MT两驱尊贵型	2.0T-MT两驱旗舰型	2.0T-DCT两驱豪华型	2.0T-DCT两驱尊贵型	2.0T-DCT两驱旗舰型	备注
15	1007016005-B11	气门弹簧	SPRING,VALVE	0	0	0	0	16	16	16	16	16	
16	1007015005-B11	气门油封（进气）	SEAL,VALVE STEM	0	0	0	0	8	8	8	8	8	
17	1007017006-B11	气门弹簧座	SEAT,VALVE SPRING,INLET	0	0	0	0	16	16	16	16	16	
18	1007011005-B11	进气门	VALVE,INLET	0	0	0	0	8	8	8	8	8	
19	1007012005-B11	排气门	VALVE,EXHAUST	0	0	0	0	8	8	8	8	8	
20	1007015006-B11	气门油封（排气)	SEAL,VALVE STEM	0	0	0	0	8	8	8	8	8	
21	1007027005-B11	摇臂组件"C"	ROCKER ARM ASSY"C"	0	0	0	0	4	4	4	4	4	

1022001005-B11

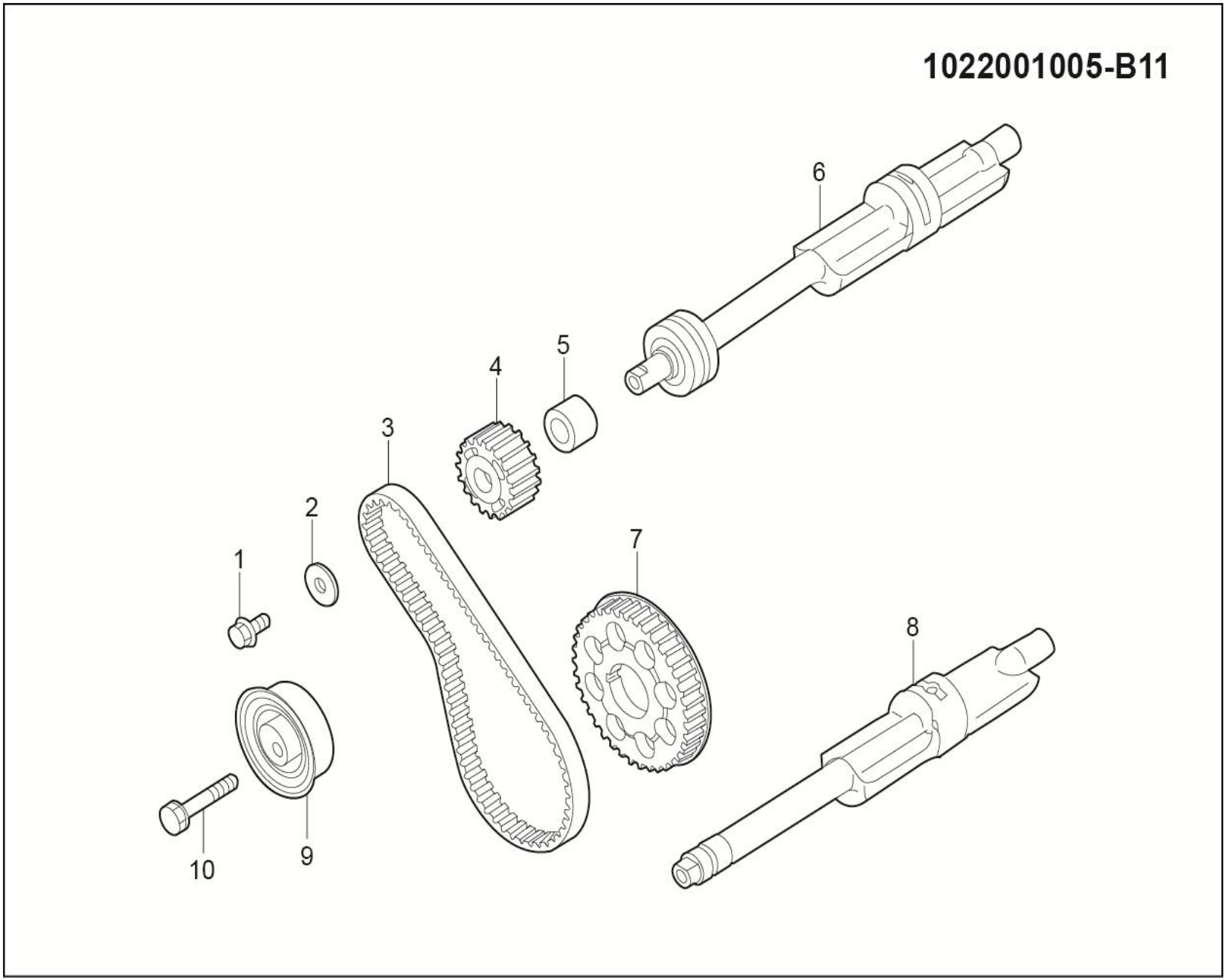

1022001005-B11 平衡轴装置

1022001005-B11 BALANCER

序号	备件编号	中文名称	英文名称	1.5T-MT两驱精英型	1.5T-MT两驱豪华型	1.5T-MT两驱尊贵型	1.5T-MT两驱旗舰型	2.0T-MT两驱尊贵型	2.0T-MT两驱旗舰型	2.0T-DCT两驱豪华型	2.0T-DCT两驱尊贵型	2.0T-DCT两驱旗舰型	备注
1	1022017005-B11	平衡轴齿带传动螺栓	BOLT,BALANCER BELT TRAIN	0	0	0	0	1	1	1	1	1	
2	1022016005-B11	平衡轴齿带传动垫圈	WASHER,BALANCER BELT TRAIN	0	0	0	0	1	1	1	1	1	
3	1022015005-B11	正时齿带B	BELT, TIMING"B"	0	0	0	0	1	1	1	1	1	
4	1022013005-B11	平衡轴齿带轮	SPROCKET,BALANCER SHAFT	0	0	0	0	1	1	1	1	1	
5	1022019005-B11	平衡轴齿带传动垫圈	SPACER,BALANCER BELT TRAIN	0	0	0	0	1	1	1	1	1	
6	1022012006-B11	右平衡轴	SHAFT,BALANCER,RIGHT	0	0	0	0	1	1	1	1	1	
7	1022011005-B11	曲轴正时齿带轮B	SPROCKET,CRANKSHAFT "B"	0	0	0	0	1	1	1	1	1	
8	1022012005-B11	左平衡轴	SHAFT,BALANCER,LEFT	0	0	0	0	1	1	1	1	1	
9	1022014005-B11	正时齿带B张紧器	TENSIONER, TIMING BELT"B"	0	0	0	0	1	1	1	1	1	
10	1022018005-B11	平衡轴齿带传动螺栓	BOLT,BALANCER BELT TRAIN	0	0	0	0	1	1	1	1	1	

2700001005-B11

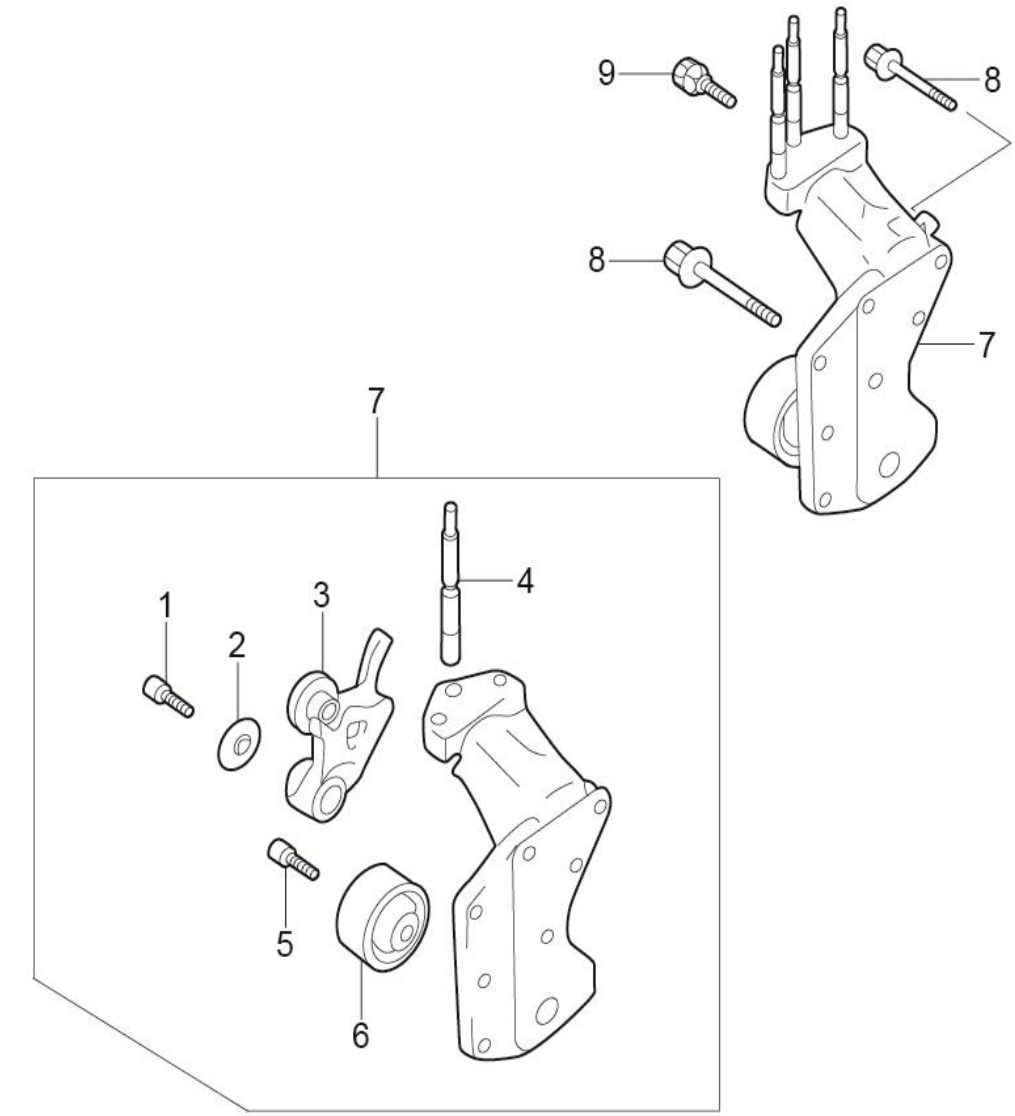

2700001005-B11 发动机支承装置

2700001005-B11 ENGINE MOUNTING & SUPPORT

序号	备件编号	中文名称	英文名称	1.5T-MT两驱精英型	1.5T-MT两驱豪华型	1.5T-MT两驱尊贵型	1.5T-MT两驱旗舰型	2.0T-MT两驱尊贵型	2.0T-MT两驱旗舰型	2.0T-DCT两驱豪华型	2.0T-DCT两驱尊贵型	2.0T-DCT两驱旗舰型	备注
1	2700011005-B11	发动机右支架	BRKT,E/G SUPPORT,RIGHT	0	0	0	0	1	1	1	1	1	
2	2700012005-B11	垫圈（φ8）	WASHER,E/G MONTING	0	0	0	0	1	1	1	1	1	
3	2700013005-B11	双头螺柱	STUD,E/G MONTING	0	0	0	0	2	2	2	2	2	
4	2700014005-B11	带垫螺栓(M10×22)	BOLT,WASHER ASSY	0	0	0	0	2	2	2	2	2	
5	2700015005-B11	密封螺栓(M10×22)	BOLT，SEAL	0	0	0	0	1	1	1	1	1	
6	2700016005-B11	带垫螺栓(M10×25)	BOLT,WASHER ASSY	0	0	0	0	1	1	1	1	1	
7	2700017005-B11	带垫螺栓(M8×16)	BOLT,WASHER ASSY	0	0	0	0	1	1	1	1	1	
8	2700018005-B11	张紧器臂组件	ARM，TIMING BELT TENSIONER	0	0	0	0	1	1	1	1	1	
9	2700019005-B11	惰轮	PULLY，TIMING BELT IDLER	0	0	0	0	1	1	1	1	1	

1008001001-B11

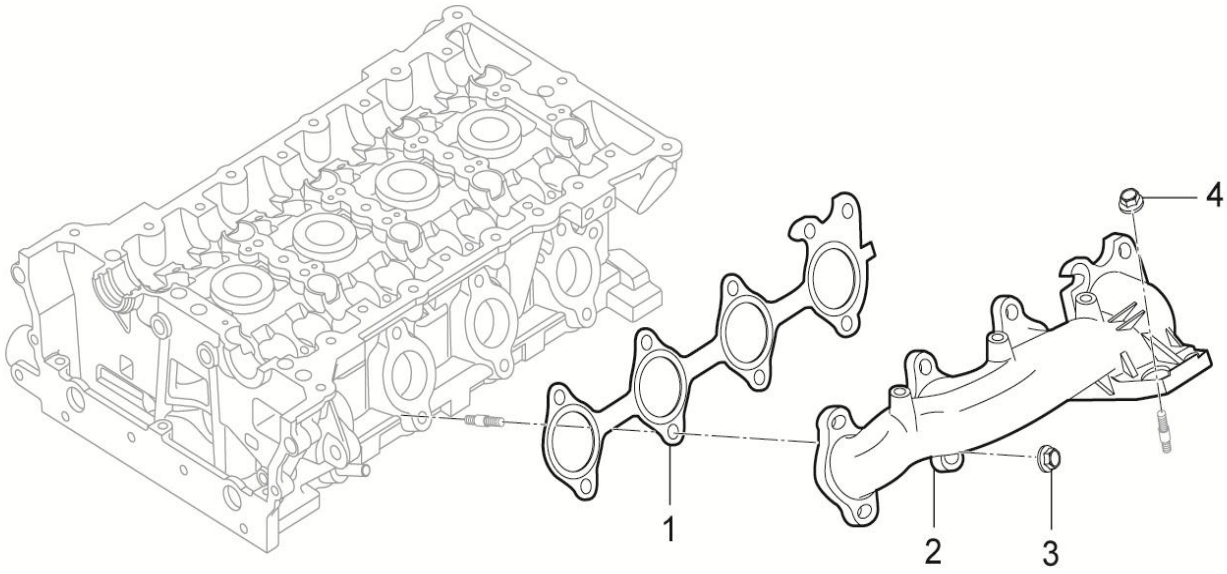

1008001001-B11排气歧管

1008001001-B11 EXHAUST MANIFOLD

序号	备件编号	中文名称	英文名称	1.5T-MT两驱精英型	1.5T-MT两驱豪华型	1.5T-MT两驱尊贵型	1.5T-MT两驱旗舰型	2.0T-MT两驱尊贵型	2.0T-MT两驱旗舰型	2.0T-DCT两驱豪华型	2.0T-DCT两驱尊贵型	2.0T-DCT两驱旗舰型	备注
1	1008013001-B11	垫片-排气歧管	GASKET-MANIFOLD EXHAUST	1	1	1	1	0	0	0	0	0	
2	1008012001-B11	排气歧管-机加工	EXHAUST MANIFOLD-MACHINING	1	1	1	1	0	0	0	0	0	
3	1008011002-B11	螺母-排气歧管到缸盖	NUT-TURBO TO EXHAUST MANIFOLD	9	9	9	9	0	0	0	0	0	
4	1008011004-B11	螺母-排气歧管	NUT-EXH MANIF	4	4	4	4	0	0	0	0	0	

1008001005-B11

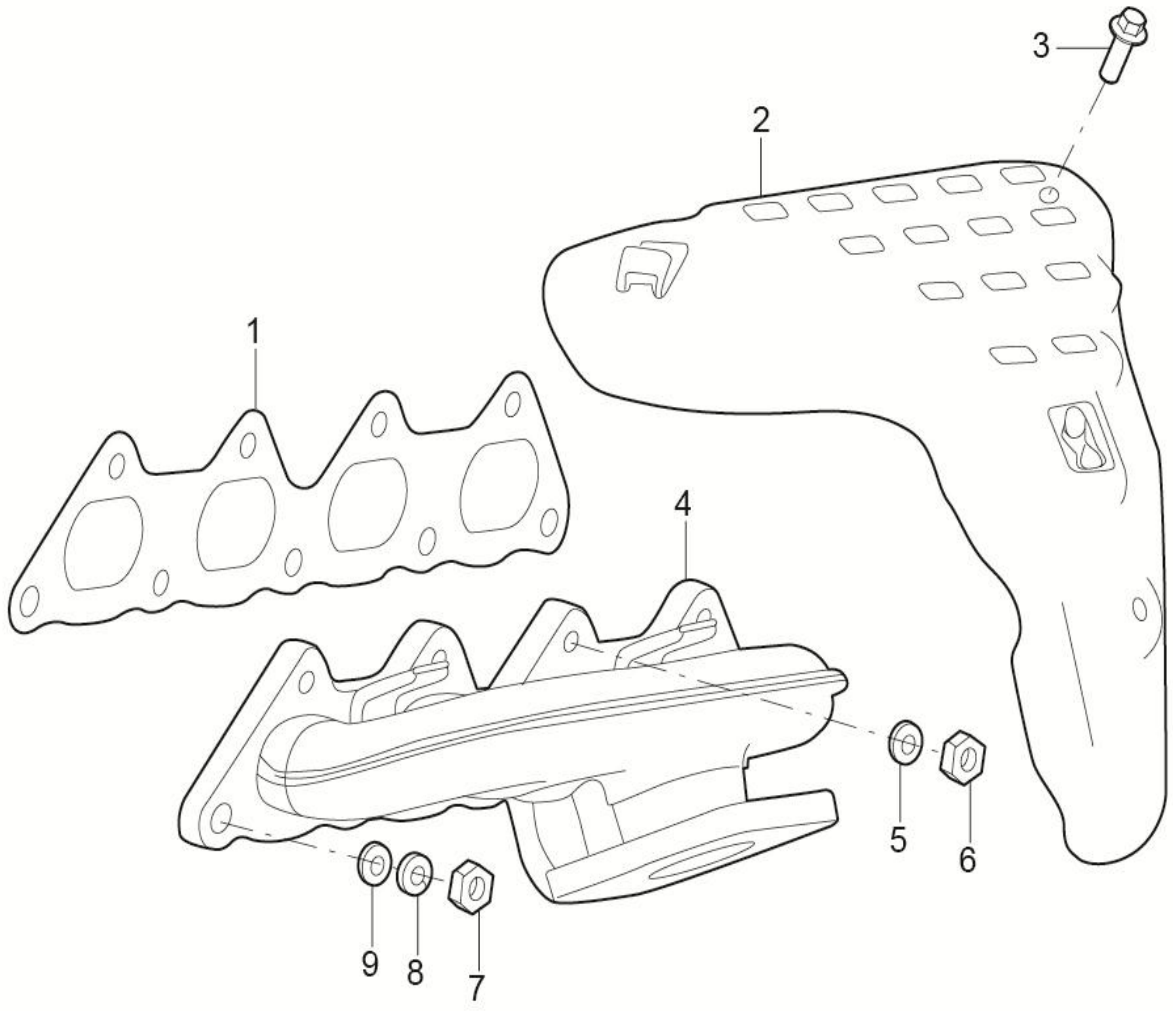

1008001005-B11 排气歧管

1008001005-B11 EXHAUST MANIFOLD

序号	备件编号	中文名称	英文名称	1.5T-MT两驱精英型	1.5T-MT两驱豪华型	1.5T-MT两驱尊贵型	1.5T-MT两驱旗舰型	2.0T-MT两驱尊贵型	2.0T-MT两驱旗舰型	2.0T-DCT两驱豪华型	2.0T-DCT两驱尊贵型	2.0T-DCT两驱旗舰型	备注
1	1008013005-B11	排气歧管垫	GASKET， MANIFOLD，EXHAUST	0	0	0	0	1	1	1	1	1	
2	1008011005-B11	排气歧管罩	COVER，MANIFOLD，EXHAUST	0	0	0	0	1	1	1	1	1	
3	1118092005-B11	法兰螺栓	BOLT，FLANGE	0	0	0	0	3	3	3	3	3	
4	1008012005-B11	排气歧管	MANIFOLD，EXHAUST	0	0	0	0	1	1	1	1	1	
5	1008011006-B11	平垫圈Φ8	WASHER，PLAIN	0	0	0	0	5	5	5	5	5	
6	1008011007-B11	螺母M8	STUD，EXHAUST MANIFOLD	0	0	0	0	7	7	7	7	7	
7	1008011008-B11	螺母M10	STUD，EXHAUST MANIFOLD	0	0	0	0	2	2	2	2	2	
8	1008011009-B11	弹簧垫圈M10	WASHER，SPRING	0	0	0	0	2	2	2	2	2	
9	1008011010-B11	平垫圈Φ10	WASHER，PLAIN	0	0	0	0	2	2	2	2	2	

1118001001-B11

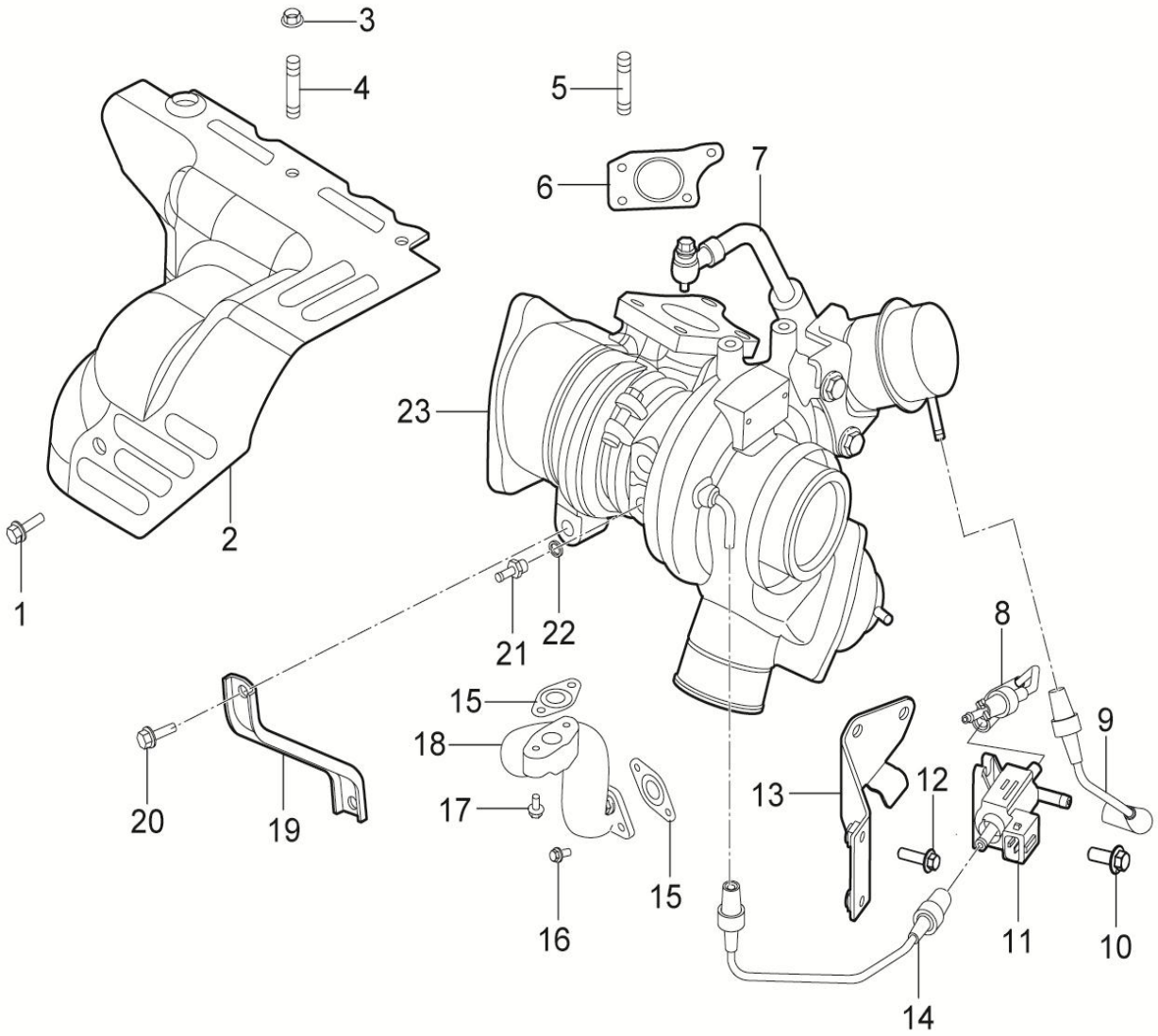

1118001001-B11增压器

1118001001-B11 SUPERCHARGE

序号	备件编号	中文名称	英文名称	1.5T-MT两驱精英型	1.5T-MT两驱豪华型	1.5T-MT两驱尊贵型	1.5T-MT两驱旗舰型	2.0T-MT两驱尊贵型	2.0T-MT两驱旗舰型	2.0T-DCT两驱豪华型	2.0T-DCT两驱尊贵型	2.0T-DCT两驱旗舰型	备注
1	1118092001-B11	螺栓-隔热罩到前催总成	SCREW-HEATSHIELD TO DOWNPIPE	1	1	1	1	0	0	0	0	0	
2	1008011001-B11	排气歧管隔热罩	HEAT INSULATION PLATE	1	1	1	1	0	0	0	0	0	
3	1008052001-B11	螺母-隔热罩到排气歧管	NUT-H/SHLD TO EXH MANIF	1	1	1	1	0	0	0	0	0	
4	1008051001-B11	螺柱M6-隔热罩到排气歧管	STUD M6 -HEATSHIELD TO EXHAUST MANIFOLD	3	3	3	3	0	0	0	0	0	
5	1118012001-B11	螺柱-排气管到增压器	STUD -DOWNPIPE TO TURBO	3	3	3	3	0	0	0	0	0	
6	1118013001-B11	垫片-增压器到歧管	GASKET - TURBO TO MANIFOLD	1	1	1	1	0	0	0	0	0	
7	1118021001-B11	进油管-增压器	OIL FEED - TURBO	1	1	1	1	0	0	0	0	0	
8	1118035001-B11	排放控制真空软管3	VACUUM PIPE 3	1	1	1	1	0	0	0	0	0	
9	1118034001-B11	排放控制真空软管2	VACUUM PIPE 2	1	1	1	1	0	0	0	0	0	
10	1118036001-B11	螺栓-排放控制阀	BOLT	2	2	2	2	0	0	0	0	0	
11	1118031001-B11	排放控制阀	BOOST CONTROL VALVE	1	1	1	1	0	0	0	0	0	
12	1118033001-B11	螺栓-排放控制阀支架到缸盖	BOLT/SCREW-BOOST CONTROL VALVE BRACKET TO CYLINDER HEAD	2	2	2	2	0	0	0	0	0	
13	1118038001-B11	支架-排放控制阀	BRACKET-BOOST VALVE	1	1	1	1	0	0	0	0	0	

1118001001-B11

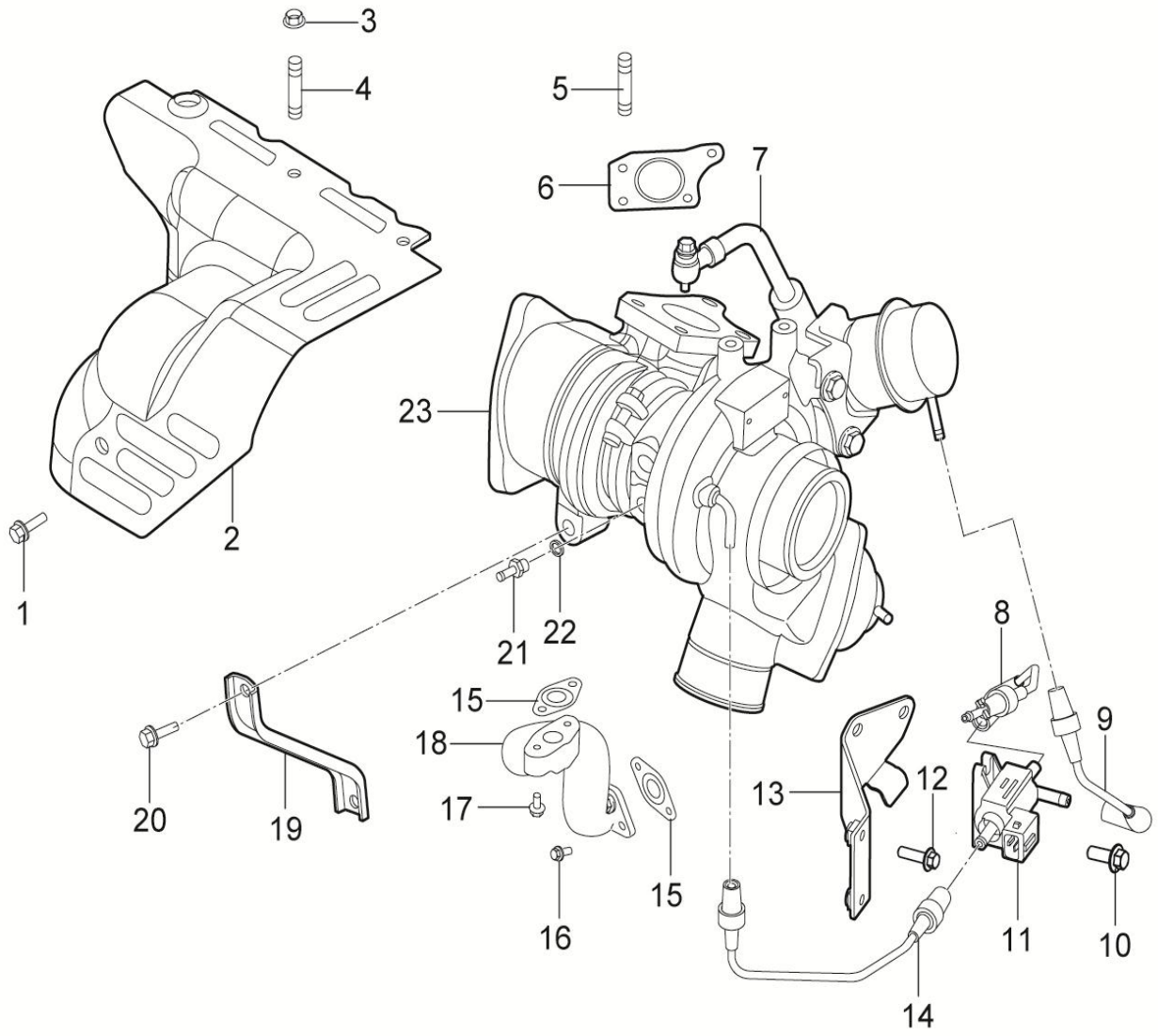

1118001001-B11增压器

1118001001-B11 SUPERCHARGE

序号	备件编号	中文名称	英文名称	1.5T-MT两驱精英型	1.5T-MT两驱豪华型	1.5T-MT两驱尊贵型	1.5T-MT两驱旗舰型	2.0T-MT两驱尊贵型	2.0T-MT两驱旗舰型	2.0T-DCT两驱豪华型	2.0T-DCT两驱尊贵型	2.0T-DCT两驱旗舰型	备注
14	1118037001-B11	排放控制真空软管1	VACUUM PIPE 1	1	1	1	1	0	0	0	0	0	
15	1118051001-B11	增压器回油管垫片	GASKET-TURBO OIL DRAIN	2	2	2	2	0	0	0	0	0	
16	1118052001-B11	螺栓-回油管到机体	FIXINGS - OIL DRAIN TO CYLINDER BLOCK	2	2	2	2	0	0	0	0	0	
17	1118053001-B11	螺栓-回油管到增压器	FIXINGS - OIL DRAIN TO TURBO	2	2	2	2	0	0	0	0	0	
18	1118054001-B11	回油管-增压器	OIL DRAIN - TURBO	1	1	1	1	0	0	0	0	0	
19	1118062001-B11	增压器支架	BRACKET-TURBO	1	1	1	1	0	0	0	0	0	
20	1118061001-B11	螺栓-增压器支架	BOLT/SCREW-TURBO BRKT	2	2	2	2	0	0	0	0	0	
21	1118082001-B11	增压器冷却管接头	STUB-COOLANT TURBO	2	2	2	2	0	0	0	0	0	
22	1118081001-B11	垫圈-接头到增压器	WASHER	2	2	2	2	0	0	0	0	0	
23	1118011001-B11	增压器	TURBOCHARGER	1	1	1	1	0	0	0	0	0	

1118001005-B11

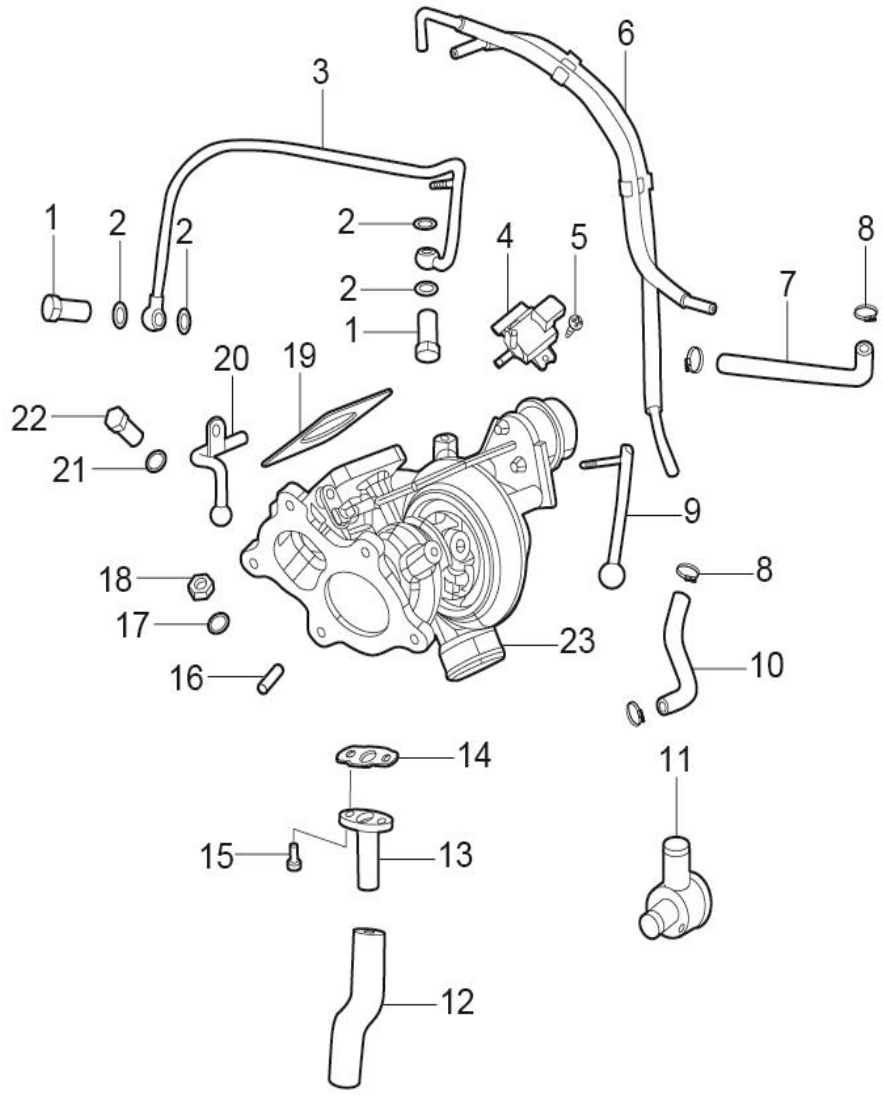

1118001005-B11 增压器

1118001005-B11 TURBO

序号	备件编号	中文名称	英文名称	1.5T-MT两驱精英型	1.5T-MT两驱豪华型	1.5T-MT两驱尊贵型	1.5T-MT两驱旗舰型	2.0T-MT两驱尊贵型	2.0T-MT两驱旗舰型	2.0T-DCT两驱豪华型	2.0T-DCT两驱尊贵型	2.0T-DCT两驱旗舰型	备注
1	1118026005-B11	铰接螺栓（M10X1.25X22）	BOLT HINGED（M10X1.25X22)	0	0	0	0	2	2	2	2	2	
2	1118025005-B11	密封垫圈（10）	WASHER，PLAIN	0	0	0	0	4	4	4	4	4	
3	1118021005-B11	进油管	PIPE，OIL INLET	0	0	0	0	1	1	1	1	1	
4	1118031005-B11	PWM电磁阀	PWM, SOLENOID	0	0	0	0	1	1	1	1	1	
5	1118033005-B11	螺钉	CREW	0	0	0	0	2	2	2	2	2	
6	1118034005-B11	真空软管组件	HOSE A，VACUUM	0	0	0	0	1	1	1	1	1	
7	1118024005-B11	水软管	WATER HOSE	0	0	0	0	1	1	1	1	1	
8	1118023005-B11	夹子	CLIP	0	0	0	0	4	4	4	4	4	
9	1118016005-B11	进水管接头	NIPPLE，WATER INLET	0	0	0	0	1	1	1	1	1	
10	1118022005-B11	水软管	WATER HOSE	0	0	0	0	1	1	1	1	1	
11	1118001003-B11	循环空气阀	VALVE，ABV	0	0	0	0	1	1	1	1	1	
12	1118054005-B11	回油软管	HOSE，OIL OUTLET	0	0	0	0	1	1	1	1	1	
13	1118054006-B11	回油管	PIPE，OIL OUTLET	0	0	0	0	1	1	1	1	1	
14	1118051005-B11	垫	GASKET	0	0	0	0	1	1	1	1	1	

1118001005-B11

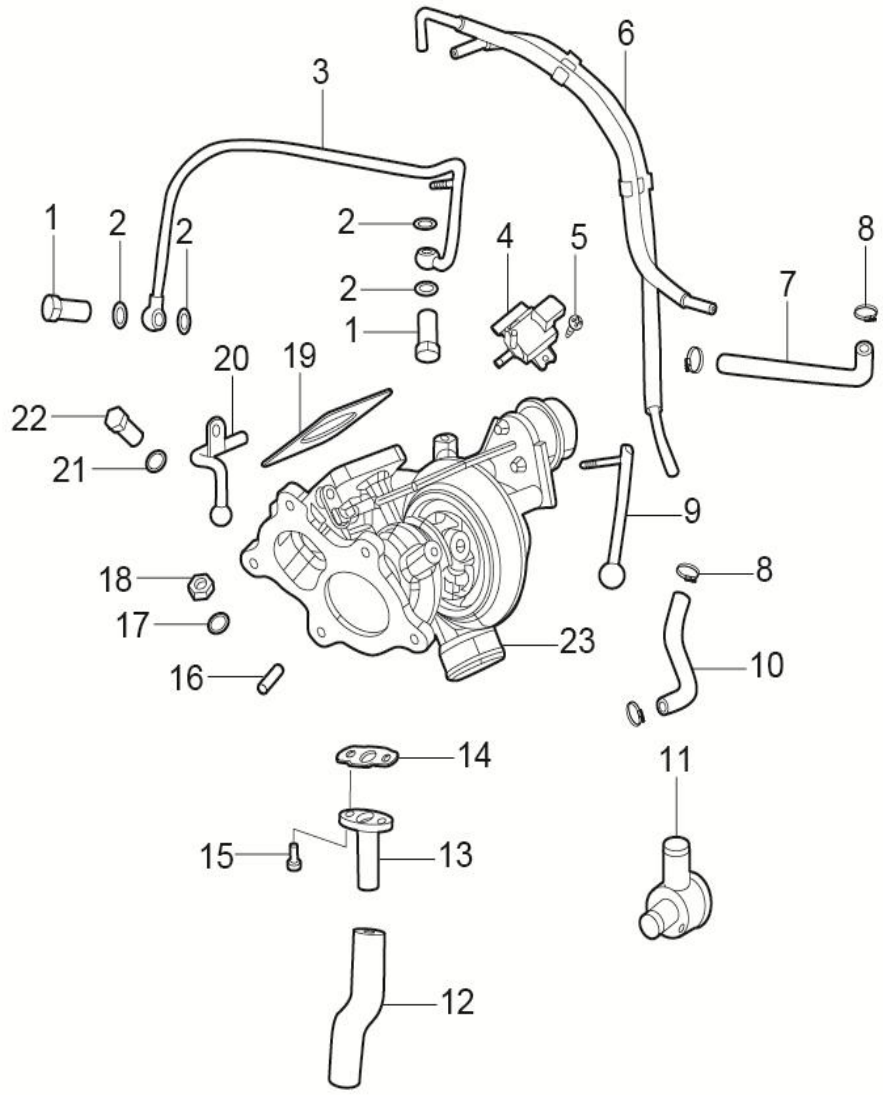

1118001005-B11 增压器

1118001005-B11 TURBO

序号	备件编号	中文名称	英文名称	1.5T-MT两驱精英型	1.5T-MT两驱豪华型	1.5T-MT两驱尊贵型	1.5T-MT两驱旗舰型	2.0T-MT两驱尊贵型	2.0T-MT两驱旗舰型	2.0T-DCT两驱豪华型	2.0T-DCT两驱尊贵型	2.0T-DCT两驱旗舰型	备注
15	1118053005-B11	法兰螺栓(M6×14)	BOLT，FLANGE	0	0	0	0	2	2	2	2	2	
16	1118015005-B11	双头螺柱	STUD	0	0	0	0	5	5	5	5	5	
17	1118014005-B11	垫圈(10)	WASHER，PLAIN	0	0	0	0	4	4	4	4	4	
18	1118012005-B11	法兰螺母(M10)	NUT，FLANGE	0	0	0	0	4	4	4	4	4	
19	1118013005-B11	增压器进口垫	GASKET,TURBO INLET	0	0	0	0	1	1	1	1	1	
20	1118017005-B11	出水管接头	NIPPLE，WATER OUTLET	0	0	0	0	1	1	1	1	1	
21	1118018005-B11	密封垫圈（12）	WASHER，PLAIN	0	0	0	0	4	4	4	4	4	
22	1118019005-B11	铰接螺栓（M12X1.25X25）	BOLT HINGED（M12X1.25X25)	0	0	0	0	2	2	2	2	2	
23	1118011005-B11	增压器	TURBO	0	0	0	0	1	1	1	1	1	

1008002001-B11

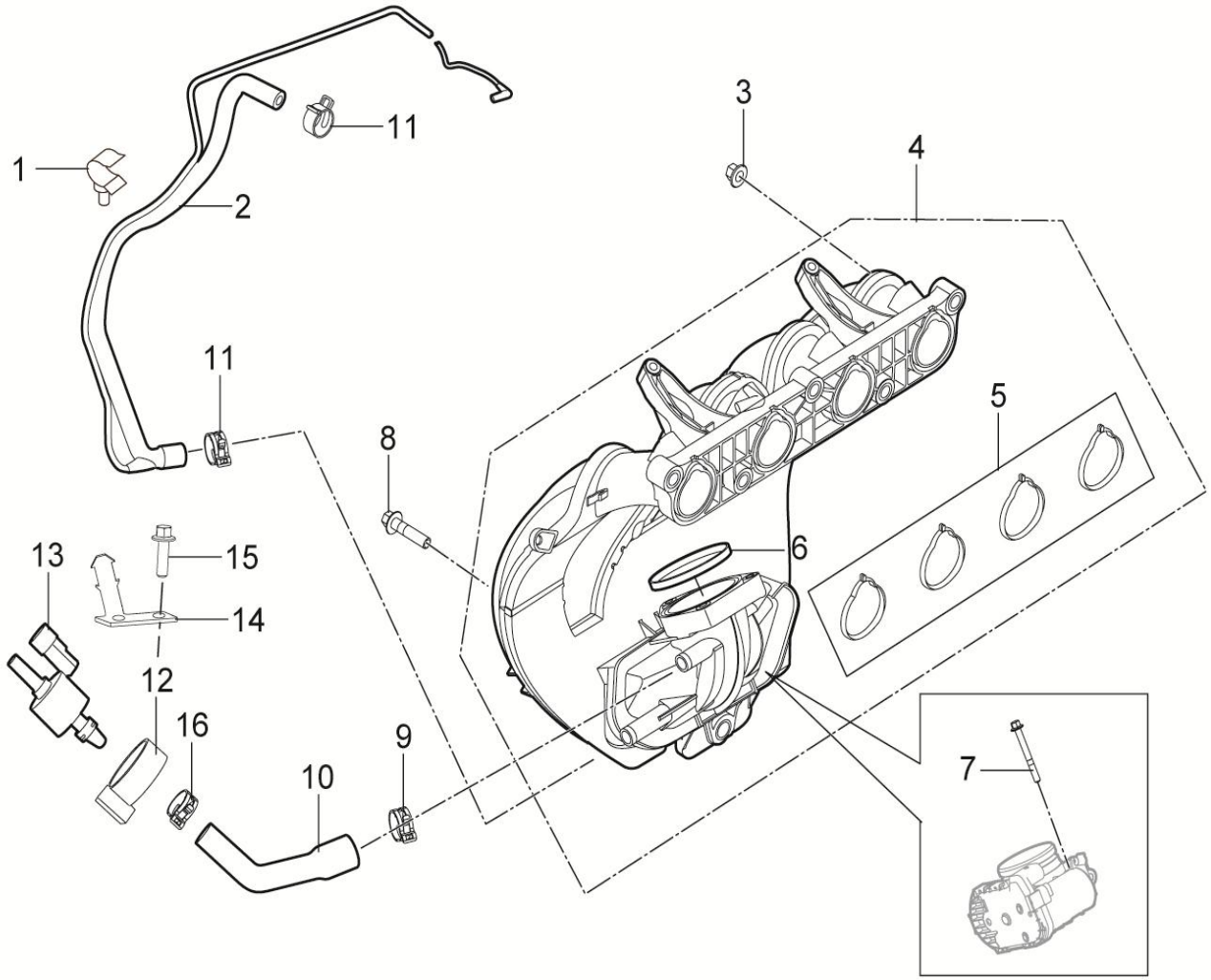

1008002001-B11进气歧管

1008002001-B11 INTAKE MANIFOLD EXPLODED VIEW

序号	备件编号	中文名称	英文名称	1.5T-MT两驱精英型	1.5T-MT两驱豪华型	1.5T-MT两驱尊贵型	1.5T-MT两驱旗舰型	2.0T-MT两驱尊贵型	2.0T-MT两驱旗舰型	2.0T-DCT两驱豪华型	2.0T-DCT两驱尊贵型	2.0T-DCT两驱旗舰型	备注
1	1130101001-B11	C形管夹-部分负荷呼吸器管	C CLIP-FULL LOAD BREATHER PIPE	1	1	1	1	0	0	0	0	0	
2	1130110001-B11	部分负荷呼吸真空管总成	PART LOAD BREATHER VAC HOSE ASSY	1	1	1	1	0	0	0	0	0	
3	1108013001-B11	螺母M8-进气歧管到缸盖	NUT M8-CYLINDER HEAD TO INLET MANIFOLD	5	5	5	5	0	0	0	0	0	
4	1108011001-B11	进气歧管总成	MANIFOLD ASSY-INLET	1	1	1	1	0	0	0	0	0	
5	1108021001-B11	气缸盖侧密封圈	SEAL-HEAD ASSY-ENG ASSY CYL	1	1	1	1	0	0	0	0	0	
6	1108022001-B11	节气门侧密封圈	SEAL-THROT BD	1	1	1	1	0	0	0	0	0	
7	1132101001-B11	螺栓-节气门体	FIXING-THROTTLE BODY	3	3	3	3	0	0	0	0	0	
8	1108012001-B11	螺栓-进气歧管稳压腔到机体	SCREW M8*35-MANIFOLD PLENUM TO CYLINDER BLOCK	1	1	1	1	0	0	0	0	0	
9	1116101002-B11	管夹-碳罐电磁阀接管	CLIP-PURGE VALVE PIPE	1	1	1	1	0	0	0	0	0	歧管侧
10	1116101003-B11	接管-碳罐电磁阀到进气歧管	SCREW -PURGE BRACKET TO ENGINE MOUNT	1	1	1	1	0	0	0	0	0	
11	1130101004-B11	管夹-曲轴箱部分负荷呼吸管	CLIP-PURGE VALVE PIPE	2	2	2	2	0	0	0	0	0	部分负荷呼吸真空管侧
12	1116101005-B11	碳罐电磁阀橡胶套	BOOT RUBBER-PURGE VALVE	1	1	1	1	0	0	0	0	0	
13	1116010001-B11	碳罐电磁阀	VALVE-PURGE	1	1	1	1	0	0	0	0	0	

1008002001-B11

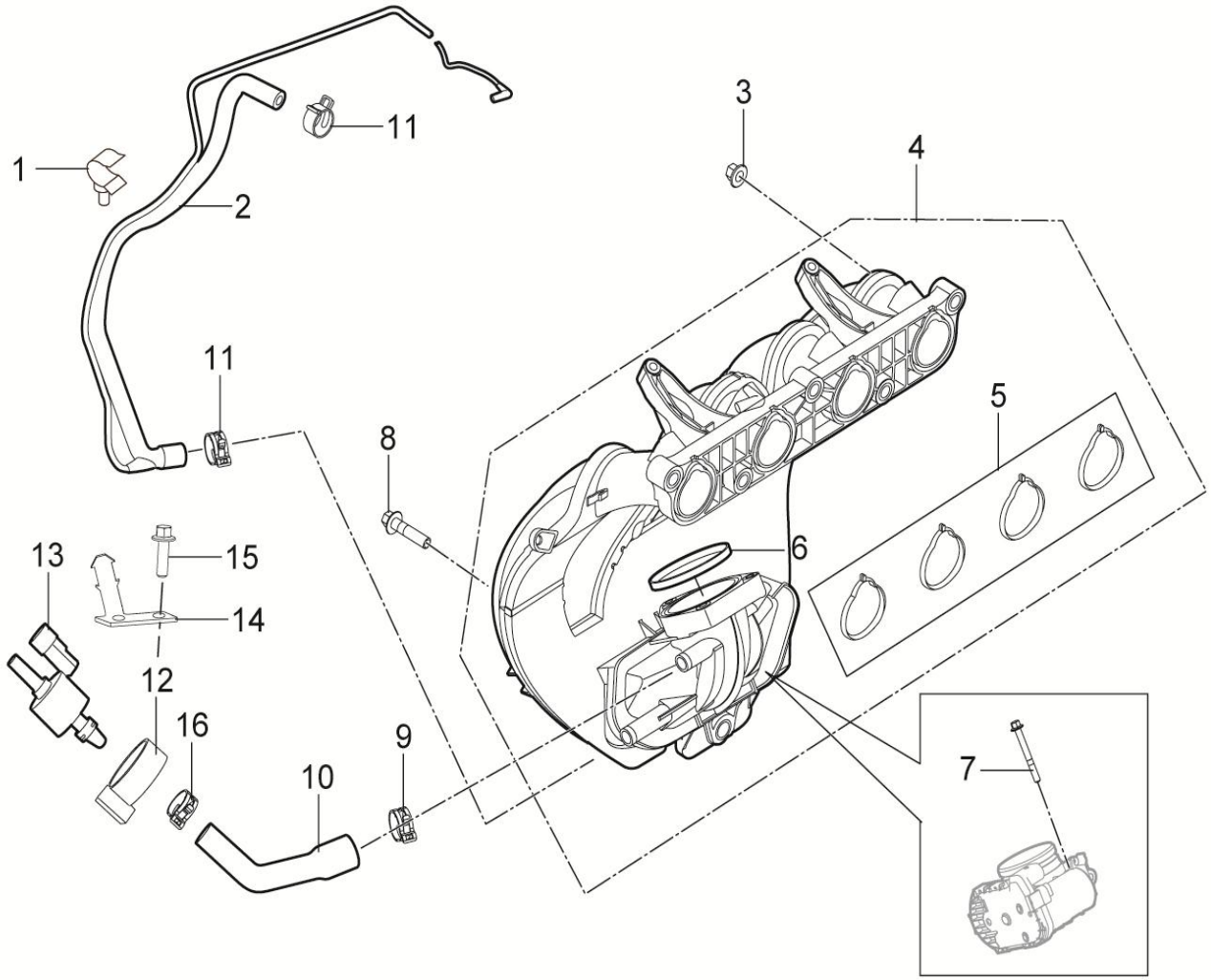

1008002001-B11进气歧管

1008002001-B11 INTAKE MANIFOLD EXPLODED VIEW

序号	备件编号	中文名称	英文名称	1.5T-MT两驱精英型	1.5T-MT两驱豪华型	1.5T-MT两驱尊贵型	1.5T-MT两驱旗舰型	2.0T-MT两驱尊贵型	2.0T-MT两驱旗舰型	2.0T-DCT两驱豪华型	2.0T-DCT两驱尊贵型	2.0T-DCT两驱旗舰型	备注
14	Q1840612	螺栓-碳罐电磁阀到发动机悬架	SCREW -PURGE BRACKET TO ENGINE MOUNT	1	1	1	1	0	0	0	0	0	
15	1116011001-B11	碳罐电磁阀支架	BRACKET-PURGE VALVE ASSY TO ENGINE MOUNT	1	1	1	1	0	0	0	0	0	
16	1116101004-B11	管夹-碳罐电磁阀接管	CLIP-PURGE VALVE PIPE	1	1	1	1	0	0	0	0	0	碳罐电磁阀侧

1008002005-B11

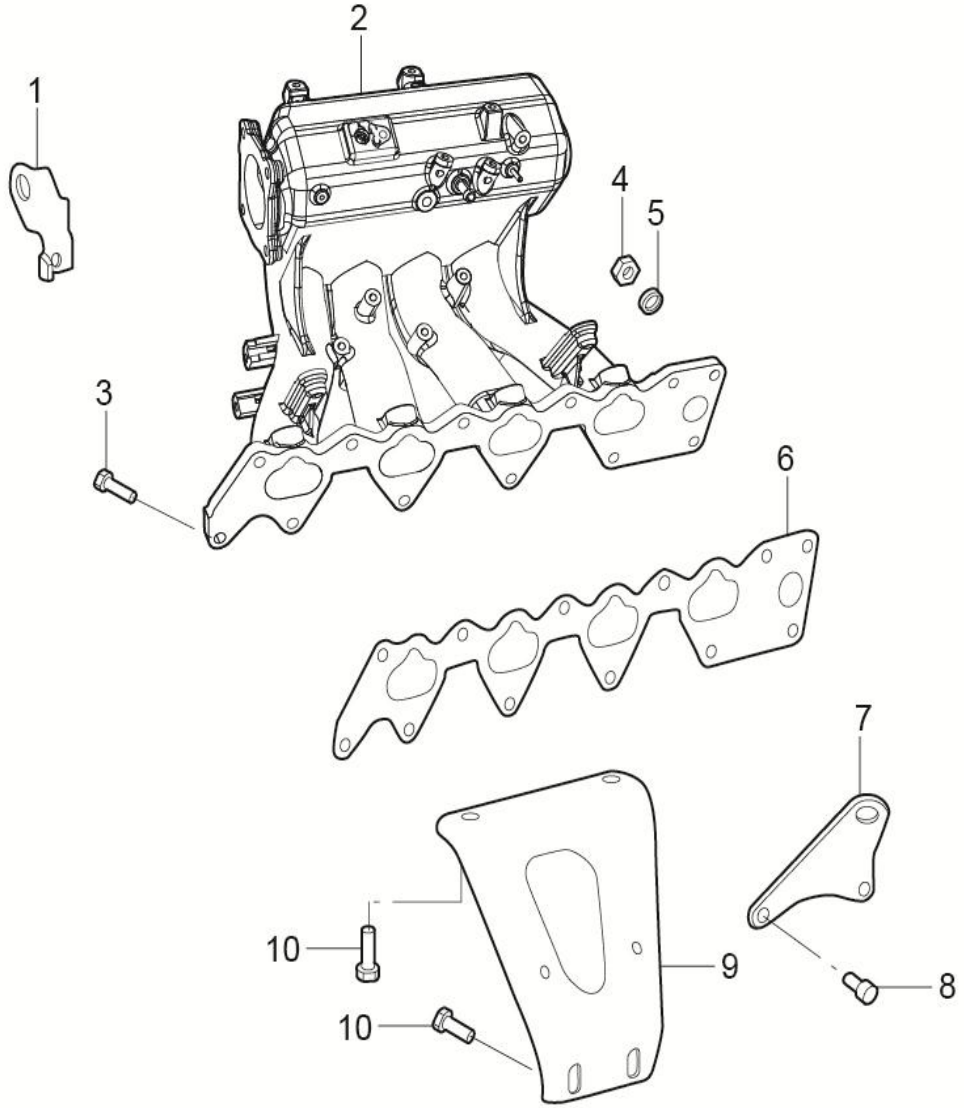

1008002005-B11 进气歧管

1008002005-B11 INLET MANIFOLD

序号	备件编号	中文名称	英文名称	1.5T-MT两驱精英型	1.5T-MT两驱豪华型	1.5T-MT两驱尊贵型	1.5T-MT两驱旗舰型	2.0T-MT两驱尊贵型	2.0T-MT两驱旗舰型	2.0T-DCT两驱豪华型	2.0T-DCT两驱尊贵型	2.0T-DCT两驱旗舰型	备注
1	1024012005-B11	发动机吊环	HANGER,ENGINE	0	0	0	0	1	1	1	1	1	
2	1108011005-B11	进气歧管	MANIFOLD,INTAKE	0	0	0	0	1	1	1	1	1	
3	1108012005-B11	带垫螺栓M8×28	BOLT，WASHER ASSEMBLED	0	0	0	0	6	6	6	6	6	
4	1108013005-B11	螺母M8	NUT	0	0	0	0	3	3	3	3	3	
5	1108014005-B11	弹簧垫8	WASHER ,SPRING	0	0	0	0	3	3	3	3	3	
6	1108021005-B11	进气歧管垫	GASKET,MANIFOLD,INTAKE	0	0	0	0	1	1	1	1	1	
7	1024011005-B11	发动机吊环	HANGER,ENGINE	0	0	0	0	1	1	1	1	1	
8	1024013005-B11	带垫螺栓M8×16	BOLT,WASHER ASSEMBLED	0	0	0	0	1	1	1	1	1	
9	1108015005-B11	进气歧管支架	STAY,INLET MANIFOLD	0	0	0	0	1	1	1	1	1	
10	1108017005-B11	带垫螺栓M10×16	BOLT,WASHER ASSEMBLED	0	0	0	0	4	4	4	4	4	

1307001001-B11

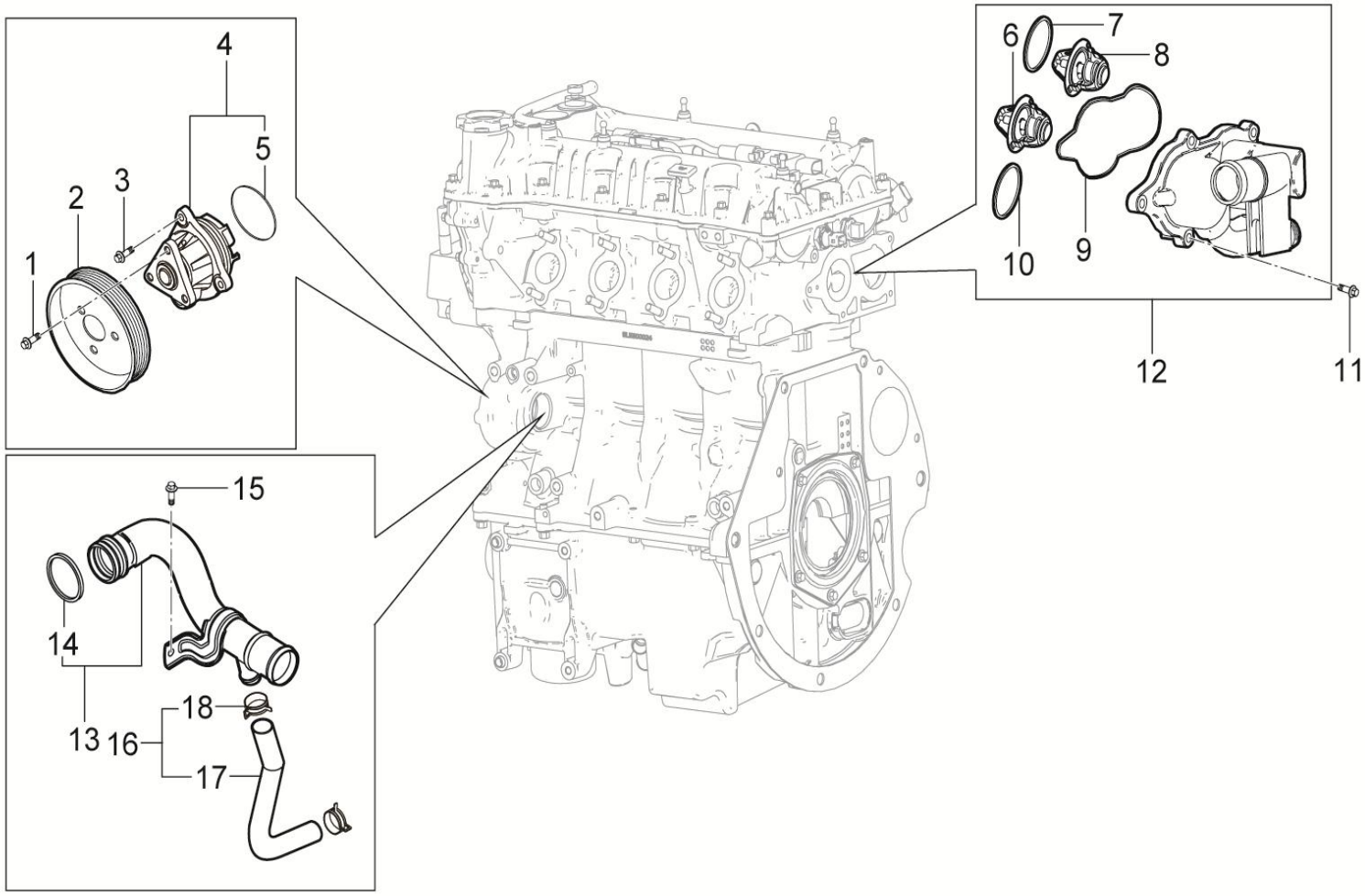

1307001001-B11水泵与节温器

1307001001-B11 PUMP AND THERMOSTAT

序号	备件编号	中文名称	英文名称	1.5T-MT两驱精英型	1.5T-MT两驱豪华型	1.5T-MT两驱尊贵型	1.5T-MT两驱旗舰型	2.0T-MT两驱尊贵型	2.0T-MT两驱旗舰型	2.0T-DCT两驱豪华型	2.0T-DCT两驱尊贵型	2.0T-DCT两驱旗舰型	备注
1	1307011005-B11	螺栓M6x12-水泵皮带轮	SCREW M6*12-COOLANT PUMP PULLEY	3	3	3	3	0	0	0	0	0	
2	1307011002-B11	皮带轮-水泵	PULLEY-COOLANT PUMP	1	1	1	1	0	0	0	0	0	
3	1307011004-B11	螺栓M6x16-水泵	SCREW M6*16-COOLANT PUMP	3	3	3	3	0	0	0	0	0	
4	1307110001-B11	水泵总成	PUMP ASSY-COOLANT	1	1	1	1	0	0	0	0	0	
5	1307011003-B11	水泵密封垫	SEAL-COOLANT PUMP TO CYLINDER BLOCK	1	1	1	1	0	0	0	0	0	
6	1306011002-B11	节温器(80℃)	THERMOSTAT(80℃)	1	1	1	1	0	0	0	0	0	小循环
7	1306011005-B11	密封圈-节温器(88℃)	GASKET-THERMOSTAT(88℃)	1	1	1	1	0	0	0	0	0	
8	1306011004-B11	节温器（88℃)	THERMOSTAT (88℃)	1	1	1	1	0	0	0	0	0	大循环
9	1306011006-B11	垫片-节温器壳体	GASKET-THERMOSTAT HOUSING	1	1	1	1	0	0	0	0	0	
10	1306011003-B11	密封圈-节温器(80℃)	GASKET-THERMOSTAT(80℃)	1	1	1	1	0	0	0	0	0	
11	1306011007-B11	螺栓M6x20-节温器到缸盖	SCREW M6*20-THERMO HOUSING TO CYL- HEAD	5	5	5	5	0	0	0	0	0	
12	1306011001-B11	节温器壳体总成-带支架	THERMOSTAT HOUSING ASSY(WITH BRACKET)	1	1	1	1	0	0	0	0	0	
13	1300011001-B11	水泵进水管总成	PIPE ASSY INLET-COOLANT	1	1	1	1	0	0	0	0	0	
14	1300011002-B11	0型圈-水泵进水管总成	O RING-PIPE ASSY INLET-COOLANT	1	1	1	1	0	0	0	0	0	

1307001001-B11

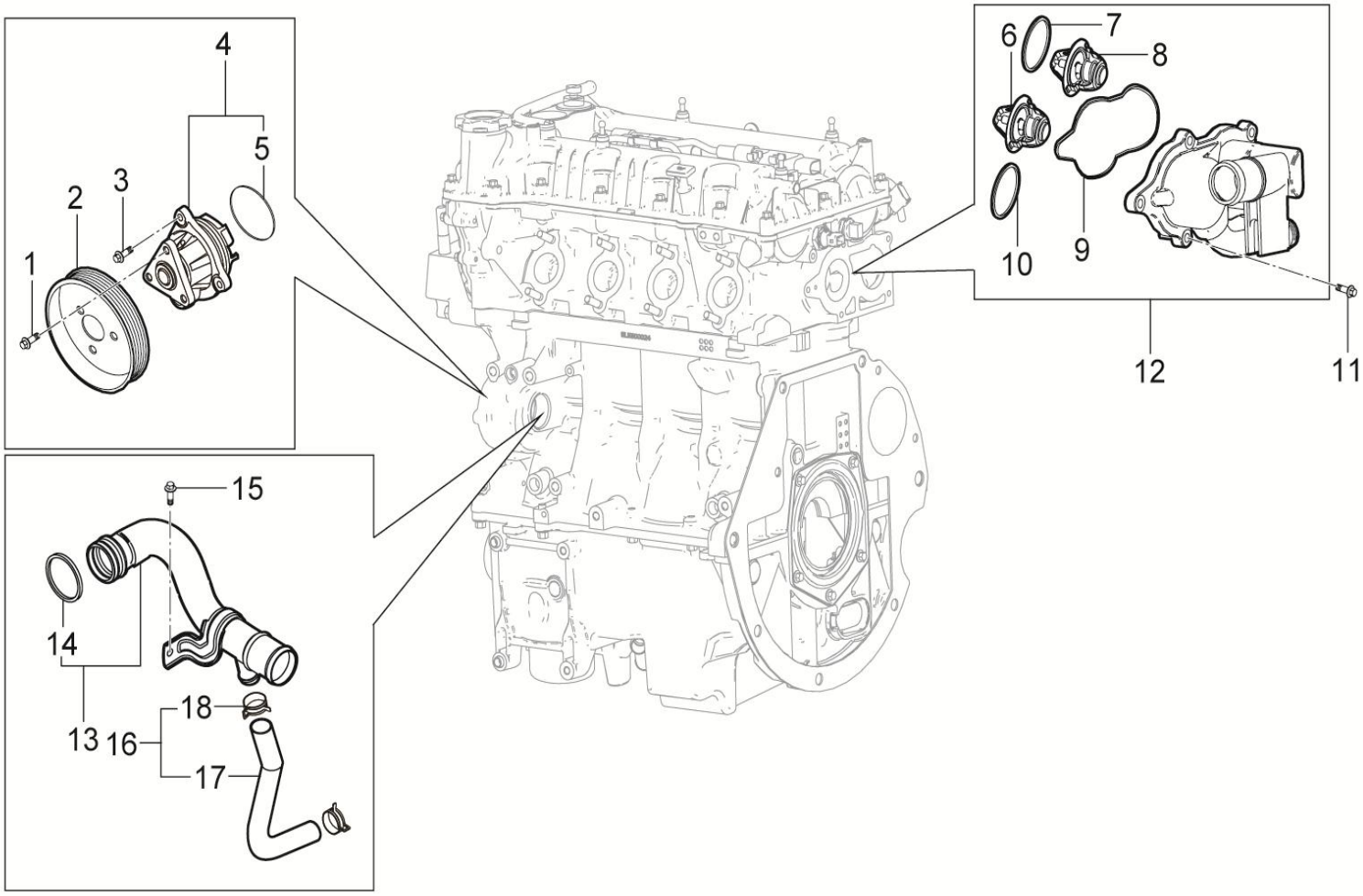

1307001001-B11水泵与节温器

1307001001-B11 PUMP AND THERMOSTAT

序号	备件编号	中文名称	英文名称	1.5T-MT两驱精英型	1.5T-MT两驱豪华型	1.5T-MT两驱尊贵型	1.5T-MT两驱旗舰型	2.0T-MT两驱尊贵型	2.0T-MT两驱旗舰型	2.0T-DCT两驱豪华型	2.0T-DCT两驱尊贵型	2.0T-DCT两驱旗舰型	备注
15	1300011003-B11	螺栓M6x12-冷却水管	SCREW M6*12-COOLANT PIPE	1	1	1	1	0	0	0	0	0	
16	1300012001-B11	水泵进水软管总成	HOSE - WATER PUMP RETURN	1	1	1	1	0	0	0	0	0	
17	1300012002-B11	水泵进水软管	HOSE - WATER PUMP RETURN	1	1	1	1	0	0	0	0	0	
18	1300012003-B11	卡箍-水泵进水软管	CLIP - SPRING WATER PUMP RETURN HOSE	2	2	2	2	0	0	0	0	0	

1307001005-B11

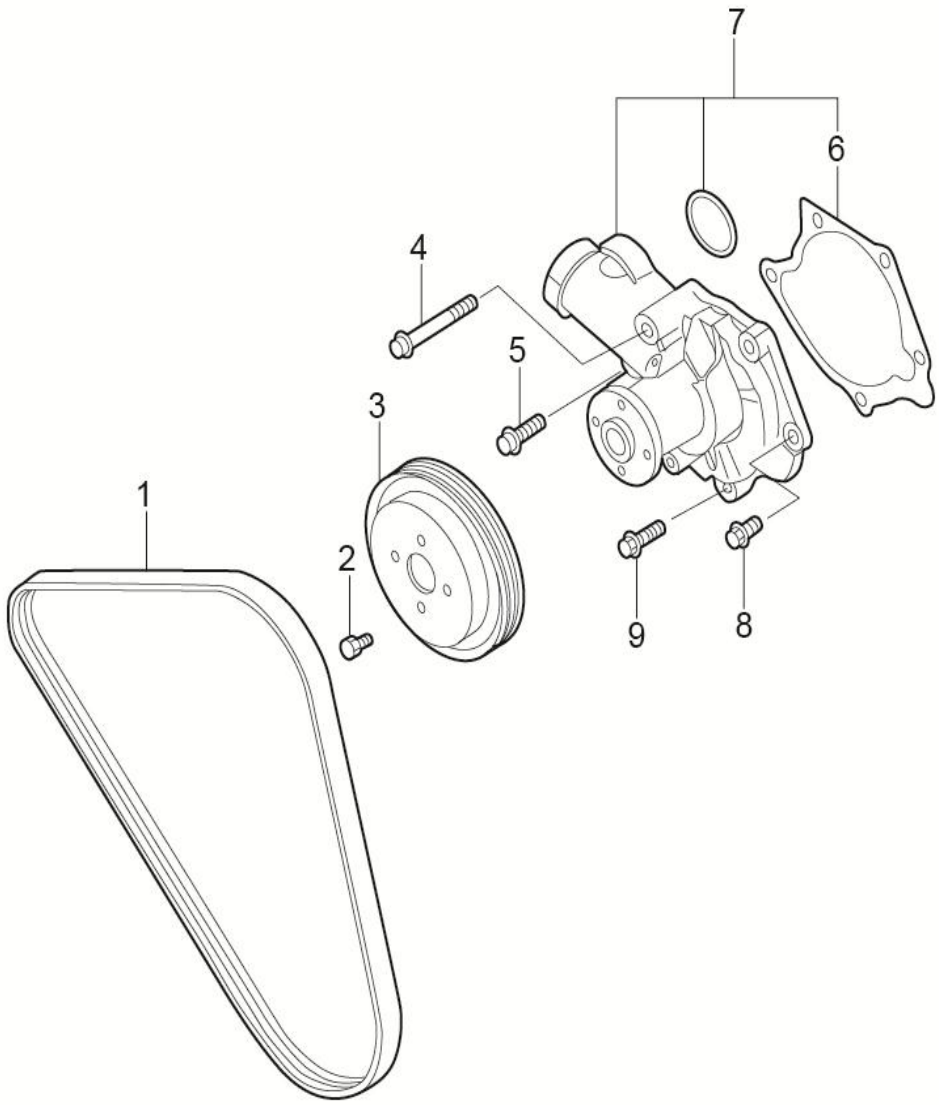

1307001005-B11 水泵

1307001005-B11 WATER PUMP

序号	备件编号	中文名称	英文名称	1.5T-MT两驱精英型	1.5T-MT两驱豪华型	1.5T-MT两驱尊贵型	1.5T-MT两驱旗舰型	2.0T-MT两驱尊贵型	2.0T-MT两驱旗舰型	2.0T-DCT两驱豪华型	2.0T-DCT两驱尊贵型	2.0T-DCT两驱旗舰型	备注
1	1307012005-B11	V型皮带	V-RIBBED BELT	0	0	0	0	1	1	1	1	1	
2	1307011006-B11	带垫螺栓M6×12	BOLT，WASHER ASSEMBLED	0	0	0	0	2	2	2	2	2	
3	1307011007-B11	水泵皮带轮	PULLEY,WATER PUMP	0	0	0	0	1	1	1	1	1	
4	1307011008-B11	法兰螺栓M8×60	BOLT,FLANGE	0	0	0	0	1	1	1	1	1	
5	1307011009-B11	法兰螺栓M8×25	BOLT,FLANGE	0	0	0	0	2	2	2	2	2	
6	13070110012-B11	水泵垫	GASKET,WATER PUMP	0	0	0	0	1	1	1	1	1	
7	1307110005-B11	水泵组件	PUMP ASSY,WATER	0	0	0	0	1	1	1	1	1	
8	1307011010-B11	法兰螺栓M8×14	BOLT,FLANGE	0	0	0	0	2	2	2	2	2	
9	1307011011-B11	法兰螺栓M8×22	BOLT,FLANGE	0	0	0	0	3	3	3	3	3	

1307002005-B11

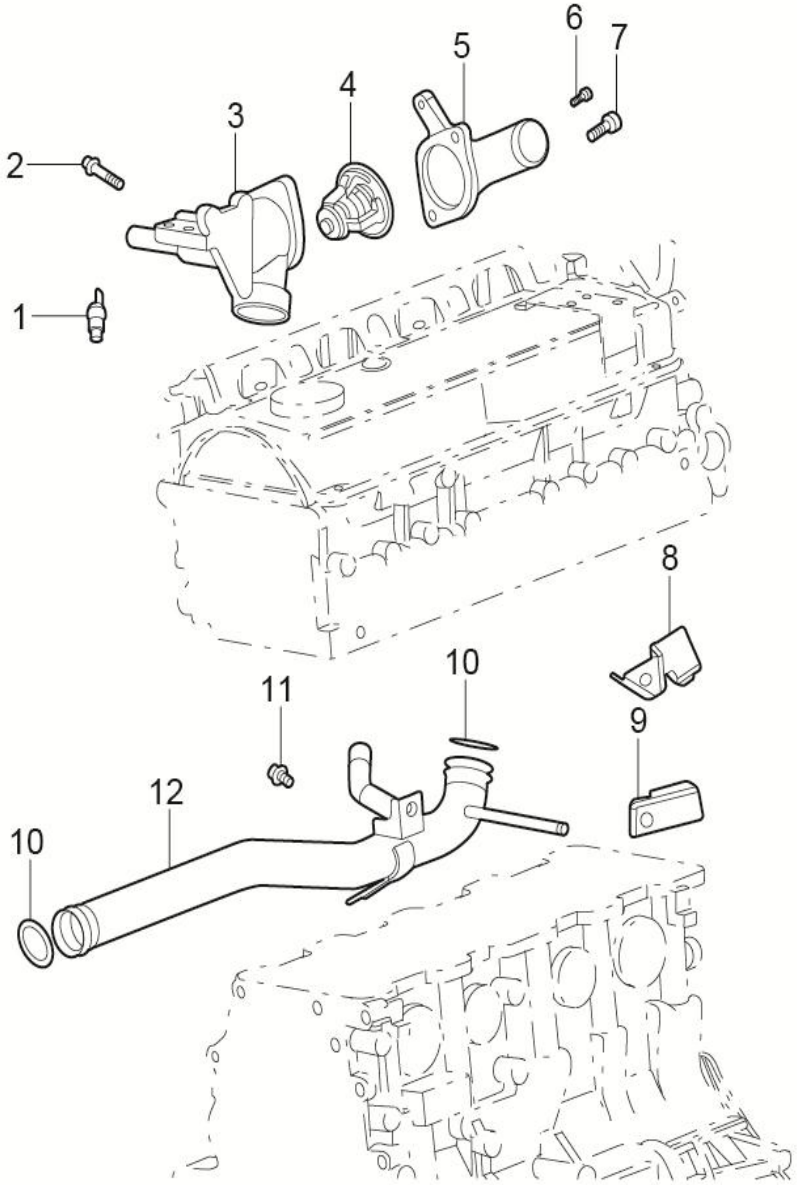

1307002005-B11 水管及节温器

1307002005-B11 WATER PIPE & THERMOSTAT

序号	备件编号	中文名称	英文名称	1.5T-MT两驱精英型	1.5T-MT两驱豪华型	1.5T-MT两驱尊贵型	1.5T-MT两驱旗舰型	2.0T-MT两驱尊贵型	2.0T-MT两驱旗舰型	2.0T-DCT两驱豪华型	2.0T-DCT两驱尊贵型	2.0T-DCT两驱旗舰型	备注
1	1306011008-B11	锥形塞	PLUG，TAPER	0	0	0	0	1	1	1	1	1	
2	1306011009-B11	冷却水管螺栓M8×32	BOLT，COOLING WATER LINE	0	0	0	0	1	1	1	1	1	
3	1306011010-B11	节温器壳组件	CASE ASSY，THERMOSTAT	0	0	0	0	1	1	1	1	1	
4	1306011011-B11	节温器	THERMOSTAT KIT	0	0	0	0	1	1	1	1	1	
5	1306011012-B11	进水接口	FITTING， WATER INLET HOSE	0	0	0	0	1	1	1	1	1	
6	1306011013-B11	冷却水管螺栓M8×22	BOLT，COOLING WATER LINE	0	0	0	0	1	1	1	1	1	
7	1306011014-B11	冷却水管螺栓M8×20	BOLT，COOLING WATER LINE	0	0	0	0	1	1	1	1	1	
8	1300015005-B11	冷却水管支架	BRACKET，COOLING WATER HOSE	0	0	0	0	1	1	1	1	1	
9	1300014005-B11	冷却水管支架	BRACKET，COOLING WATER HOSE	0	0	0	0	1	1	1	1	1	
10	1300011006-B11	冷却水管O型环33.4	O－RING，COOLING WATER LINE	0	0	0	0	1	1	1	1	1	
11	1300011005-B11	冷却水管螺栓M8×12	BOLT，COOLING WATER LINE	0	0	0	0	1	1	1	1	1	
12	1300011007-B11	进水管组件	PIPE，WATER PUMP INLET	0	0	0	0	1	1	1	1	1	

1129001001-B11

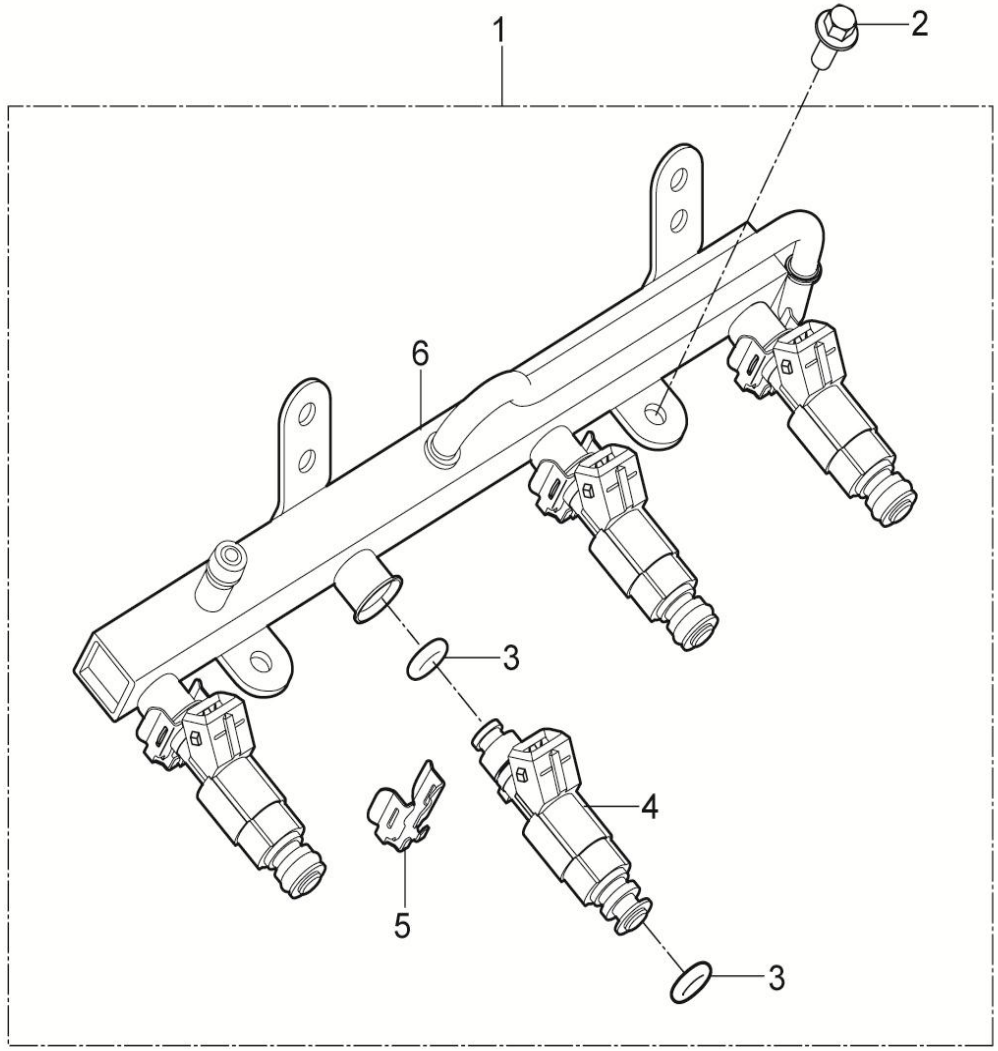

1129001001-B11燃油轨总成

1129001001-B11 FUEL RAIL ASSY

序号	备件编号	中文名称	英文名称	1.5T-MT两驱精英型	1.5T-MT两驱豪华型	1.5T-MT两驱尊贵型	1.5T-MT两驱旗舰型	2.0T-MT两驱尊贵型	2.0T-MT两驱旗舰型	2.0T-DCT两驱豪华型	2.0T-DCT两驱尊贵型	2.0T-DCT两驱旗舰型	备注
1	1129110001-B11	燃油轨总成	RAIL ASSY-FUEL	1	1	1	1	0	0	0	0	0	
2	1112014001-B11	螺栓M6*16-油轨到进气歧管	SCREW M6*16-FUEL RAIL TO INLET MANIFOLD	2	2	2	2	0	0	0	0	0	
3	1112015001-B11	0型圈	RING O	8	8	8	8	0	0	0	0	0	
4	1112020001-B11	喷油器	INJECTOR - FUEL	4	4	4	4	0	0	0	0	0	
5	1112013001-B11	卡夹-喷油器	CLIP-FUEL INJECTOR	4	4	4	4	0	0	0	0	0	
6	1129101001-B11	燃油轨	RAIL-FUEL	1	1	1	1	0	0	0	0	0	

1129001005-B11

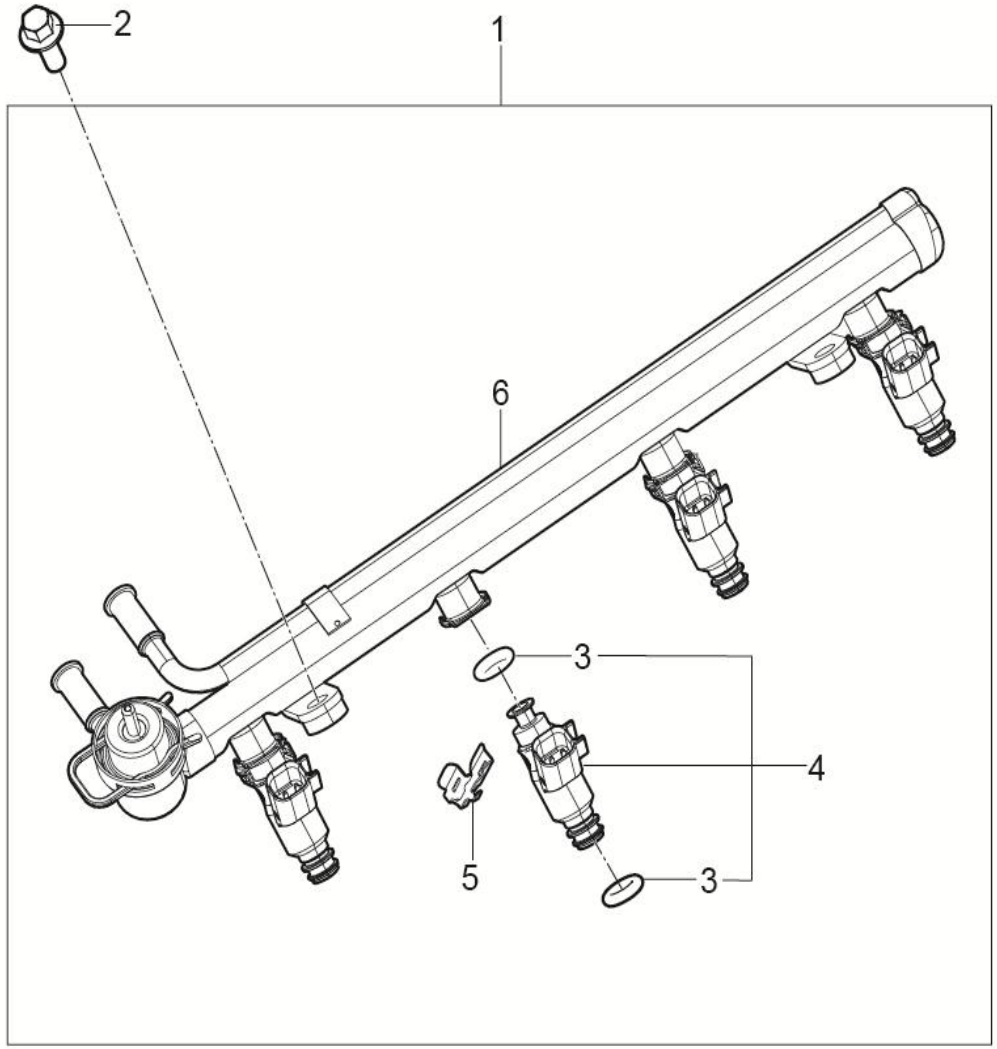

1129001005-B11 燃油分配管组件

1129001005-B11 PIPE ASSY,FUEL DELIVERY

序号	备件编号	中文名称	英文名称	1.5T-MT两驱精英型	1.5T-MT两驱豪华型	1.5T-MT两驱尊贵型	1.5T-MT两驱旗舰型	2.0T-MT两驱尊贵型	2.0T-MT两驱旗舰型	2.0T-DCT两驱豪华型	2.0T-DCT两驱尊贵型	2.0T-DCT两驱旗舰型	备注
1	1129110005-B11	燃油分配管组件	PIPE ASSY,FUEL DELIVERY	0	0	0	0	1	1	1	1	1	
2	1112014005-B11	螺栓M8×20	BOLT,FUEL INJECTOR	0	0	0	0	2	2	2	2	2	
3	1112015005-B11	0型圈	RING O	0	0	0	0	8	8	8	8	8	
4	1112020005-B11	喷油器	INJECTOR - FUEL	0	0	0	0	4	4	4	4	4	
5	1112013005-B11	卡夹-喷油器	CLIP-FUEL INJECTOR	0	0	0	0	4	4	4	4	4	
6	1129101005-B11	燃油分配管	RAIL-FUEL	0	0	0	0	1	1	1	1	1	

3708001001-B11

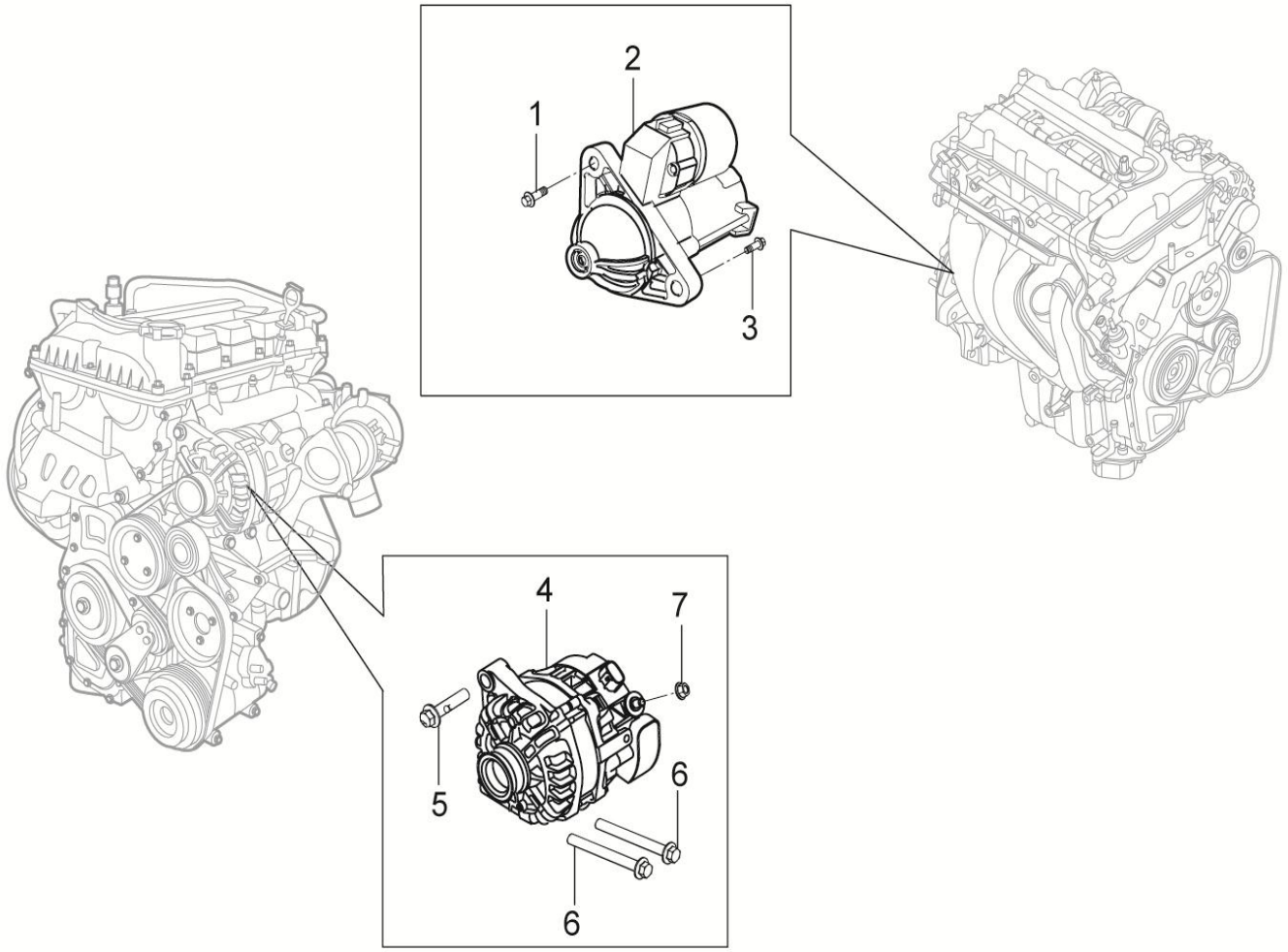

3708001001-B11起动和充电系统布置图

3708001001-B11 STARTING AND CHARGING SYSTEM LAYOUT

序号	备件编号	中文名称	英文名称	1.5T-MT两驱精英型	1.5T-MT两驱豪华型	1.5T-MT两驱尊贵型	1.5T-MT两驱旗舰型	2.0T-MT两驱尊贵型	2.0T-MT两驱旗舰型	2.0T-DCT两驱豪华型	2.0T-DCT两驱尊贵型	2.0T-DCT两驱旗舰型	备注
1	3708011002-B11	螺栓-变速箱到起动电机	BOLT/SCREW-GBOX TO STRTR	1	1	1	1	0	0	0	0	0	
2	3708011001-B11	发动机起动电机	STARTER ASM	1	1	1	1	0	0	0	0	0	
3	3708011003-B11	螺栓-起动电机到变速箱	BOLT/SCREW-STRTR TO GBOX	1	1	1	1	0	0	0	0	0	
4	3701010002-B11	交流发电机总成	GENERATOR ASM	1	1	1	1	0	0	0	0	0	
5	Q1841045	六角法兰面螺栓	BOLT	1	1	1	1	0	0	0	0	0	
6	Q18410110	六角法兰面螺栓	BOLT	2	2	2	2	0	0	0	0	0	
7	3701010003-B11	螺母-发动机线束-M8	BOLT	1	1	1	1	0	0	0	0	0	

3708001005-B11

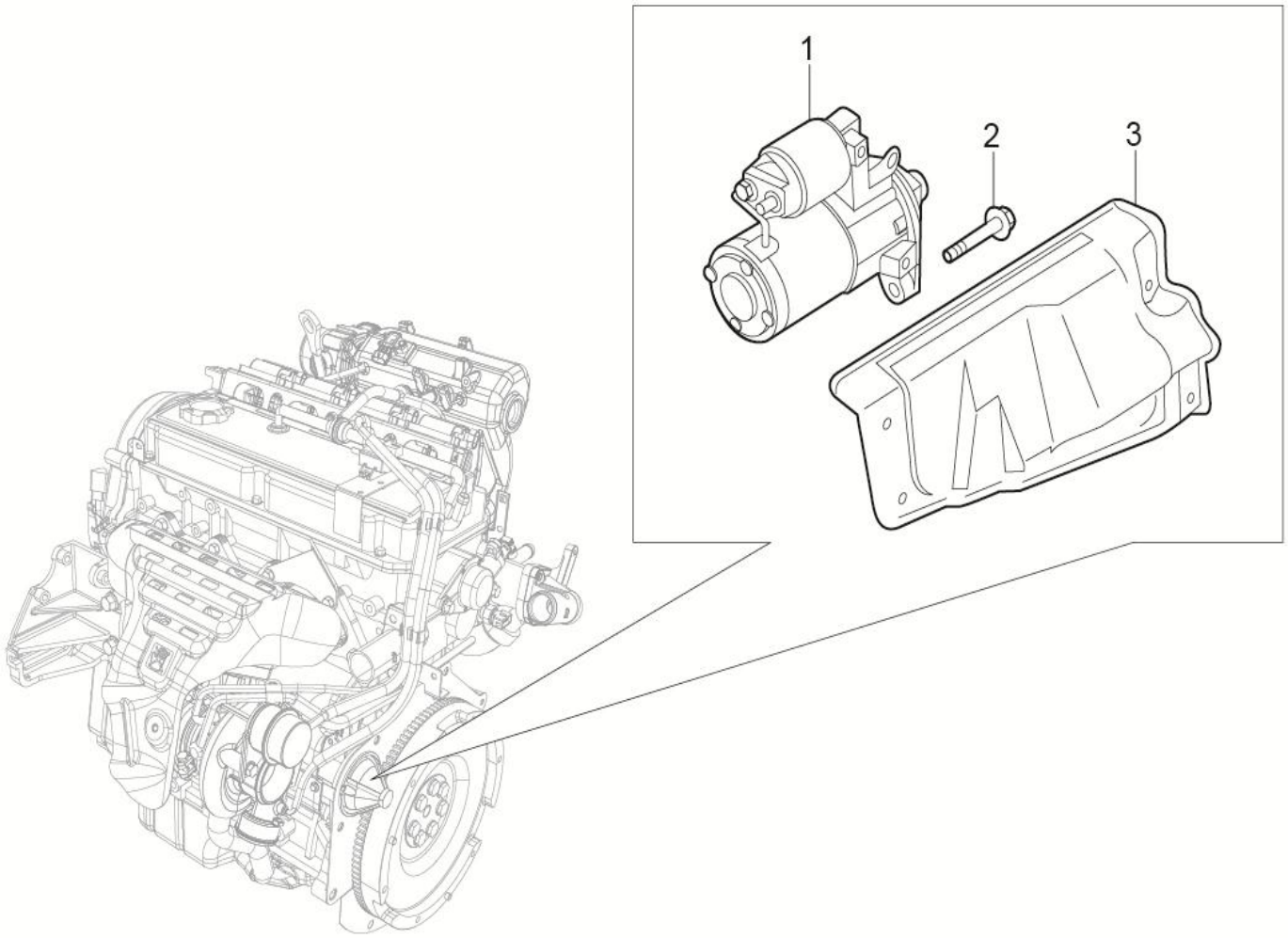

3708001005-B11 起动机

3708001005-B11 STARTER

序号	备件编号	中文名称	英文名称	1.5T-MT两驱精英型	1.5T-MT两驱豪华型	1.5T-MT两驱尊贵型	1.5T-MT两驱旗舰型	2.0T-MT两驱尊贵型	2.0T-MT两驱旗舰型	2.0T-DCT两驱豪华型	2.0T-DCT两驱尊贵型	2.0T-DCT两驱旗舰型	备注
1	3708011005-B11	起动机组件	STARTER ASSY	0	0	0	0	1	1	1	1	1	
2	3708011006-B11	法兰螺栓	BOLT，FLANGE	0	0	0	0	2	2	2	2	2	
3	3708012005-B11	起动机罩	COVER，STARTER	0	0	0	0	1	1	1	1	1	

3701001005-B11

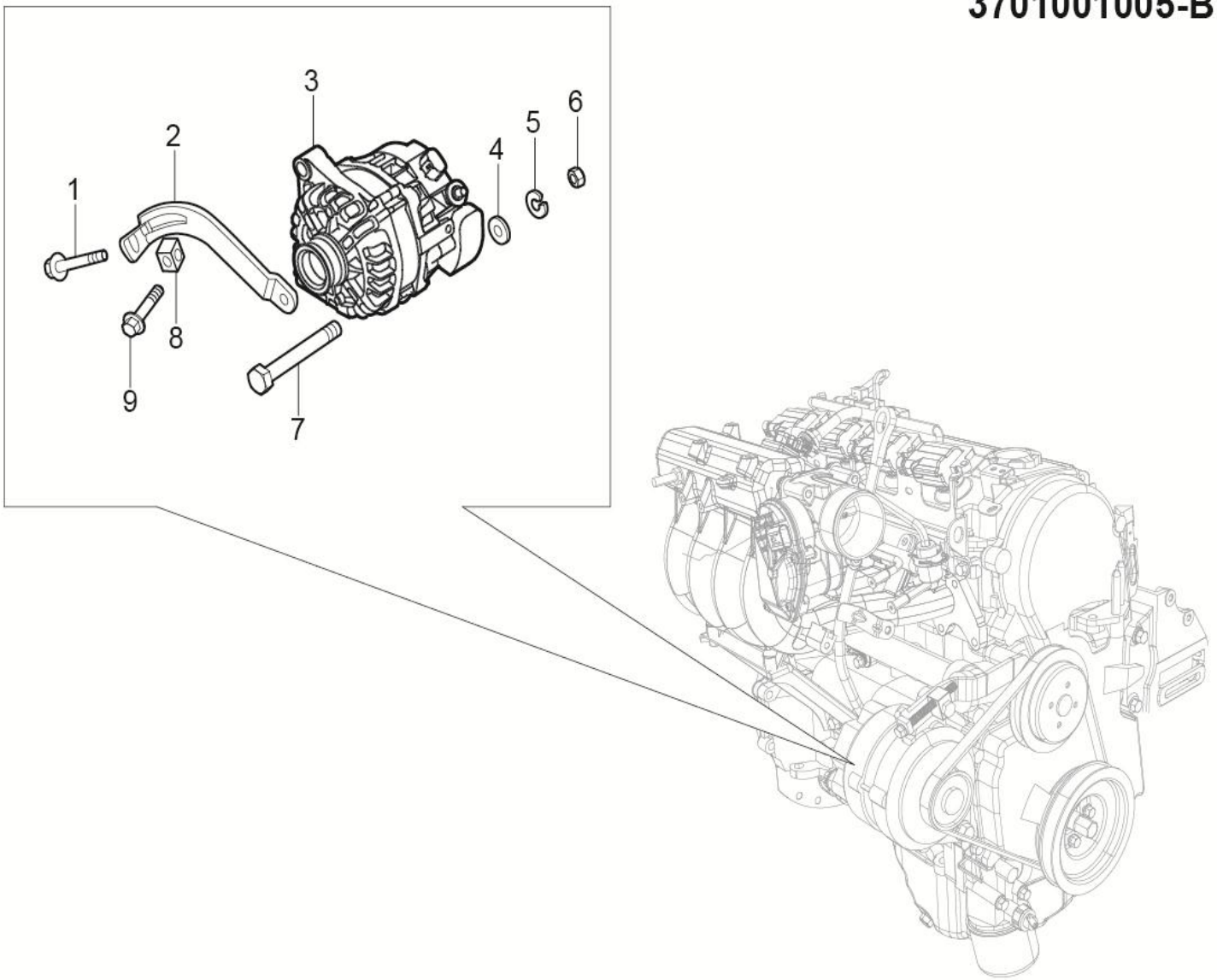

3701001005-B11 发电机

3701001005-B11 ALTERNATOR

序号	备件编号	中文名称	英文名称	1.5T-MT两驱精英型	1.5T-MT两驱豪华型	1.5T-MT两驱尊贵型	1.5T-MT两驱旗舰型	2.0T-MT两驱尊贵型	2.0T-MT两驱旗舰型	2.0T-DCT两驱豪华型	2.0T-DCT两驱尊贵型	2.0T-DCT两驱旗舰型	备注
1	3701018005-B11	法兰螺栓M8×80	BOLT，FLANGE	0	0	0	0	1	1	1	1	1	
2	3701012005-B11	发电机支架	BRACE，ALTERATOR	0	0	0	0	1	1	1	1	1	
3	3701010005-B11	发电机组件	ALTERNATOR ASSY	0	0	0	0	1	1	1	1	1	
4	3701013005-B11	平垫圈	WASHER，PLAIN	0	0	0	0	1	1	1	1	1	
5	3701014005-B11	弹簧垫圈	WASHER，SPRING	0	0	0	0	1	1	1	1	1	
6	3701016005-B11	螺母M10	NUT	0	0	0	0	1	1	1	1	1	
7	3701017005-B11	螺栓10×111	BOLT	0	0	0	0	1	1	1	1	1	
8	3701015005-B11	调整螺母	NUT，ADJUST	0	0	0	0	1	1	1	1	1	
9	3701019005-B11	法兰螺栓M8×40	BOLT，FLANGE	0	0	0	0	1	1	1	1	1	

1500001001-B11

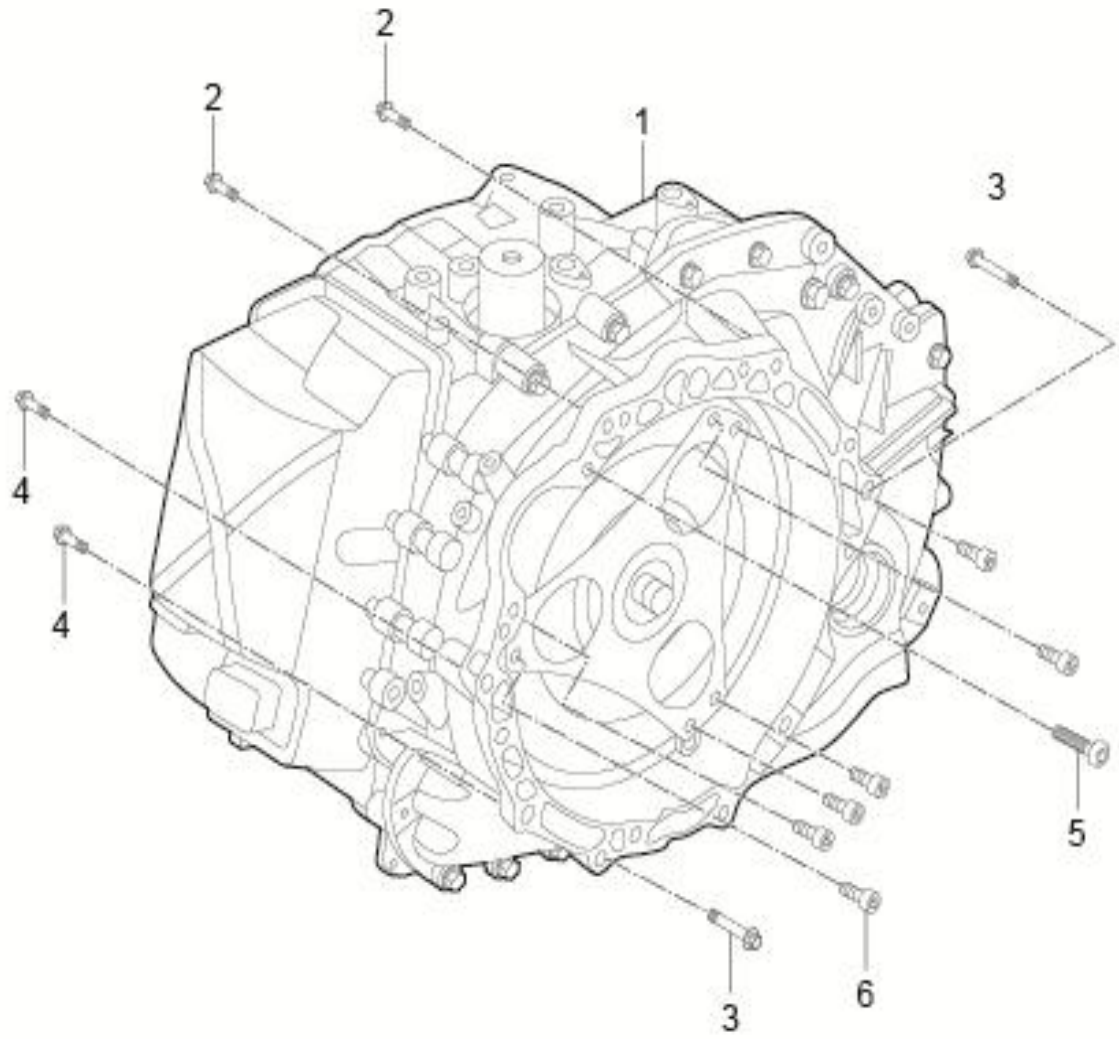

1500001001-B11 变速箱装置(DCT)

1500001001-B11 TRANSMISSION SYSTEM（DCT）

序号	备件编号	中文名称	英文名称	1.5T-MT两驱精英型	1.5T-MT两驱豪华型	1.5T-MT两驱尊贵型	1.5T-MT两驱旗舰型	2.0T-MT两驱尊贵型	2.0T-MT两驱旗舰型	2.0T-DCT两驱豪华型	2.0T-DCT两驱尊贵型	2.0T-DCT两驱旗舰型	备注
1	1500010001-B11	变速箱总成	TRANSMISSION ASSY	0	0	0	0	0	0	1	1	1	
2	Q1841040TF6X1.25	六角头法兰面螺栓	BOLT	0	0	0	0	0	0	2	2	2	
3	B184C1055TF6	六角头法兰面螺栓	BOLT	0	0	0	0	0	0	2	2	2	
4	B1841045F6X1.25	六角头法兰面螺栓	BOLT	0	0	0	0	0	0	2	2	2	
5	Q2101045TF6X1.25	内六角花形圆柱头螺栓	SIX LOBULAR SOCKET CYLINDRICAL HEAD BOLT	0	0	0	0	0	0	1	1	1	
6	Q2100830TF6X1.0	内六角花形圆柱头螺栓	SIX LOBULAR SOCKET CYLINDRICAL HEAD BOLT	0	0	0	0	0	0	6	6	6	

1500010001-B11

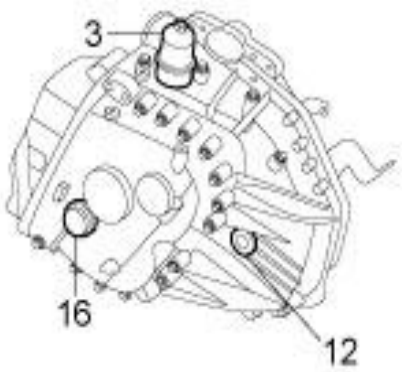

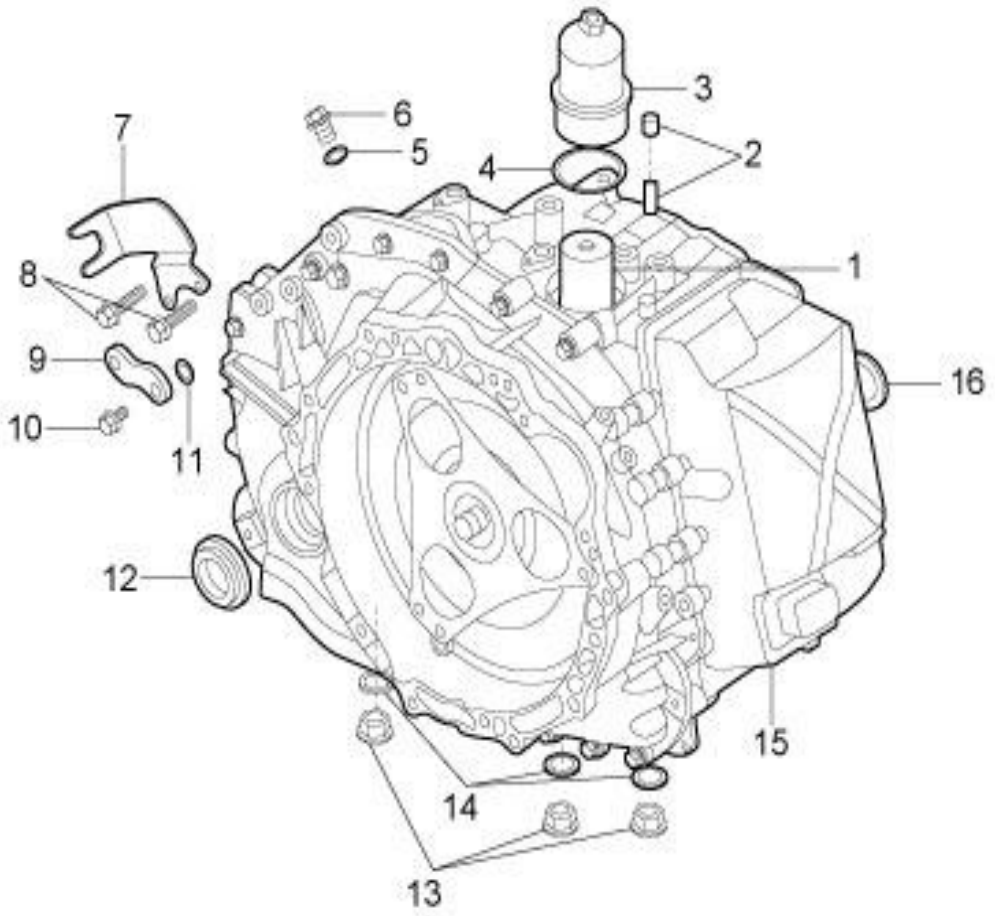

1500010001-B11 变速箱总成(DCT)

1500010001-B11 The gearbox assembly (DCT)

序号	备件编号	中文名称	英文名称	1.5T-MT两驱精英型	1.5T-MT两驱豪华型	1.5T-MT两驱尊贵型	1.5T-MT两驱旗舰型	2.0T-MT两驱尊贵型	2.0T-MT两驱旗舰型	2.0T-DCT两驱豪华型	2.0T-DCT两驱尊贵型	2.0T-DCT两驱旗舰型	备注
1	1500012001-B11	压力过滤器滤芯	PRESSURE FILTER	0	0	0	0	0	0	1	1	1	
2	1500013001-B11	通气塞总成	VENTILATION PLUG ASSEMBLY	0	0	0	0	0	0	1	1	1	
3	1500014001-B11	压力过滤器盖	PRESSURE FILTER COVER	0	0	0	0	0	0	1	1	1	
4	1500015001-B11	0形圈-压力过滤器盖	O RING - PRESSURE FILTER COVER	0	0	0	0	0	0	1	1	1	
5	1500016001-B11	注油塞垫圈	OIL FILLER PLUG GASKET	0	0	0	0	0	0	1	1	1	
6	1500017001-B11	注油塞	OIL FILLER PLUG	0	0	0	0	0	0	1	1	1	
7	1500018001-B11	驻车制动拉索支架	THE PARKING BRAKE CABLE BRACKET	0	0	0	0	0	0	1	1	1	
8	1500019001-B11	螺栓--驻车制动拉索支架与离合器壳体	BOLT: PARKING BRAKE CABLE BRACKET AND THE CLUTCH HOUSING	0	0	0	0	0	0	2	2	2	
9	1500021001-B11	换挡摇臂总成	SHIFTING ROCKER ARM ASSEMBLY	0	0	0	0	0	0	1	1	1	
10	1500022001-B11	螺栓-换挡摇臂	BOLT - SHIFTING ROCKER	0	0	0	0	0	0	1	1	1	
11	1500020001-B11	外部拉索轴油封	EXTERNAL CABLE SHAFT OIL SEAL	0	0	0	0	0	0	1	1	1	
12	1500023001-B11	半轴油封	HALF SHAFT OIL SEAL	0	0	0	0	0	0	2	2	2	
13	1500024001-B11	六角凹头螺塞 M24x1,5 - ST	SIX HEXAGON SOCKET HEAD SCREW PLUG M24X1,5 - ST	0	0	0	0	0	0	3	3	3	
13	1500025001-B11												

1500010001-B11

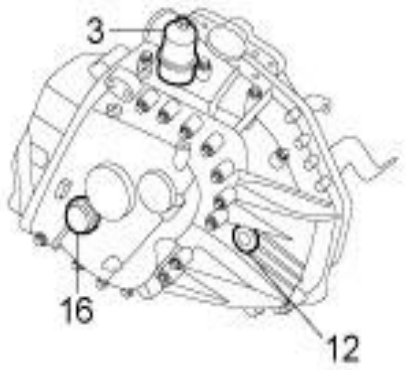

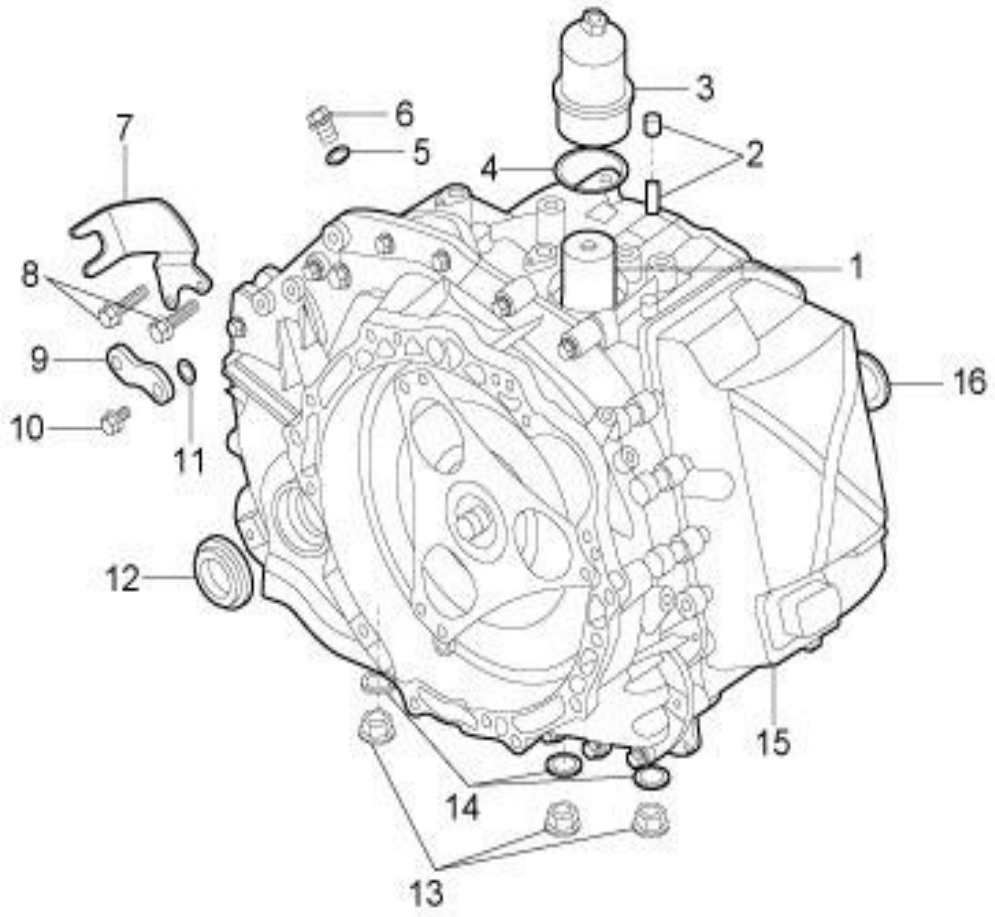

1500010001-B11 变速箱总成(DCT)

1500010001-B11 The gearbox assembly (DCT)

序号	备件编号	中文名称	英文名称	1.5T-MT两驱精英型	1.5T-MT两驱豪华型	1.5T-MT两驱尊贵型	1.5T-MT两驱旗舰型	2.0T-MT两驱尊贵型	2.0T-MT两驱旗舰型	2.0T-DCT两驱豪华型	2.0T-DCT两驱尊贵型	2.0T-DCT两驱旗舰型	备注
14	1500026001-B11	放油塞密封圈	OIL DRAIN PLUG SEALING RING	0	0	0	0	0	0	3	3	3	
15	1500011001-B11	变速箱本体总成	GEARBOX ASSEMBLY OF ONTOLOGY	0	0	0	0	0	0	1	1	1	
16	1500027001-B11	R轴密封盖	R SHAFT SEAL COVER	0	0	0	0	0	0	1	1	1	

1700001001-B11

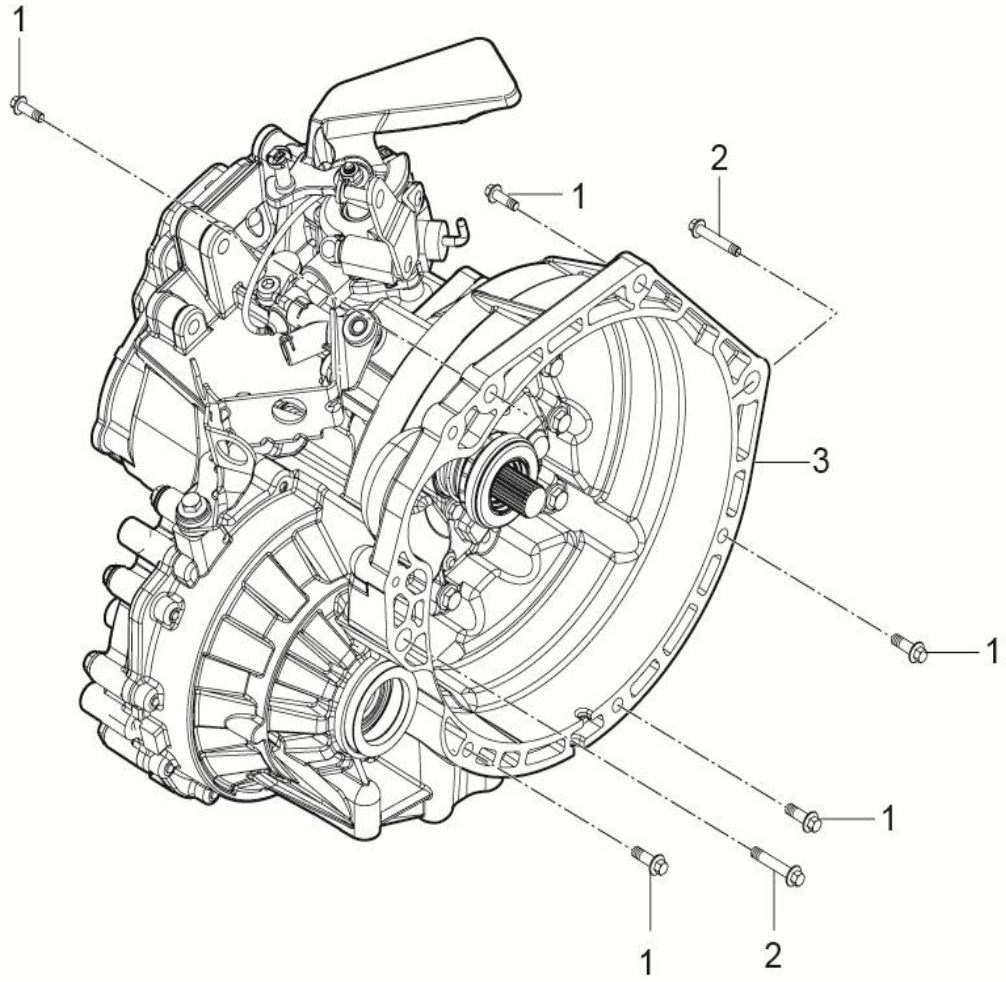

1700001001-B11 变速器装置

1700001001-B11 TRANSMISSION SYSTEM

序号	备件编号	中文名称	英文名称	1.5T-MT两驱精英型	1.5T-MT两驱豪华型	1.5T-MT两驱尊贵型	1.5T-MT两驱旗舰型	2.0T-MT两驱尊贵型	2.0T-MT两驱旗舰型	2.0T-DCT两驱豪华型	2.0T-DCT两驱尊贵型	2.0T-DCT两驱旗舰型	备注
1	1700010001-B11	变速器总成（不带后悬置支架、左悬置支架）	TRANSMISSION ASSY	0	0	0	1	0	0	0	0	0	
2	Q1841260F6	六角头螺栓	BOLT	0	0	0	2	0	0	0	0	0	
3	Q1841240F6	六角头螺栓	BOLT	0	0	0	5	0	0	0	0	0	

1700001002-B11

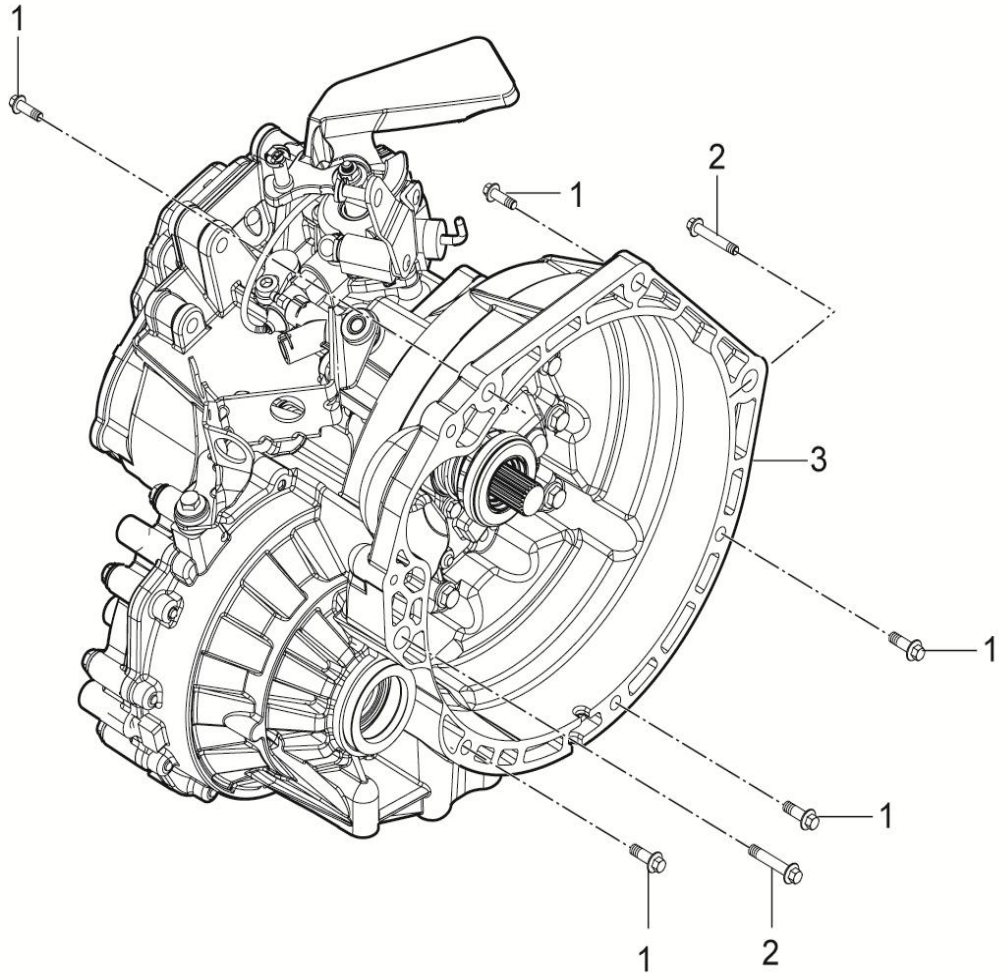

1700001002-B11变速器装置

1700001002-B11 TRANSMISSION SYSTEM

序号	备件编号	中文名称	英文名称	1.5T-MT两驱精英型	1.5T-MT两驱豪华型	1.5T-MT两驱尊贵型	1.5T-MT两驱旗舰型	2.0T-MT两驱尊贵型	2.0T-MT两驱旗舰型	2.0T-DCT两驱豪华型	2.0T-DCT两驱尊贵型	2.0T-DCT两驱旗舰型	备注
1	1700010002-B11	变速器总成（不带后悬置支架、左悬置支架）	TRANSMISSION ASSY	5	5	5	0	0	0	0	0	0	
2	Q1841260F6	六角头螺栓	BOLT	2	2	2	0	0	0	0	0	0	
3	Q1841240F6	六角头螺栓	BOLT	1	1	1	0	0	0	0	0	0	

1700010003-B11

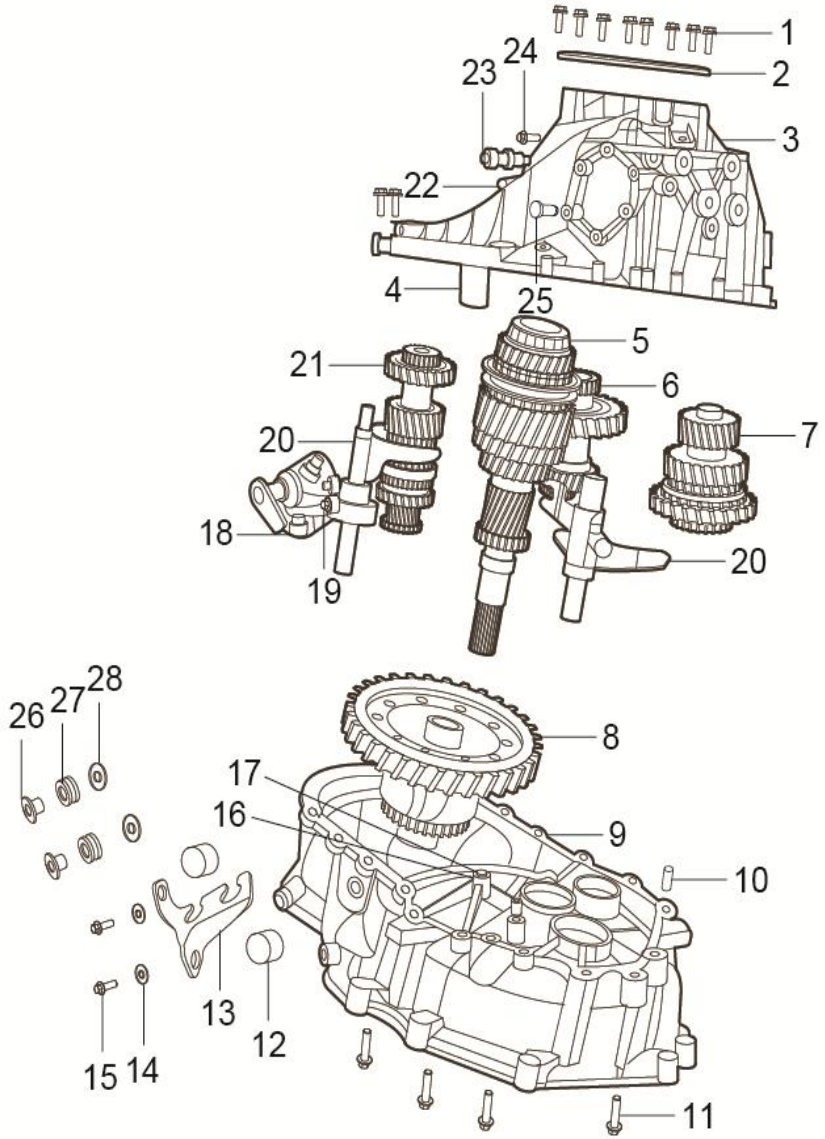

1700010003-B11 变速器总成(MT)

1700010003-B11 TRANSMISSION ASSEMBLY

序号	备件编号	中文名称	英文名称	1.5T-MT两驱精英型	1.5T-MT两驱豪华型	1.5T-MT两驱尊贵型	1.5T-MT两驱旗舰型	2.0T-MT两驱尊贵型	2.0T-MT两驱旗舰型	2.0T-DCT两驱豪华型	2.0T-DCT两驱尊贵型	2.0T-DCT两驱旗舰型	备注
1	1700016003-B11	左箱盖螺栓	THE LEFT COVER BOLT	0	0	0	0	8	8	0	0	0	
2	1701815002-B11	左箱盖	ZUO XIANGGAI	0	0	0	0	1	1	0	0	0	
3	1701080003-B11	左箱组件	THE LEFT BOX ASSEMBLY	0	0	0	0	1	1	0	0	0	
4	1700013001-B11	磁铁	MAGNET	0	0	0	0	1	1	0	0	0	
5	1701010002-B11	输入轴组件	INPUT SHAFT ASSEMBLY	0	0	0	0	1	1	0	0	0	
6	1701040002-B11	倒档轴组件	THE REVERSE GEAR SHAFT ASSEMBLY	0	0	0	0	1	1	0	0	0	
7	1701090001-B11	中间副轴组件	INTERMEDIATE COUNTERSHAFT ASSEMBLY	0	0	0	0	1	1	0	0	0	
8	1701030002-B11	差速器组件	DIFFERENTIAL ASSEMBLY	0	0	0	0	1	1	0	0	0	
9	1701070002-B11	右箱组件	THE RIGHT BOX ASSEMBLY	0	0	0	0	1	1	0	0	0	
10	1701718002-B11	合箱销	CLOSING PIN	0	0	0	0	2	2	0	0	0	
11	1701825002-B11	合箱螺栓	BOX BOLT	0	0	0	0	20	20	0	0	0	
12	1700016001-B11	拉索支架垫片1	CABLE BRACKET GASKET 1	0	0	0	0	2	2	0	0	0	
13	1701726002-B11	换档拉索支架	THE SHIFT CABLE BRACKET	0	0	0	0	1	1	0	0	0	
14	1701729002-B11	拉索支架垫片2	CABLE BRACKET GASKET 2	0	0	0	0	2	2	0	0	0	

1700010003-B11

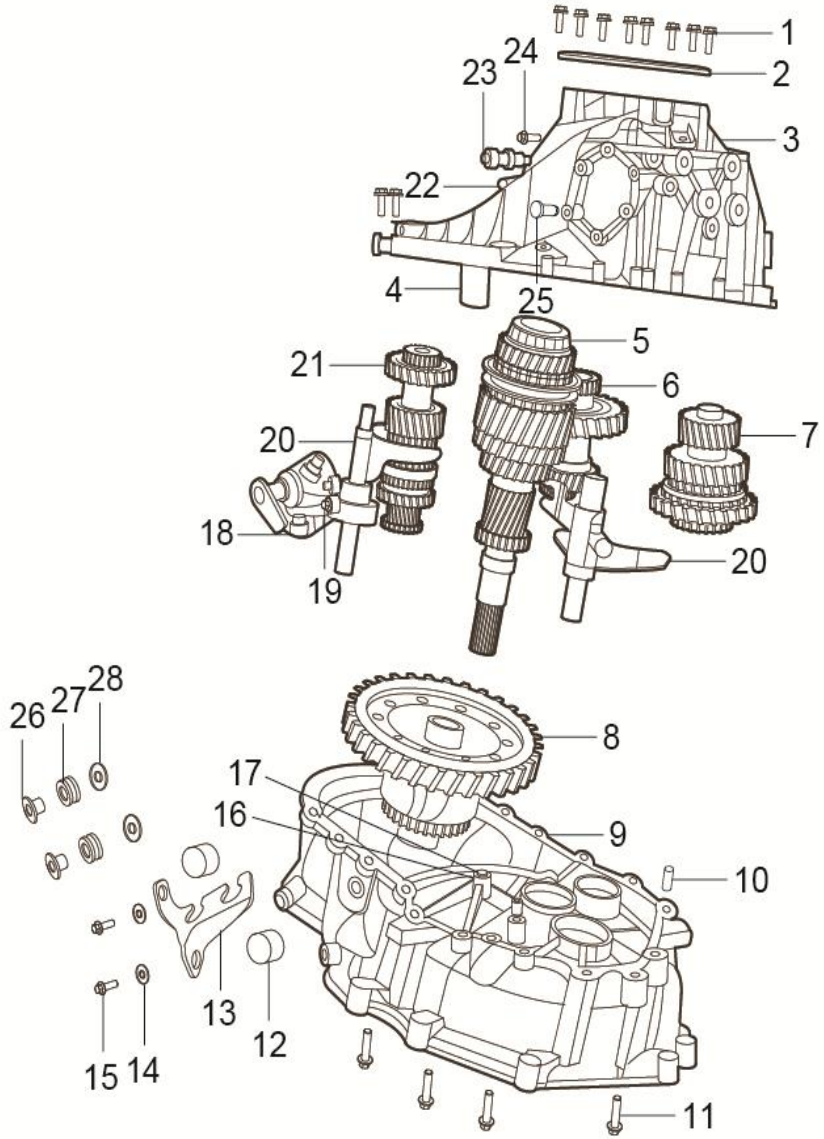

1700010003-B11 变速器总成(MT)

1700010003-B11 TRANSMISSION ASSEMBLY

序号	备件编号	中文名称	英文名称	1.5T-MT两驱精英型	1.5T-MT两驱豪华型	1.5T-MT两驱尊贵型	1.5T-MT两驱旗舰型	2.0T-MT两驱尊贵型	2.0T-MT两驱旗舰型	2.0T-DCT两驱豪华型	2.0T-DCT两驱尊贵型	2.0T-DCT两驱旗舰型	备注
15	1701731001-B11	拉索支架安装螺栓	CABLE BRACKET MOUNTING BOLT	0	0	0	0	2	2	0	0	0	
16	1700021001-B11	三四档换档杆固定板	THREE OR FOUR GEAR SHIFT ROD FIXING PLATE	0	0	0	0	1	1	0	0	0	
17	1700022001-B11	三四档换档杆固定板螺钉	THREE OR FOUR GEAR SHIFT ROD FIXING PLATE SCREW	0	0	0	0	1	1	0	0	0	
18	1701050003-B11	换档换位组件	GEAR SHIFTING TRANSPOSITION COMPONENT	0	0	0	0	1	1	0	0	0	
19	1700023001-B11	换档箱螺栓	GEAR BOX BOLT	0	0	0	0	6	6	0	0	0	
20	1701060002-B11	换档拨叉换档杆总成	THE SHIFT FORK SHIFT LEVER ASSEMBLY	0	0	0	0	1	1	0	0	0	
21	1701020002-B11	中间轴组件	THE SHIFT FORK SHIFT LEVER ASSEMBLY	0	0	0	0	1	1	0	0	0	
22	1700024001-B11	五倒档锁紧钢球总成	THE SHIFT FORK SHIFT LEVER ASSEMBLY	0	0	0	0	1	1	0	0	0	
23	1701829002-B11	倒车灯开关总成	THE REVERSING LIGHT SWITCH ASSEMBLY	0	0	0	0	1	1	0	0	0	
24	1700025001-B11	三四档锁紧钢球总成	THREE OR FOUR FILE LOCKING STEEL BALL ASSEMBLY	0	0	0	0	1	1	0	0	0	
25	1700026001-B11	换档箱定位销	GEAR BOX POSITIONING PIN	0	0	0	0	2	2	0	0	0	
26	1700017001-B11	限位垫（替换原有标号12、14、15）	LIMIT PAD	0	0	0	0	2	2	0	0	0	
27	1701727002-B11	减震垫（替换原有标号12、14、15）	CUSHION	0	0	0	0	2	2	0	0	0	
28	1700031002-B11	垫片（替换原有标号12、14、15）	GASKET	0	0	0	0	2	2	0	0	0	

1700001003-B11

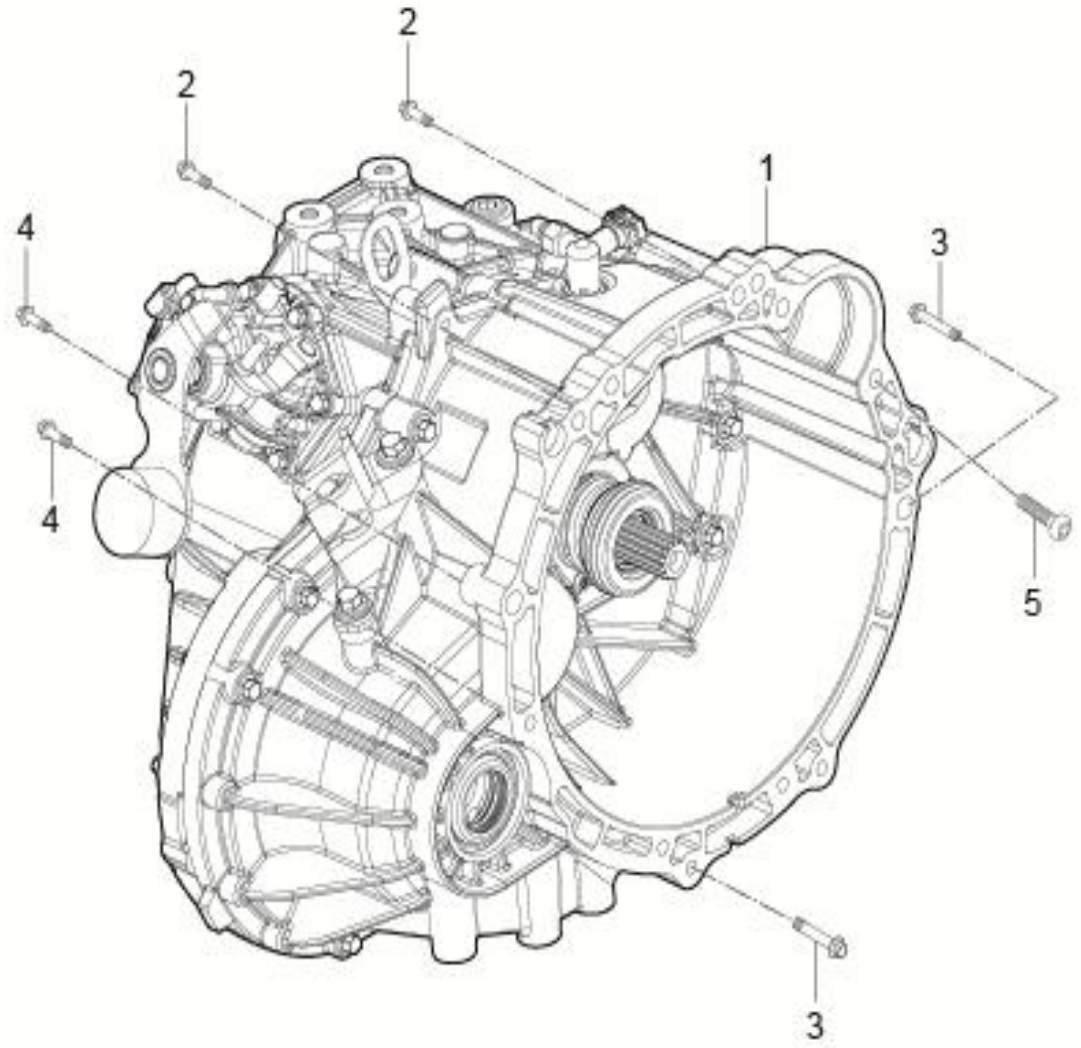

1700001003-B11 变速箱装置(MT)

1700001003-B11 TRANSMISSION SYSTEM（MT）

序号	备件编号	中文名称	英文名称	1.5T-MT两驱精英型	1.5T-MT两驱豪华型	1.5T-MT两驱尊贵型	1.5T-MT两驱旗舰型	2.0T-MT两驱尊贵型	2.0T-MT两驱旗舰型	2.0T-DCT两驱豪华型	2.0T-DCT两驱尊贵型	2.0T-DCT两驱旗舰型	备注
1	1700010003-B11	变速箱总成	TRANSMISSION ASSY	0	0	0	0	1	1	0	0	0	
2	Q1841040TF6X1.25	六角头法兰面螺栓	BOLT	0	0	0	0	2	2	0	0	0	
3	B184C1055TF6	六角头法兰面螺栓	BOLT	0	0	0	0	2	2	0	0	0	
4	B1841045F6X1.25	六角头法兰面螺栓	BOLT	0	0	0	0	2	2	0	0	0	
5	Q2101045TF6X1.25	内六角花形圆柱头螺栓	SIX LOBULAR SOCKET CYLINDRICAL HEAD BOLT	0	0	0	0	1	1	0	0	0	

1600010001-B11

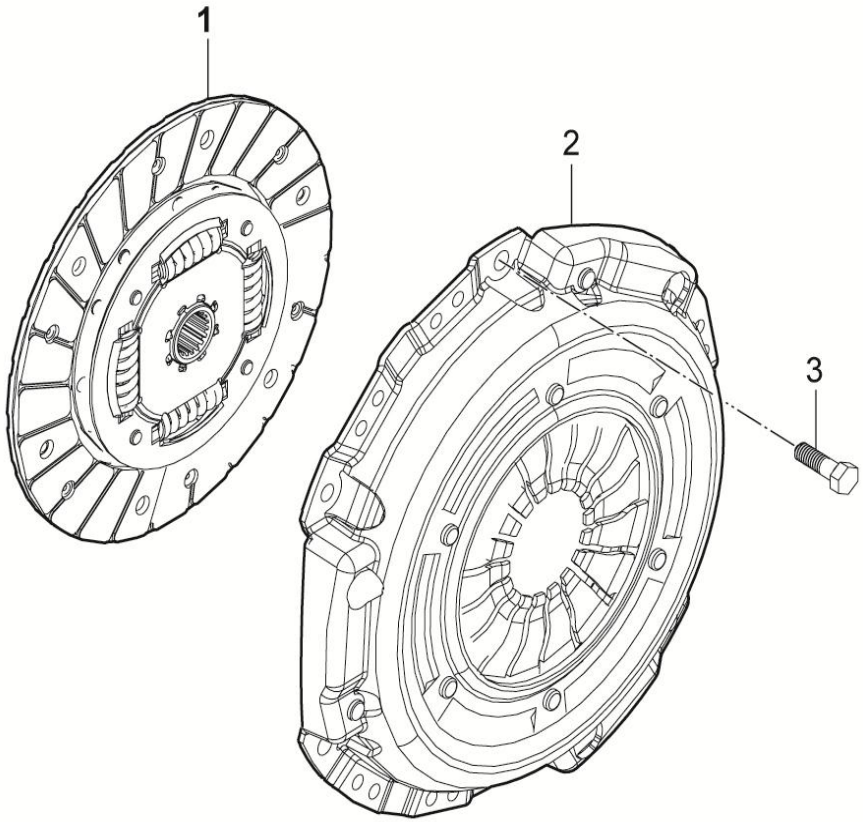

1600010001-B11离合器总成

1600010001-B11 CLUTCH ASSY

序号	备件编号	中文名称	英文名称	1.5T-MT两驱精英型	1.5T-MT两驱豪华型	1.5T-MT两驱尊贵型	1.5T-MT两驱旗舰型	2.0T-MT两驱尊贵型	2.0T-MT两驱旗舰型	2.0T-DCT两驱豪华型	2.0T-DCT两驱尊贵型	2.0T-DCT两驱旗舰型	备注
1	1600011001-B11	摩擦片	CLUTCH PRESSURE PLATE -215MM	1	1	1	1	0	0	0	0	0	
2	1600012001-B11	离合器盖	CLUTCH COVER-215MM	1	1	1	1	0	0	0	0	0	
3	1600011002-B11	螺栓-离合器盖	SCREW-CLUTCH COVER	6	6	6	6	0	0	0	0	0	

1600010002-B11

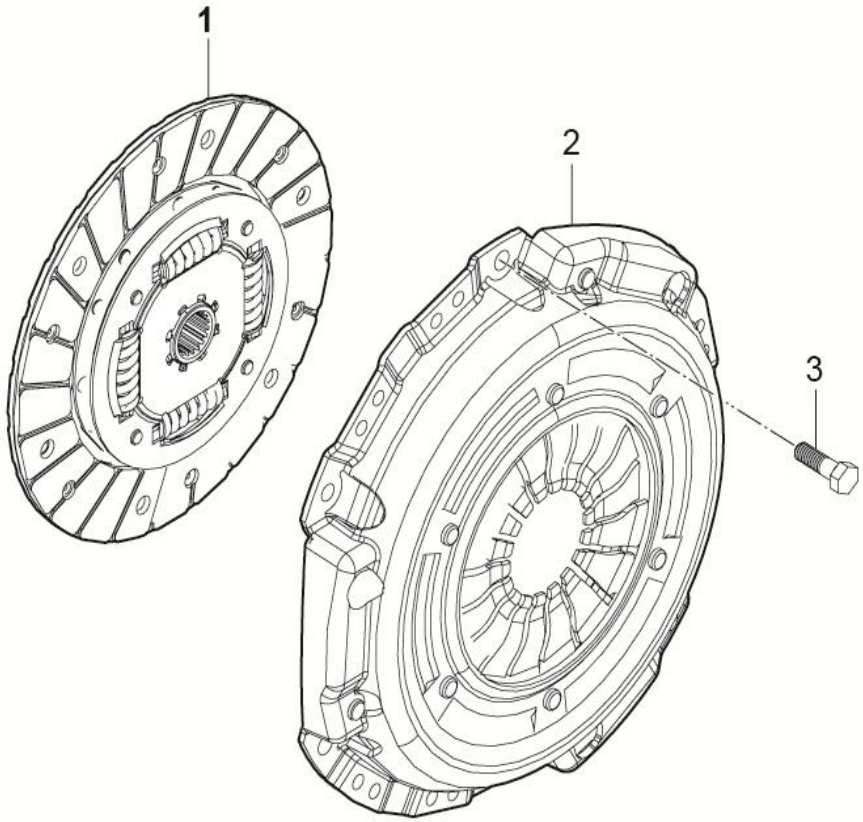

1600010002-B11离合器总成

1600010002-B11 CLUTCH ASSY

序号	备件编号	中文名称	英文名称	1.5T-MT两驱精英型	1.5T-MT两驱豪华型	1.5T-MT两驱尊贵型	1.5T-MT两驱旗舰型	2.0T-MT两驱尊贵型	2.0T-MT两驱旗舰型	2.0T-DCT两驱豪华型	2.0T-DCT两驱尊贵型	2.0T-DCT两驱旗舰型	备注
1	1600011002-B11	离合器从动盘总成	CLUTCH PRESSURE PLATE -215MM	0	0	0	0	1	1	0	0	0	
2	1600012002-B11	离合器压盘总成	CLUTCH COVER-215MM	0	0	0	0	1	1	0	0	0	
3	Q1800816	六角法兰面螺栓	SCREW-CLUTCH COVER	0	0	0	0	6	6	0	0	0	

1701010001-B11

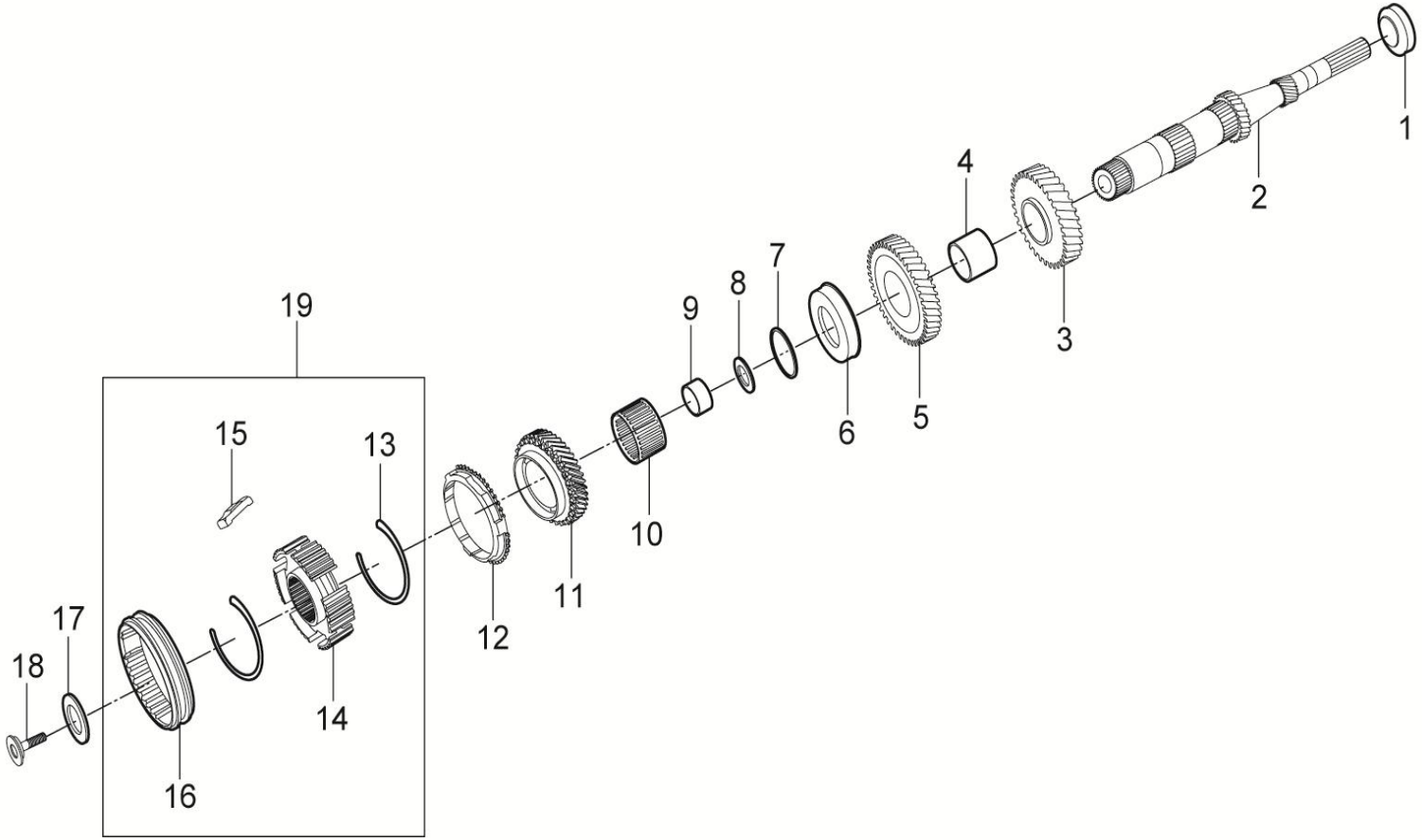

1701010001-B11输入轴总成

1701010001-B11 INPUT SHAFT ASSY

序号	备件编号	中文名称	英文名称	1.5T-MT两驱精英型	1.5T-MT两驱豪华型	1.5T-MT两驱尊贵型	1.5T-MT两驱旗舰型	2.0T-MT两驱尊贵型	2.0T-MT两驱旗舰型	2.0T-DCT两驱豪华型	2.0T-DCT两驱尊贵型	2.0T-DCT两驱旗舰型	备注
1	1701111001-B11	输入轴前轴承	BEFORE THE INPUT SHAFT BEARINGS	1	1	1	1	0	0	0	0	0	
2	1701112001-B11	输入轴	SHAFT,INPUT	1	1	1	1	0	0	0	0	0	
3	1701113001-B11	输入轴三档齿轮总成	THREE-SPEED GEAR INPUT SHAFT ASSEMBLY	1	1	1	1	0	0	0	0	0	
4	1701114001-B11	输入三四档隔套	ENTER THIRTY-FOUR BLOCK SPACER	1	1	1	1	0	0	0	0	0	
5	1701115001-B11	输入轴四档齿轮总成	FOUR-SPEED GEAR INPUT SHAFT ASSEMBLY	1	1	1	1	0	0	0	0	0	
6	1701116001-B11	输入轴后轴承	INPUT SHAFT REAR BEARING	1	1	1	1	0	0	0	0	0	
7	1701117001-B11	输入后轴承垫圈(Φ68.5×Φ62.4×0.91)	INPUT SHAFT REAR BEARING WASHER	1	1	1	1	0	0	0	0	0	
	1701117002-B11	输入后轴承垫圈(Φ68.5×Φ62.4×0.99)	INPUT SHAFT REAR BEARING WASHER	1	1	1	1	0	0	0	0	0	
	1701117003-B11	输入后轴承垫圈(Φ69.6×Φ62×1.07)	INPUT SHAFT REAR BEARING WASHER	1	1	1	1	0	0	0	0	0	
	1701117004-B11	输入后轴承垫圈(Φ68.5×Φ62.4×1.15)	INPUT SHAFT REAR BEARING WASHER	1	1	1	1	0	0	0	0	0	
	1701117005-B11	输入后轴承垫圈(Φ68.5×Φ62.4×1.23)	INPUT SHAFT REAR BEARING WASHER	1	1	1	1	0	0	0	0	0	
	1701117006-B11	输入后轴承垫圈(Φ68.5×Φ62.4×1.31)	INPUT SHAFT REAR BEARING WASHER	1	1	1	1	0	0	0	0	0	
	1701117007-B11	输入后轴承垫圈(Φ68.5×Φ62.4×1.39)	INPUT SHAFT REAR BEARING WASHER	1	1	1	1	0	0	0	0	0	
8	1701118001-B11	输入轴四档垫圈	OUTPUT SIDANG WASHER	1	1	1	1	0	0	0	0	0	

1701010001-B11

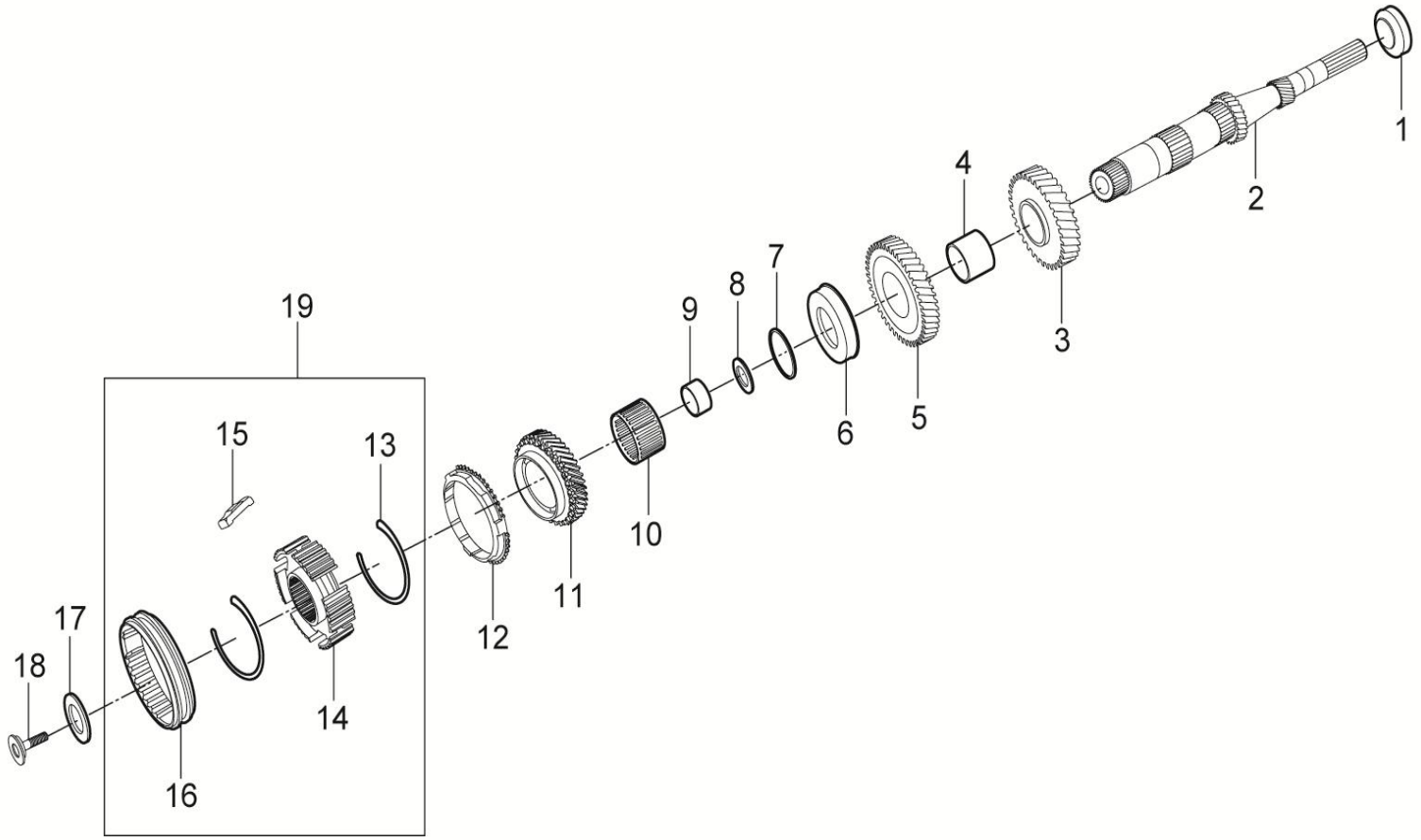

1701010001-B11输入轴总成

1701010001-B11 INPUT SHAFT ASSY

序号	备件编号	中文名称	英文名称	1.5T-MT两驱精英型	1.5T-MT两驱豪华型	1.5T-MT两驱尊贵型	1.5T-MT两驱旗舰型	2.0T-MT两驱尊贵型	2.0T-MT两驱旗舰型	2.0T-DCT两驱豪华型	2.0T-DCT两驱尊贵型	2.0T-DCT两驱旗舰型	备注
9	1701119001-B11	输入轴四档轴套	OUTPUT SIDANG SLEEVE	1	1	1	1	0	0	0	0	0	
10	1701121001-B11	输入轴四档滚针轴承	FOUR GEAR NEEDLE BEARING	1	1	1	1	0	0	0	0	0	
11	1701122001-B11	输入轴五档齿轮总成	FIVE-SPEED GEAR INPUT SHAFT ASSEMBLY	1	1	1	1	0	0	0	0	0	
12	1701123001-B11	输入轴五档齿环	ENTER THE FIVE-SPEED GEAR RING	1	1	1	1	0	0	0	0	0	
13	1701124001-B11	五档同步器弹簧	FIVE GEAR SYNCHRONIZER SPRING	2	2	2	2	0	0	0	0	0	
14	1701125001-B11	五档同步器齿毂	FIVE GEAR SYNCHRONIZER HUB	1	1	1	1	0	0	0	0	0	
15	1701126001-B11	五档同步器滑块	FIVE GEAR SYNCHRONIZER SLIDER	3	3	3	3	0	0	0	0	0	
16	1701127001-B11	五档同步器齿套	FIVE GEAR SYNCHRONIZER SLEEVE	1	1	1	1	0	0	0	0	0	
17	1701128001-B11	输入轴锁紧螺栓垫片	LOCKING BOLT WASHER	1	1	1	1	0	0	0	0	0	
18	1701129001-B11	输入轴锁紧螺栓	OUTPUT SHAFT LOCKING BOLT	1	1	1	1	0	0	0	0	0	
19	1701120001-B11	五档同步器总成（含弹簧、齿毂、滑块、齿套）	FIVE GEAR SYNCHRONIZER ASSEMBLY	1	1	1	1	0	0	0	0	0	

1701010002-B11

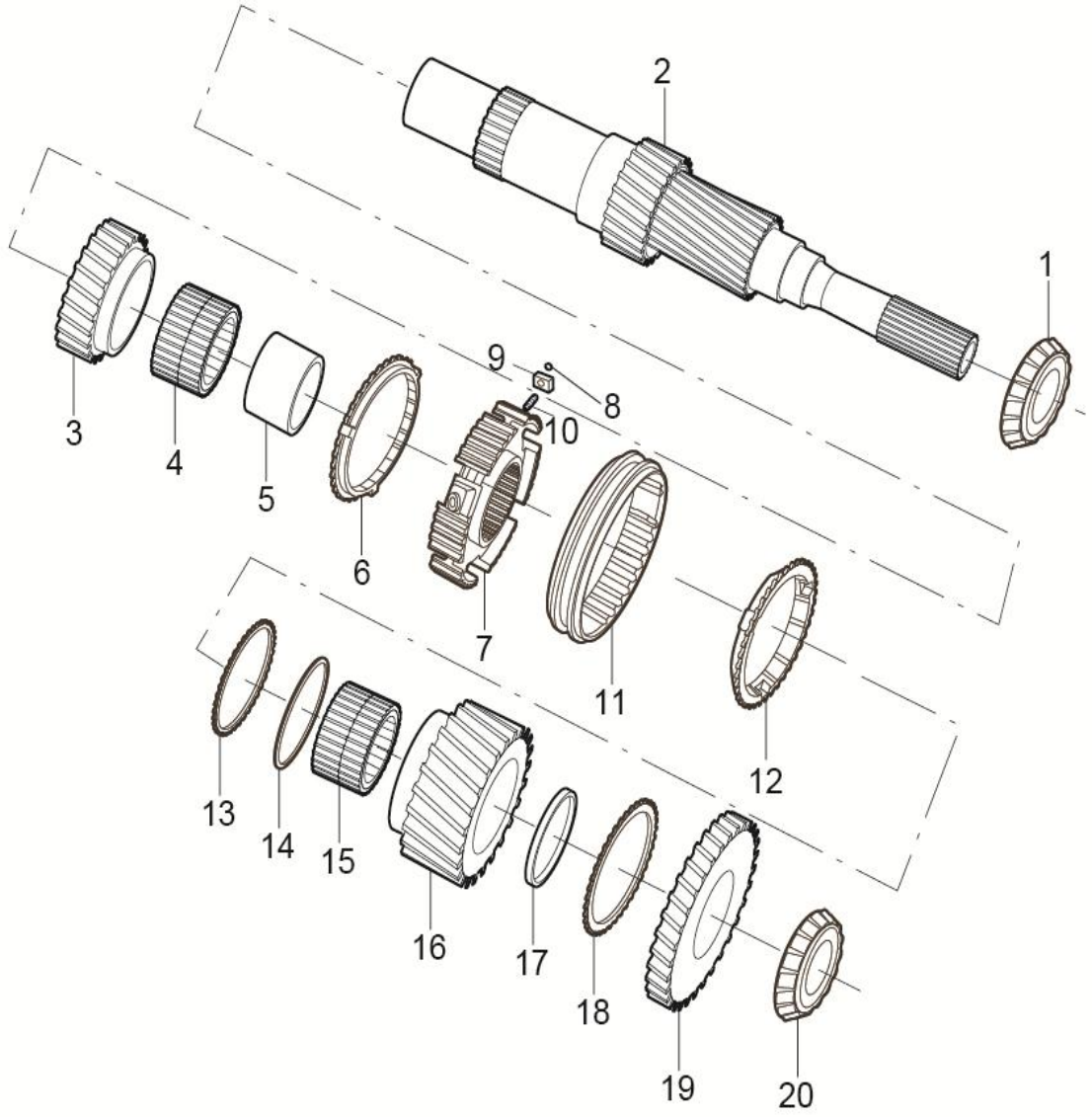

1701010002-B11 输入轴组件

1701010002-B11 INPUT SHAFT ASSEMBLY

序号	备件编号	中文名称	英文名称	1.5T-MT两驱精英型	1.5T-MT两驱豪华型	1.5T-MT两驱尊贵型	1.5T-MT两驱旗舰型	2.0T-MT两驱尊贵型	2.0T-MT两驱旗舰型	2.0T-DCT两驱豪华型	2.0T-DCT两驱尊贵型	2.0T-DCT两驱旗舰型	备注
1	1701111002-B11	输入轴左轴承内圈	THE LEFT INPUT SHAFT BEARING INNER RING	0	0	0	0	1	1	0	0	0	
2	1701112002-B11	输入轴	THE INPUT SHAFT	0	0	0	0	1	1	0	0	0	
3	1701113002-B11	输入轴三档齿轮总成	THE INPUT SHAFT GEAR BOX ASSEMBLY	0	0	0	0	1	1	0	0	0	
4	1701129002-B11	输入轴三档滚针轴承	THE INPUT SHAFT GEAR NEEDLE BEARING	0	0	0	0	1	1	0	0	0	
5	1701114002-B11	输入轴三档齿轮轴套	THE INPUT SHAFT GEAR BOX	0	0	0	0	1	1	0	0	0	
6	1701123003-B11	高速同步器齿环	HIGH SPEED SYNCHRONIZER TOOTH RING	0	0	0	0	2	2	0	0	0	
7	1701125002-B11	高速同步器齿毂	HIGH SPEED SYNCHRONIZER GEAR HUB	0	0	0	0	1	1	0	0	0	
8	1701126002-B11	高速同步器钢球	HIGH SPEED SYNCHRONIZER STEEL BALL	0	0	0	0	3	3	0	0	0	
9	1701135002-B11	高速同步器弹簧座	HIGH SPEED SYNCHRONIZER SPRING SEAT	0	0	0	0	3	3	0	0	0	
10	1701124002-B11	高速同步器弹簧	HIGH SPEED SYNCHRONIZER SPRING	0	0	0	0	3	3	0	0	0	
11	1701127002-B11	高速同步器齿套	HIGH SPEED SYNCHRONIZER GEAR SLEEVE	0	0	0	0	1	1	0	0	0	
12	1701123002-B11	高速同步器齿环	HIGH SPEED SYNCHRONIZER TOOTH RING	0	0	0	0	1	1	0	0	0	
13	1701119002-B11	输入轴四档左端面轴承	THE INPUT SHAFT GEAR FOUR LEFT END BEARING	0	0	0	0	1	1	0	0	0	
14	1701117002-B11	输入轴四档齿轮调整垫片	AN INPUT SHAFT OF THE FOUR GEAR ADJUSTING SHIM	0	0	0	0	1	1	0	0	0	

1701010002-B11

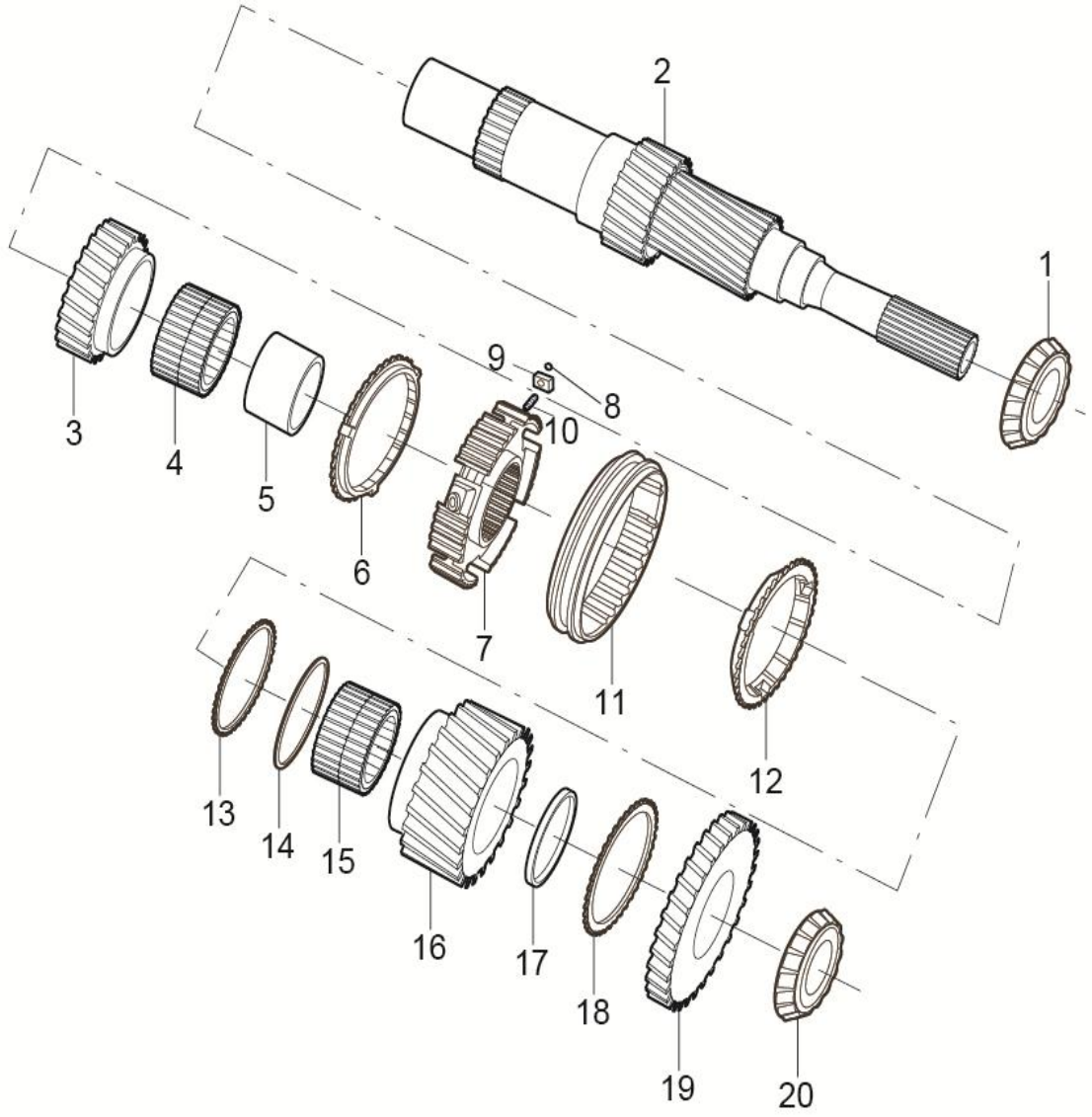

1701010002-B11 输入轴组件

1701010002-B11 INPUT SHAFT ASSEMBLY

序号	备件编号	中文名称	英文名称	1.5T-MT两驱精英型	1.5T-MT两驱豪华型	1.5T-MT两驱尊贵型	1.5T-MT两驱旗舰型	2.0T-MT两驱尊贵型	2.0T-MT两驱旗舰型	2.0T-DCT两驱豪华型	2.0T-DCT两驱尊贵型	2.0T-DCT两驱旗舰型	备注
15	1701121002-B11	输入轴四档滚针轴承	AN INPUT SHAFT OF THE FOUR GEAR NEEDLE ROLLER BEARING	0	0	0	0	1	1	0	0	0	
16	1701115002-B11	输入轴四档齿轮总成	AN INPUT SHAFT OF THE FOUR GEAR ASSEMBLY	0	0	0	0	1	1	0	0	0	
17	1701131002-B11	输入轴五档推力轴承轴套	THE INPUT SHAFT 5 THRUST BEARING SLEEVE	0	0	0	0	1	1	0	0	0	
18	1701132002-B11	输入轴四档推力轴承	AN INPUT SHAFT OF THE FOUR GEAR THRUST BEARING	0	0	0	0	1	1	0	0	0	
19	1701122002-B11	输入轴五档齿轮	FIFTH GEAR INPUT SHAFT	0	0	0	0	1	1	0	0	0	
20	1701134002-B11	输入轴右轴承外圈	THE INPUT SHAFT OF THE OUTER RING OF THE BEARING RIGHT	0	0	0	0	1	1	0	0	0	

1701020001-B11

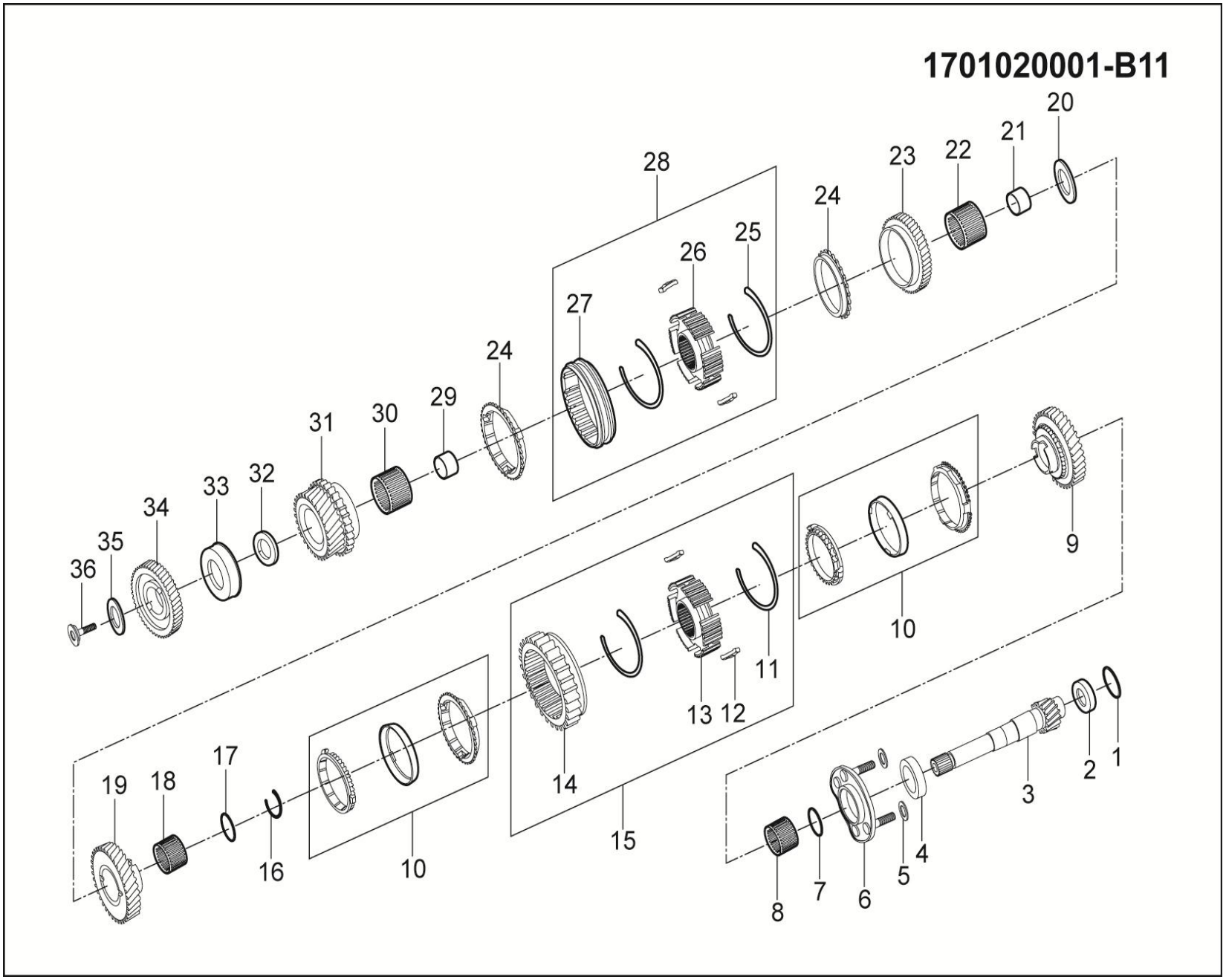

1701020001-B11输出轴总成

1701020001-B11 OUTPUT SHAFT ASSEMBLY

序号	备件编号	中文名称	英文名称	1.5T-MT两驱精英型	1.5T-MT两驱豪华型	1.5T-MT两驱尊贵型	1.5T-MT两驱旗舰型	2.0T-MT两驱尊贵型	2.0T-MT两驱旗舰型	2.0T-DCT两驱豪华型	2.0T-DCT两驱尊贵型	2.0T-DCT两驱旗舰型	备注
1	1701211001-B11	输出轴前轴承垫圈 ∮50*∮41.5*0.72	OUTPUT SHAFT FRONT BEARING WASHER	1	1	1	1	0	0	0	0	0	
1	1701211002-B11	输出轴前轴承垫圈 ∮50*∮41.5*0.78	OUTPUT SHAFT FRONT BEARING WASHER	1	1	1	1	0	0	0	0	0	
1	1701211003-B11	输出轴前轴承垫圈 ∮50*∮41.5*0.84	OUTPUT SHAFT FRONT BEARING WASHER	1	1	1	1	0	0	0	0	0	
1	1701211004-B11	输出轴前轴承垫圈 ∮50*∮41.5*0.90	OUTPUT SHAFT FRONT BEARING WASHER	1	1	1	1	0	0	0	0	0	
1	1701211005-B11	输出轴前轴承垫圈 ∮50*∮41.5*0.96	OUTPUT SHAFT FRONT BEARING WASHER	1	1	1	1	0	0	0	0	0	
1	1701211006-B11	输出轴前轴承垫圈 ∮50*∮41.5*1.02	OUTPUT SHAFT FRONT BEARING WASHER	1	1	1	1	0	0	0	0	0	
1	1701211007-B11	输出轴前轴承垫圈 ∮50*∮41.5*1.08	OUTPUT SHAFT FRONT BEARING WASHER	1	1	1	1	0	0	0	0	0	
1	1701211008-B11	输出轴前轴承垫圈 ∮50*∮41.5*1.14	OUTPUT SHAFT FRONT BEARING WASHER	1	1	1	1	0	0	0	0	0	
2	1701212001-B11	输出轴前轴承	OUTPUT SHAFT FRONT BEARING	1	1	1	1	0	0	0	0	0	
3	1701213001-B11	输出轴	OUTPUT SHAFT	1	1	1	1	0	0	0	0	0	
4	1701215001-B11	输出轴中间轴承	OUTPUT SHAFT INTERMEDIATE BEARING	1	1	1	1	0	0	0	0	0	
5	1701214001-B11	输出压盘O型圈7.1*2	OUTPUT PRESSURE PLATE O-RING	4	4	4	4	0	0	0	0	0	
6	1701216001-B11	输出中间轴承压盘	OUTPUT INTERMEDIATE BEARING PRESSURE PLATE	1	1	1	1	0	0	0	0	0	
7	1701217001-B11	输出一档垫圈	OUTPUT A BLOCK GASKET	1	1	1	1	0	0	0	0	0	

1701020001-B11

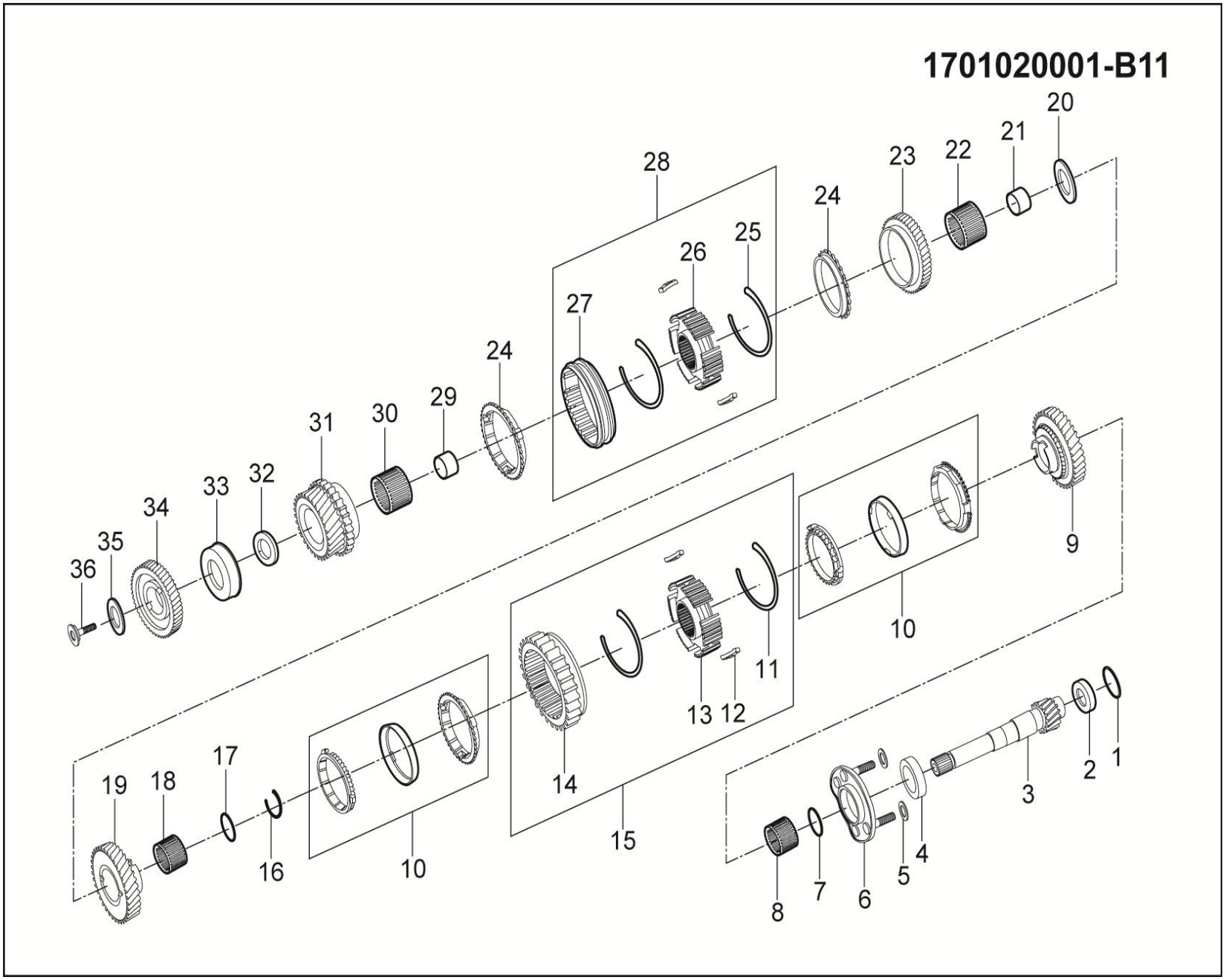

1701020001-B11输出轴总成

1701020001-B11 OUTPUT SHAFT ASSEMBLY

序号	备件编号	中文名称	英文名称	1.5T-MT两驱精英型	1.5T-MT两驱豪华型	1.5T-MT两驱尊贵型	1.5T-MT两驱旗舰型	2.0T-MT两驱尊贵型	2.0T-MT两驱旗舰型	2.0T-DCT两驱豪华型	2.0T-DCT两驱尊贵型	2.0T-DCT两驱旗舰型	备注
8	1701218001-B11	一档滚针轴承	ONE GEAR NEEDLE BEARING	1	1	1	1	0	0	0	0	0	
9	1701219001-B11	输出轴一档齿轮总成	OUTPUT SHAFT FIRST GEAR ASSEMBLY	1	1	1	1	0	0	0	0	0	
10	1701220002-B11	一档齿环总成	A TOOTHED RING ASSEMBLY	2	2	2	2	0	0	0	0	0	
11	1701224001-B11	一二档同步器弹簧	TWELVE GEAR SYNCHRONIZER SPRING	2	2	2	2	0	0	0	0	0	
12	1701226001-B11	同步器滑块	SYNCHRONIZER STRUT	6	6	6	6	0	0	0	0	0	
13	1701225001-B11	一二档同步器齿毂	TWELVE GEAR SYNCHRONIZER HUB	1	1	1	1	0	0	0	0	0	
14	1701227001-B11	一二档同步器齿套	TWELVE GEAR SYNCHRONIZER SLEEVE	1	1	1	1	0	0	0	0	0	
15	1701220001-B11	一二档同步器总成（含弹簧、齿毂、滑块、齿套）	TWELVE GEAR SYNCHRONIZER ASSEMBLY	1	1	1	1	0	0	0	0	0	
16	1701228001-B11	输出一二档同步器卡圈	OUTPUT TWELVE GEAR SYNCHRONIZER COLLAR	1	1	1	1	0	0	0	0	0	
17	1701229001-B11	输出二档滚针隔环	OUTPUT SECOND GEAR NEEDLE ROLLER SPACER RING	1	1	1	1	0	0	0	0	0	
18	1701231001-B11	二档滚针轴承	TWO GEAR NEEDLE BEARING	1	1	1	1	0	0	0	0	0	
19	1701232001-B11	输出轴二档齿轮总成	OUTPUT SHAFT TWO-SPEED GEAR ASSEMBLY	1	1	1	1	0	0	0	0	0	
20	1701233001-B11	输出二档垫圈	OUTPUT SHAFT TWO-SPEED GEAR ASSEMBLY	1	1	1	1	0	0	0	0	0	

1701020001-B11

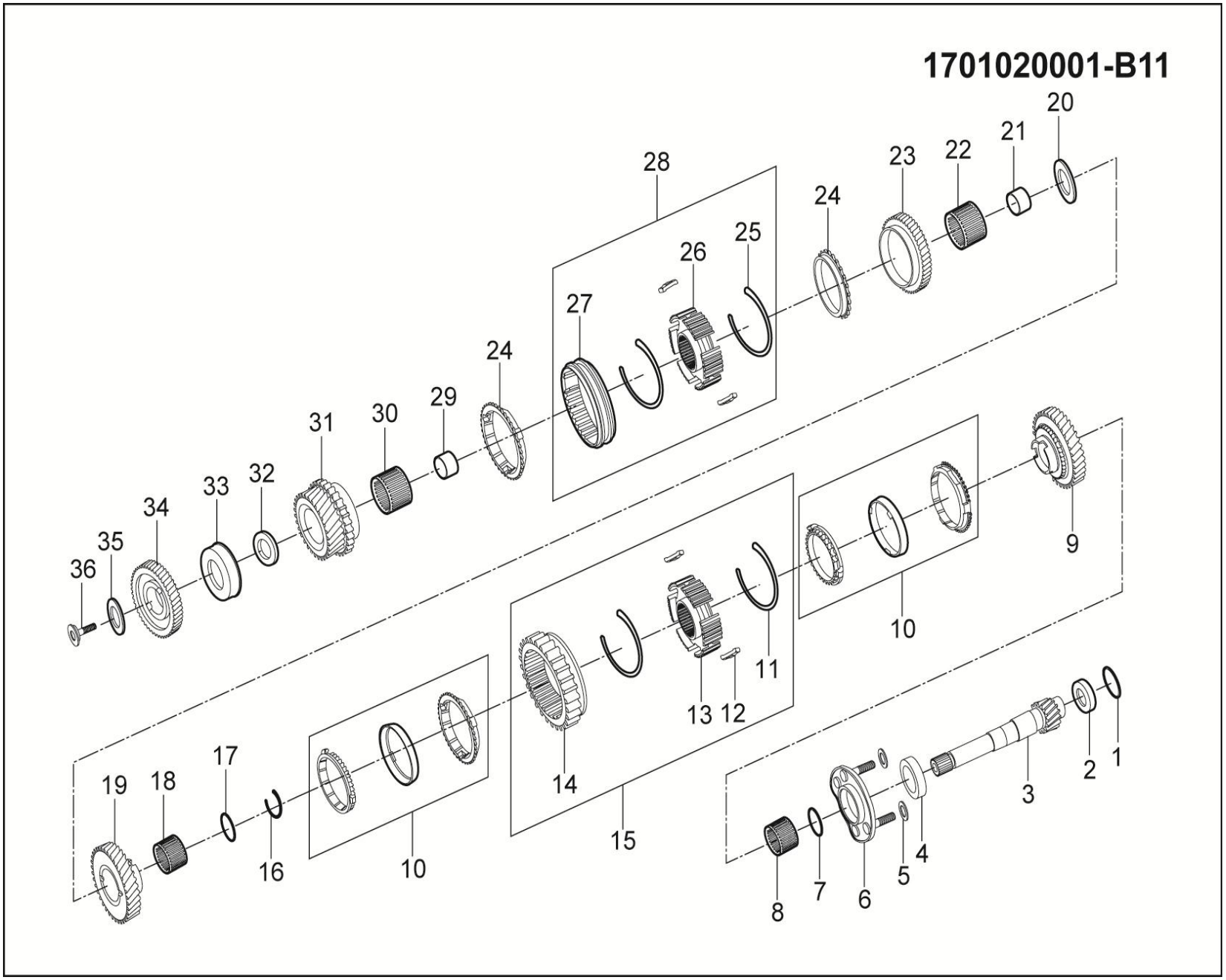

1701020001-B11输出轴总成

1701020001-B11 OUTPUT SHAFT ASSEMBLY

序号	备件编号	中文名称	英文名称	1.5T-MT两驱精英型	1.5T-MT两驱豪华型	1.5T-MT两驱尊贵型	1.5T-MT两驱旗舰型	2.0T-MT两驱尊贵型	2.0T-MT两驱旗舰型	2.0T-DCT两驱豪华型	2.0T-DCT两驱尊贵型	2.0T-DCT两驱旗舰型	备注
21	1701234001-B11	输出三档轴套	OUTPUT THREE GEAR HUB	1	1	1	1	0	0	0	0	0	
22	1701235001-B11	三档滚针轴承	THREE GEAR NEEDLE BEARING	1	1	1	1	0	0	0	0	0	
23	1701236001-B11	输出轴三档齿轮	THREE-SPEED GEAR OUTPUT SHAFT	1	1	1	1	0	0	0	0	0	
24	1701237001-B11	输出三档齿环	OUTPUT THREE TOOTHED RING GEAR	2	2	2	2	0	0	0	0	0	
25	1701238001-B11	三四档同步器弹簧	THIRTY-FOUR GEAR SYNCHRONIZER SPRING	2	2	2	2	0	0	0	0	0	
26	1701239001-B11	三四档同步器齿毂	THIRTY-FOUR GEAR SYNCHRONIZER HUB	1	1	1	1	0	0	0	0	0	
27	1701241001-B11	三四档同步器齿套	THIRTY-FOUR GEAR SYNCHRONIZER SLEEVE	1	1	1	1	0	0	0	0	0	
28	1701240001-B11	三四档同步器总成（含弹簧、齿毂、滑块、齿套）	THIRTY-FOUR GEAR SYNCHRONIZER ASSEMBLY	1	1	1	1	0	0	0	0	0	
29	1701242001-B11	输出轴四档轴套	OUTPUT SIDANG SLEEVE	1	1	1	1	0	0	0	0	0	
30	1701121002-B11	输出轴四档滚针轴承	FOUR GEAR NEEDLE BEARING	1	1	1	1	0	0	0	0	0	
31	1701244001-B11	输出轴四档齿轮	GEAR OUTPUT SHAFT SIDANG	1	1	1	1	0	0	0	0	0	
32	1701245001-B11	输出轴四档垫圈	OUTPUT SIDANG WASHER	1	1	1	1	0	0	0	0	0	
33	1701246001-B11	输出轴后轴承	BEARING, RADIAL	1	1	1	1	0	0	0	0	0	
34	1701247001-B11	输出轴五档齿轮	FIVE-SPEED GEAR OUTPUT SHAFT	1	1	1	1	0	0	0	0	0	

1701020001-B11

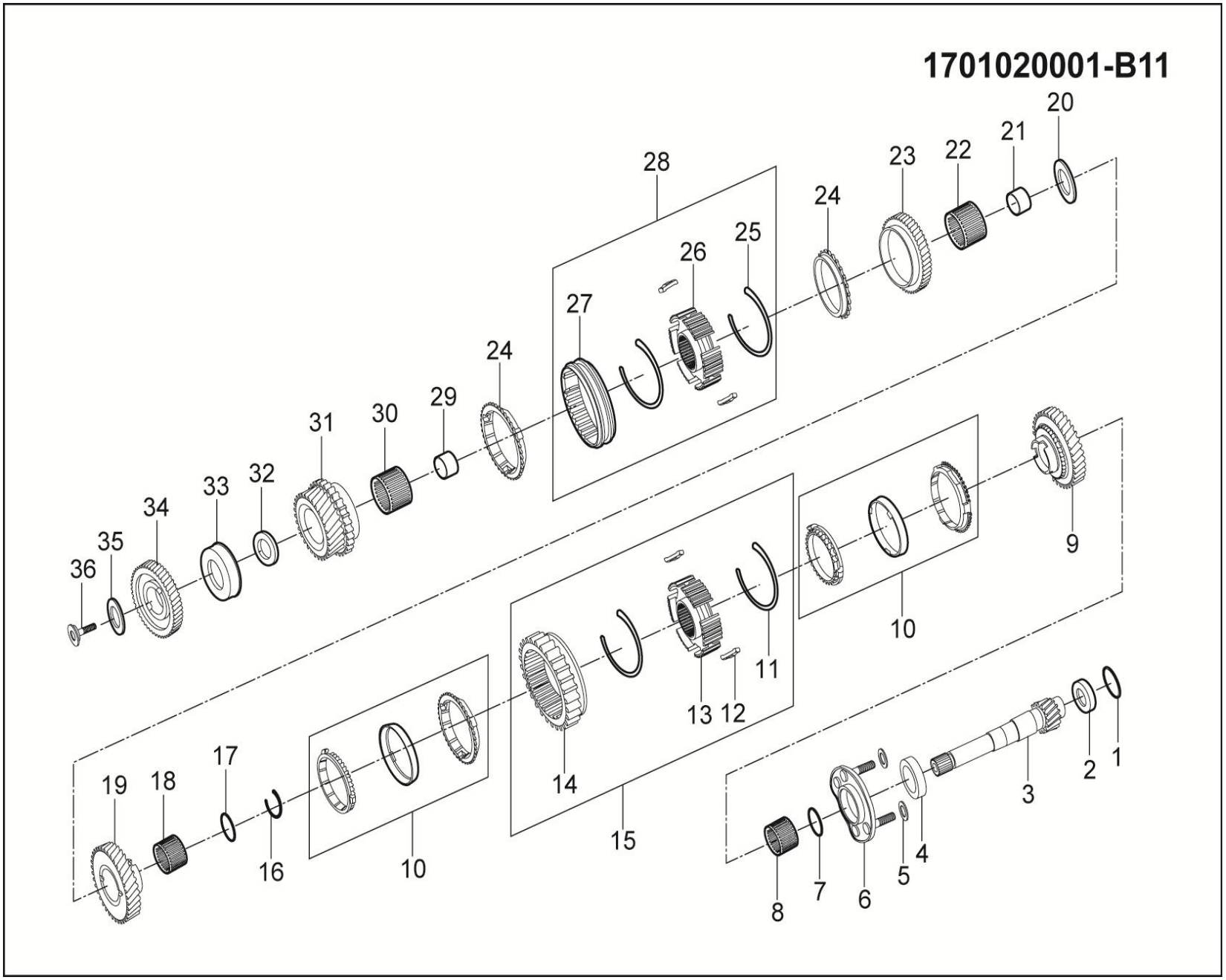

1701020001-B11输出轴总成

1701020001-B11 OUTPUT SHAFT ASSEMBLY

序号	备件编号	中文名称	英文名称	1.5T-MT两驱精英型	1.5T-MT两驱豪华型	1.5T-MT两驱尊贵型	1.5T-MT两驱旗舰型	2.0T-MT两驱尊贵型	2.0T-MT两驱旗舰型	2.0T-DCT两驱豪华型	2.0T-DCT两驱尊贵型	2.0T-DCT两驱旗舰型	备注
35	1701248001-B11	输出轴锁紧螺栓垫片	LOCKING BOLT WASHER	1	1	1	1	0	0	0	0	0	
36	1701249001-B11	输出轴锁紧螺栓	OUTPUT SHAFT LOCKING BOLT	1	1	1	1	0	0	0	0	0	

1701090001-B11

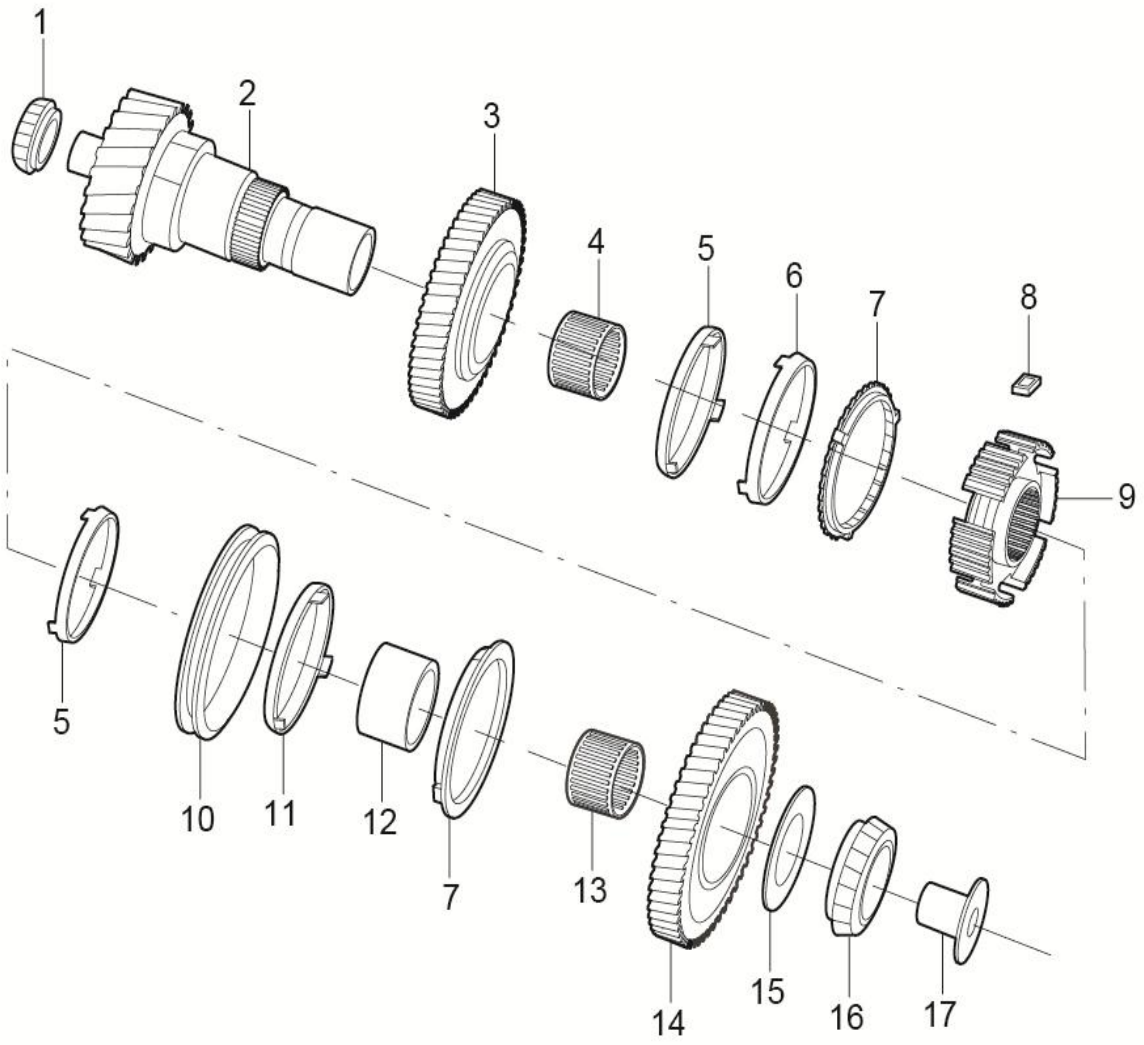

1701090001-B11 中间副轴组件

1701090001-B11 INTERMEDIATE COUNTERSHAFT ASSEMBLY

序号	备件编号	中文名称	英文名称	1.5T-MT两驱精英型	1.5T-MT两驱豪华型	1.5T-MT两驱尊贵型	1.5T-MT两驱旗舰型	2.0T-MT两驱尊贵型	2.0T-MT两驱旗舰型	2.0T-DCT两驱豪华型	2.0T-DCT两驱尊贵型	2.0T-DCT两驱旗舰型	备注
1	1701911001-B11	中间副轴左轴承内圈	INTERMEDIATE COUNTERSHAFT LEFT BEARING INNER RING	0	0	0	0	1	1	0	0	0	
2	1701912001-B11	中间副轴	INTERMEDIATE COUNTERSHAFT	0	0	0	0	1	1	0	0	0	
3	1701913001-B11	中间副轴二档齿轮总成	INTERMEDIATE COUNTERSHAFT SECOND GEAR ASSEMBLY	0	0	0	0	1	1	0	0	0	
4	1701915001-B11	中间副轴二档滚针轴承	INTERMEDIATE COUNTERSHAFT GEAR NEEDLE BEARING	0	0	0	0	1	1	0	0	0	
5	1701916001-B11	低速同步器内锥环	LOW SPEED SYNCHRONIZER CONE RING	0	0	0	0	2	2	0	0	0	
6	1701917001-B11	低速同步器钢环	LOW SPEED SYNCHRONIZER STEEL RING	0	0	0	0	1	1	0	0	0	
7	1701918001-B11	低速同步器齿环组件	LOW SPEED SYNCHRONOUS RING GEAR ASSEMBLY	0	0	0	0	2	2	0	0	0	
8	1701919001-B11	低速同步器滑块组件	LOW SPEED SYNCHRONIZER SLIDE ASSEMBLY	0	0	0	0	3	3	0	0	0	
9	1701921001-B11	低速同步器齿毂	LOW SPEED SYNCHRONIZER GEAR HUB	0	0	0	0	1	1	0	0	0	
10	1701922001-B11	低速同步器齿套	LOW SPEED SYNCHRONIZER GEAR SLEEVE	0	0	0	0	1	1	0	0	0	
11	1701923001-B11	低速同步器双锥环	LOW SPEED SYNCHRONOUS MACHINE DOUBLE CONE RING	0	0	0	0	1	1	0	0	0	

1701090001-B11

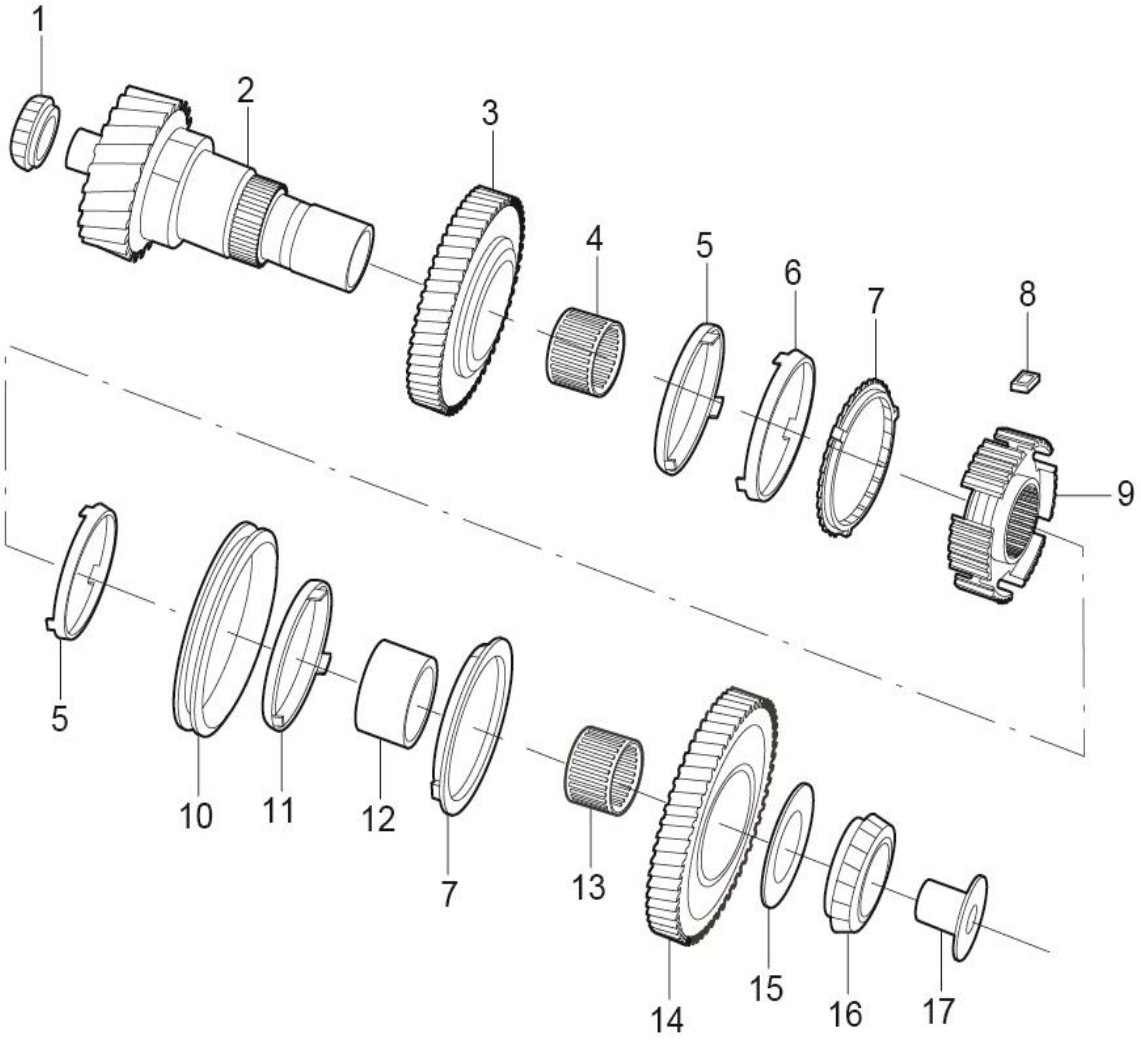

1701090001-B11 中间副轴组件

1701090001-B11 INTERMEDIATE COUNTERSHAFT ASSEMBLY

序号	备件编号	中文名称	英文名称	1.5T-MT两驱精英型	1.5T-MT两驱豪华型	1.5T-MT两驱尊贵型	1.5T-MT两驱旗舰型	2.0T-MT两驱尊贵型	2.0T-MT两驱旗舰型	2.0T-DCT两驱豪华型	2.0T-DCT两驱尊贵型	2.0T-DCT两驱旗舰型	备注
12	1701924001-B11	中间副轴一档齿轮轴套	A MIDDLE COUNTERSHAFT GEAR SLEEVE	0	0	0	0	1	1	0	0	0	
13	1701926001-B11	中间副轴一档滚针轴承	THE MIDDLE OF A NEEDLE BEARING COUNTERSHAFT	0	0	0	0	1	1	0	0	0	
14	1701927001-B11	中间副轴一档齿轮总成	INTERMEDIATE COUNTERSHAFT FIRST GEAR ASSEMBLY	0	0	0	0	1	1	0	0	0	
15	1701929001-B11	中间副轴一档齿轮垫片	A MIDDLE COUNTERSHAFT GEAR GASKET	0	0	0	0	1	1	0	0	0	
16	1701928001-B11	中间轴副轴右锥轴承	RIGHT MIDDLE AUXILIARY SHAFT BEARING INNER RING	0	0	0	0	1	1	0	0	0	
17	1701931001-B11	锁紧螺套	LOCKING SCREW SLEEVE	0	0	0	0	1	1	0	0	0	

1701030001-B11

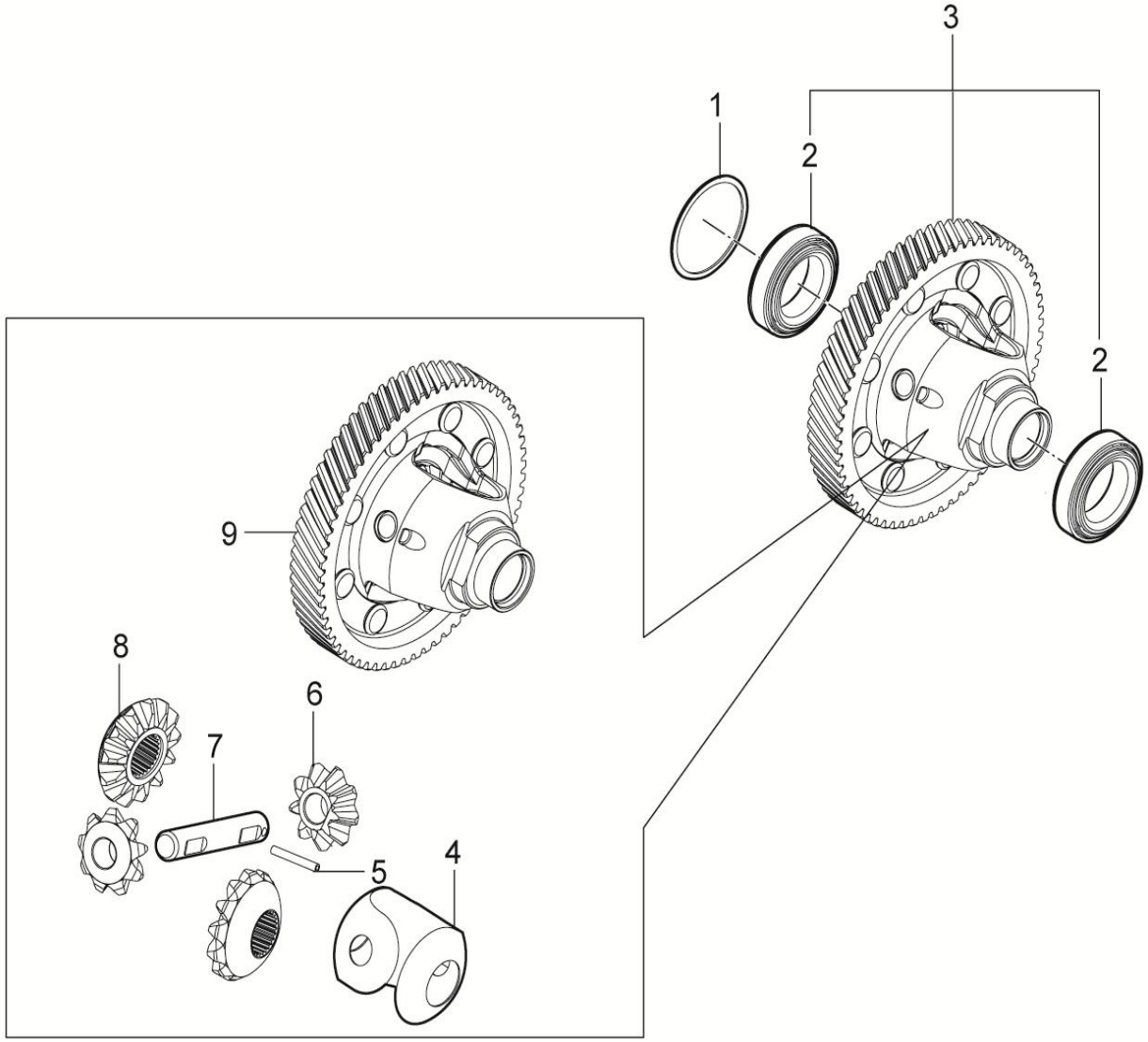

1701030001-B11差速器总成

1701030001-B11 DIFFERENTIAL ASSY

序号	备件编号	中文名称	英文名称	1.5T-MT两驱精英型	1.5T-MT两驱豪华型	1.5T-MT两驱尊贵型	1.5T-MT两驱旗舰型	2.0T-MT两驱尊贵型	2.0T-MT两驱旗舰型	2.0T-DCT两驱豪华型	2.0T-DCT两驱尊贵型	2.0T-DCT两驱旗舰型	备注
1	1701311001-B11	锥度轴承调整垫片 ∮67.8*∮59.4*0.4	TAPER BEARING ADJUSTING SHIM	1	1	1	1	0	0	0	0	0	
1	1701311002-B11	锥度轴承调整垫片 ∮67.8*∮59.4*0.5	TAPER BEARING ADJUSTING SHIM	1	1	1	1	0	0	0	0	0	
1	1701311003-B11	锥度轴承调整垫片 ∮67.8*∮59.4*0.6	TAPER BEARING ADJUSTING SHIM	1	1	1	1	0	0	0	0	0	
1	1701311004-B11	锥度轴承调整垫片 ∮67.8*∮59.4*0.7	TAPER BEARING ADJUSTING SHIM	1	1	1	1	0	0	0	0	0	
2	1701312001-B11	锥度轴承BB	TAPER BEARING BB	2	2	2	2	0	0	0	0	0	
3	1701030001-B11	差速器总成	DIFFERENTIAL ASSY	1	1	1	1	0	0	0	0	0	
4	1701319001-B11	行星半轴齿轮垫片	PLANETARY GEAR AXLE SPACER	1	1	1	1	0	0	0	0	0	
5	1701321001-B11	弹性圆柱销 ∮8	ELASTIC CYLINDRICAL PIN	1	1	1	1	0	0	0	0	0	
6	1701316001-B11	行星齿轮	PLANET GEAR	2	2	2	2	0	0	0	0	0	
7	1701318001-B11	行星齿轮轴	SHAFT,PLANETARY GEAR	1	1	1	1	0	0	0	0	0	
8	1701317001-B11	半轴齿轮	HALF AXLE GEAR	2	2	2	2	0	0	0	0	0	
9	1701314001-B11	差速器壳体总成	DIFFERENTIAL CAGE ASSEMBLY	1	1	1	1	0	0	0	0	0	

1701030002-B11

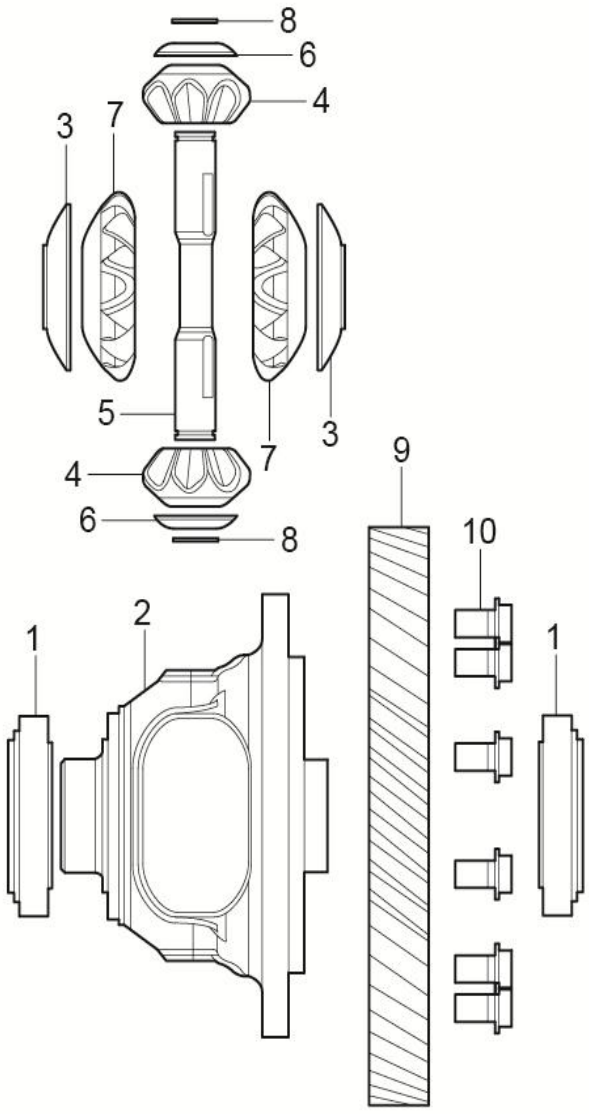

1701030002-B11 差速器组件

1701030002-B11 DIFFERENTIAL ASSEMBLY

序号	备件编号	中文名称	英文名称	1.5T-MT两驱精英型	1.5T-MT两驱豪华型	1.5T-MT两驱尊贵型	1.5T-MT两驱旗舰型	2.0T-MT两驱尊贵型	2.0T-MT两驱旗舰型	2.0T-DCT两驱豪华型	2.0T-DCT两驱尊贵型	2.0T-DCT两驱旗舰型	备注
1	1701312002-B11	差速器轴承内圈	DIFFERENTIAL ASSEMBLY	0	0	0	0	2	2	0	0	0	
2	1701314002-B11	差速器壳体	DIFFERENTIAL ASSEMBLY	0	0	0	0	1	1	0	0	0	
3	1701319002-B11	差速器半轴衬垫	DIFFERENTIAL HALF AXLE PAD	0	0	0	0	2	2	0	0	0	
4	1701316002-B11	行星齿轮	PLANET GEAR	0	0	0	0	2	2	0	0	0	
5	1701318002-B11	行星齿轮轴	PLANETARY GEAR SHAFT	0	0	0	0	1	1	0	0	0	
6	1701319003-B11	行星齿轮轴垫片	PLANETARY GEAR SHAFT GASKET	0	0	0	0	2	2	0	0	0	
7	1701317002-B11	差速器半轴	DIFFERENTIAL HALF AXLE	0	0	0	0	2	2	0	0	0	
8	1701313002-B11	行星齿轮轴挡圈	PLANETARY GEAR SHAFT CIRCLIP	0	0	0	0	2	2	0	0	0	
9	1701315002-B11	主减速齿轮	THE MAIN REDUCTION GEAR	0	0	0	0	1	1	0	0	0	
10	1701311002-B11	差速器螺栓	DIFFERENTIAL BOLT	0	0	0	0	10	10	0	0	0	

1701020002-B11

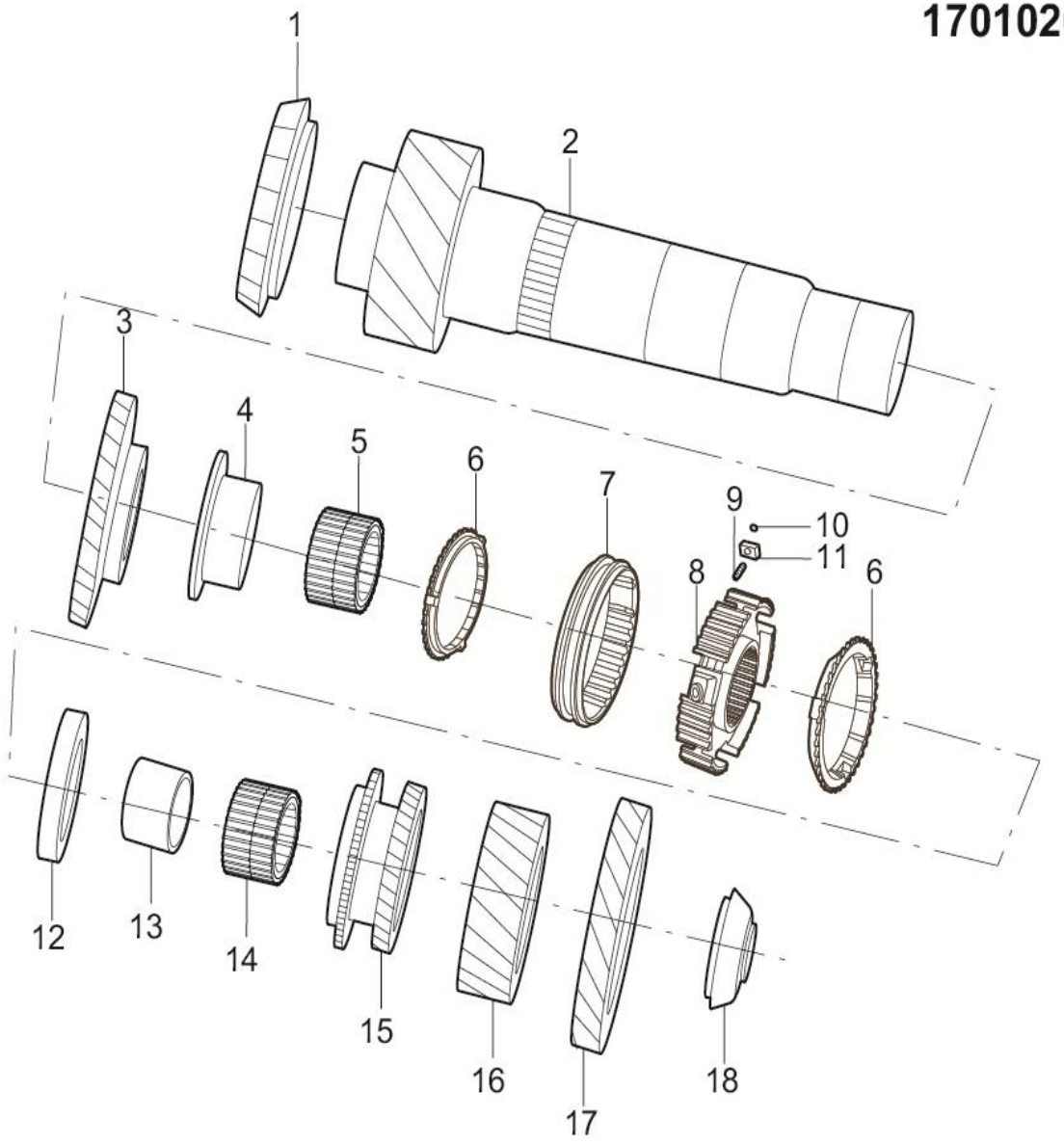

1701020002-B11 中间轴组件

1701020002-B11 THE INTERMEDIATE SHAFT ASSEMBLY

序号	备件编号	中文名称	英文名称	1.5T-MT两驱精英型	1.5T-MT两驱豪华型	1.5T-MT两驱尊贵型	1.5T-MT两驱旗舰型	2.0T-MT两驱尊贵型	2.0T-MT两驱旗舰型	2.0T-DCT两驱豪华型	2.0T-DCT两驱尊贵型	2.0T-DCT两驱旗舰型	备注
1	1701212002-B11	中间轴右轴承内圈	THE INTERMEDIATE SHAFT RIGHT BEARING INNER RING	0	0	0	0	1	1	0	0	0	
2	1701213002-B11	中间轴	INTERMEDIATE SHAFT	0	0	0	0	1	1	0	0	0	
3	1701233002-B11	中间轴倒档齿轮总成	REVERSE IDLER GEAR ASSEMBLY	0	0	0	0	1	1	0	0	0	
4	1701214002-B11	中间轴倒档齿轮轴套	REVERSE IDLER GEAR SHAFT	0	0	0	0	1	1	0	0	0	
5	1701215002-B11	中间轴倒档滚针轴承	THE INTERMEDIATE SHAFT REVERSE GEAR NEEDLE BEARING	0	0	0	0	1	1	0	0	0	
6	1701217002-B11	五档倒档同步器齿环	FIFTH REVERSE SYNCHRONIZER TOOTH RING	0	0	0	0	1	1	0	0	0	
7	1701218002-B11	五档倒档同步器齿套	FIFTH REVERSE SYNCHRONIZER GEAR SLEEVE	0	0	0	0	2	2	0	0	0	
8	1701219002-B11	五档倒档同步器齿毂	FIFTH REVERSE SYNCHRONIZER GEAR HUB	0	0	0	0	1	1	0	0	0	
9	1701221002-B11	五档倒档同步器弹簧	FIFTH REVERSE SYNCHRONIZER SPRING	0	0	0	0	1	1	0	0	0	
10	1701222002-B11	五档倒档同步器钢球	FIFTH REVERSE SYNCHRONIZER STEEL BALL	0	0	0	0	3	3	0	0	0	
11	1701223002-B11	五档倒档同步器弹簧座	FIFTH REVERSE SYNCHRONIZER SPRING SEAT	0	0	0	0	3	3	0	0	0	

1701020002-B11

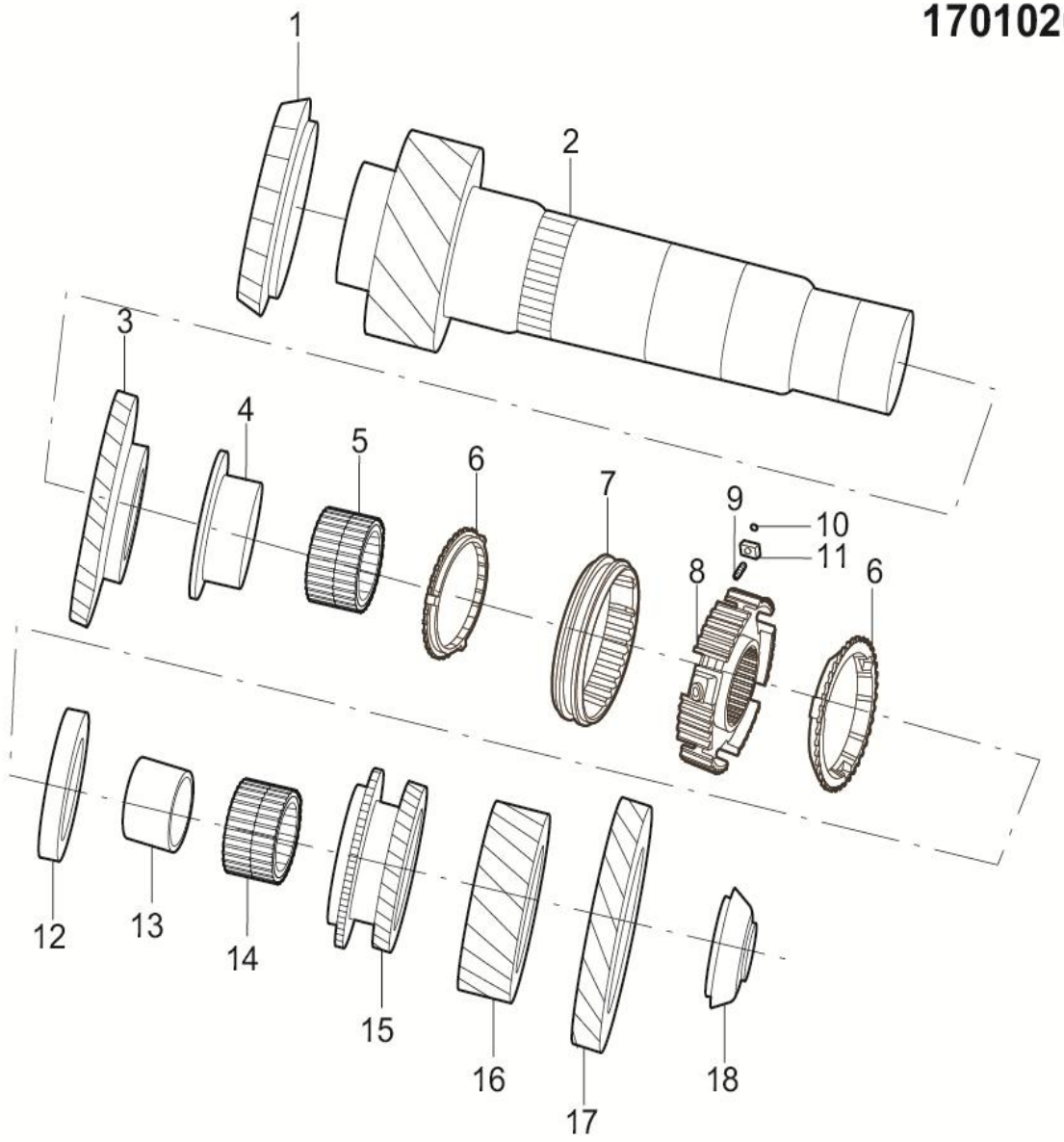

1701020002-B11 中间轴组件

1701020002-B11 THE INTERMEDIATE SHAFT ASSEMBLY

序号	备件编号	中文名称	英文名称	1.5T-MT两驱精英型	1.5T-MT两驱豪华型	1.5T-MT两驱尊贵型	1.5T-MT两驱旗舰型	2.0T-MT两驱尊贵型	2.0T-MT两驱旗舰型	2.0T-DCT两驱豪华型	2.0T-DCT两驱尊贵型	2.0T-DCT两驱旗舰型	备注
12	1701225002-B11	中间轴五档齿轮轴套1	COUNTERSHAFT FIFTH GEAR SLEEVE 1	0	0	0	0	1	1	0	0	0	
13	1701226002-B11	中间轴五档齿轮轴套2	COUNTERSHAFT FIFTH GEAR SLEEVE 2	0	0	0	0	1	1	0	0	0	
14	1701227002-B11	中间轴五档滚针轴承	COUNTERSHAFT FIFTH GEAR NEEDLE BEARING	0	0	0	0	1	1	0	0	0	
15	1701247002-B11	中间轴五档齿轮总成	COUNTERSHAFT FIFTH GEAR ASSEMBLY	0	0	0	0	1	1	0	0	0	
16	1701244002-B11	中间轴四档齿轮	COUNTERSHAFT FOUR GEAR	0	0	0	0	1	1	0	0	0	
17	1701236002-B11	中间轴三档齿轮	COUNTERSHAFT GEAR BOX	0	0	0	0	1	1	0	0	0	
18	1701232002-B11	中间轴左轴承内圈	THE INTERMEDIATE SHAFT LEFT BEARING INNER RING	0	0	0	0	1	1	0	0	0	

1701040001-B11

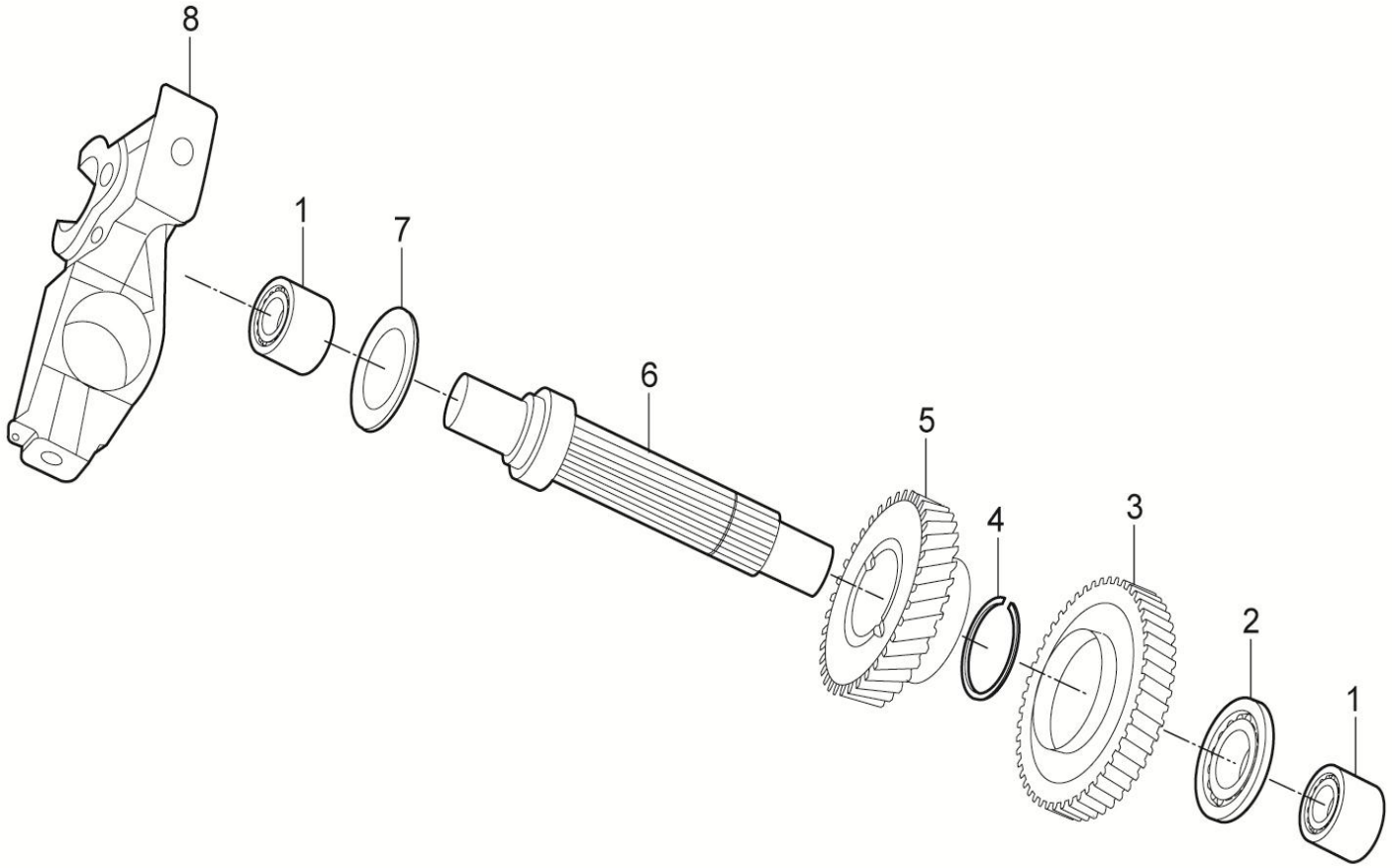

1701040001-B11倒挡轴总成

1701040001-B11 REVERSE GEAR SHAFT ASSEMBLY

序号	备件编号	中文名称	英文名称	1.5T-MT两驱精英型	1.5T-MT两驱豪华型	1.5T-MT两驱尊贵型	1.5T-MT两驱旗舰型	2.0T-MT两驱尊贵型	2.0T-MT两驱旗舰型	2.0T-DCT两驱豪华型	2.0T-DCT两驱尊贵型	2.0T-DCT两驱旗舰型	备注
1	1701418001-B11	倒档滚针轴承	REVERSE GEAR NEEDLE BEARING	2	2	2	2	0	0	0	0	0	
2	1701411001-B11	倒档前推力轴承	REVERSE GEAR BEFORE THE THRUST BEARING	1	1	1	1	0	0	0	0	0	
3	1701412001-B11	倒挡被动齿轮	REVERSE GEAR DRIVEN GEAR	1	1	1	1	0	0	0	0	0	
4	1701413001-B11	倒档齿轮轴卡簧∮18*∮2*2	REVERSE GEAR SHAFT CIRCLIP	1	1	1	1	0	0	0	0	0	
5	1701414001-B11	倒挡主动齿轮	REVERSE GEAR DRIVING GEAR	1	1	1	1	0	0	0	0	0	
6	1701415001-B11	倒档齿轮轴	REVERSE GEAR SHAFT	1	1	1	1	0	0	0	0	0	
7	1701416001-B11	倒档后推力轴承	REVERSE GEAR REAR THRUST BEARING	1	1	1	1	0	0	0	0	0	
8	1701417001-B11	倒档限位块	REVERSE GEAR STOPPER	1	1	1	1	0	0	0	0	0	

1701040002-B11

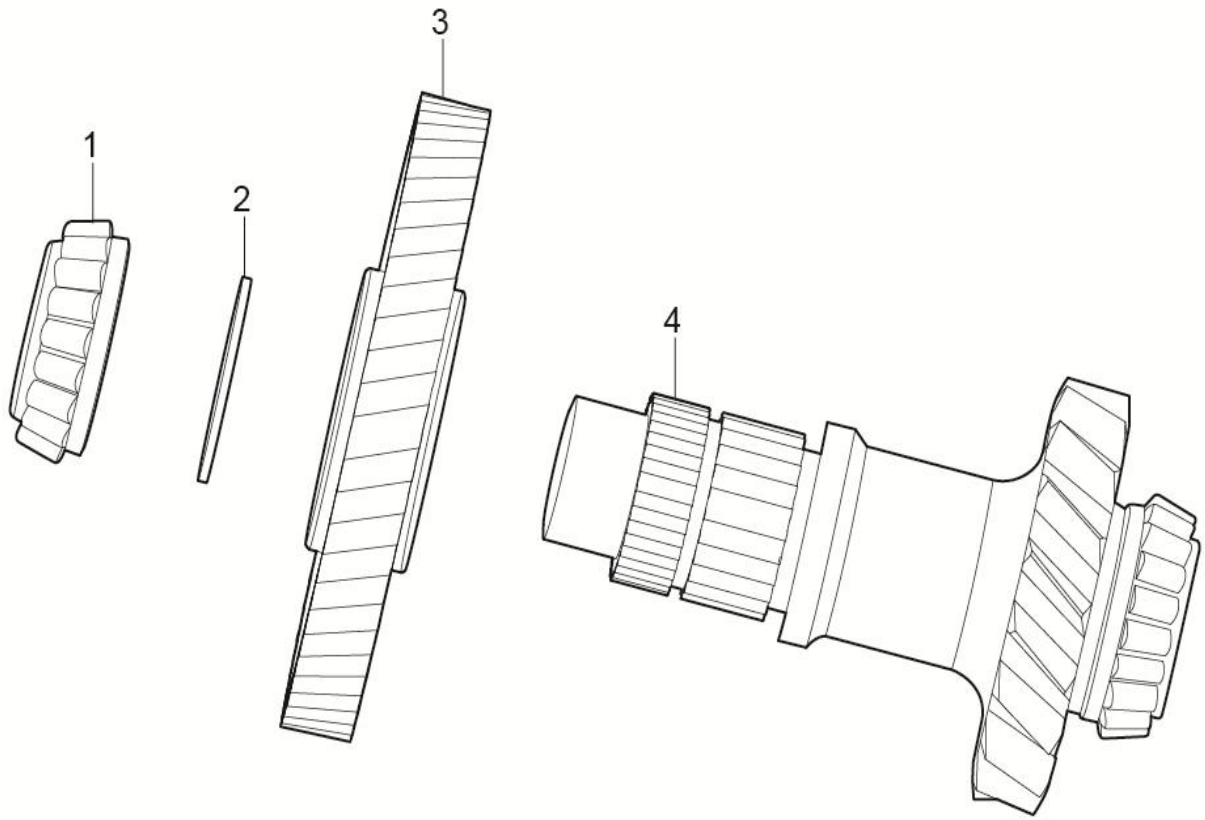

1701040002-B11 倒档轴组件

1701040002-B11 THE REVERSE GEAR SHAFT ASSEMBLY

序号	备件编号	中文名称	英文名称	1.5T-MT两驱精英型	1.5T-MT两驱豪华型	1.5T-MT两驱尊贵型	1.5T-MT两驱旗舰型	2.0T-MT两驱尊贵型	2.0T-MT两驱旗舰型	2.0T-DCT两驱豪华型	2.0T-DCT两驱尊贵型	2.0T-DCT两驱旗舰型	备注
1	1701418002-B11	倒档轴轴承内圈	THE REVERSE GEAR SHAFT BEARING INNER RING	0	0	0	0	2	2	0	0	0	
2	1701412002-B11	倒档一级传动齿轮卡圈	REVERSE A GEAR RING CARD	0	0	0	0	1	1	0	0	0	
3	1701414002-B11	倒档一级传动齿轮	REVERSE A GEAR	0	0	0	0	1	1	0	0	0	
4	1701415002-B11	倒档轴	THE REVERSE GEAR SHAFT	0	0	0	0	1	1	0	0	0	

1701050001-B11

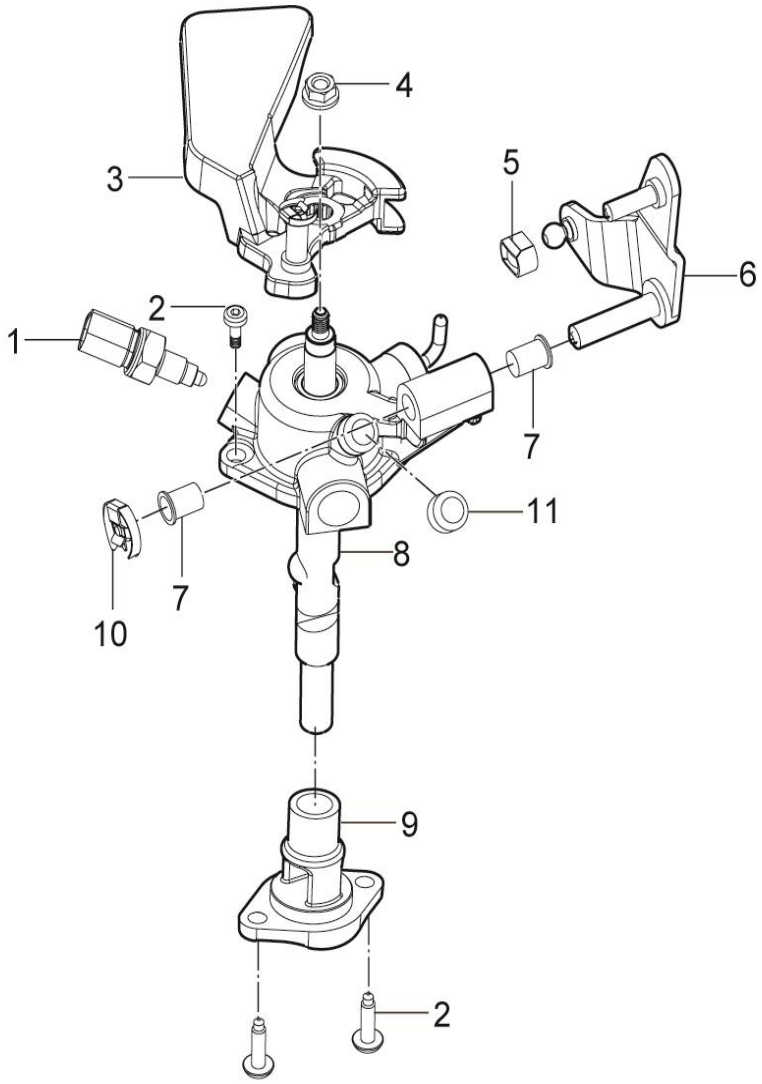

1701050001-B11换挡箱总成

1701050001-B11 SHIFT BOX ASSEMBLY

序号	备件编号	中文名称	英文名称	1.5T-MT两驱精英型	1.5T-MT两驱豪华型	1.5T-MT两驱尊贵型	1.5T-MT两驱旗舰型	2.0T-MT两驱尊贵型	2.0T-MT两驱旗舰型	2.0T-DCT两驱豪华型	2.0T-DCT两驱尊贵型	2.0T-DCT两驱旗舰型	备注
1	1701829001-B11	倒车开关	REVERSING SWITCH	1	1	1	0	0	0	0	0	0	
2	1701519001-B11	换档箱螺栓M8*25	SHIFT BOX BOLTS	4	4	4	0	0	0	0	0	0	
3	1701514001-B11	换位摇臂总成	SHIFT ROCKER ARM ASSEMBLY	1	1	1	0	0	0	0	0	0	
4	1701518001-B11	配重块带盘螺母	COUNTERWEIGHT NUT WITH PLATE	1	1	1	0	0	0	0	0	0	
5	1701515001-B11	换位销套2	TRANSPOSITION PIN SETS 2	1	1	1	0	0	0	0	0	0	
6	1701517001-B11	换档摇臂总成	TRANSPOSITION ROCKER ASSY.	1	1	1	0	0	0	0	0	0	
7	1701513001-B11	换位销套1	TRANSPOSITION PIN SETS 1	2	2	2	0	0	0	0	0	0	
8	1701512001-B11	换档箱总成	SHIFT BOX ASSEMBLY	1	1	1	0	0	0	0	0	0	
9	1701511001-B11	换档箱后定位座	AFTER POSITIONING SEAT SHIFT BOX	1	1	1	0	0	0	0	0	0	
10	1701516001-B11	换位摇臂卡子	TRANSPOSITION ROCKER CLAMP	3	3	3	0	0	0	0	0	0	
11	1701512002-B11	通气塞	AIR PLUG	1	1	1	0	0	0	0	0	0	

1701050002-B11

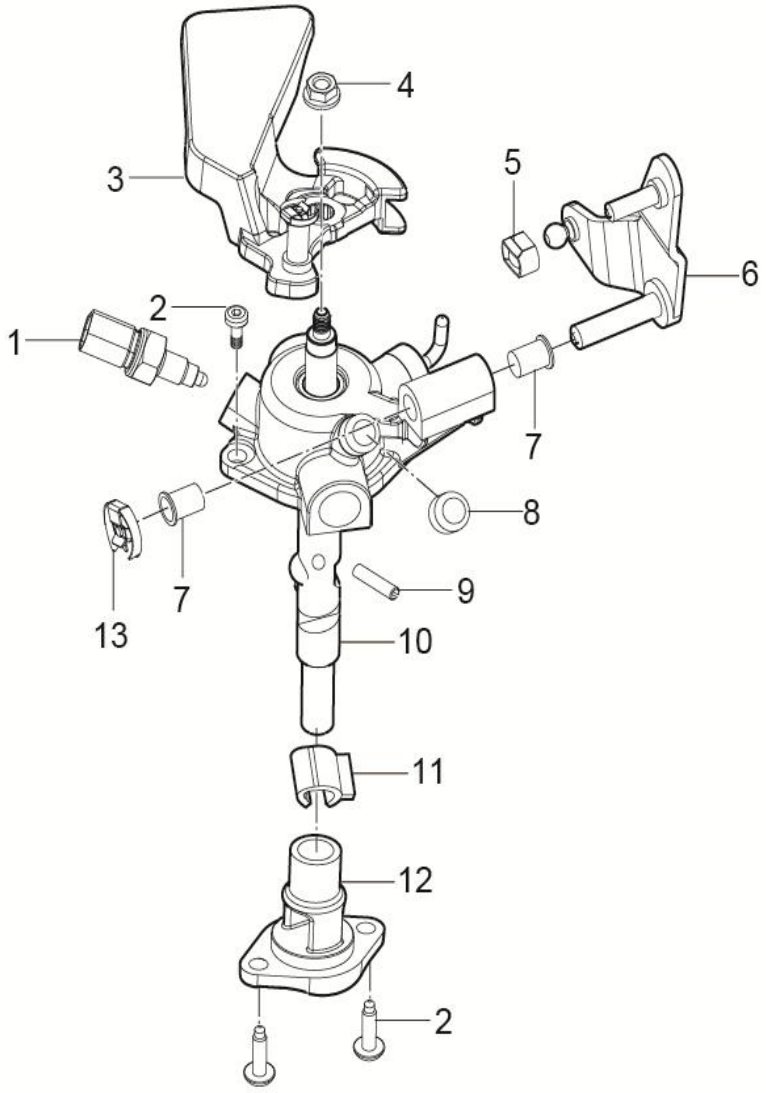

1701050002-B11 换挡箱总成

1701050002-B11 SHIFT BOX ASSEMBLY

序号	备件编号	中文名称	英文名称	1.5T-MT两驱精英型	1.5T-MT两驱豪华型	1.5T-MT两驱尊贵型	1.5T-MT两驱旗舰型	2.0T-MT两驱尊贵型	2.0T-MT两驱旗舰型	2.0T-DCT两驱豪华型	2.0T-DCT两驱尊贵型	2.0T-DCT两驱旗舰型	备注
1	1701829001-B11	倒车开关	REVERSING SWITCH	0	0	0	1	0	0	0	0	0	
2	1701519001-B11	换档箱螺栓M8*25	SHIFT BOX BOLTS	0	0	0	4	0	0	0	0	0	
3	1701514001-B11	换位摇臂总成	SHIFT ROCKER ARM ASSEMBLY	0	0	0	1	0	0	0	0	0	
4	1701518001-B11	配重块带盘螺母	COUNTERWEIGHT NUT WITH PLATE	0	0	0	1	0	0	0	0	0	
5	1701515001-B11	换位销套2	TRANSPOSITION PIN SETS 2	0	0	0	1	0	0	0	0	0	
6	1701517001-B11	换档摇臂总成	TRANSPOSITION ROCKER ASSY.	0	0	0	1	0	0	0	0	0	
7	1701513001-B11	换位销套1	TRANSPOSITION PIN SETS 1	0	0	0	2	0	0	0	0	0	
8	1701512002-B11	通气塞	AIR PLUG	0	0	0	1	0	0	0	0	0	
9	1701536001-B11	开口销/φ5.2*30	THE COTTER PIN / PHI 5.2*30	0	0	0	1	0	0	0	0	0	
10	1701512003-B11	换档箱总成	SHIFT BOX ASSEMBLY	0	0	0	1	0	0	0	0	0	
11	1701535001-B11	空挡信号块	NEUTRAL SIGNAL BLOCK	0	0	0	1	0	0	0	0	0	
12	1701511001-B11	换档箱后定位座	AFTER POSITIONING SEAT SHIFT BOX	0	0	0	1	0	0	0	0	0	
13	1701516001-B11	换位摇臂卡子	TRANSPOSITION ROCKER CLAMP	0	0	0	3	0	0	0	0	0	

1701050003-B11

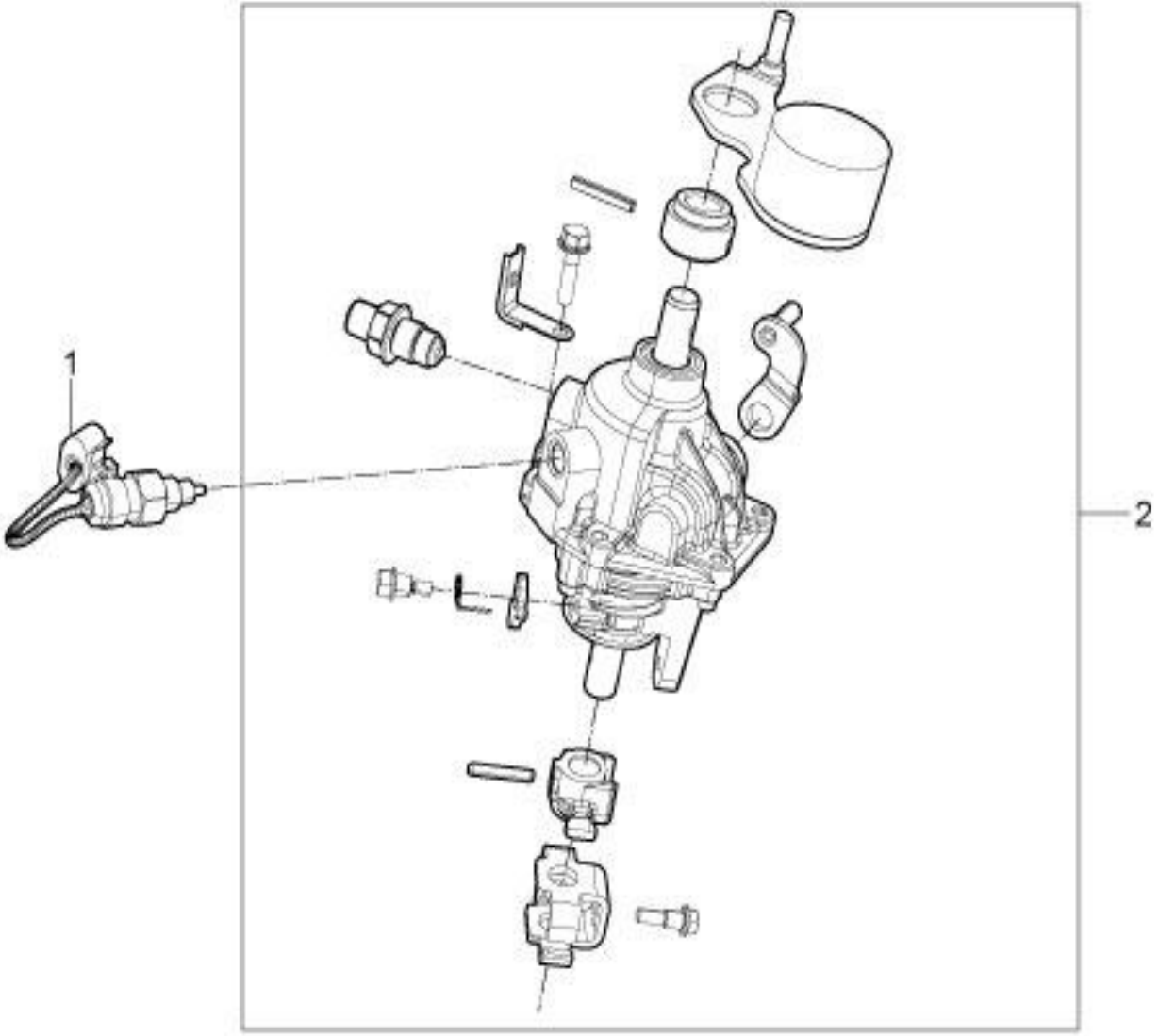

1701050003-B11 换档换位组件

1701050003-B11 Gear shifting transposition component

序号	备件编号	中文名称	英文名称	1.5T-MT两驱精英型	1.5T-MT两驱豪华型	1.5T-MT两驱尊贵型	1.5T-MT两驱旗舰型	2.0T-MT两驱尊贵型	2.0T-MT两驱旗舰型	2.0T-DCT两驱豪华型	2.0T-DCT两驱尊贵型	2.0T-DCT两驱旗舰型	备注
1	1701511003-B11	空挡开关	Neutral switch	0	0	0	0	1	1	0	0	0	
2	1701512003-B11	换挡换位箱总成	Shift transposition box body as	0	0	0	0	1	1	0	0	0	

1701060001-B11

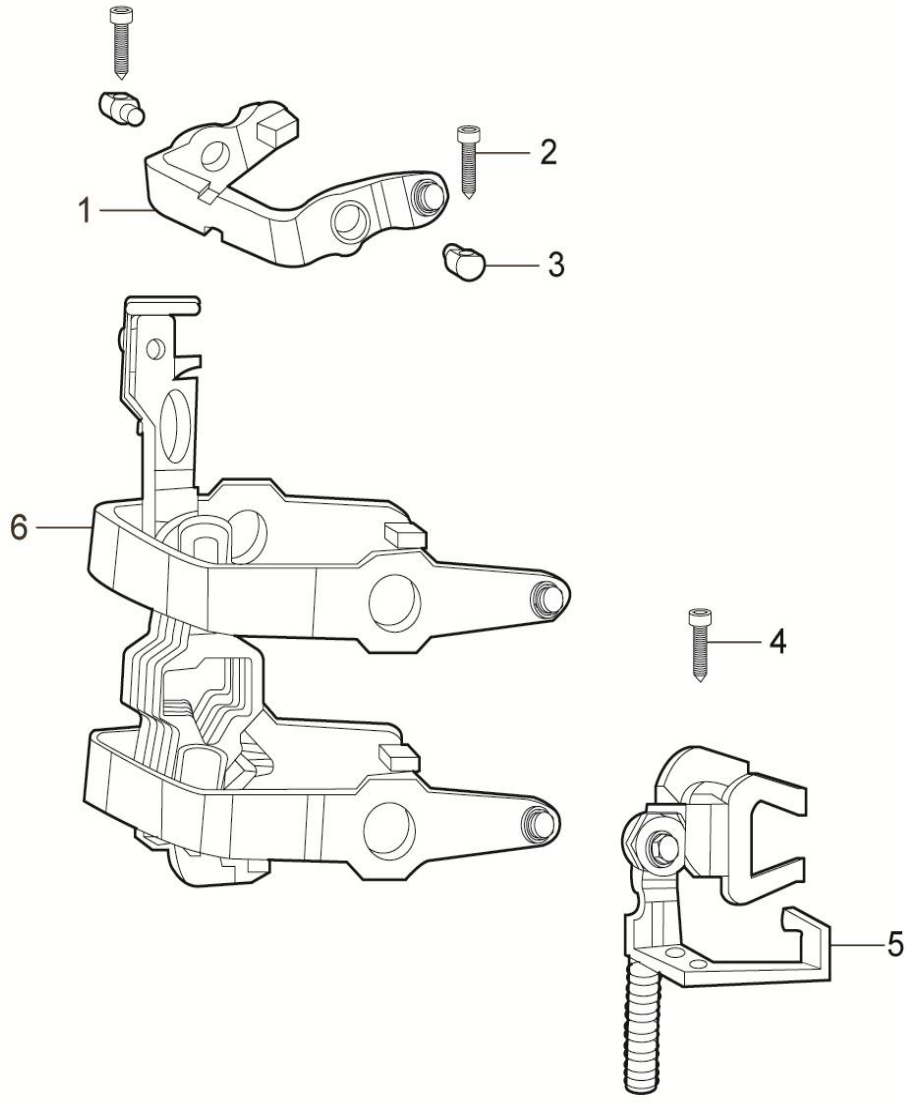

1701060001-B11 换挡拨叉总成

1701060001-B11 SHIFT FORK ASSEMBLY

序号	备件编号	中文名称	英文名称	1.5T-MT两驱精英型	1.5T-MT两驱豪华型	1.5T-MT两驱尊贵型	1.5T-MT两驱旗舰型	2.0T-MT两驱尊贵型	2.0T-MT两驱旗舰型	2.0T-DCT两驱豪华型	2.0T-DCT两驱尊贵型	2.0T-DCT两驱旗舰型	备注
1	1701615001-B11	五档换档拨叉	FIVE GEAR SHIFT FORK	1	1	1	1	0	0	0	0	0	
2	1701613001-B11	五档换档叉螺栓M8*35	FIVE GEAR SHIFT FORK BOLT	2	2	2	2	0	0	0	0	0	
3	1701612001-B11	五档换档叉定位销	FIVE GEAR SHIFT FORK LOCATING PIN	2	2	2	2	0	0	0	0	0	
4	1701611001-B11	倒档摆臂支架螺栓M8*35	REVERSE SWING ARM BRACKET BOLTS	1	1	1	1	0	0	0	0	0	
5	1701616001-B11	倒档摆臂支架总成	REVERSE SWING ARM BRACKET ASSEMBLY	1	1	1	1	0	0	0	0	0	
6	1701614001-B11	换档拨叉总成	SHIFT FORK ASSEMBLY	1	1	1	1	0	0	0	0	0	

1701060002-B11

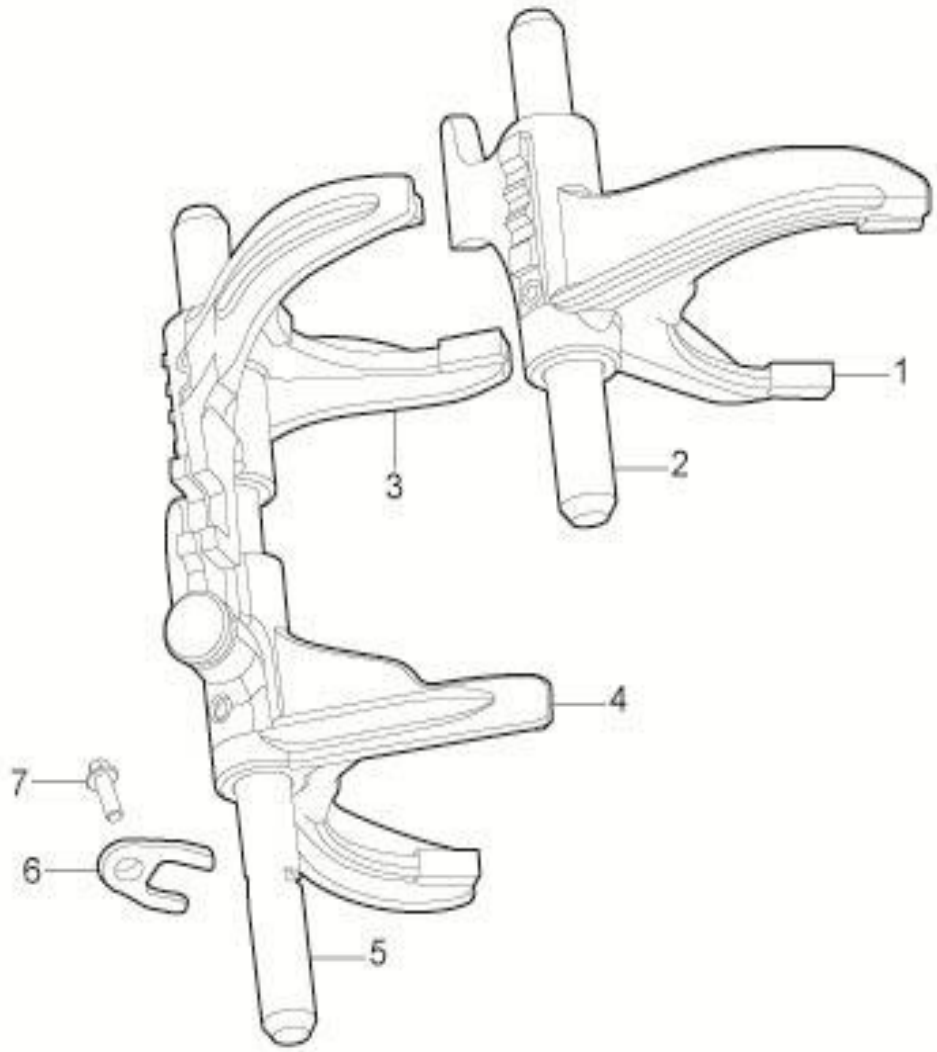

1701060002-B11 换档拨叉换档杆总成

1701060002-B11 THE SHIFT FORK SHIFT LEVER ASSEMBLY

序号	备件编号	中文名称	英文名称	1.5T-MT两驱精英型	1.5T-MT两驱豪华型	1.5T-MT两驱尊贵型	1.5T-MT两驱旗舰型	2.0T-MT两驱尊贵型	2.0T-MT两驱旗舰型	2.0T-DCT两驱豪华型	2.0T-DCT两驱尊贵型	2.0T-DCT两驱旗舰型	备注
1	1701611002-B11	一二档拨叉总成	A GEAR SHIFT FORK ASSEMBLY	0	0	0	0	1	1	0	0	0	
2	1701612002-B11	一二档换档杆	A GEAR SHIFT LEVER	0	0	0	0	1	1	0	0	0	
3	1701613002-B11	三四档拨叉总成	THREE OR FOUR GEAR SHIFT FORK ASSEMBLY	0	0	0	0	1	1	0	0	0	
4	1701614002-B11	五档倒档拨叉总成	FIFTH REVERSE GEAR SHIFTING FORK ASSEMBLY	0	0	0	0	1	1	0	0	0	
5	1701615002-B11	三四档换档杆	THREE OR FOUR GEAR SHIFT LEVER	0	0	0	0	1	1	0	0	0	
6	1701616002-B11	三四档换档杆固定板	THREE OR FOUR GEAR SHIFT ROD FIXING PLATE	0	0	0	0	1	1	0	0	0	
7	1701617002-B11	三四档换档杆固定板螺钉M6x1.0x16 28	THREE OR FOUR GEAR SHIFT ROD FIXING PLATE SCREWM6X1.0X16 28	0	0	0	0	1	1	0	0	0	

1701070001-B11

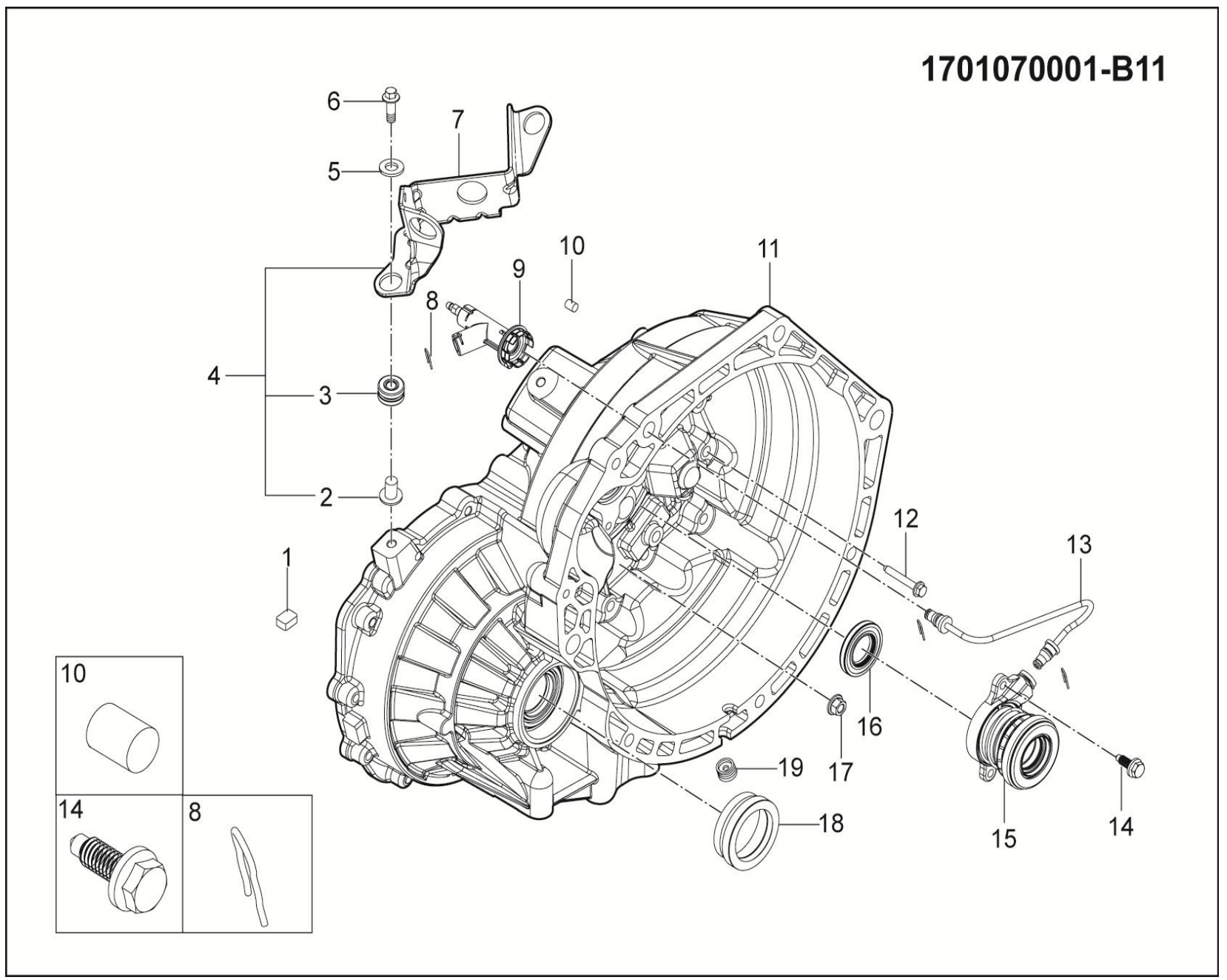

1701070001-B11离壳总成

1701070001-B11 FROM THE HOUSING ASSEMBLY

序号	备件编号	中文名称	英文名称	1.5T-MT两驱精英型	1.5T-MT两驱豪华型	1.5T-MT两驱尊贵型	1.5T-MT两驱旗舰型	2.0T-MT两驱尊贵型	2.0T-MT两驱旗舰型	2.0T-DCT两驱豪华型	2.0T-DCT两驱尊贵型	2.0T-DCT两驱旗舰型	备注
1	1701719001-B11	磁性体	MAGNETIC	1	1	1	1	0	0	0	0	0	
2	1701724001-B11	拉线支架螺栓垫	CABLE BRACKET BOLT PAD	3	3	3	3	0	0	0	0	0	
3	1701725001-B11	减震套	BUMPERS	3	3	3	3	0	0	0	0	0	
4	1701720001-B11	拉线支架总成	ANCHOR SUPPORT ASSEMBLY	1	1	1	1	0	0	0	0	0	
5	1701729001-B11	拉线支架螺栓垫	CABLE BRACKET BOLT PAD	3	3	3	3	0	0	0	0	0	
6	1701731001-B11	拉线支架螺栓 M8*1.25*35	CABLE BRACKET BOLTS	3	3	3	3	0	0	0	0	0	
7	1701726001-B11	拉线支架	CABLE BRACKET	1	1	1	1	0	0	0	0	0	
8	1701713001-B11	油管接头卡簧	TUBING CONNECTOR RETAINER	3	3	3	3	0	0	0	0	0	
9	1701722001-B11	液压油管三通接头总成	HYDRAULIC TUBING TEE ASSEMBLY	1	1	1	1	0	0	0	0	0	
10	1701718001-B11	定位销	LOCATING PIN	2	2	2	2	0	0	0	0	0	
11	1701717001-B11	离合器壳体	CLUTCH SHELL	1	1	1	1	0	0	0	0	0	
12	1701733001-B11	离壳连接螺栓M8*60	CONNECTING BOLT	8	8	8	8	0	0	0	0	0	
13	1701712001-B11	液压油管	HYDRAULIC TUBING	1	1	1	1	0	0	0	0	0	
14	1701711001-B11	液压分离轴承螺栓	ENTER THE FRONT COVER BOLTS	2	2	2	2	0	0	0	0	0	

1701070001-B11

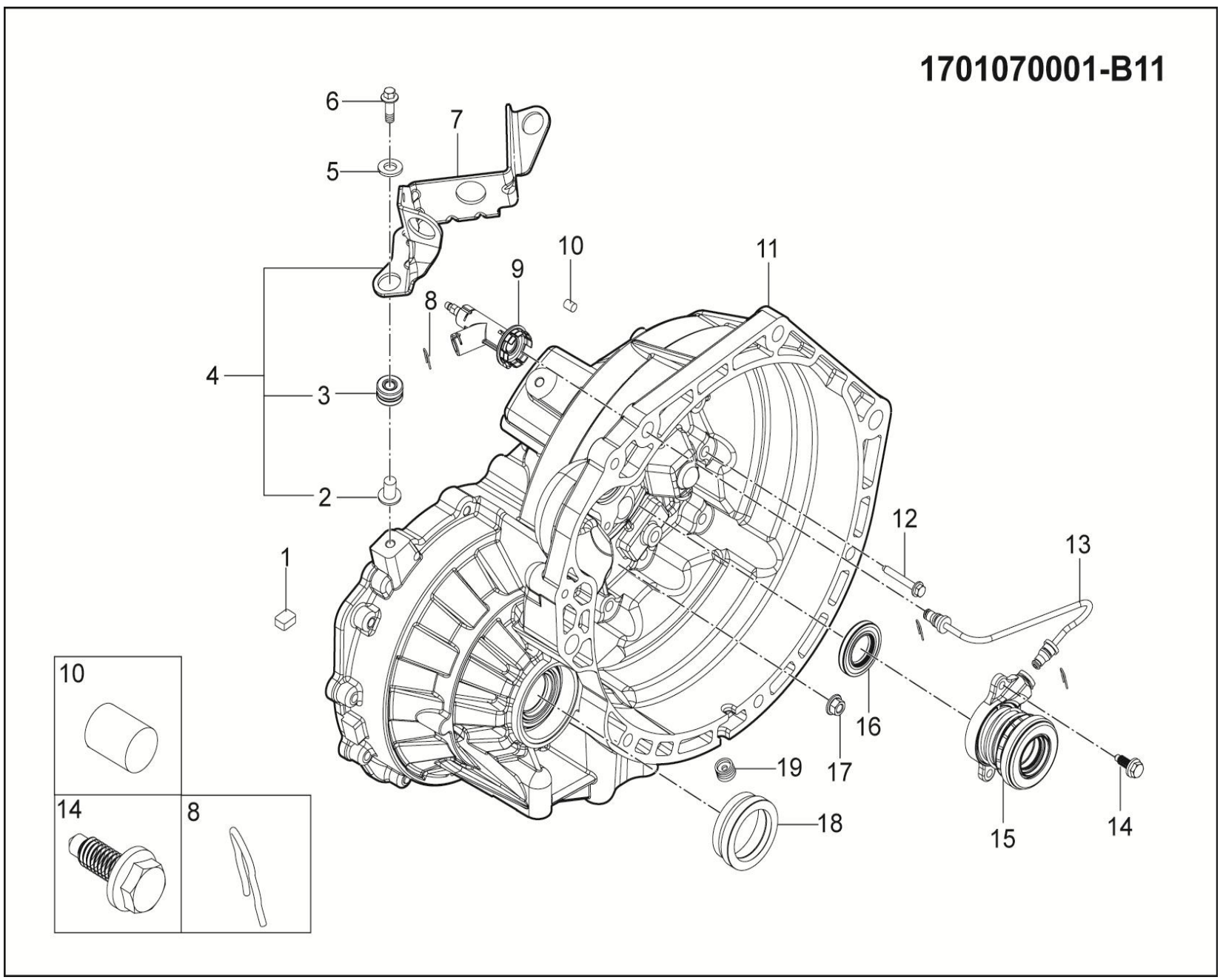

1701070001-B11离壳总成

1701070001-B11 FROM THE HOUSING ASSEMBLY

序号	备件编号	中文名称	英文名称	1.5T-MT两驱精英型	1.5T-MT两驱豪华型	1.5T-MT两驱尊贵型	1.5T-MT两驱旗舰型	2.0T-MT两驱尊贵型	2.0T-MT两驱旗舰型	2.0T-DCT两驱豪华型	2.0T-DCT两驱尊贵型	2.0T-DCT两驱旗舰型	备注
15	1701715001-B11	液压分离轴承	HYDRAULIC RELEASE BEARING	1	1	1	1	0	0	0	0	0	
16	1701716001-B11	输入轴油封	OIL SEAL,INPUT SHAFT	1	1	1	1	0	0	0	0	0	
17	1701727001-B11	输出压盘螺母	OUTPUT PRESSURE PLATE NUT	4	4	4	4	0	0	0	0	0	
18	1701728001-B11	离壳油封	FROM SHELL OIL SEAL	1	1	1	1	0	0	0	0	0	
19	1701723001-B11	放油塞	DRAIN PLUG	1	1	1	1	0	0	0	0	0	

1701080001-B11

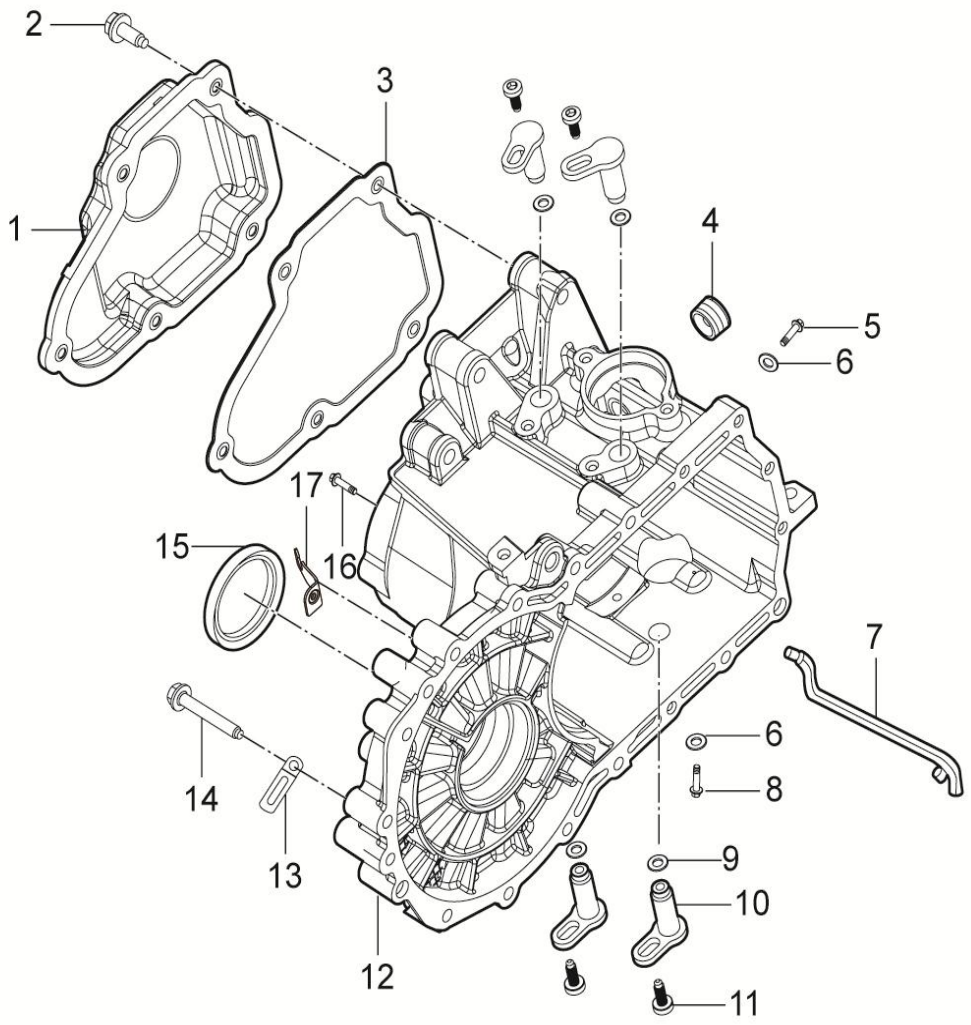

1701080001-B11变壳总成

1701080001-B11 VARIABLE HOUSING ASSEMBLY

序号	备件编号	中文名称	英文名称	1.5T-MT两驱精英型	1.5T-MT两驱豪华型	1.5T-MT两驱尊贵型	1.5T-MT两驱旗舰型	2.0T-MT两驱尊贵型	2.0T-MT两驱旗舰型	2.0T-DCT两驱豪华型	2.0T-DCT两驱尊贵型	2.0T-DCT两驱旗舰型	备注
1	1701815001-B11	端盖	END CAP	1	1	1	1	0	0	0	0	0	
2	1701816001-B11	端盖螺栓M7*20	COVER BOLTS	5	5	5	5	0	0	0	0	0	
3	1701814001-B11	端盖密封垫	COVER GASKET	1	1	1	1	0	0	0	0	0	
4	1701817001-B11	注油塞	OIL FILLER PLUG	1	1	1	1	0	0	0	0	0	
5	1701811001-B11	倒档限位块锁紧螺栓M8*38	REVERSE GEAR LOCKING BOLT STOPPER	1	1	1	1	0	0	0	0	0	
6	1701831001-B11	倒档轴螺栓垫片	REVERSE GEAR SHAFT BOLT WASHERS	2	2	2	2	0	0	0	0	0	
7	1701827001-B11	导油槽	PIPE ,OIL RECEIVER	1	1	1	1	0	0	0	0	0	
8	1701832001-B11	倒档限位块锁紧螺栓M8*32	REVERSE GEAR LOCKING BOLT STOPPER	1	1	1	1	0	0	0	0	0	
9	1701823001-B11	拨叉支撑柱O型圈15*2	FORK SUPPORT COLUMN O-RINGS	4	4	4	4	0	0	0	0	0	
10	1701822001-B11	拨叉支撑柱	FORK SUPPORT COLUMN	4	4	4	4	0	0	0	0	0	
11	1701821001-B11	拨叉支撑柱螺栓M8*22	FORK BRACE STUD	4	4	4	4	0	0	0	0	0	
12	1701826001-B11	变速器壳体	HOUSING OF TRANSMISSION	1	1	1	1	0	0	0	0	0	
13	1701828001-B11	卡子	CLIP	2	2	2	2	0	0	0	0	0	
14	1701825001-B11	变壳连接螺栓M8*60	CONNECTING BOLT	10	10	10	10	0	0	0	0	0	

1701080001-B11

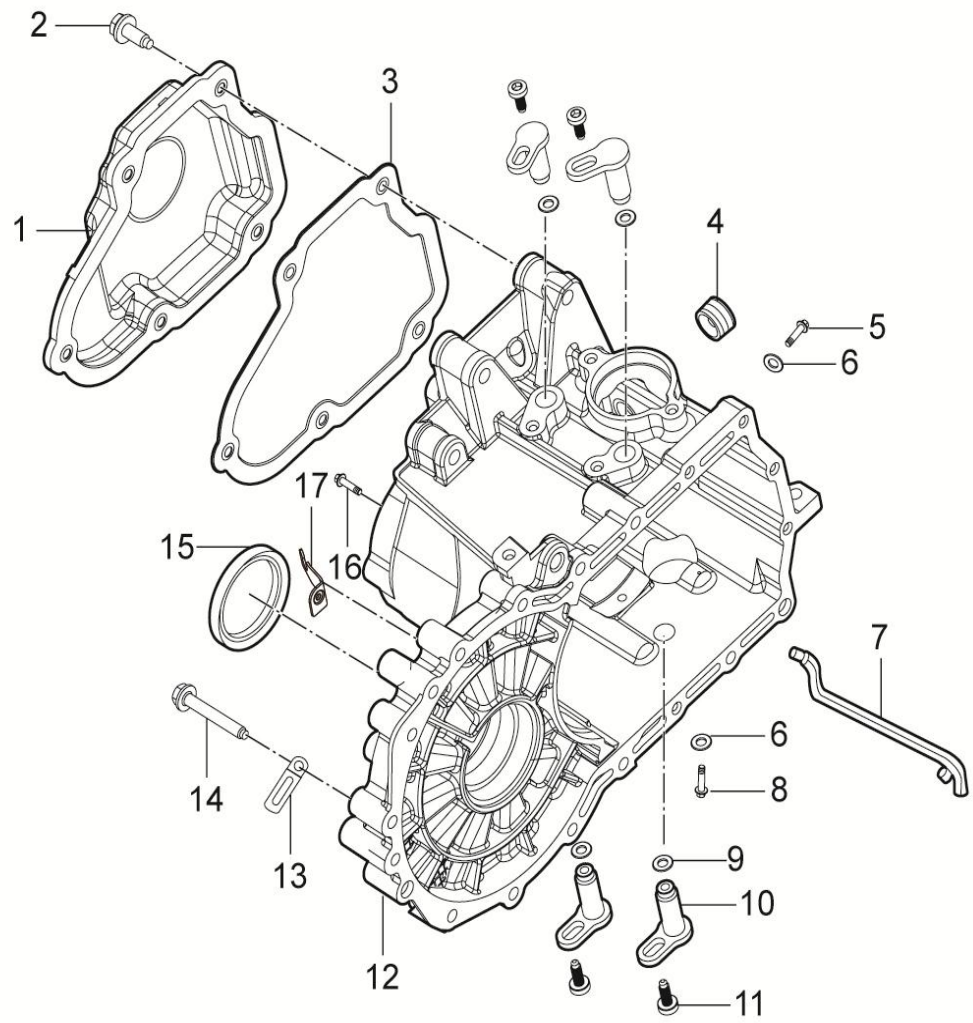

1701080001-B11变壳总成

1701080001-B11 VARIABLE HOUSING ASSEMBLY

序号	备件编号	中文名称	英文名称	1.5T-MT两驱精英型	1.5T-MT两驱豪华型	1.5T-MT两驱尊贵型	1.5T-MT两驱旗舰型	2.0T-MT两驱尊贵型	2.0T-MT两驱旗舰型	2.0T-DCT两驱豪华型	2.0T-DCT两驱尊贵型	2.0T-DCT两驱旗舰型	备注
15	1701824001-B11	变壳油封	VARIABLE SHELL SEAL	1	1	1	1	0	0	0	0	0	
16	1701818001-B11	变壳端面螺栓M8*25	VARIABLE SHELL FACE BOLT	1	1	1	1	0	0	0	0	0	
17	1701833001-B11	离合器软管支架	THE CLUTCH HOSE BRACKET	1	1	1	1	0	0	0	0	0	

1701080002-B11

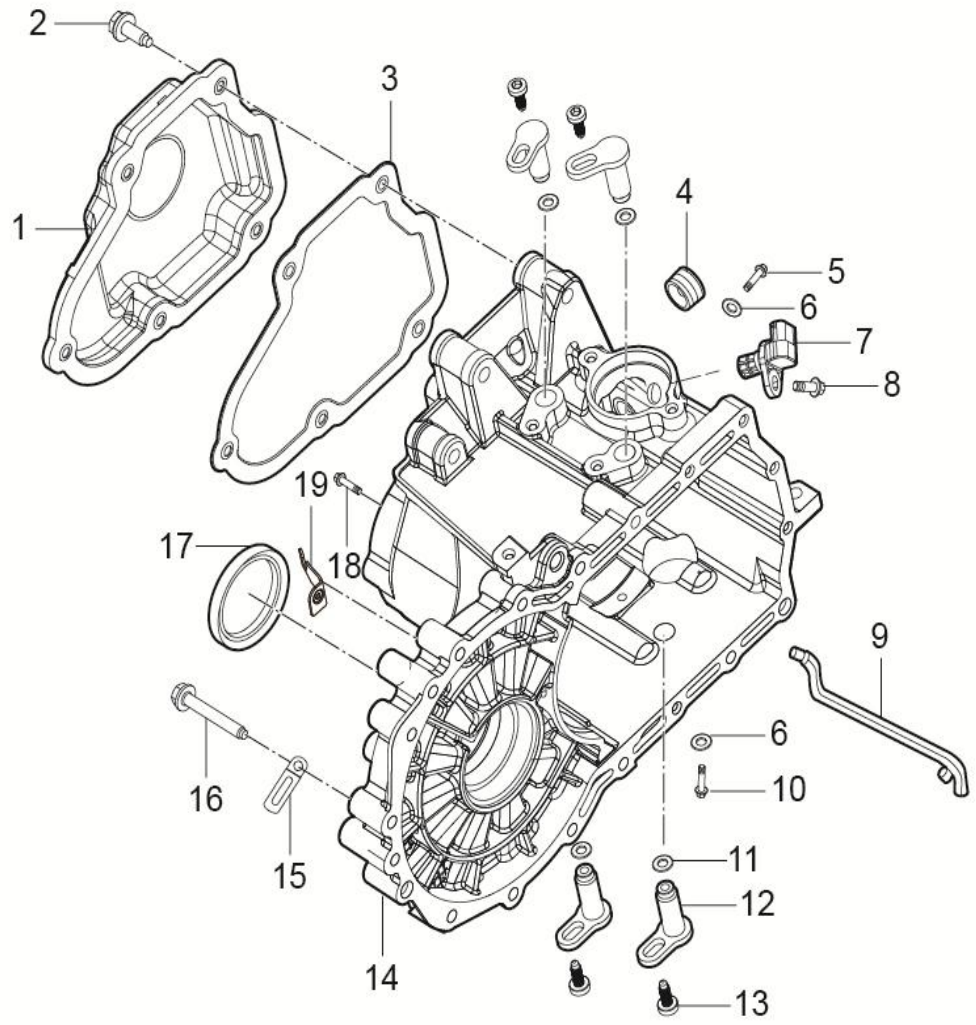

1701080002-B11 变壳总成

1701080002-B11 VARIABLE HOUSING ASSEMBLY

序号	备件编号	中文名称	英文名称	1.5T-MT两驱精英型	1.5T-MT两驱豪华型	1.5T-MT两驱尊贵型	1.5T-MT两驱旗舰型	2.0T-MT两驱尊贵型	2.0T-MT两驱旗舰型	2.0T-DCT两驱豪华型	2.0T-DCT两驱尊贵型	2.0T-DCT两驱旗舰型	备注
1	1701815001-B11	端盖	END CAP	0	0	0	1	0	0	0	0	0	
2	1701816001-B11	端盖螺栓M7*20	COVER BOLTS	0	0	0	5	0	0	0	0	0	
3	1701814001-B11	端盖密封垫	COVER GASKET	0	0	0	1	0	0	0	0	0	
4	1701817001-B11	注油塞	OIL FILLER PLUG	0	0	0	1	0	0	0	0	0	
5	1701811001-B11	倒档限位块锁紧螺栓M8*38	REVERSE GEAR LOCKING BOLT STOPPER	0	0	0	1	0	0	0	0	0	
6	1701831001-B11	倒档轴螺栓垫片	REVERSE GEAR SHAFT BOLT WASHERS	0	0	0	2	0	0	0	0	0	
7	1701834001-B11	空档传感器	GAP SENSOR	0	0	0	1	0	0	0	0	0	
8	1701837001-B11	螺栓M6*15	BOLT M6*15	0	0	0	1	0	0	0	0	0	
9	1701827001-B11	导油槽	PIPE ,OIL RECEIVER	0	0	0	1	0	0	0	0	0	
10	1701832001-B11	倒档限位块锁紧螺栓M8*32	REVERSE GEAR LOCKING BOLT STOPPER	0	0	0	1	0	0	0	0	0	
11	1701823001-B11	拨叉支撑柱O型圈15*2	FORK SUPPORT COLUMN O-RINGS	0	0	0	4	0	0	0	0	0	
12	1701822001-B11	拨叉支撑柱	FORK SUPPORT COLUMN	0	0	0	4	0	0	0	0	0	
13	1701821001-B11	拨叉支撑柱螺栓M8*22	FORK BRACE STUD	0	0	0	4	0	0	0	0	0	
14	1701826002-B11	变速器壳体	HOUSING OF TRANSMISSION	0	0	0	1	0	0	0	0	0	

1701080002-B11

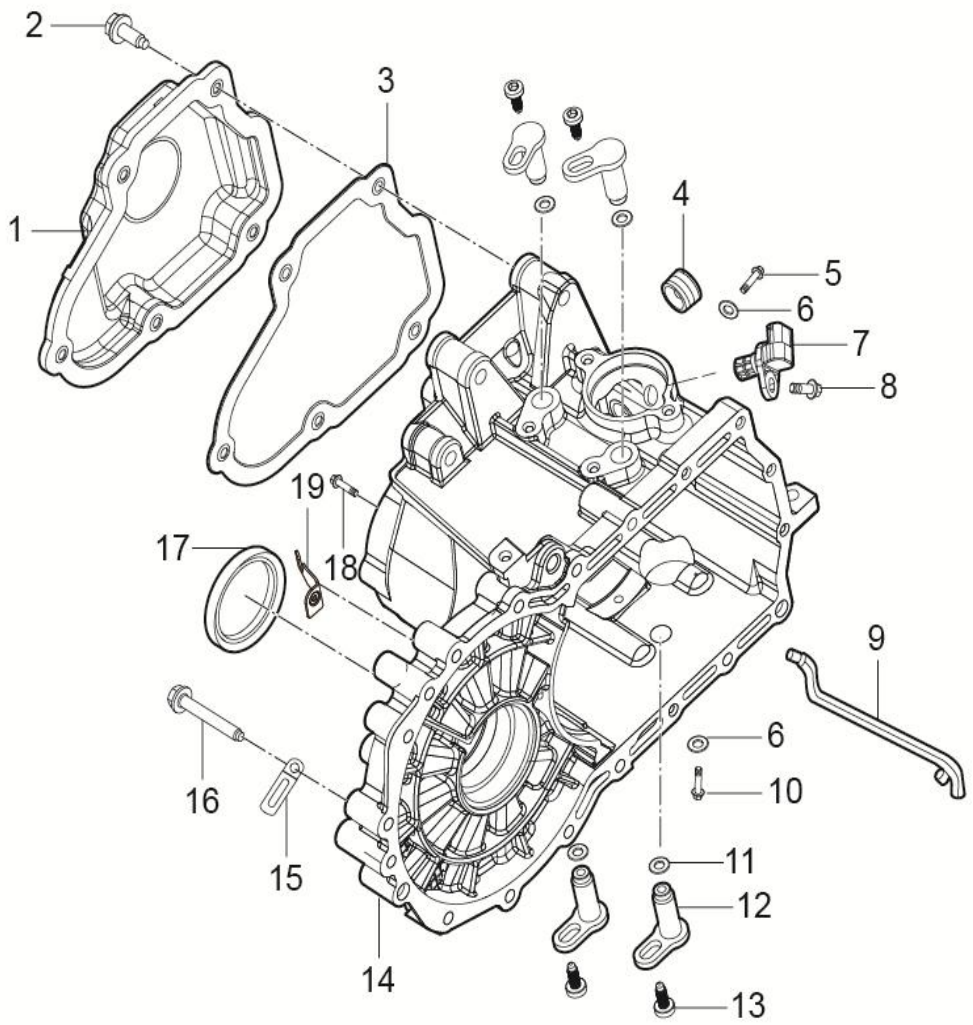

1701080002-B11 变壳总成

1701080002-B11 VARIABLE HOUSING ASSEMBLY

序号	备件编号	中文名称	英文名称	1.5T-MT两驱精英型	1.5T-MT两驱豪华型	1.5T-MT两驱尊贵型	1.5T-MT两驱旗舰型	2.0T-MT两驱尊贵型	2.0T-MT两驱旗舰型	2.0T-DCT两驱豪华型	2.0T-DCT两驱尊贵型	2.0T-DCT两驱旗舰型	备注
15	1701828001-B11	卡子	CLIP	0	0	0	2	0	0	0	0	0	
16	1701825001-B11	变壳连接螺栓M8*60	CONNECTING BOLT	0	0	0	10	0	0	0	0	0	
17	1701824001-B11	变壳油封	VARIABLE SHELL SEAL	0	0	0	1	0	0	0	0	0	
18	1701818001-B11	变壳端面螺栓M8*25	VARIABLE SHELL FACE BOLT	0	0	0	1	0	0	0	0	0	
19	1701833001-B11	离合器软管支架	THE CLUTCH HOSE BRACKET	0	0	0	1	0	0	0	0	0	

1701070002-B11

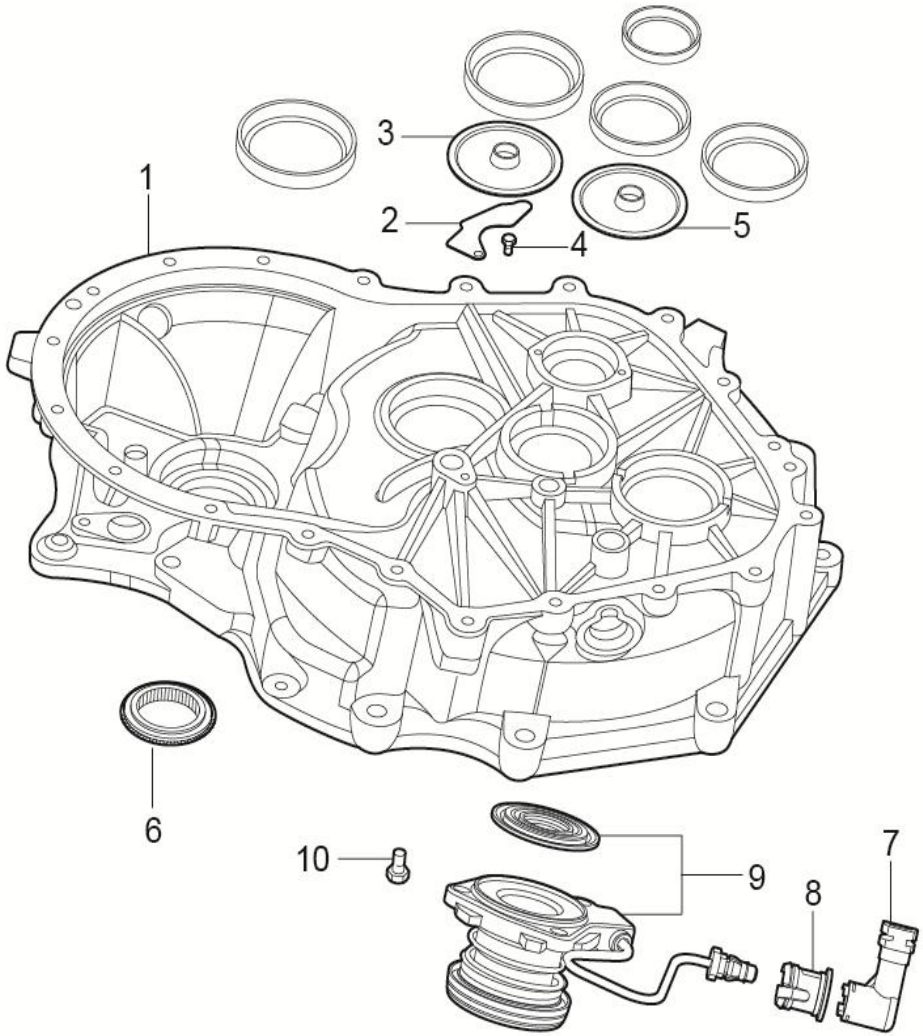

1701070002-B11 右箱组件

1701070002-B11 THE RIGHT BOX ASSEMBLY

序号	备件编号	中文名称	英文名称	1.5T-MT两驱精英型	1.5T-MT两驱豪华型	1.5T-MT两驱尊贵型	1.5T-MT两驱旗舰型	2.0T-MT两驱尊贵型	2.0T-MT两驱旗舰型	2.0T-DCT两驱豪华型	2.0T-DCT两驱尊贵型	2.0T-DCT两驱旗舰型	备注
1	1701717002-B11	右箱体	THE RIGHT BOX	0	0	0	0	1	1	0	0	0	
2	1701713002-B11	中间轴右导油盘	THE INTERMEDIATE SHAFT RIGHT OIL GUIDE	0	0	0	0	1	1	0	0	0	
3	1701714002-B11	中间轴导油板	THE INTERMEDIATE SHAFT OIL GUIDE PLATE	0	0	0	0	1	1	0	0	0	
4	1701719002-B11	中间轴右导油盘螺栓	THE INTERMEDIATE SHAFT RIGHT GUIDE OIL PAN BOLTS	0	0	0	0	1	1	0	0	0	
5	1701728002-B11	差速器油封	DIFFERENTIAL OIL SEAL	0	0	0	0	1	1	0	0	0	
6	1701722002-B11	快换三通管接头	QUICK CHANGE THREE WAY PIPE JOINT	0	0	0	0	1	1	0	0	0	
7	1701723002-B11	分离轴承油管支套	SEPARATION BEARING SUPPORT SLEEVE PIPE	0	0	0	0	1	1	0	0	0	
8	1701715002-B11	液压分离轴承	HYDRAULIC ISOLATION BEARING	0	0	0	0	1	1	0	0	0	
9	1701711002-B11	分离轴承安装螺栓	SEPARATION BEARING MOUNTING BOLT	0	0	0	0	3	3	0	0	0	

1701080003-B11

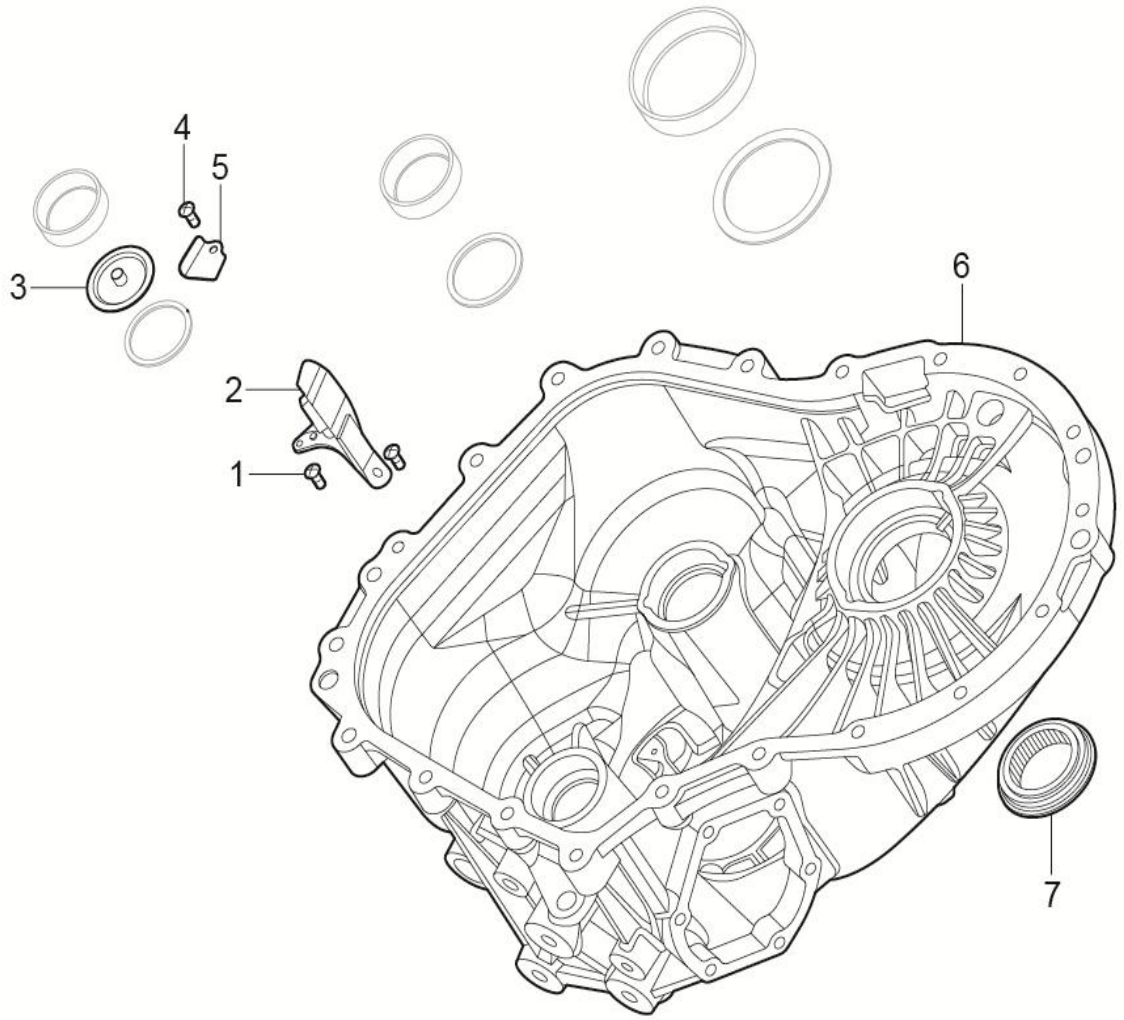

1701080003-B11 左箱体组件

1701080003-B11 THE LEFT BOX BODY COMPONENTS

序号	备件编号	中文名称	英文名称	1.5T-MT两驱精英型	1.5T-MT两驱豪华型	1.5T-MT两驱尊贵型	1.5T-MT两驱旗舰型	2.0T-MT两驱尊贵型	2.0T-MT两驱旗舰型	2.0T-DCT两驱豪华型	2.0T-DCT两驱尊贵型	2.0T-DCT两驱旗舰型	备注
1	1701811003-B11	导油槽螺栓	THE OIL GUIDE GROOVE BOLT	0	0	0	0	2	2	0	0	0	
2	1701827003-B11	导油槽	THE OIL GUIDE GROOVE	0	0	0	0	1	1	0	0	0	
3	1701814003-B11	副轴导油板	COUNTERSHAFT OIL GUIDE PLATE	0	0	0	0	1	1	0	0	0	
4	1701816003-B11	副轴左导油盘安装螺栓	COUNTERSHAFT LEFT THE OIL GUIDE MOUNTING BOLT	0	0	0	0	1	1	0	0	0	
5	1701817003-B11	副轴左导油盘	COUNTERSHAFT LEFT THE OIL GUIDE	0	0	0	0	1	1	0	0	0	
6	1701826003-B11	左箱体	THE LEFT BOX BODY	0	0	0	0	1	1	0	0	0	
7	1701824003-B11	差速器油封	DIFFERENTIAL OIL SEAL	0	0	0	0	1	1	0	0	0	

1001001001-B11

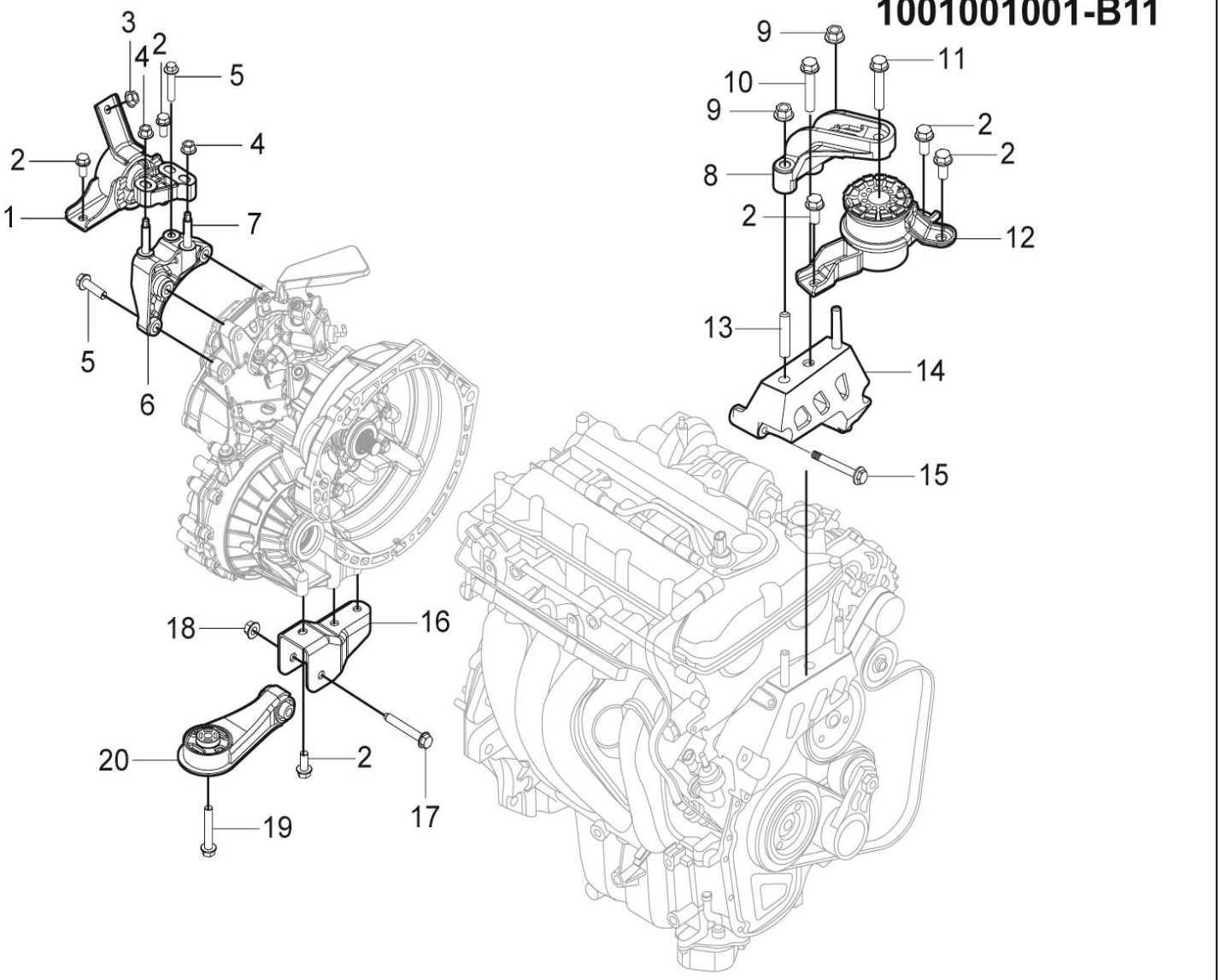

1001001001-B11悬置系统装置

1001001001-B11 ENGINE MOUNTING SYS

序号	备件编号	中文名称	英文名称	1.5T-MT两驱精英型	1.5T-MT两驱豪华型	1.5T-MT两驱尊贵型	1.5T-MT两驱旗舰型	2.0T-MT两驱尊贵型	2.0T-MT两驱旗舰型	2.0T-DCT两驱豪华型	2.0T-DCT两驱尊贵型	2.0T-DCT两驱旗舰型	备注
1	1001050001-B11	左悬置总成	ENGINE MOUNTING LH ASSY	1	1	1	1	0	0	0	0	0	
2	B184C1225F6	六角法兰面螺栓	BOLT	8	8	8	8	0	0	0	0	0	
3	B320C10F6	六角法兰面螺母	NUT	1	1	1	1	0	0	0	0	0	
4	B320C12T13F6	六角法兰面螺母	NUT	3	3	3	3	0	0	0	0	0	
5	B184C1255F6	六角法兰面螺栓	BOLT	4	4	4	4	0	0	0	0	0	
6	1001060001-B11	左悬置支架总成	TRANSITION BRKT ENGINE MOUNTING LH	1	1	1	1	0	0	0	0	0	
7	1001060002-B11	左悬置支架固定螺栓	LEFT MOUNT BRACKET THE RETAINING BOLT	2	2	2	2	0	0	0	0	0	
8	1001071001-B11	右悬置支架	THE RIGHT MOUNT BRACKET	1	1	1	1	0	0	0	0	0	
9	Q320C12F6	六角法兰面螺母	NUT	2	2	2	2	0	0	0	0	0	
10	Q1841260F6	六角法兰面螺栓	BOLT	1	1	1	1	0	0	0	0	0	
11	1001071002-B11	螺栓-右悬置支架到右悬置减震块	BOLT	1	1	1	1	0	0	0	0	0	
12	1001072001-B11	右悬置减震块	RIGHT SUSPENSION DAMPING BLOCK	1	1	1	1	0	0	0	0	0	
13	1001071003-B11	螺柱-发动机悬置	DOUBLE-SCREW BOLT	1	1	1	1	0	0	0	0	0	
14	1001071004-B11	发动机支架总成(右侧)-机加工	BRACKET ASSY-ENGINE MOUNT RH	2	2	2	2	0	0	0	0	0	

1001001001-B11

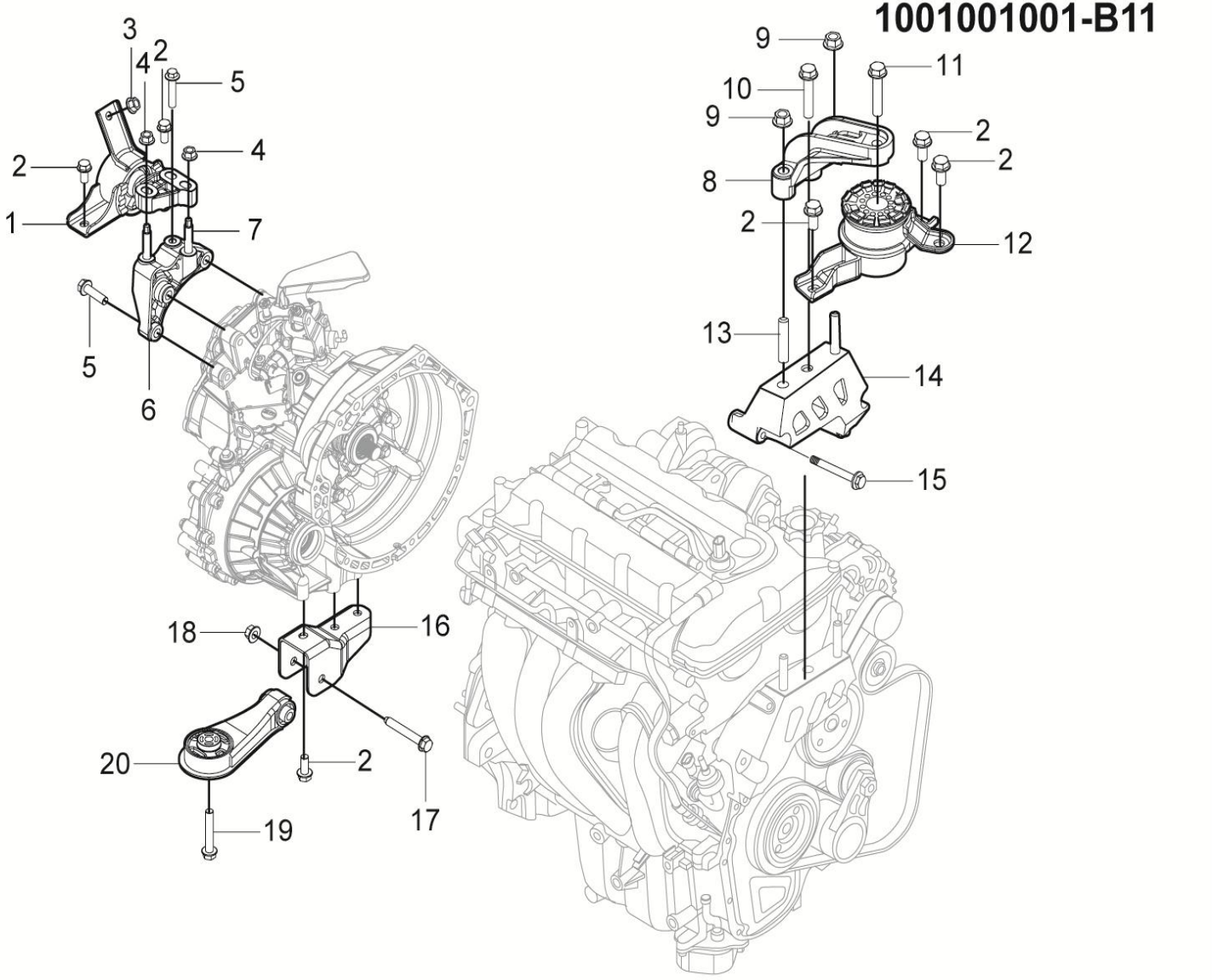

1001001001-B11悬置系统装置

1001001001-B11 ENGINE MOUNTING SYS

序号	备件编号	中文名称	英文名称	1.5T-MT两驱精英型	1.5T-MT两驱豪华型	1.5T-MT两驱尊贵型	1.5T-MT两驱旗舰型	2.0T-MT两驱尊贵型	2.0T-MT两驱旗舰型	2.0T-DCT两驱豪华型	2.0T-DCT两驱尊贵型	2.0T-DCT两驱旗舰型	备注
15	1001071005-B11	螺栓-发动机安装支架	BOLT	1	1	1	1	0	0	0	0	0	
16	1001040001-B11	后悬置支架总成	BRKT ENGINE MOUNTING RR	3	3	3	3	0	0	0	0	0	
17	B184C1285TF6	六角法兰面螺栓	BOLT	1	1	1	1	0	0	0	0	0	
18	B320C12T13F6	六角法兰面螺母	NUT	1	1	1	1	0	0	0	0	0	
19	B184C1270TF6	六角法兰面螺栓	BOLT	1	1	1	1	0	0	0	0	0	
20	1001030001-B11	后悬置总成	BOLSTER ENGINE MOUNTING RR ASSY	1	1	1	1	0	0	0	0	0	

1001001004-B11

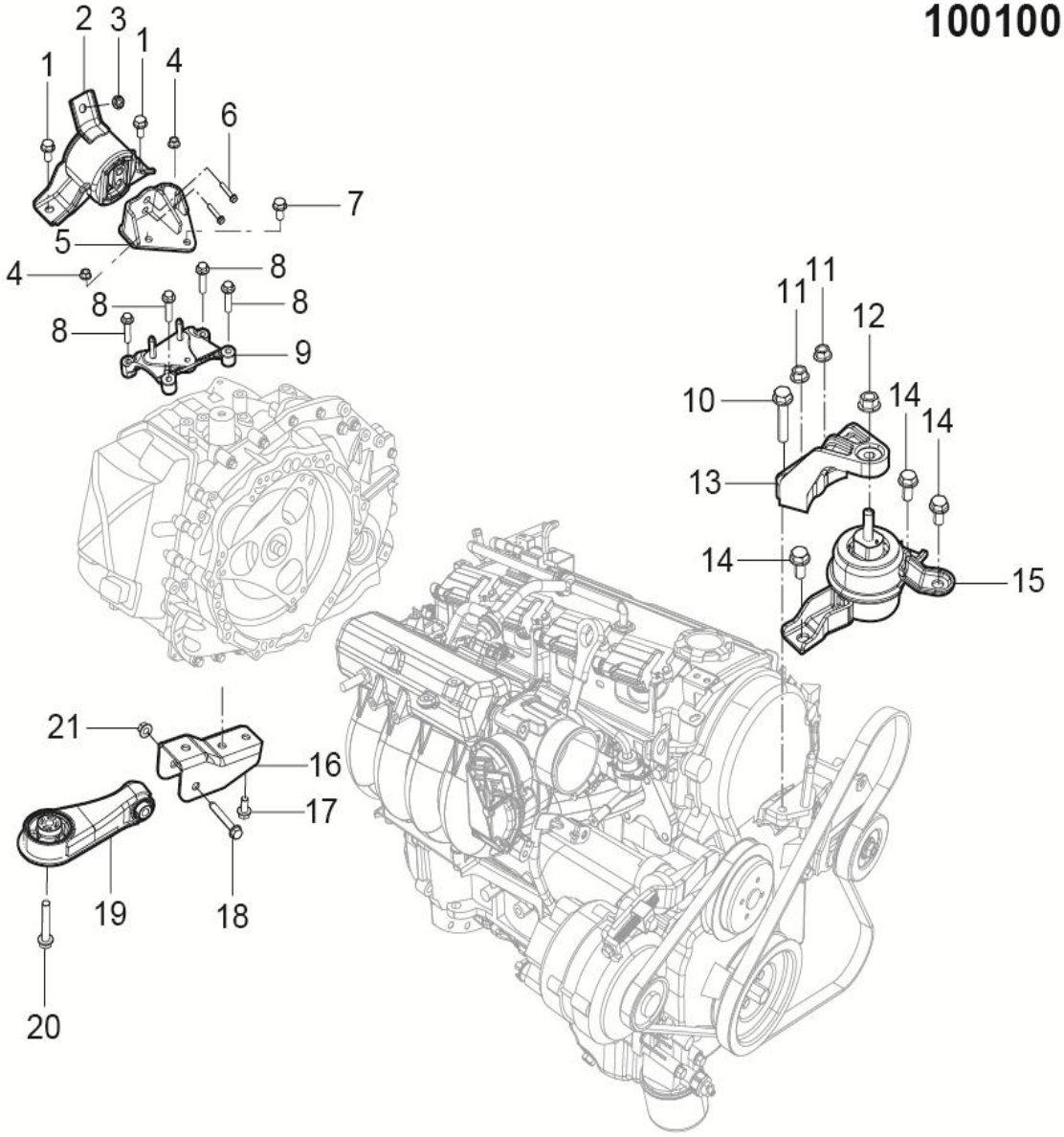

1001001004-B11 悬置系统装置

1001001004-B11 ENGINE MOUNTING SYS

序号	备件编号	中文名称	英文名称	1.5T-MT两驱精英型	1.5T-MT两驱豪华型	1.5T-MT两驱尊贵型	1.5T-MT两驱旗舰型	2.0T-MT两驱尊贵型	2.0T-MT两驱旗舰型	2.0T-DCT两驱豪华型	2.0T-DCT两驱尊贵型	2.0T-DCT两驱旗舰型	备注
1	B184C1225F6	六角法兰面螺栓	BOLT	0	0	0	0	0	0	2	2	2	
2	1001040005-B11	左悬置总成	ENGINE MOUNTING LH ASSY	0	0	0	0	0	0	1	1	1	
3	B320C10T13F6	六角法兰面螺母	BOLT	0	0	0	0	0	0	1	1	1	
4	B320C10F6	六角法兰面螺母	BOLT	0	0	0	0	0	0	2	2	2	
5	1001070004-B11	左悬置支架1	TRANSITION BRKT ENGINE MOUNTING LH 1	0	0	0	0	0	0	1	1	1	
6	1001080004-B11	六角法兰面螺栓	BOLT	0	0	0	0	0	0	2	2	2	
7	B184C1025F6	六角法兰面螺栓	BOLT	0	0	0	0	0	0	1	1	1	
8	B184C1045F6	六角法兰面螺栓	BOLT	0	0	0	0	0	0	4	4	4	
9	1001060004-B11	左悬置支架总成	TRANSITION BRKT ENGINE MOUNTING LH	0	0	0	0	0	0	1	1	1	
10	B184C1035F6	六角法兰面螺栓	BOLT	0	0	0	0	0	0	1	1	1	
11	B320C10F6	六角法兰面螺母	BOLT	0	0	0	0	0	0	2	2	2	
12	1001090005-B11	六角法兰面螺母	BOLT	0	0	0	0	0	0	1	1	1	
13	1001080005-B11	右悬置支架总成	TRANSITION BRKT ENGINE MOUNTING RH	0	0	0	0	0	0	1	1	1	
14	B184C1225F6	六角法兰面螺栓	BOLT	0	0	0	0	0	0	3	3	3	

1001001004-B11

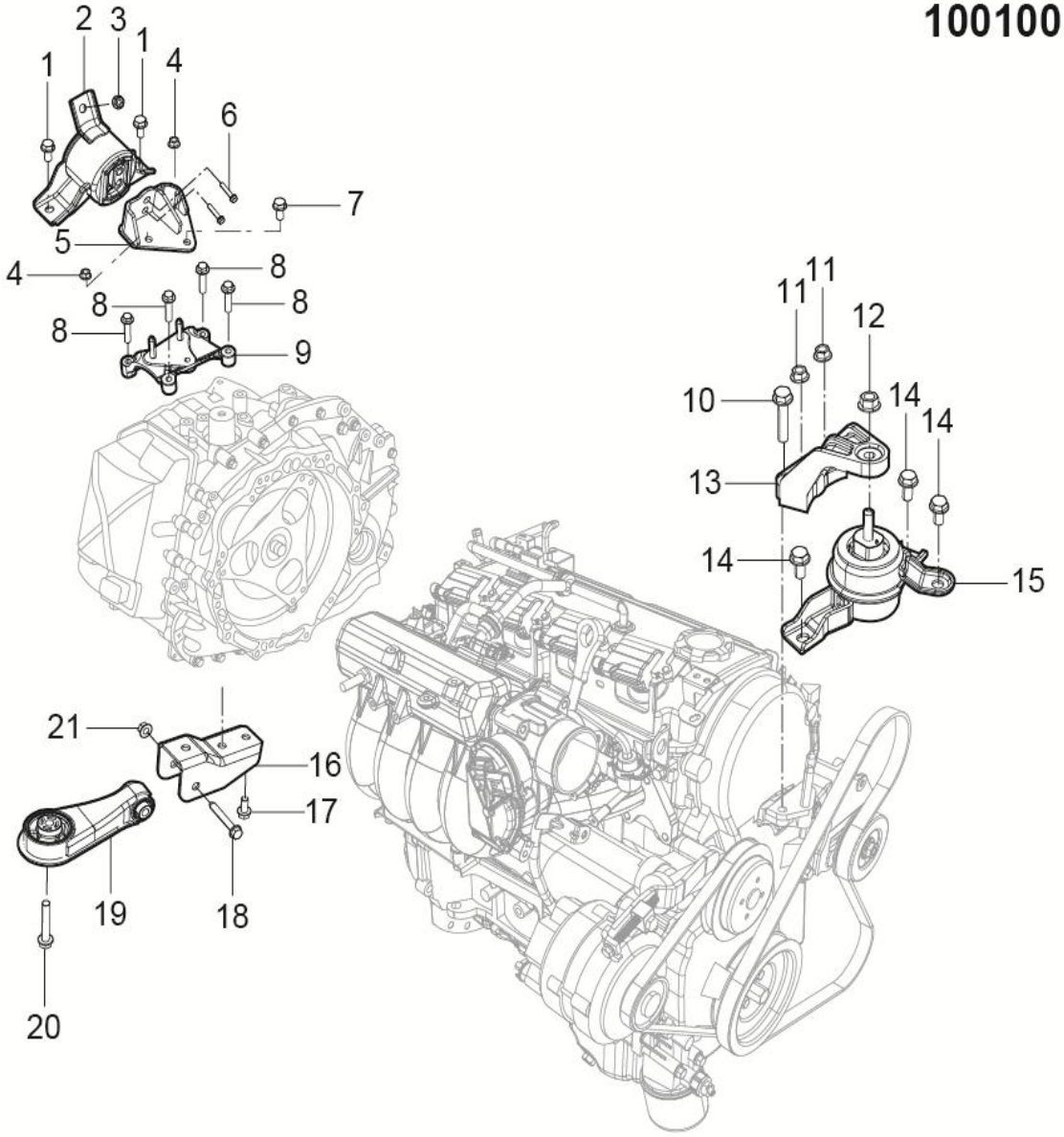

1001001004-B11 悬置系统装置

1001001004-B11 ENGINE MOUNTING SYS

序号	备件编号	中文名称	英文名称	1.5T-MT两驱精英型	1.5T-MT两驱豪华型	1.5T-MT两驱尊贵型	1.5T-MT两驱旗舰型	2.0T-MT两驱尊贵型	2.0T-MT两驱旗舰型	2.0T-DCT两驱豪华型	2.0T-DCT两驱尊贵型	2.0T-DCT两驱旗舰型	备注
15	1001070005-B11	右悬置总成	ENGINE MOUNTING RH ASSY	0	0	0	0	0	0	1	1	1	
16	1001040005-B11	后悬置支架总成	BRKT ENGINE MOUNTING RR	0	0	0	0	0	0	1	1	1	
17	B184C1225F6	六角法兰面螺栓	BOLT	0	0	0	0	0	0	3	3	3	
18	B184C1285TF6	六角法兰面螺栓	BOLT	0	0	0	0	0	0	1	1	1	
19	1001030005-B11	后悬置总成	BOLSTER ENGINE MOUNTING RR ASSY	0	0	0	0	0	0	1	1	1	
20	B184C1270TF6	六角法兰面螺栓	BOLT	0	0	0	0	0	0	1	1	1	
21	B320C12T13F6	六角法兰面螺母	BOLT	0	0	0	0	0	0	1	1	1	

1001001005-B11

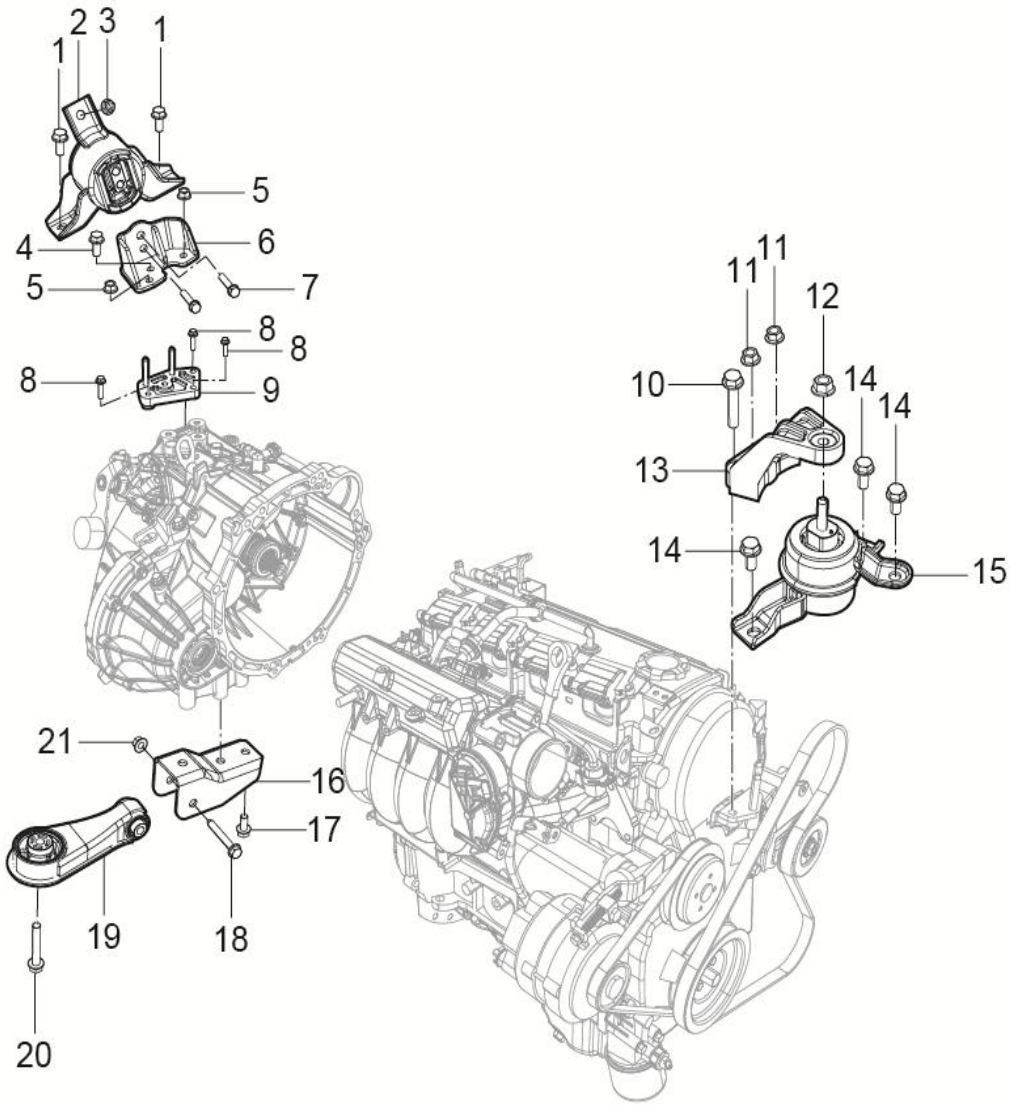

1001001005-B11 悬置系统装置

1001001005-B11 ENGINE MOUNTING SYS

序号	备件编号	中文名称	英文名称	1.5T-MT两驱精英型	1.5T-MT两驱豪华型	1.5T-MT两驱尊贵型	1.5T-MT两驱旗舰型	2.0T-MT两驱尊贵型	2.0T-MT两驱旗舰型	2.0T-DCT两驱豪华型	2.0T-DCT两驱尊贵型	2.0T-DCT两驱旗舰型	备注
1	B184C1225F6	六角法兰面螺栓	BOLT	0	0	0	0	2	2	0	0	0	
2	1001050005-B11	左悬置总成	ENGINE MOUNTING LH ASSY	0	0	0	0	1	1	0	0	0	
3	B320C10F6	六角法兰面螺母	BOLT	0	0	0	0	1	1	0	0	0	
4	B184C1025F6	六角法兰面螺栓	BOLT	0	0	0	0	1	1	0	0	0	
5	B320C10F6	六角法兰面螺母	BOLT	0	0	0	0	2	2	0	0	0	
6	1001011005-B11	左悬置支架总成1	TRANSITION BRKT ENGINE MOUNTING LH 1	0	0	0	0	1	1	0	0	0	
7	1001012005-B11	六角法兰面螺栓	BOLT	0	0	0	0	2	2	0	0	0	
8	B184C1035F6	六角法兰面螺栓	BOLT	0	0	0	0	3	3	0	0	0	
9	1001060005-B11	左悬置支架总成	TRANSITION BRKT ENGINE MOUNTING LH	0	0	0	0	1	1	0	0	0	
10	B184C1035F6	六角法兰面螺栓	BOLT	0	0	0	0	1	1	0	0	0	
11	B320C10F6	六角法兰面螺母	BOLT	0	0	0	0	2	2	0	0	0	
12	1001090005-B11	六角法兰面螺母	BOLT	0	0	0	0	1	1	0	0	0	
13	1001080005-B11	右悬置支架总成	TRANSITION BRKT ENGINE MOUNTING RH	0	0	0	0	1	1	0	0	0	
14	B184C1225F6	六角法兰面螺栓	BOLT	0	0	0	0	3	3	0	0	0	

1001001005-B11

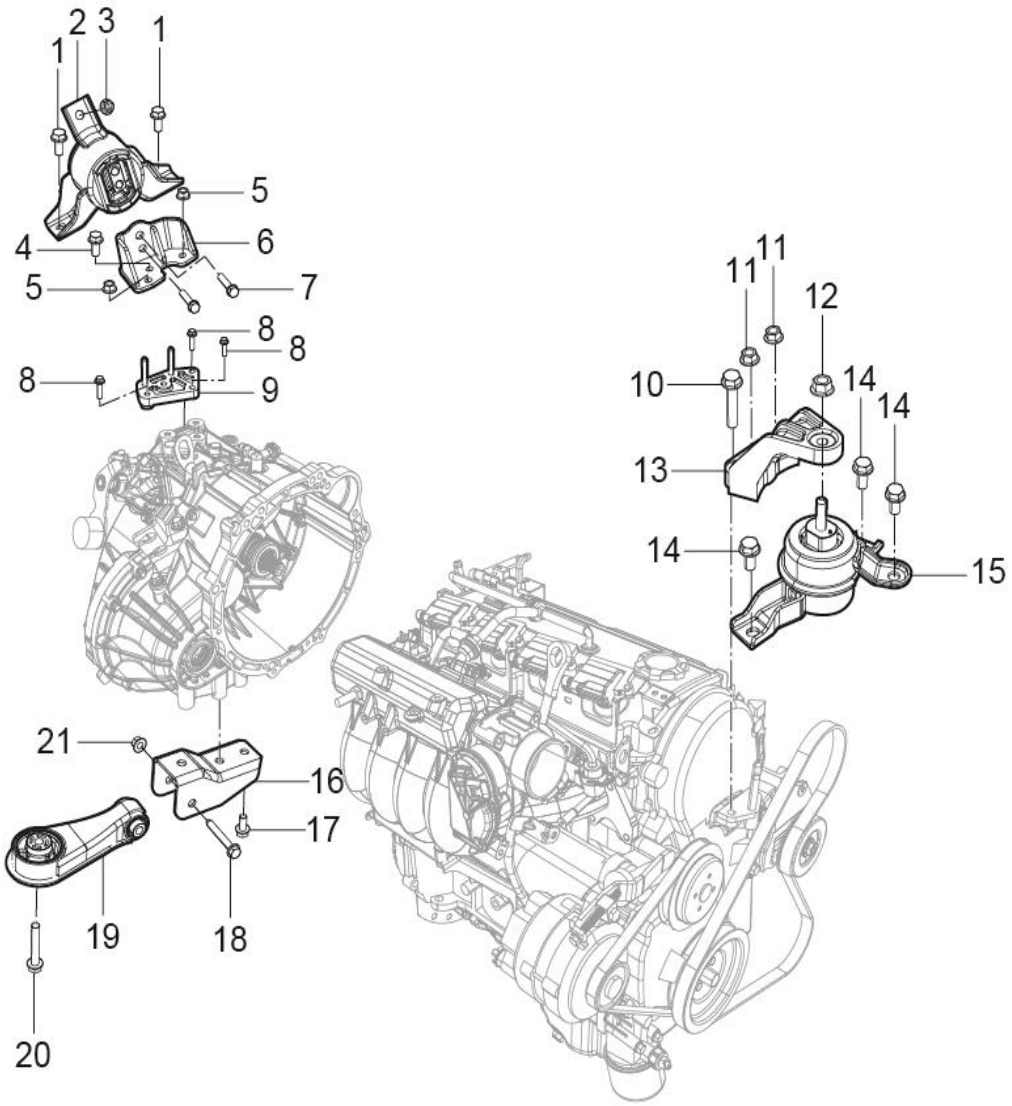

1001001005-B11 悬置系统装置

1001001005-B11 ENGINE MOUNTING SYS

序号	备件编号	中文名称	英文名称	1.5T-MT两驱精英型	1.5T-MT两驱豪华型	1.5T-MT两驱尊贵型	1.5T-MT两驱旗舰型	2.0T-MT两驱尊贵型	2.0T-MT两驱旗舰型	2.0T-DCT两驱豪华型	2.0T-DCT两驱尊贵型	2.0T-DCT两驱旗舰型	备注
15	1001070005-B11	右悬置总成	ENGINE MOUNTING RH ASSY	0	0	0	0	1	1	0	0	0	
16	1001040005-B11	后悬置支架总成	BRKT ENGINE MOUNTING RR	0	0	0	0	1	1	0	0	0	
17	B184C1225F6	六角法兰面螺栓	BOLT	0	0	0	0	3	3	0	0	0	
18	B184C1285TF6	六角法兰面螺栓	BOLT	0	0	0	0	1	1	0	0	0	
19	1001030005-B11	后悬置总成	BOLSTER ENGINE MOUNTING RR ASSY	0	0	0	0	1	1	0	0	0	
20	B184C1270TF6	六角法兰面螺栓	BOLT	0	0	0	0	1	1	0	0	0	
21	B320C12T13F6	六角法兰面螺母	BOLT	0	0	0	0	1	1	0	0	0	

1100001001-B11

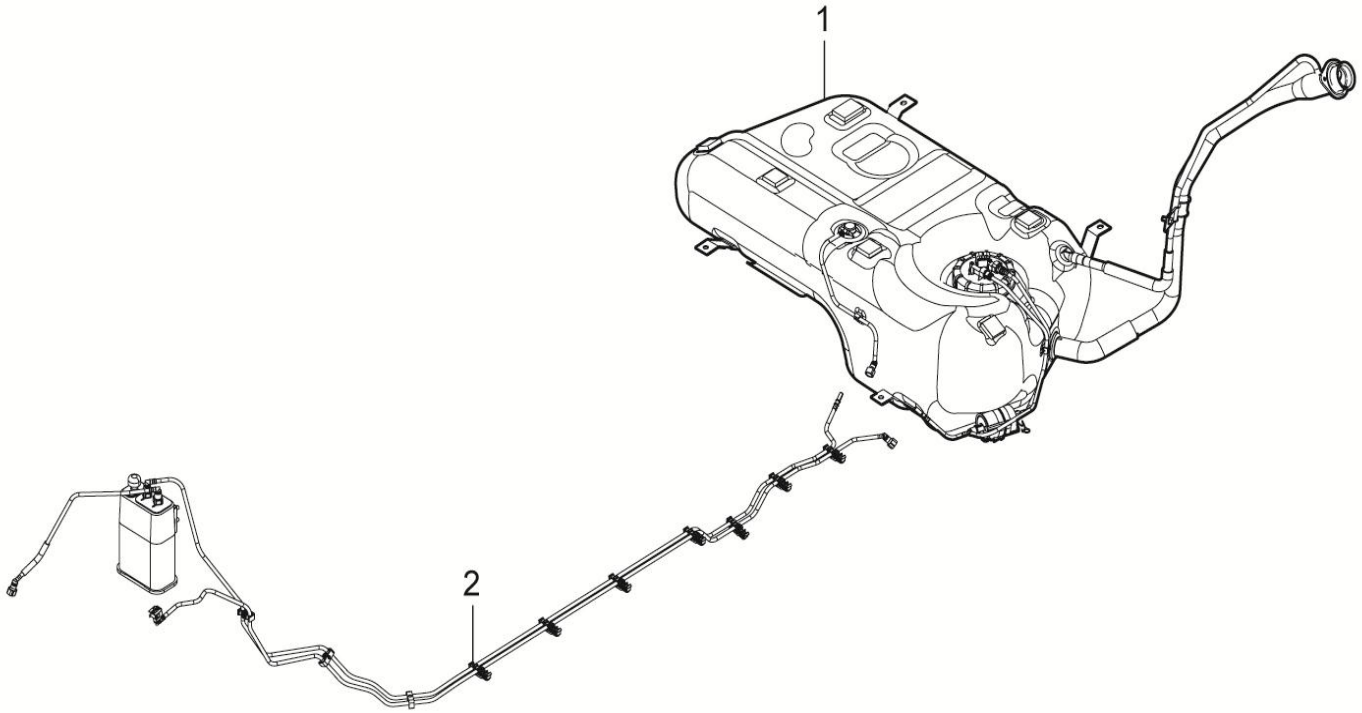

1100001001-B11 燃油系统装置

1100001001-B11 FUEL SYSTEM DEVICE

序号	备件编号	中文名称	英文名称	1.5T-MT两驱精英型	1.5T-MT两驱豪华型	1.5T-MT两驱尊贵型	1.5T-MT两驱旗舰型	2.0T-MT两驱尊贵型	2.0T-MT两驱旗舰型	2.0T-DCT两驱豪华型	2.0T-DCT两驱尊贵型	2.0T-DCT两驱旗舰型	备注
1	1101020001-B11	燃油箱组件	FUEL TANK SET	1	1	1	1	0	0	0	0	0	
2	1104010001-B11	燃油管路及燃油蒸发控制组件	FUEL PIPE AND VAPOR RECOVERY SYSTEM	1	1	1	1	0	0	0	0	0	

1101020001-B11

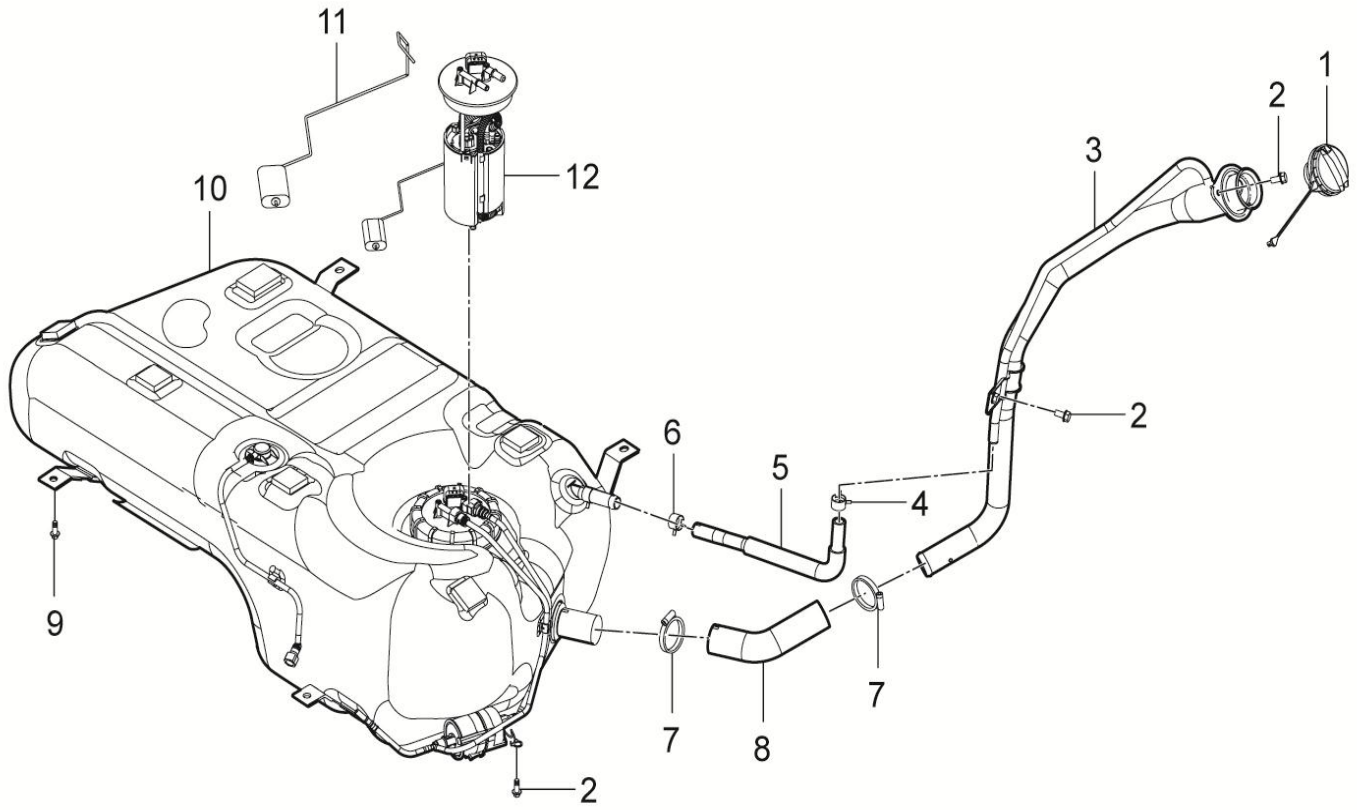

1101020001-B11燃油箱组件

1101020001-B11 FUEL TANK SET

序号	备件编号	中文名称	英文名称	1.5T-MT两驱精英型	1.5T-MT两驱豪华型	1.5T-MT两驱尊贵型	1.5T-MT两驱旗舰型	2.0T-MT两驱尊贵型	2.0T-MT两驱旗舰型	2.0T-DCT两驱豪华型	2.0T-DCT两驱尊贵型	2.0T-DCT两驱旗舰型	备注
1	1101202-A01	油箱加油口盖总成	FUEL CAP ASSY	1	1	1	1	0	0	0	0	0	
2	Q1840616	六角头法兰面螺栓	BOLT	4	4	4	4	0	0	0	0	0	
3	1104020001-B11	加油管总成	FUEL FILLER ASSY	1	1	1	1	0	0	0	0	0	
4	Q673B175	钢带型弹性环箍	CLAMP	1	1	1	1	0	0	0	0	0	
5	1104015001-B11	加油通气软管	HOSE FOR AIR BREATHING	1	1	1	1	0	0	0	0	0	
6	Q673B21	弹性环箍	CLAMP	1	1	1	1	0	0	0	0	0	
7	Q67645	B型蜗杆传动式软管环箍	CLAMP	2	2	2	2	0	0	0	0	0	
8	1104013001-B11	加油软管	HOSE FOR FUEL FILL	1	1	1	1	0	0	0	0	0	
9	B184C1030F6	六角法兰面螺栓	BOLT	4	4	4	4	0	0	0	0	0	
10	1101030001-B11	燃油箱总成	FUEL TANK ASSY	1	1	1	1	0	0	0	0	0	
11	1123011001-B11	油位传感器	FUEL LEVEL SENDING UNIT	1	1	1	1	0	0	0	0	0	
12	1123010001-B11	燃油泵带燃油传感器总成	FUEL PUMP ASSY	1	1	1	1	0	0	0	0	0	

1101020003-B11

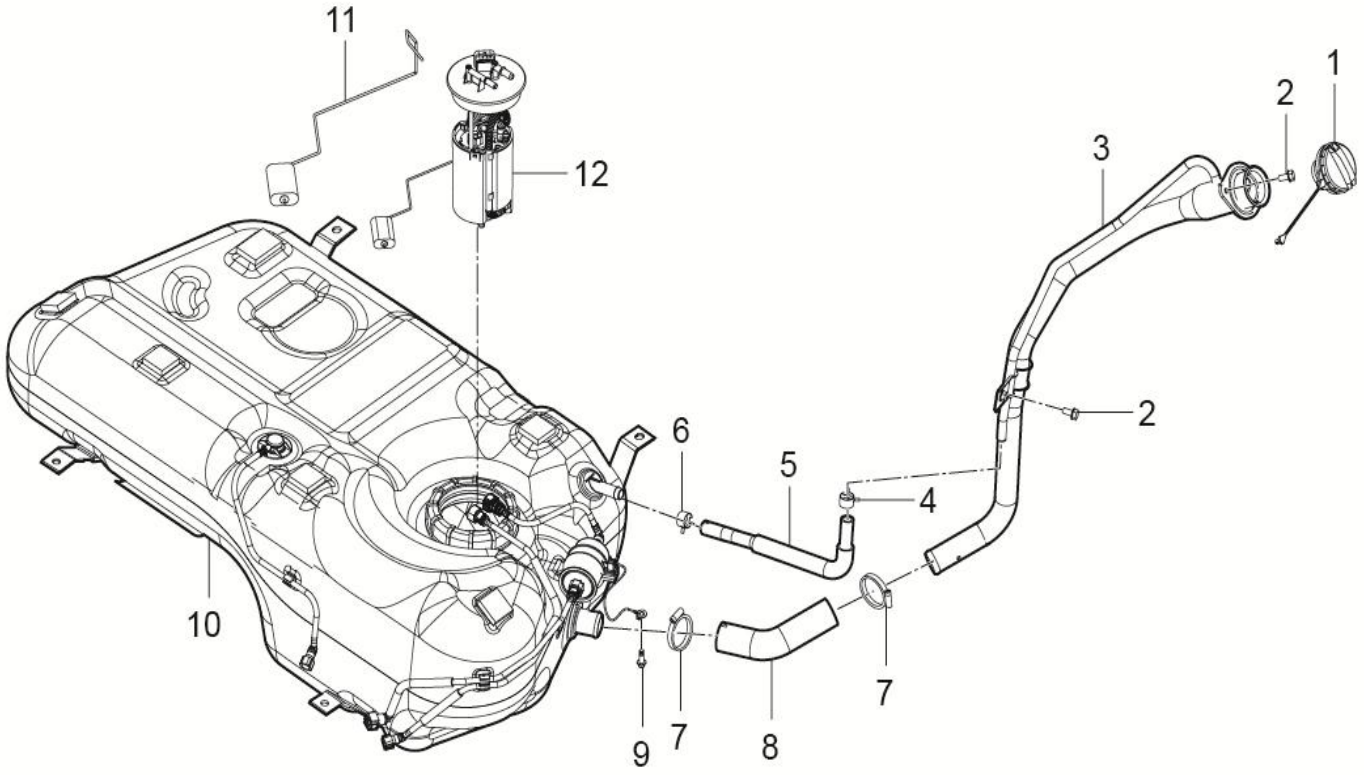

1101020003-B11 燃油箱组件

1101020003-B11 FUEL TANK SET

序号	备件编号	中文名称	英文名称	1.5T-MT两驱精英型	1.5T-MT两驱豪华型	1.5T-MT两驱尊贵型	1.5T-MT两驱旗舰型	2.0T-MT两驱尊贵型	2.0T-MT两驱旗舰型	2.0T-DCT两驱豪华型	2.0T-DCT两驱尊贵型	2.0T-DCT两驱旗舰型	备注
1	1101202-A01	油箱加油口盖总成	FUEL CAP ASSY	0	0	0	0	1	1	1	1	1	
2	Q1840616	六角头法兰面螺栓	BOLT	0	0	0	0	2	2	2	2	2	
3	1104020001-B11	加油管总成	FUEL FILLER ASSY	0	0	0	0	1	1	1	1	1	
4	Q673B175	钢带型弹性环箍	CLAMP	0	0	0	0	1	1	1	1	1	
5	1104015001-B11	加油通气软管	HOSE FOR AIR BREATHING	0	0	0	0	1	1	1	1	1	
6	Q673B21	弹性环箍	CLAMP	0	0	0	0	1	1	1	1	1	
7	Q67645	B型蜗杆传动式软管环箍	CLAMP	0	0	0	0	2	2	2	2	2	
8	1104013001-B11	加油软管	HOSE FOR FUEL FILL	0	0	0	0	1	1	1	1	1	
9	Q1840816	六角头法兰面螺栓	BOLT	0	0	0	0	1	1	1	1	1	
10	1101030003-B11	燃油箱总成	FUEL TANK ASSY	0	0	0	0	1	1	1	1	1	
11	1123011003-B11	油位传感器	FUEL LEVEL SENDING UNIT	0	0	0	0	1	1	1	1	1	
12	1123010003-B11	燃油泵带燃油传感器总成	FUEL PUMP ASSY	0	0	0	0	1	1	1	1	1	

1101030001-B11

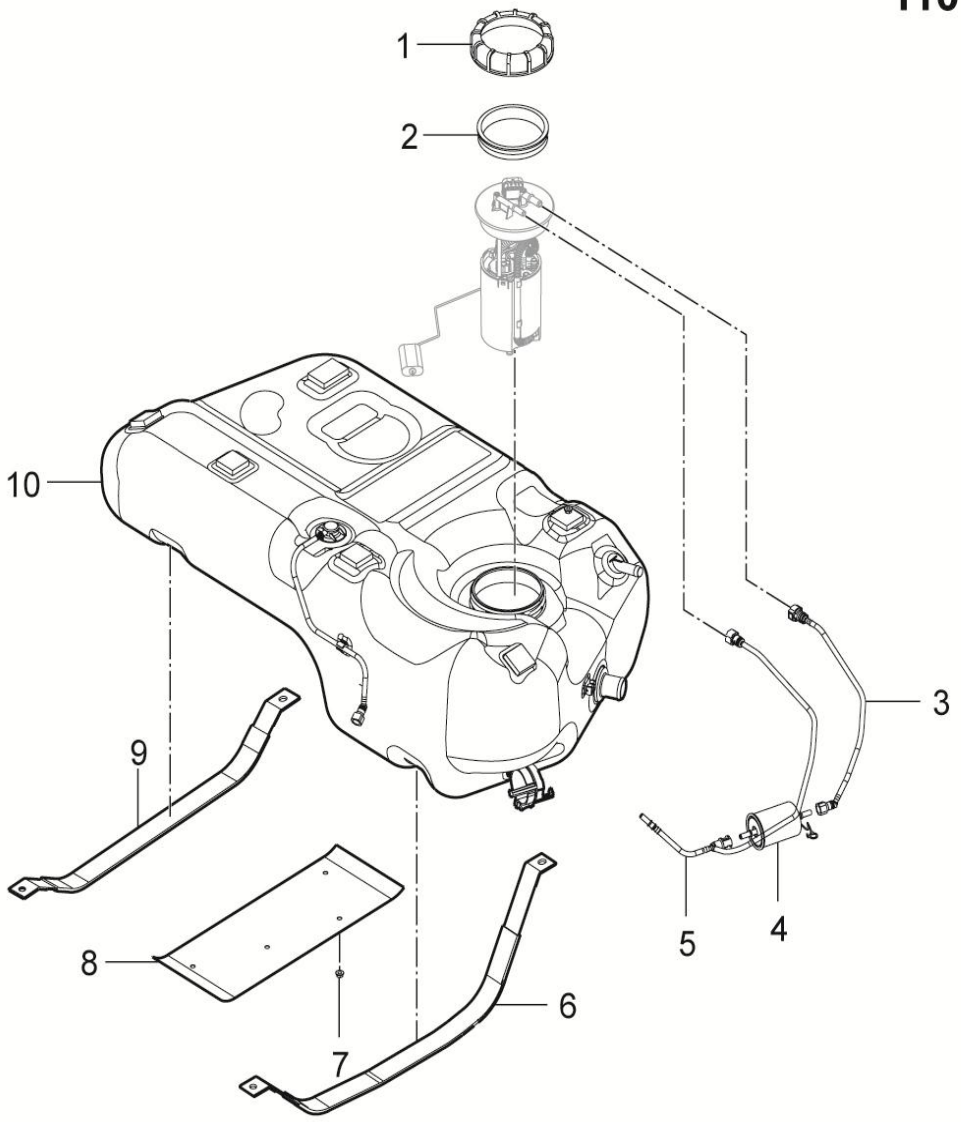

1101030001-B11 燃油箱总成

1101030001-B11 FUEL TANK ASSY

序号	备件编号	中文名称	英文名称	1.5T-MT两驱精英型	1.5T-MT两驱豪华型	1.5T-MT两驱尊贵型	1.5T-MT两驱旗舰型	2.0T-MT两驱尊贵型	2.0T-MT两驱旗舰型	2.0T-DCT两驱豪华型	2.0T-DCT两驱尊贵型	2.0T-DCT两驱旗舰型	备注
1	1103011001-B11	油箱盖	FUEL TANK CAP ASSY	1	1	1	1	0	0	0	0	0	
2	1101013001-B11	Y型密封圈	Y SEALED RING	1	1	1	1	0	0	0	0	0	
3	1104019001-B11	进燃油滤清器软管	PIPE FOR FUEL FILTER COMPT IN ASSY	1	1	1	1	0	0	0	0	0	
4	1117010001-B11	燃油滤清器总成	FUEL FILTER COMPT	1	1	1	1	0	0	0	0	0	
5	1104021001-B11	出燃油滤清器软管	PIPE FOR FUEL FILTER COMPT OUT ASSY	1	1	1	1	0	0	0	0	0	
6	1101015001-B11	油箱左固定带	FUEL TANK BRKT LH	1	1	1	1	0	0	0	0	0	
7	Q32006F6	六角法兰面螺母	NUT	4	4	4	4	0	0	0	0	0	
8	1101014001-B11	油箱隔热板	HEAT INSULATION BOARD FOR FUEL TANK	1	1	1	1	0	0	0	0	0	
9	1101016001-B11	油箱右固定带	FUEL TANK BRKT RH	1	1	1	1	0	0	0	0	0	
10	1101011001-B11	燃油箱本体	FUEL TANK	1	1	1	1	0	0	0	0	0	

1101030003-B11

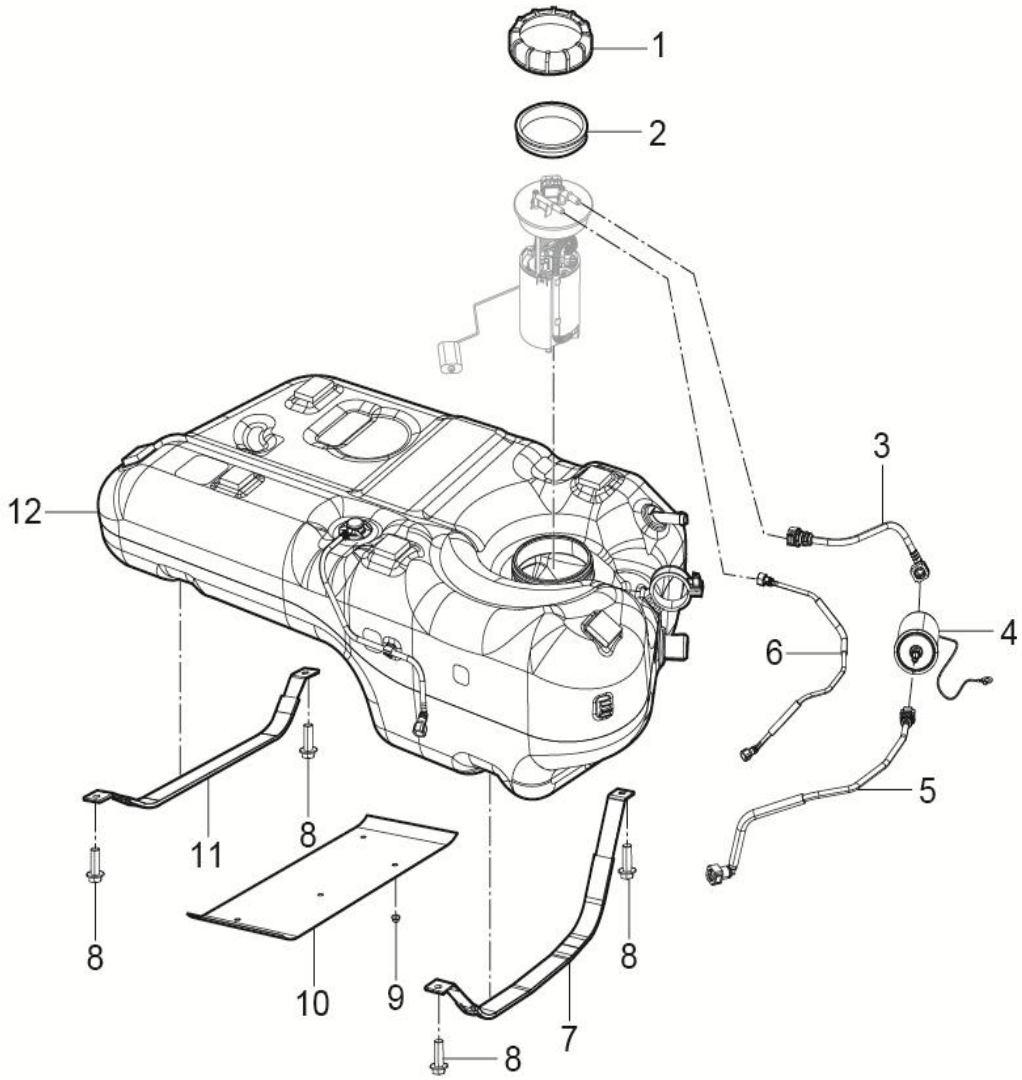

1101030003-B11 燃油箱总成

1101030003-B11 FUEL TANK ASSY

序号	备件编号	中文名称	英文名称	1.5T-MT两驱精英型	1.5T-MT两驱豪华型	1.5T-MT两驱尊贵型	1.5T-MT两驱旗舰型	2.0T-MT两驱尊贵型	2.0T-MT两驱旗舰型	2.0T-DCT两驱豪华型	2.0T-DCT两驱尊贵型	2.0T-DCT两驱旗舰型	备注
1	1103011001-B11	油箱盖	FUEL TANK CAP ASSY	0	0	0	0	1	1	1	1	1	
2	1101013001-B11	Y型密封圈	Y SEALED RING	0	0	0	0	1	1	1	1	1	
3	1104019001-B11	进燃油滤清器软管	PIPE FOR FUEL FILTER COMPT IN ASSY	0	0	0	0	1	1	1	1	1	
4	1117010001-B11	燃油滤清器总成	FUEL FILTER COMPT	0	0	0	0	1	1	1	1	1	
5	1104021003-B11	出燃油滤清器软管	PIPE FOR FUEL FILTER COMPT OUT ASSY	0	0	0	0	1	1	1	1	1	
6	1104027003-B11	油箱回油软管	AN OIL HOSE	0	0	0	0	1	1	1	1	1	
7	1101015001-B11	油箱左固定带	FUEL TANK BRKT LH	0	0	0	0	1	1	1	1	1	
8	B184C1030F6	六角法兰面螺栓	BOLT	0	0	0	0	4	4	4	4	4	
9	Q32006F6	六角法兰面螺母	NUT	0	0	0	0	4	4	4	4	4	
10	1101014001-B11	油箱隔热板	HEAT INSULATION BOARD FOR FUEL TANK	0	0	0	0	1	1	1	1	1	
11	1101016001-B11	油箱右固定带	FUEL TANK BRKT RH	0	0	0	0	1	1	1	1	1	
12	1101011001-B11	燃油箱本体	FUEL TANK	0	0	0	0	1	1	1	1	1	

1104010001-B11

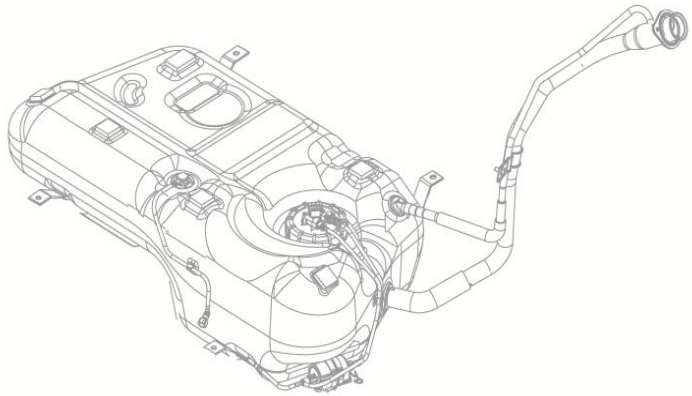

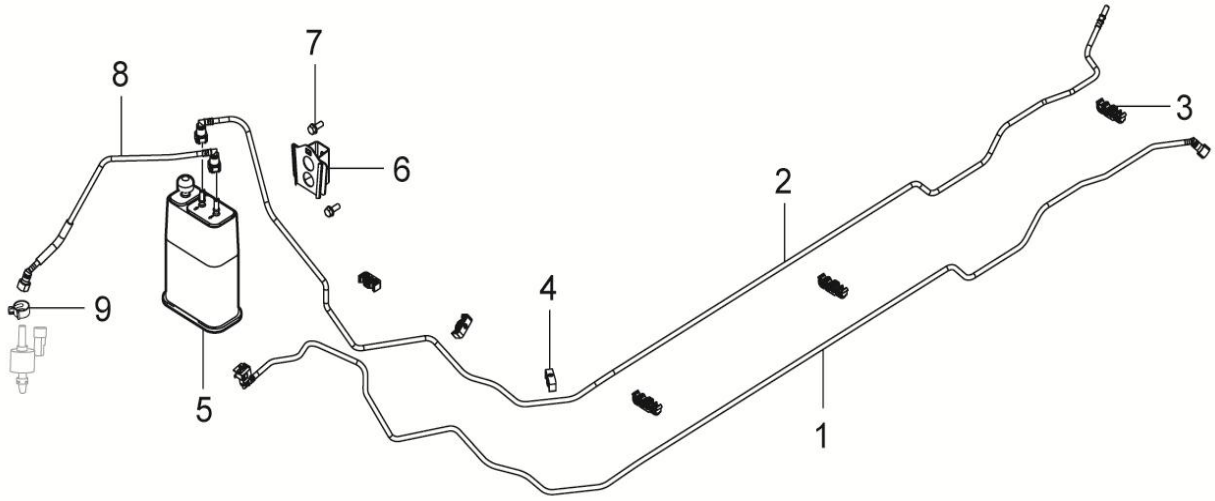

1104010001-B11 燃油管路及燃油蒸发控制组件

1104010001-B11 FUEL PIPE AND VAPOR RECOVERY SYSTEM

序号	备件编号	中文名称	英文名称	1.5T-MT两驱精英型	1.5T-MT两驱豪华型	1.5T-MT两驱尊贵型	1.5T-MT两驱旗舰型	2.0T-MT两驱尊贵型	2.0T-MT两驱旗舰型	2.0T-DCT两驱豪华型	2.0T-DCT两驱尊贵型	2.0T-DCT两驱旗舰型	备注
1	1104023001-B11	尼龙燃油管	MAIN TUBE FOR FUEL FILLING	1	1	1	1	0	0	0	0	0	
2	1130014001-B11	尼龙通气管	MAIN TUBE FOR AIR BREATHING	1	1	1	1	0	0	0	0	0	
3	9000432002	四管管夹	CLAMP FOR FOUR PIPE	7	7	7	7	0	0	0	0	0	
4	9000232002	两管管夹	CLAMP FOR TWO PIPE	3	3	3	3	0	0	0	0	0	
5	1130010001-B11	碳罐总成	CANISTER ASSY	1	1	1	1	0	0	0	0	0	
6	1130020001-B11	碳罐安装支架总成	BRACKET FOR CANISTER	1	1	1	1	0	0	0	0	0	
7	Q1840820	六角头法兰面螺栓	BOLT	2	2	2	2	0	0	0	0	0	
8	1130015001-B11	进碳罐控制阀软管	HOSE FOR CANISTER VALUE IN,ASSY	1	1	1	1	0	0	0	0	0	
9	Q673B125	钢带型弹性环箍	ELASTIC HOOP STEEL BELT TYPE	1	1	1	1	0	0	0	0	0	

1104010003-B11

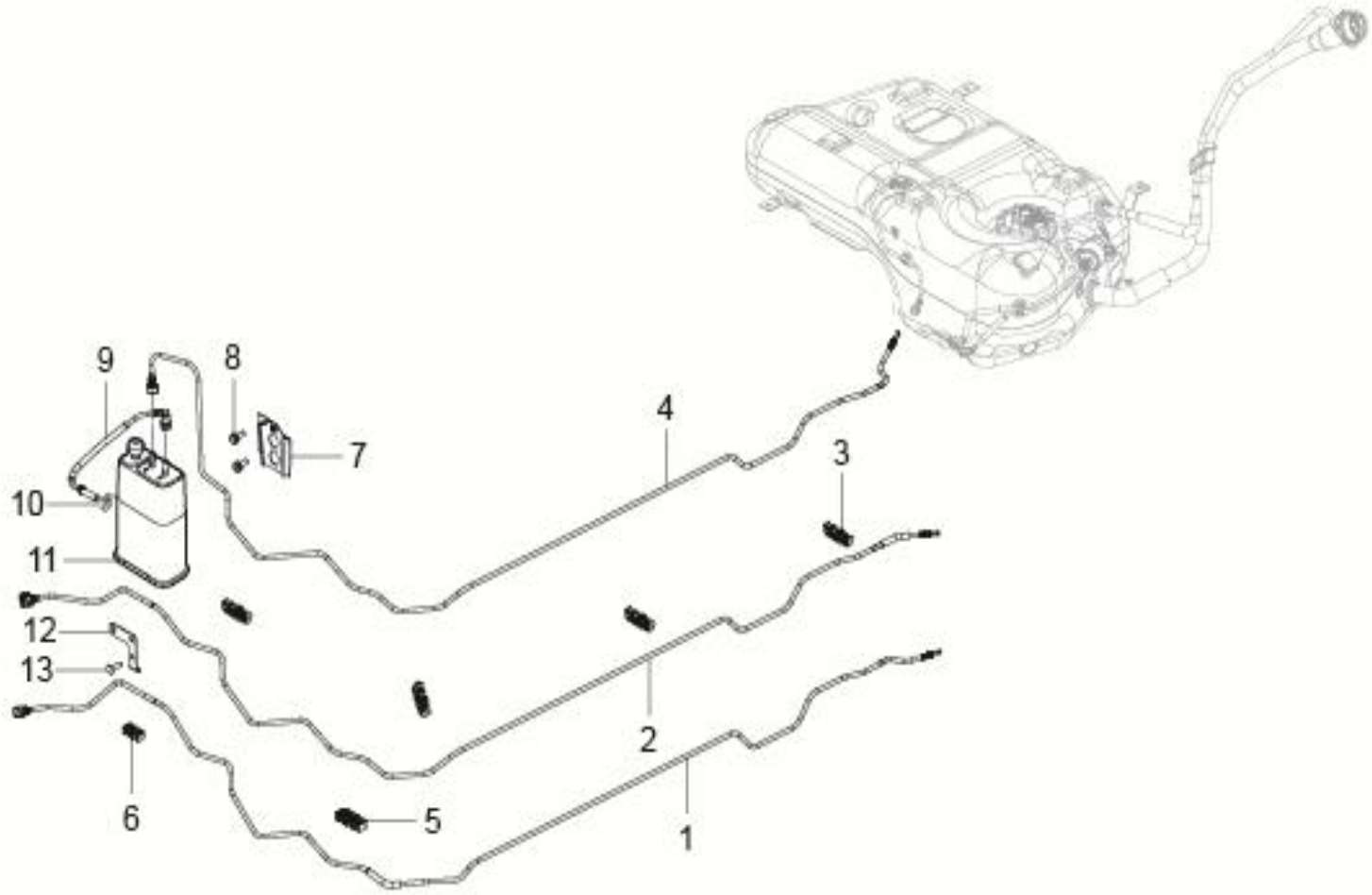

1104010003-B11 燃油管路及燃油蒸发控制组件

1104010003-B11 FUEL PIPE AND VAPOR RECOVERY SYSTEM

序号	备件编号	中文名称	英文名称	1.5T-MT两驱精英型	1.5T-MT两驱豪华型	1.5T-MT两驱尊贵型	1.5T-MT两驱旗舰型	2.0T-MT两驱尊贵型	2.0T-MT两驱旗舰型	2.0T-DCT两驱豪华型	2.0T-DCT两驱尊贵型	2.0T-DCT两驱旗舰型	备注
1	1104026003-B11	尼龙回油管	NYLON OIL RETURN PIPE	0	0	0	0	1	1	1	1	1	
2	1104023003-B11	尼龙燃油管	MAIN TUBE FOR FUEL FILLING	0	0	0	0	1	1	1	1	1	
3	9000532003	五管管夹	CLAMP FOR FIVE PIPE	0	0	0	0	7	7	7	7	7	
4	1130014003-B11	尼龙通气管	MAIN TUBE FOR AIR BREATHING	0	0	0	0	1	1	1	1	1	
5	9000332001	三管管夹	THREE PIPE CLAMP	0	0	0	0	3	3	3	3	3	
6	9000232002	两管管夹	CLAMP FOR TWO PIPE	0	0	0	0	1	1	1	1	1	
7	1130020003-B11	碳罐安装支架总成	BRACKET FOR CANISTER	0	0	0	0	1	1	1	1	1	
8	Q1840816	六角头法兰面螺栓	BOLT	0	0	0	0	2	2	2	2	2	
9	1130015003-B11	进碳罐控制阀软管	HOSE FOR CANISTER VALUE IN,ASSY	0	0	0	0	1	1	1	1	1	
10	Q673B12	钢带型弹性环箍	ELASTIC HOOP STEEL BELT TYPE	0	0	0	0	1	1	1	1	1	
11	1130010001-B11	碳罐总成	CANISTER ASSY	0	0	0	0	1	1	1	1	1	
12	1130019003-B11	管夹支架	PIPE CLAMP BRACKET	0	0	0	0	1	1	1	1	1	
13	Q1840616	六角法兰面螺栓	BOLT	0	0	0	0	2	2	2	2	2	

1300001001-B11

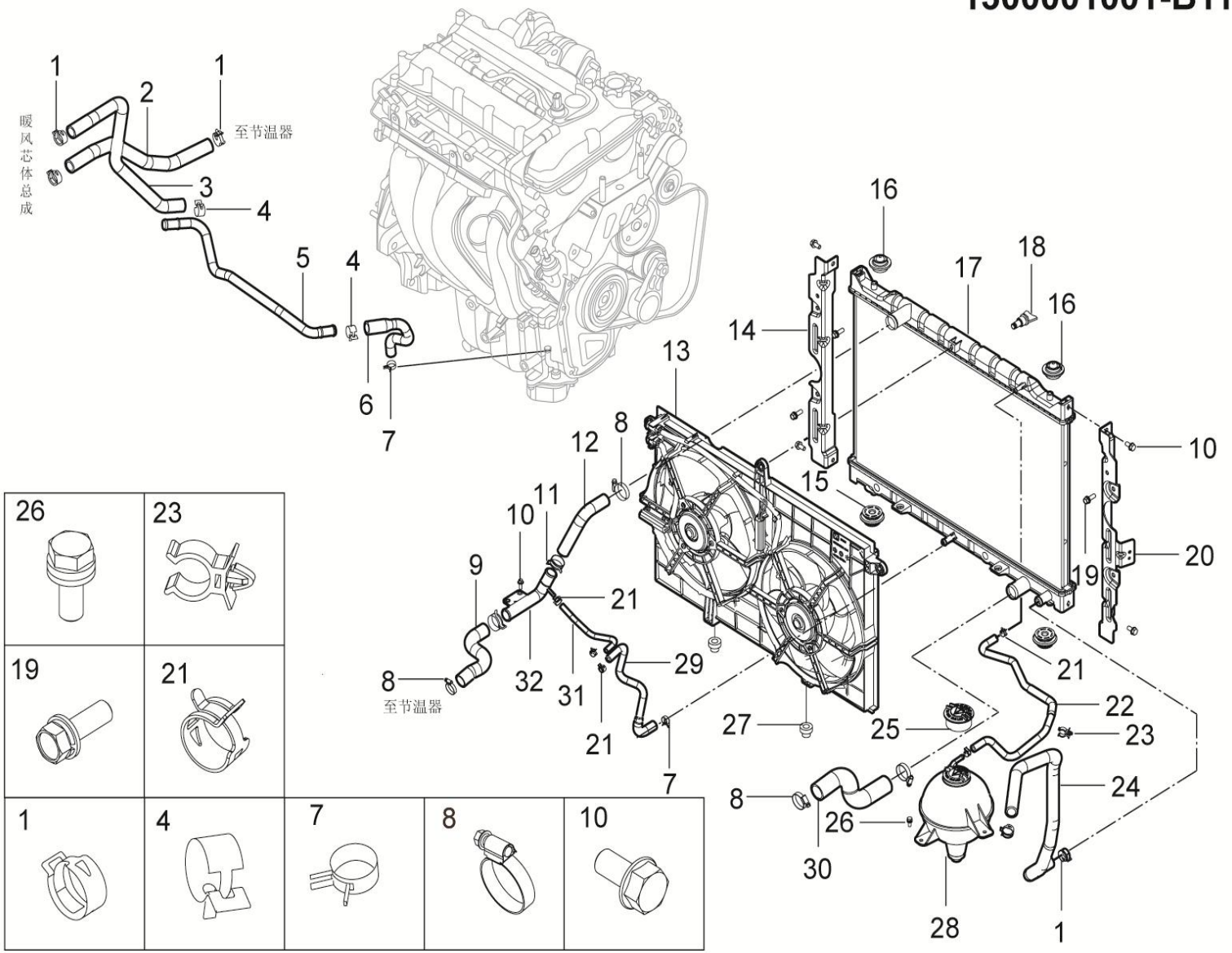

1300001001-B11 冷却系统装置

1300001001-B11 COOLING SYSTEM DEVICE

序号	备件编号	中文名称	英文名称	1.5T-MT两驱精英型	1.5T-MT两驱豪华型	1.5T-MT两驱尊贵型	1.5T-MT两驱旗舰型	2.0T-MT两驱尊贵型	2.0T-MT两驱旗舰型	2.0T-DCT两驱豪华型	2.0T-DCT两驱尊贵型	2.0T-DCT两驱旗舰型	备注
1	Q673B24	钢带型弹性环箍	SPRING CLAMP	5	5	5	5	0	0	0	0	0	
2	8101011001-B11	暖风进水管	INLET HOSE-HEATER	1	1	1	1	0	0	0	0	0	
3	8101012003-B11	暖风出水管3	OUTLET HOSE III-HEATER	1	1	1	1	0	0	0	0	0	
4	Q673B21	钢带型弹性环箍	CLIP	2	2	2	2	0	0	0	0	0	
5	8101012002-B11	暖风出水管2(硬管)	OUTLET HOSE II-HEATER	1	1	1	1	0	0	0	0	0	
6	8101012001-B11	暖风出水管1	OUTLET HOSE I-HEATER	1	1	1	1	0	0	0	0	0	
7	Q673B175	弹性环箍	SPRING CLAMP	2	2	2	2	0	0	0	0	0	
8	Q67645	B型蜗杆传动式软管环箍	CLIP	4	4	4	4	0	0	0	0	0	
9	1303017001-B11	节温器出水软管	THERMOSTAT WATER HOSE	1	1	1	1	0	0	0	0	0	
10	Q1840816	六角头螺栓、弹簧垫圈和平垫圈组合件	BOLT	6	6	6	6	0	0	0	0	0	
11	1303018002-B11	弹性环箍	SPRING CLAMP	2	2	2	2	0	0	0	0	0	
12	1303015001-B11	散热器进水软管	TOP RADIATOR COWL	1	1	1	1	0	0	0	0	0	
13	1308010001-B11	电子风扇总成	FAN WITH COWL ASSY	1	1	1	1	0	0	0	0	0	
14	1301011001-B11	散热器左护板	RADIATOR PROTECTING PLATE-LEFT	1	1	1	1	0	0	0	0	0	

1300001001-B11

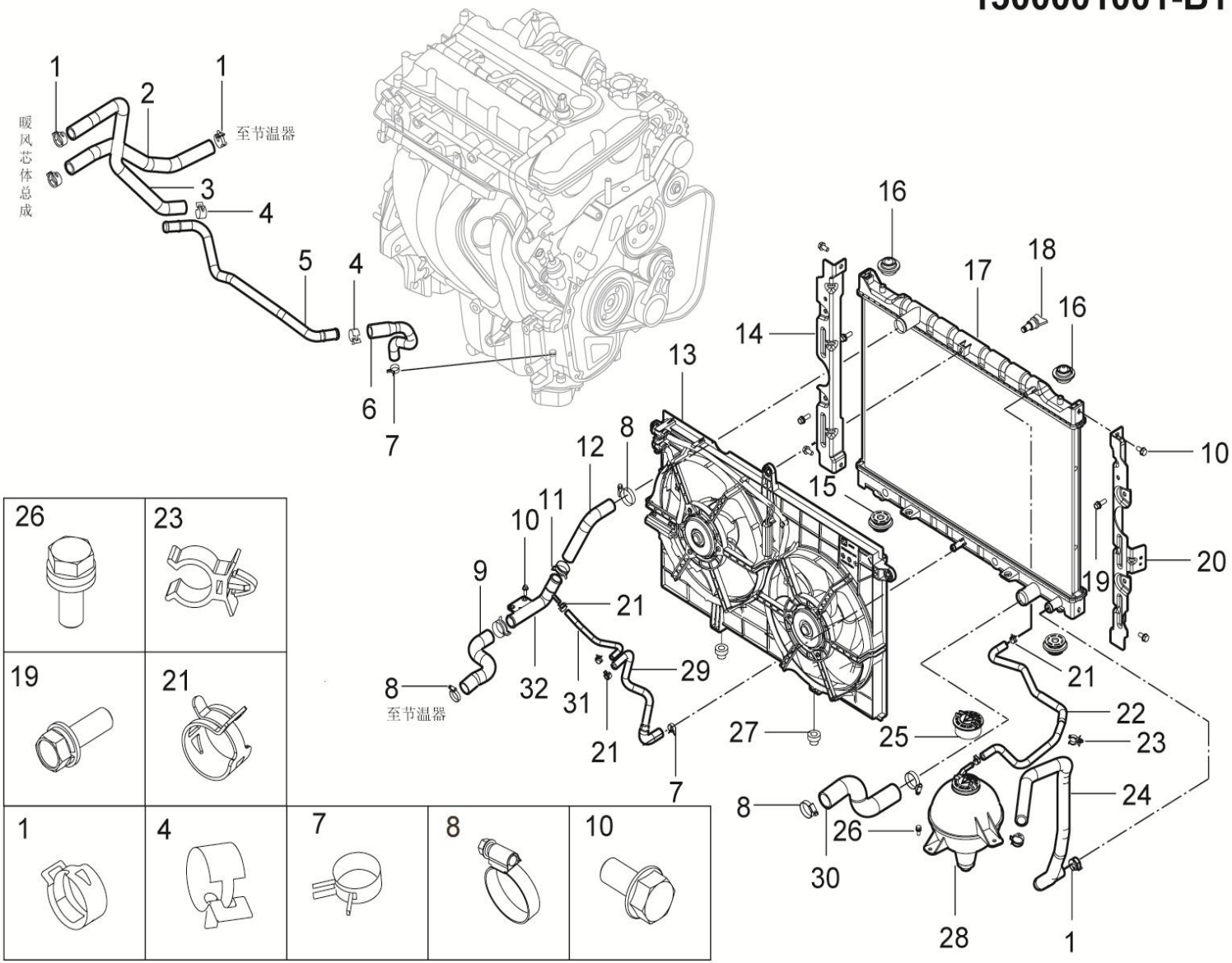

1300001001-B11冷却系统装置

1300001001-B11 COOLING SYSTEM DEVICE

序号	备件编号	中文名称	英文名称	1.5T-MT两驱精英型	1.5T-MT两驱豪华型	1.5T-MT两驱尊贵型	1.5T-MT两驱旗舰型	2.0T-MT两驱尊贵型	2.0T-MT两驱旗舰型	2.0T-DCT两驱豪华型	2.0T-DCT两驱尊贵型	2.0T-DCT两驱旗舰型	备注
15	1302012001-B11	散热器下支撑垫	RADIATOR SUPPORT-LOWER	2	2	2	2	0	0	0	0	0	
16	1302011001-B11	散热器上支撑垫	RADIATOR SUPPORT-UPPER	2	2	2	2	0	0	0	0	0	
17	1301010001-B11	散热器总成	RADIATOR ASSY	1	1	1	1	0	0	0	0	0	
18	1301013001-B11	排水阀	VALVE	1	1	1	1	0	0	0	0	0	
19	Q1460825	六角头螺栓、弹簧垫圈和平垫圈组合件	BOLT	3	3	3	3	0	0	0	0	0	
20	1301012001-B11	散热器右护板	RADIATOR PROTECTING PLATE-RIGHT	1	1	1	1	0	0	0	0	0	
21	Q673B135	弹性环箍	SPRING CLAMP	4	4	4	4	0	0	0	0	0	
22	1303014001-B11	膨胀箱和散热器连接软管	HOSE-EXPANSION TANK AND RADIATOR	1	1	1	1	0	0	0	0	0	
23	9000122004	单管夹	SINGLE HOSE CLIP	2	2	2	2	0	0	0	0	0	
24	1303013001-B11	膨胀箱出水软管	OUTLET WATER HOSE EXPANSION TANK	1	1	1	1	0	0	0	0	0	
25	1311011001-B11	膨胀箱盖	EXPANSION TANK COVER	1	1	1	1	0	0	0	0	0	
26	Q1460616F6	六角头螺栓、弹簧垫圈和平垫圈组合件	BOLT	2	2	2	2	0	0	0	0	0	
27	1308011001-B11	减震垫	CUSHION	2	2	2	2	0	0	0	0	0	
28	1311010001-B11	膨胀箱总成	EXPANSION TANK ASSY	1	1	1	1	0	0	0	0	0	

1300001001-B11

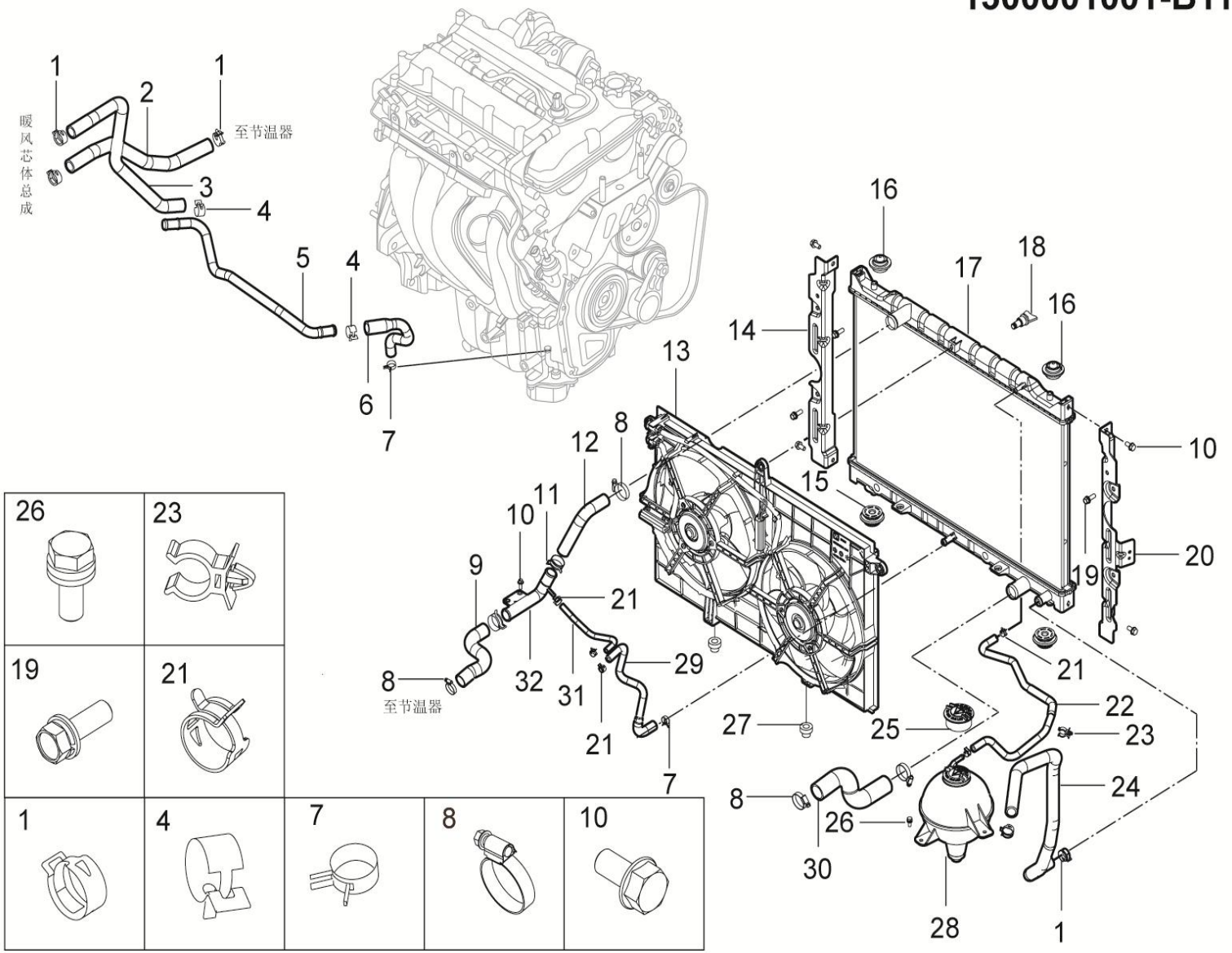

1300001001-B11冷却系统装置

1300001001-B11 COOLING SYSTEM DEVICE

序号	备件编号	中文名称	英文名称	1.5T-MT两驱精英型	1.5T-MT两驱豪华型	1.5T-MT两驱尊贵型	1.5T-MT两驱旗舰型	2.0T-MT两驱尊贵型	2.0T-MT两驱旗舰型	2.0T-DCT两驱豪华型	2.0T-DCT两驱尊贵型	2.0T-DCT两驱旗舰型	备注
29	1303016001-B11	增压器冷却出水管	OUTLET WATER HOSE-SUPERCHARGER	1	1	1	1	0	0	0	0	0	
30	1303012001-B11	散热器出水软管	OUTLET WATER HOSE-RADIATOR	1	1	1	1	0	0	0	0	0	
31	1303019001-B11	增压器冷却进水管	THE SUPERCHARGER INLET PIPE COOLING	1	1	1	1	0	0	0	0	0	
32	1303018001-B11	散热器进水硬管	RADIATOR INLET PIPE	1	1	1	1	0	0	0	0	0	

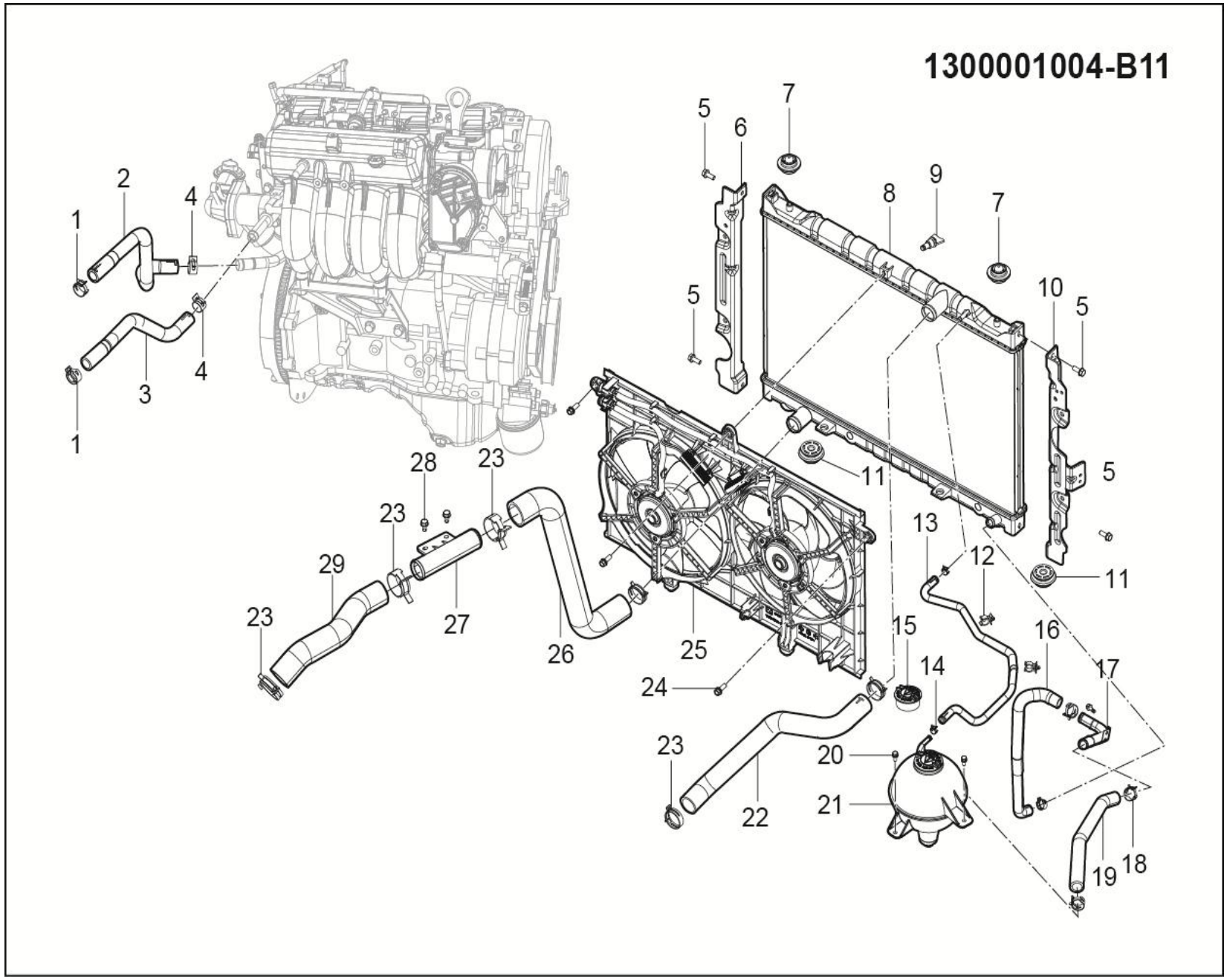
1300001004-B11
1
2
3
4
5
6
7
8
9
10
11
12
13
14
15
16
17
18
19
20
21
22
23
24
25
26
27
28
29

1300001004-B11 冷却系统装置

1300001004-B11 COOLING SYSTEM DEVICE

序号	备件编号	中文名称	英文名称	1.5T-MT两驱精英型	1.5T-MT两驱豪华型	1.5T-MT两驱尊贵型	1.5T-MT两驱旗舰型	2.0T-MT两驱尊贵型	2.0T-MT两驱旗舰型	2.0T-DCT两驱豪华型	2.0T-DCT两驱尊贵型	2.0T-DCT两驱旗舰型	备注
1	Q673B24	钢带型弹性环箍	CLIP	0	0	0	0	2	2	0	0	0	
2	8101012007-B11	暖风出水管1	OUTLET HOSE I-HEATER	0	0	0	0	1	1	0	0	0	
3	8101011003-B11	暖风进水管	INLET HOSE-HEATER	0	0	0	0	1	1	0	0	0	
4	Q673B21	钢带型弹性环箍	CLIP	0	0	0	0	2	2	0	0	0	
5	Q1840820	六角头法兰面螺栓	BOLT	0	0	0	0	4	4	0	0	0	
6	1301011002-B11	散热器左护板	RADIATOR PROTECTING PLATE-LEFT	0	0	0	0	1	1	0	0	0	
7	1302011001-B11	散热器上支撑垫	RADIATOR SUPPORT-UPPER	0	0	0	0	2	2	0	0	0	
8	1301010003-B11	散热器总成	RADIATOR ASSY	0	0	0	0	1	1	0	0	0	
9	1301013003-B11	排水阀	VALVE	0	0	0	0	1	1	0	0	0	
10	1301012001-B11	散热器右护板	RADIATOR PROTECTING PLATE-RIGHT	0	0	0	0	1	1	0	0	0	
11	1302012001-B11	散热器下支撑垫	RADIATOR SUPPORT-LOWER	0	0	0	0	2	2	0	0	0	
12	9000122004	单管夹	SINGLE HOSE CLIP	0	0	0	0	2	2	0	0	0	
13	1303014001-B11	膨胀箱和散热器连接软管	HOSE-EXPANSION TANK AND RADIATOR	0	0	0	0	1	1	0	0	0	
14	Q673B135	弹性环箍	SPRING CLAMP	0	0	0	0	2	2	0	0	0	

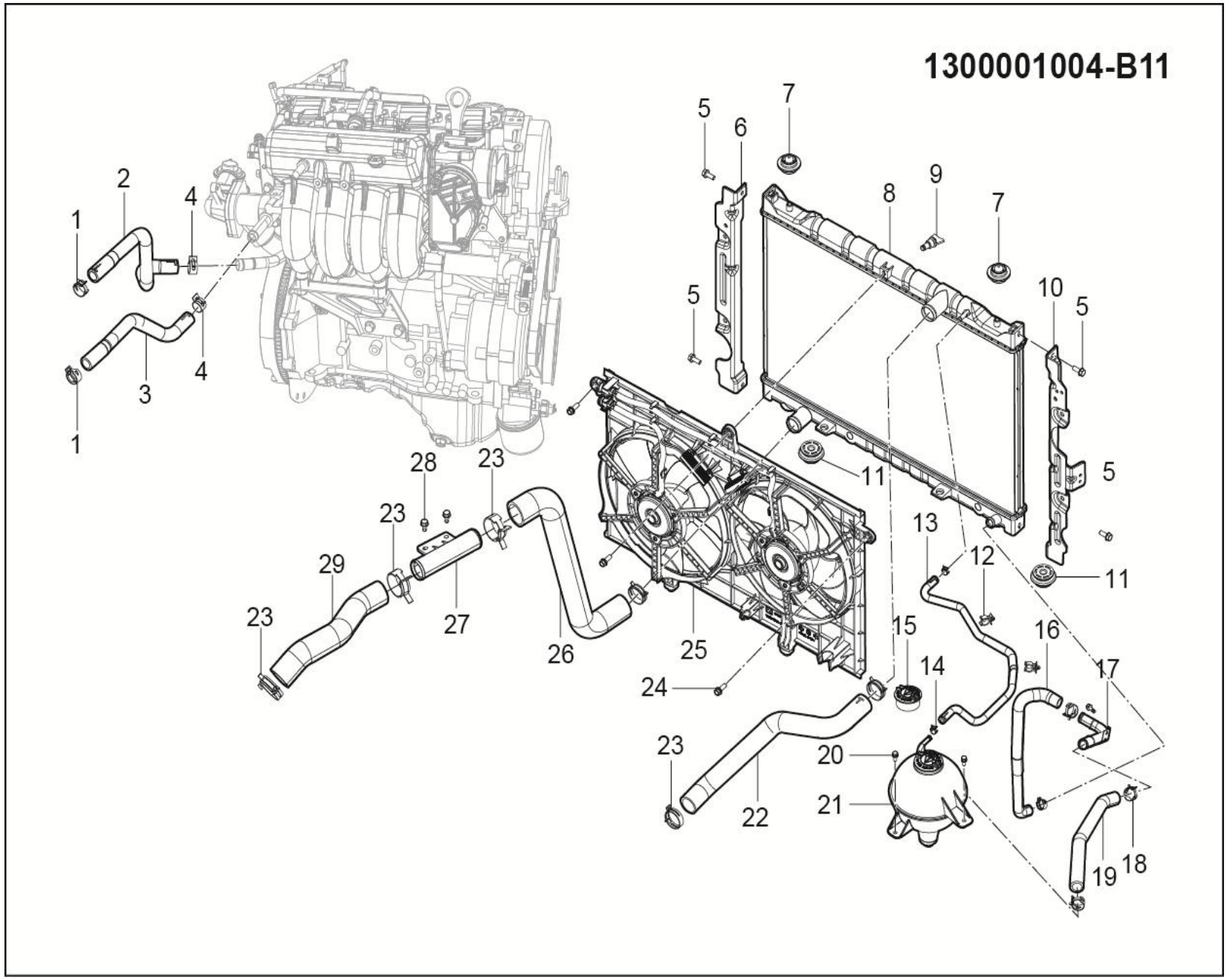
1300001004-B11
1
2
3
4
5
6
7
8
9
10
11
12
13
14
15
16
17
18
19
20
21
22
23
24
25
26
27
28
29

1300001004-B11 冷却系统装置

1300001004-B11 COOLING SYSTEM DEVICE

序号	备件编号	中文名称	英文名称	1.5T-MT两驱精英型	1.5T-MT两驱豪华型	1.5T-MT两驱尊贵型	1.5T-MT两驱旗舰型	2.0T-MT两驱尊贵型	2.0T-MT两驱旗舰型	2.0T-DCT两驱豪华型	2.0T-DCT两驱尊贵型	2.0T-DCT两驱旗舰型	备注
15	1311011001-B11	膨胀箱盖	EXPANSION TANK COVER	0	0	0	0	1	1	0	0	0	
16	1303013003-B11	膨胀箱出水软管1	OUTLET WATER HOSE EXPANSION TANK 1	0	0	0	0	1	1	0	0	0	
17	1303014003-B11	膨胀箱出水硬管	EXPANSION TANK INLET PIPE	0	0	0	0	1	1	0	0	0	
18	Q673B24	钢带型弹性环箍	SPRING CLAMP	0	0	0	0	4	4	0	0	0	
19	1303015003-B11	膨胀箱出水软管2	OUTLET WATER HOSE EXPANSION TANK 2	0	0	0	0	1	1	0	0	0	
20	Q1460616F6	六角头螺栓、弹簧垫圈和平垫圈组合件	BOLT	0	0	0	0	3	3	0	0	0	
21	1311010001-B11	膨胀箱总成	EXPANSION TANK ASSY	0	0	0	0	1	1	0	0	0	
22	1303011002-B11	散热器进水软管	INLET WATER HOSE RADIATOR	0	0	0	0	1	1	0	0	0	
23	Q673B43	钢带弹性环箍	CLIP	0	0	0	0	6	6	0	0	0	
24	Q1460825	六角头螺栓、弹簧垫圈和平垫圈组合件	BOLT	0	0	0	0	3	3	0	0	0	
25	1308010002-B11	电子风扇总成	FAN WITH COWL ASSY	0	0	0	0	1	1	0	0	0	
26	1303012002-B11	散热器出水软管1	OUTLET WATER HOSE-RADIATOR 1	0	0	0	0	1	1	0	0	0	
27	1303013002-B11	散热器出水硬管	RADIATOR INLET PIPE	0	0	0	0	1	1	0	0	0	
28	Q1840816	六角法兰面螺栓	BOLT	0	0	0	0	2	2	0	0	0	

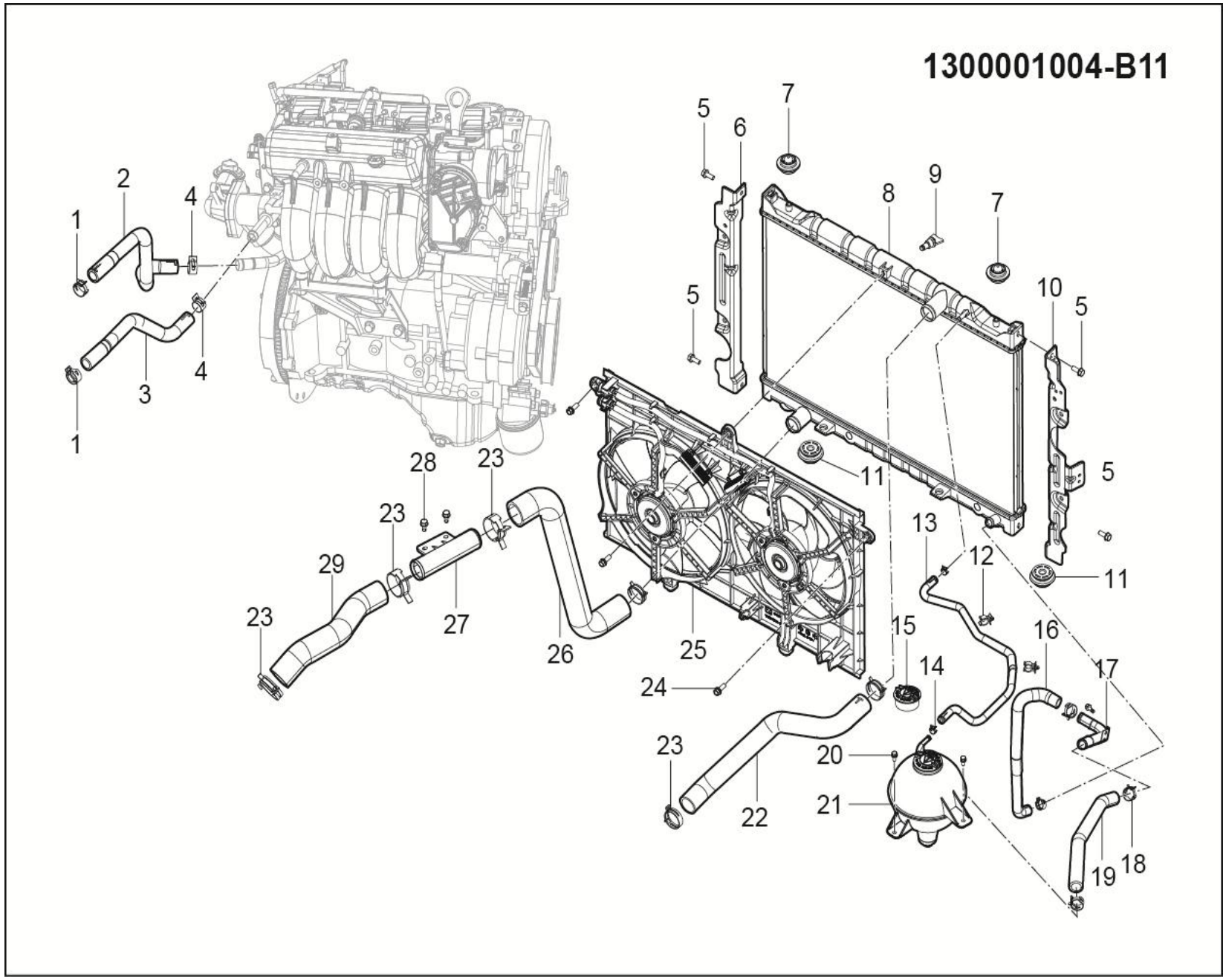
1300001004-B11
1
2
3
4
4
1
5
6
7
8
9
7
5
10
5
5
11
11
12
13
14
15
16
17
18
19
20
21
22
23
23
23
23
24
25
26
27
28
29

1300001004-B11 冷却系统装置

1300001004-B11 COOLING SYSTEM DEVICE

序号	备件编号	中文名称	英文名称	1.5T-MT两驱精英型	1.5T-MT两驱豪华型	1.5T-MT两驱尊贵型	1.5T-MT两驱旗舰型	2.0T-MT两驱尊贵型	2.0T-MT两驱旗舰型	2.0T-DCT两驱豪华型	2.0T-DCT两驱尊贵型	2.0T-DCT两驱旗舰型	备注
29	1303014002-B11	散热器出水软管2	OUTLET WATER HOSE-RADIATOR 2	0	0	0	0	1	1	0	0	0	

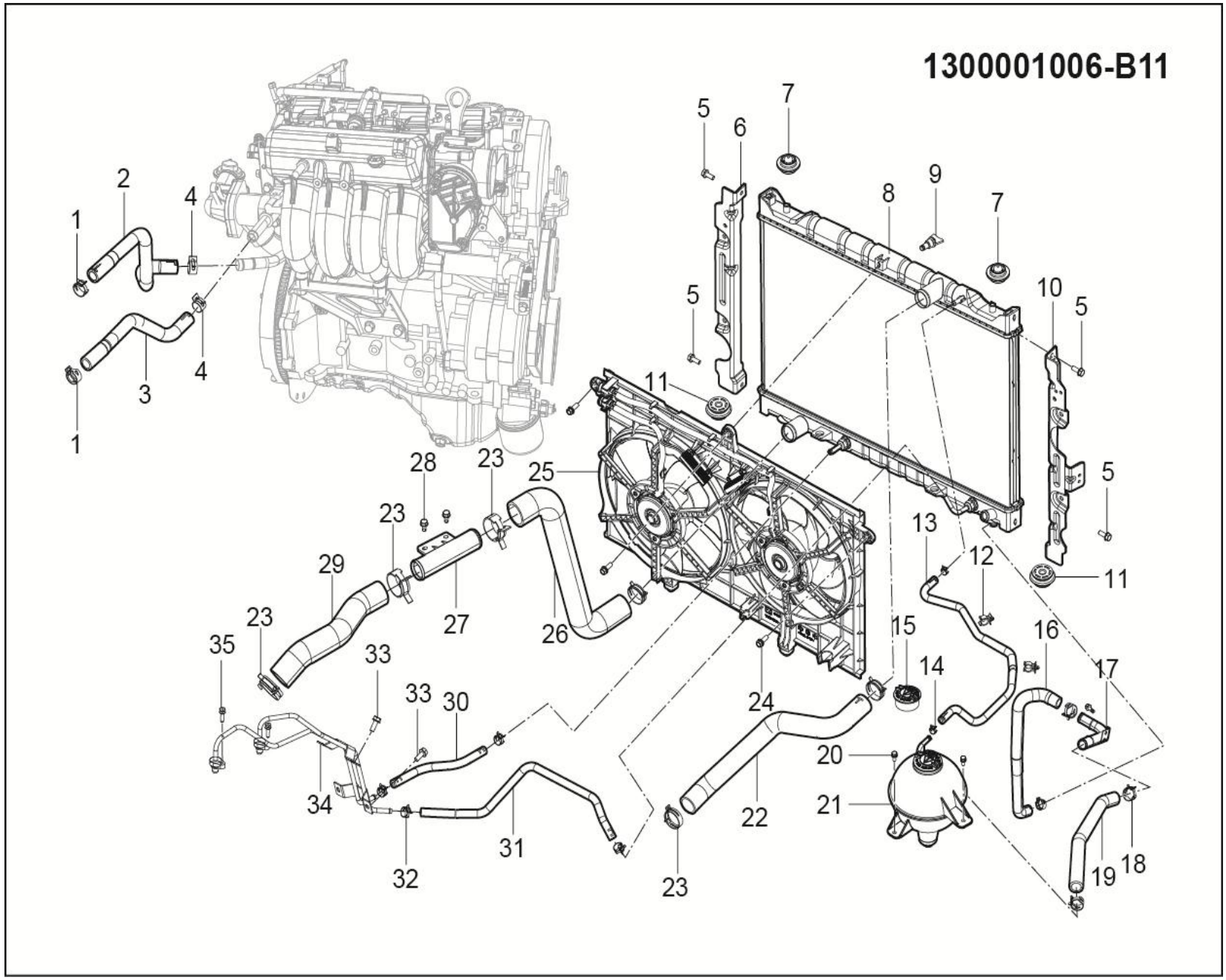
1300001006-B11
1
2
4
3
5
6
7
8
9
10
11
12
13
14
15
16
17
18
19
20
21
22
23
24
25
26
27
28
29
30
31
32
33
34
35

1300001006-B11 冷却系统装置

1300001006-B11 COOLING SYSTEM DEVICE

序号	备件编号	中文名称	英文名称	1.5T-MT两驱精英型	1.5T-MT两驱豪华型	1.5T-MT两驱尊贵型	1.5T-MT两驱旗舰型	2.0T-MT两驱尊贵型	2.0T-MT两驱旗舰型	2.0T-DCT两驱豪华型	2.0T-DCT两驱尊贵型	2.0T-DCT两驱旗舰型	备注
1	Q673B24	钢带型弹性环箍	CLIP	0	0	0	0	0	0	2	2	2	
2	8101012007-B11	暖风出水管1	OUTLET HOSE I-HEATER	0	0	0	0	0	0	1	1	1	
3	8101011003-B11	暖风进水管	INLET HOSE-HEATER	0	0	0	0	0	0	1	1	1	
4	Q673B21	钢带型弹性环箍	CLIP	0	0	0	0	0	0	2	2	2	
5	Q1840820	六角头法兰面螺栓	BOLT	0	0	0	0	0	0	4	4	4	
6	1301011002-B11	散热器左护板	RADIATOR PROTECTING PLATE-LEFT	0	0	0	0	0	0	1	1	1	
7	1302011001-B11	散热器上支撑垫	RADIATOR SUPPORT-UPPER	0	0	0	0	0	0	2	2	2	
8	1301010004-B11	散热器总成	RADIATOR ASSY	0	0	0	0	0	0	1	1	1	
9	1301013004-B11	排水阀	VALVE	0	0	0	0	0	0	1	1	1	
10	1301012001-B11	散热器右护板	RADIATOR PROTECTING PLATE-RIGHT	0	0	0	0	0	0	1	1	1	
11	1302012001-B11	散热器下支撑垫	RADIATOR SUPPORT-LOWER	0	0	0	0	0	0	2	2	2	
12	9000122004	单管夹	SINGLE HOSE CLIP	0	0	0	0	0	0	2	2	2	
13	1303014001-B11	膨胀箱和散热器连接软管	HOSE-EXPANSION TANK AND RADIATOR	0	0	0	0	0	0	1	1	1	
14	Q673B135	弹性环箍	SPRING CLAMP	0	0	0	0	0	0	2	2	2	

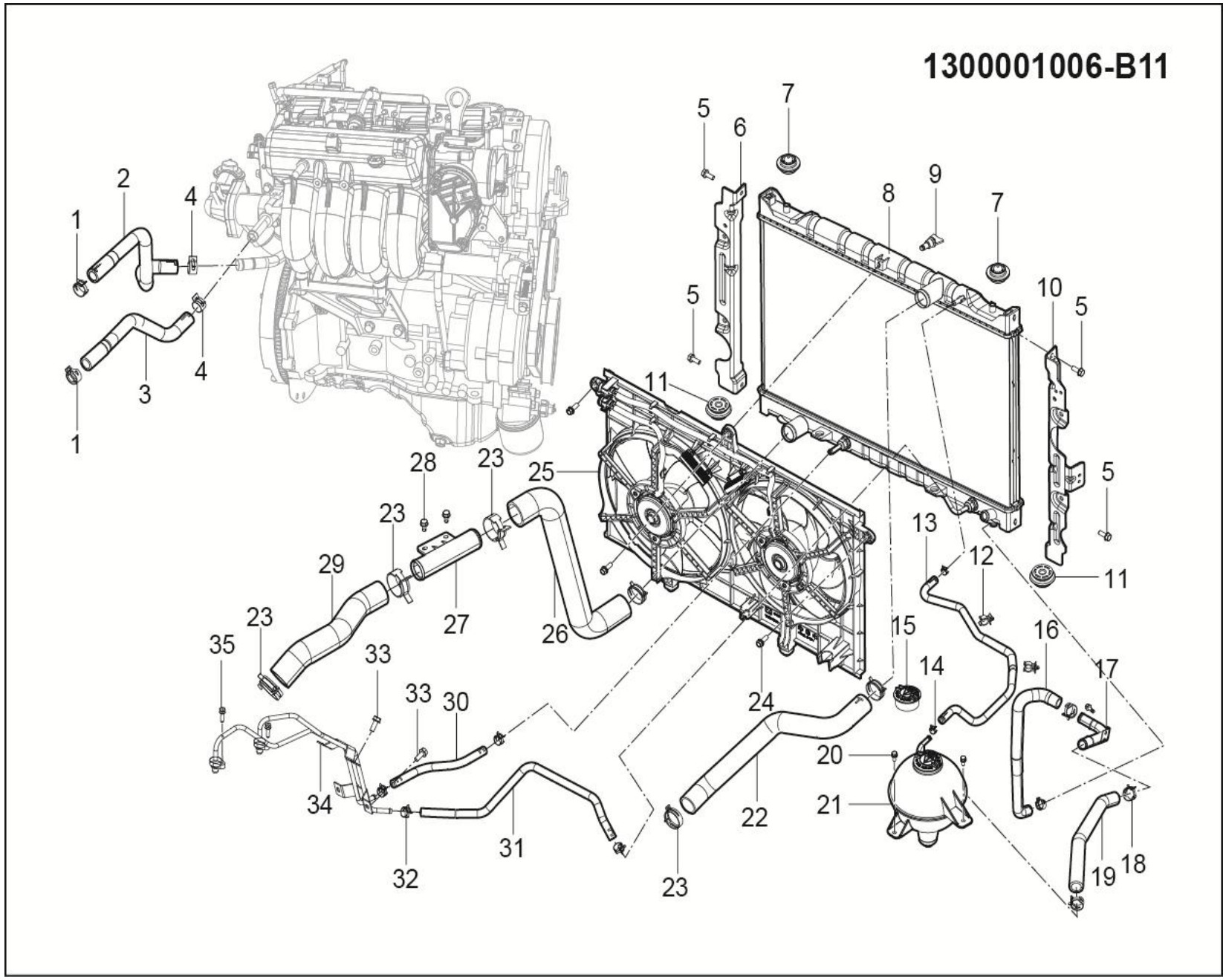
1300001006-B11
1
2
4
3
5
6
7
8
9
10
11
12
13
14
15
16
17
18
19
20
21
22
23
24
25
26
27
28
29
30
31
32
33
34
35

1300001006-B11 冷却系统装置

1300001006-B11 COOLING SYSTEM DEVICE

序号	备件编号	中文名称	英文名称	1.5T-MT两驱精英型	1.5T-MT两驱豪华型	1.5T-MT两驱尊贵型	1.5T-MT两驱旗舰型	2.0T-MT两驱尊贵型	2.0T-MT两驱旗舰型	2.0T-DCT两驱豪华型	2.0T-DCT两驱尊贵型	2.0T-DCT两驱旗舰型	备注
15	1311011001-B11	膨胀箱盖	EXPANSION TANK COVER	0	0	0	0	0	0	1	1	1	
16	1303013003-B11	膨胀箱出水软管1	OUTLET WATER HOSE EXPANSION TANK 1	0	0	0	0	0	0	1	1	1	
17	1303014003-B11	膨胀箱出水硬管	EXPANSION TANK INLET PIPE	0	0	0	0	0	0	1	1	1	
18	Q673B24	钢带型弹性环箍	SPRING CLAMP	0	0	0	0	0	0	4	5	6	
19	1303015003-B11	膨胀箱出水软管2	OUTLET WATER HOSE EXPANSION TANK 2	0	0	0	0	0	0	1	2	3	
20	Q1460616F6	六角头螺栓、弹簧垫圈和平垫圈组合件	BOLT	0	0	0	0	0	0	3	3	3	
21	1311010001-B11	膨胀箱总成	EXPANSION TANK ASSY	0	0	0	0	0	0	1	1	1	
22	1303011002-B11	散热器进水软管	INLET WATER HOSE RADIATOR	0	0	0	0	0	0	1	1	1	
23	Q673B43	钢带弹性环箍	CLIP	0	0	0	0	0	0	6	6	6	
24	Q1460825	六角头螺栓、弹簧垫圈和平垫圈组合件	BOLT	0	0	0	0	0	0	3	3	3	
25	1308010002-B11	电子风扇总成	FAN WITH COWL ASSY	0	0	0	0	0	0	1	1	1	
26	1303012002-B11	散热器出水软管1	OUTLET WATER HOSE-RADIATOR 1	0	0	0	0	0	0	1	1	1	
27	1303013002-B11	散热器出水硬管	RADIATOR INLET PIPE	0	0	0	0	0	0	1	1	1	
28	Q1840816	六角法兰面螺栓	BOLT	0	0	0	0	0	0	2	2	2	

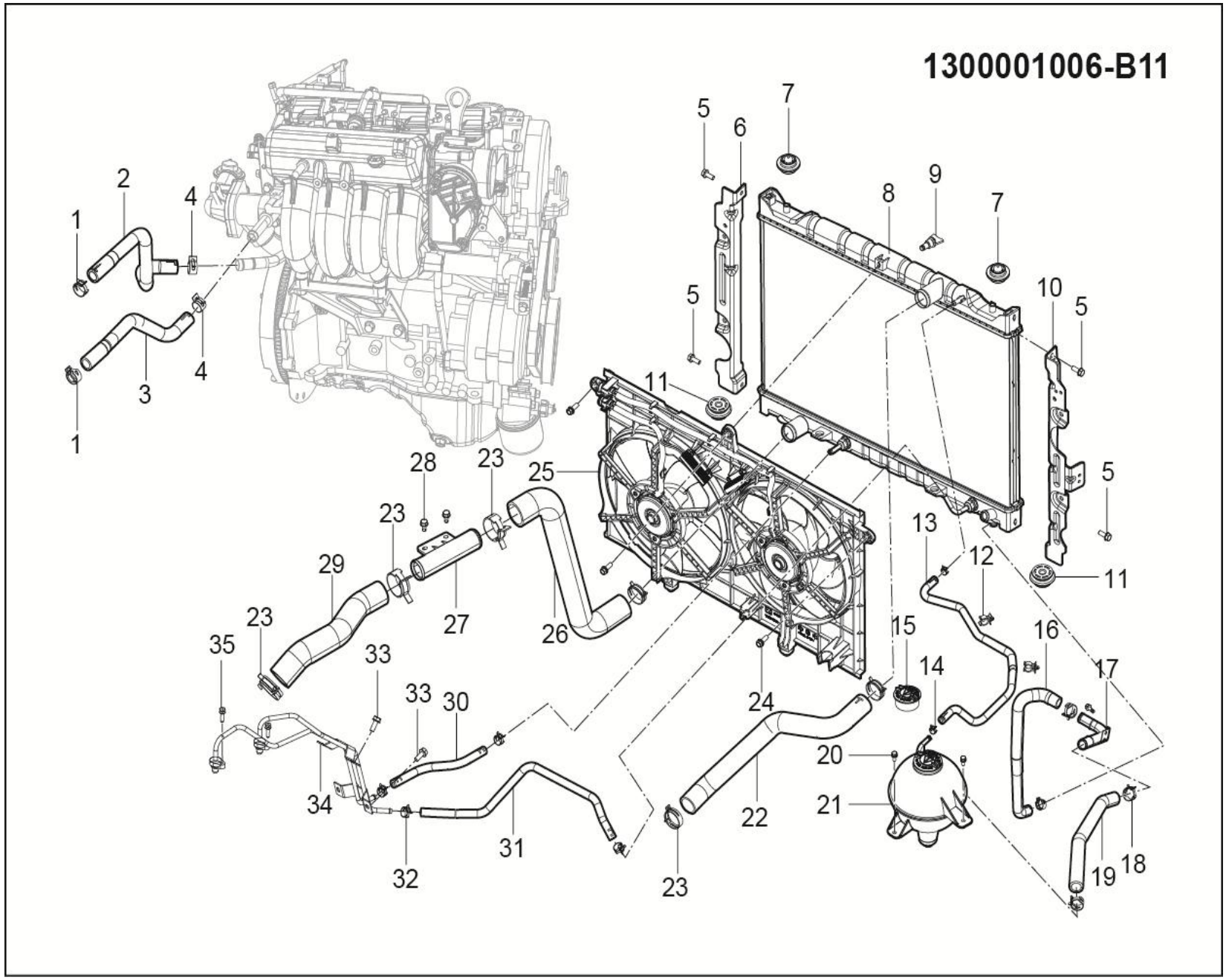
1300001006-B11
1
2
4
3
5
6
7
8
9
10
11
12
13
14
15
16
17
18
19
20
21
22
23
24
25
26
27
28
29
30
31
32
33
34
35

1300001006-B11 冷却系统装置

1300001006-B11 COOLING SYSTEM DEVICE

序号	备件编号	中文名称	英文名称	1.5T-MT两驱精英型	1.5T-MT两驱豪华型	1.5T-MT两驱尊贵型	1.5T-MT两驱旗舰型	2.0T-MT两驱尊贵型	2.0T-MT两驱旗舰型	2.0T-DCT两驱豪华型	2.0T-DCT两驱尊贵型	2.0T-DCT两驱旗舰型	备注
29	1303014002-B11	散热器出水软管2	OUTLET WATER HOSE-RADIATOR 2	0	0	0	0	0	0	1	1	1	
30	1503012002-B11	油冷器出油软管	OIL COOLER OIL HOSE	0	0	0	0	0	0	1	1	1	
31	1503011002-B11	油冷器进油软管	OIL COOLER OIL INLET HOSE	0	0	0	0	0	0	1	1	1	
32	Q67516	A型蜗杆传动式软管环箍	A WORM DRIVE HOSE HOOPS	0	0	0	0	0	0	4	4	4	
33	Q1840820	六角法兰面螺栓	BOLT	0	0	0	0	0	0	2	2	2	
34	1503016001-B11	油冷金属硬管	OIL COOLED METAL HARD PIPE	0	0	0	0	0	0	1	1	1	
35	Q1460625	六角头螺栓、弹簧垫片和平垫圈组合件	BOLT	0	0	0	0	0	0	2	2	2	

1200001001-B11

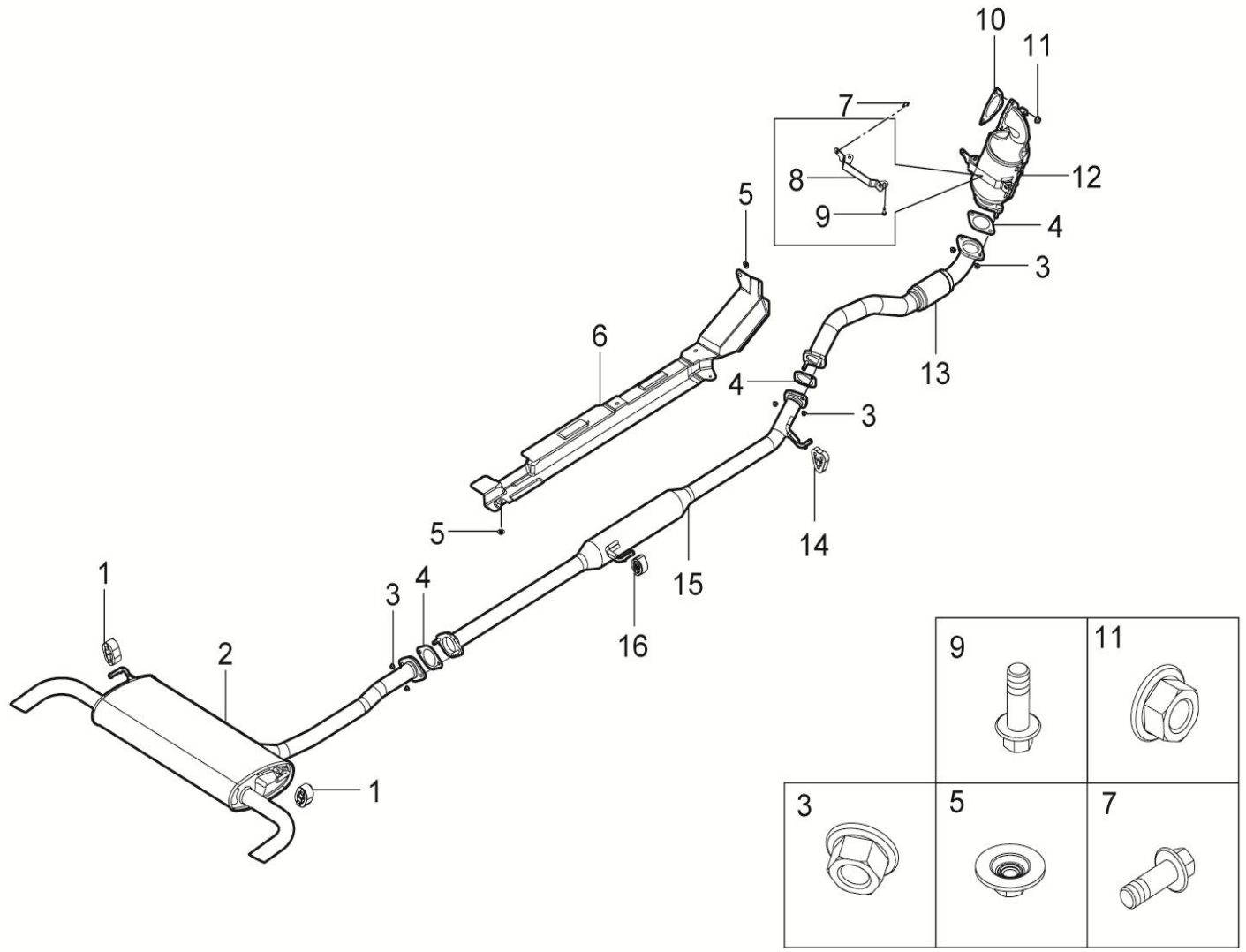

1200001001-B11排气系统装置

1200001001-B11 EXHAUST SYSTEM DEVICE

序号	备件编号	中文名称	英文名称	1.5T-MT两驱精英型	1.5T-MT两驱豪华型	1.5T-MT两驱尊贵型	1.5T-MT两驱旗舰型	2.0T-MT两驱尊贵型	2.0T-MT两驱旗舰型	2.0T-DCT两驱豪华型	2.0T-DCT两驱尊贵型	2.0T-DCT两驱旗舰型	备注
1	1200013003-B11	橡胶吊块	HANGER RUBBER	2	2	2	2	0	0	0	0	0	
2	1201020001-B11	后消声器总成	BACK MUFFLER ASSEMBLY	1	1	1	1	0	0	0	0	0	
3	B320C10F6	六角法兰面螺母	NUT	6	6	6	6	0	0	0	0	0	
4	1200011002-B11	密封垫	SEAL GASKET	3	3	3	3	0	0	0	0	0	
5	1204014-A01	隔热板安装螺母	NUT	5	5	5	5	0	0	0	0	0	
6	1204012001-B11	中隔热板	MID HEAT SHIELD	1	1	1	1	0	0	0	0	0	
7	Q1840820	螺栓	BOLT	2	2	2	2	0	0	0	0	0	
8	1205011001-B11	催化器支架	Catalyst support	1	1	1	1	0	0	0	0	0	
9	1205011002-B11	六角螺栓	BOLT	2	2	2	2	0	0	0	0	0	
10	1200011001-B11	密封垫	SEAL GASKET	1	1	1	1	0	0	0	0	0	
11	Q32010F2	螺母	NUT	3	3	3	3	0	0	0	0	0	
12	1205010001-B11（国五）	催化器总成	TWC ASSEMBLY	1	1	1	1	0	0	0	0	0	
12	1205010003-B11（国四）	催化器总成	TWC ASSEMBLY	1	1	1	1	0	0	0	0	0	
3	1203010001-B11	排气管连接总成	EXHAUST CONNECT PIPE ASSEMBLY	1	1	1	1	0	0	0	0	0	

1200001001-B11

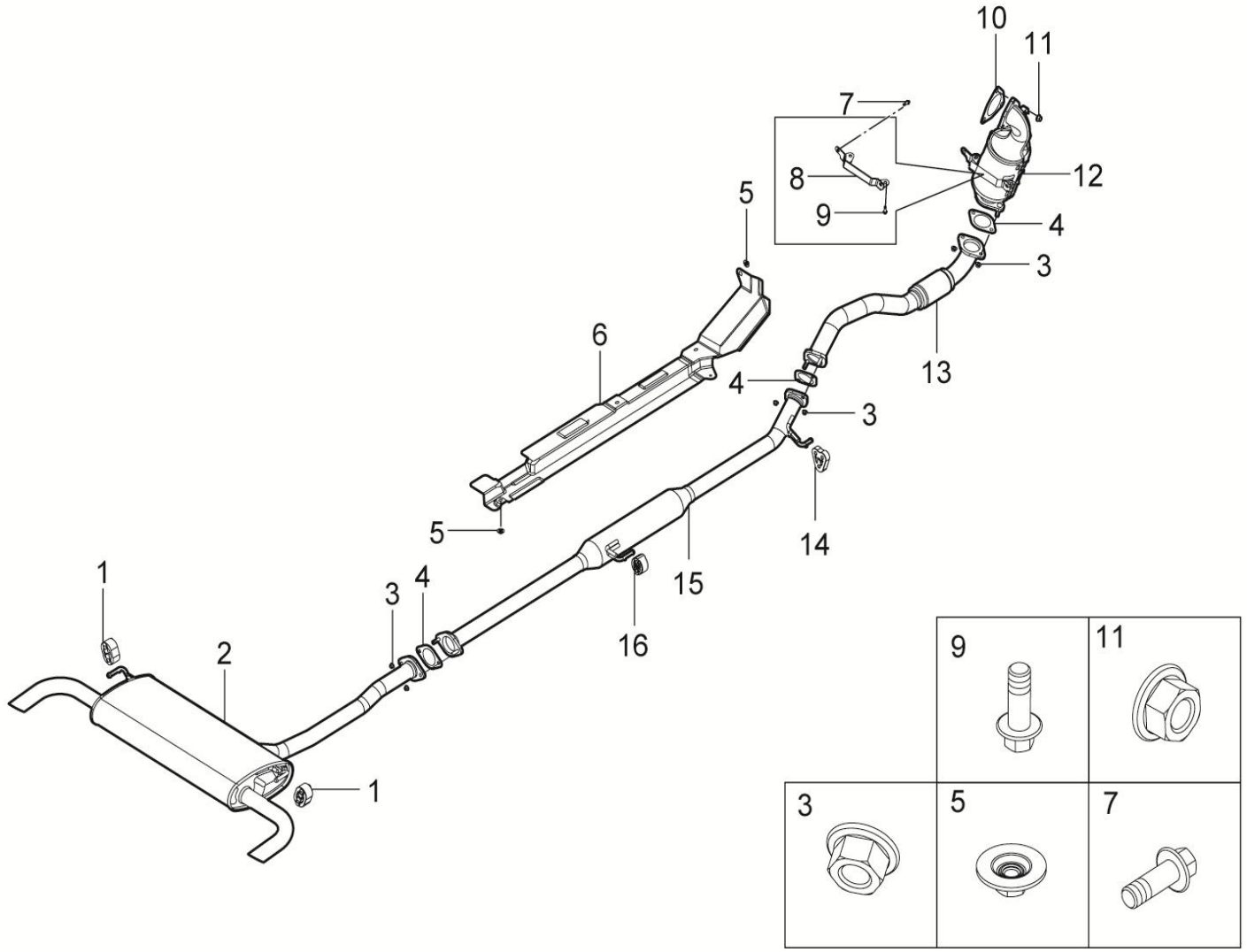

1200001001-B11排气系统装置

1200001001-B11 EXHAUST SYSTEM DEVICE

序号	备件编号	中文名称	英文名称	1.5T-MT两驱精英型	1.5T-MT两驱豪华型	1.5T-MT两驱尊贵型	1.5T-MT两驱旗舰型	2.0T-MT两驱尊贵型	2.0T-MT两驱旗舰型	2.0T-DCT两驱豪华型	2.0T-DCT两驱尊贵型	2.0T-DCT两驱旗舰型	备注
14	1200013001-B11	橡胶吊块I	HANGER RUBBER	1	1	1	1	0	0	0	0	0	
15	1201010001-B11	前消声器总成	FRONT MUFFLER ASSEMBLY	1	1	1	1	0	0	0	0	0	
16	1200013002-B11	橡胶吊块II	HANGER RUBBER	1	1	1	1	0	0	0	0	0	

1200001003-B11

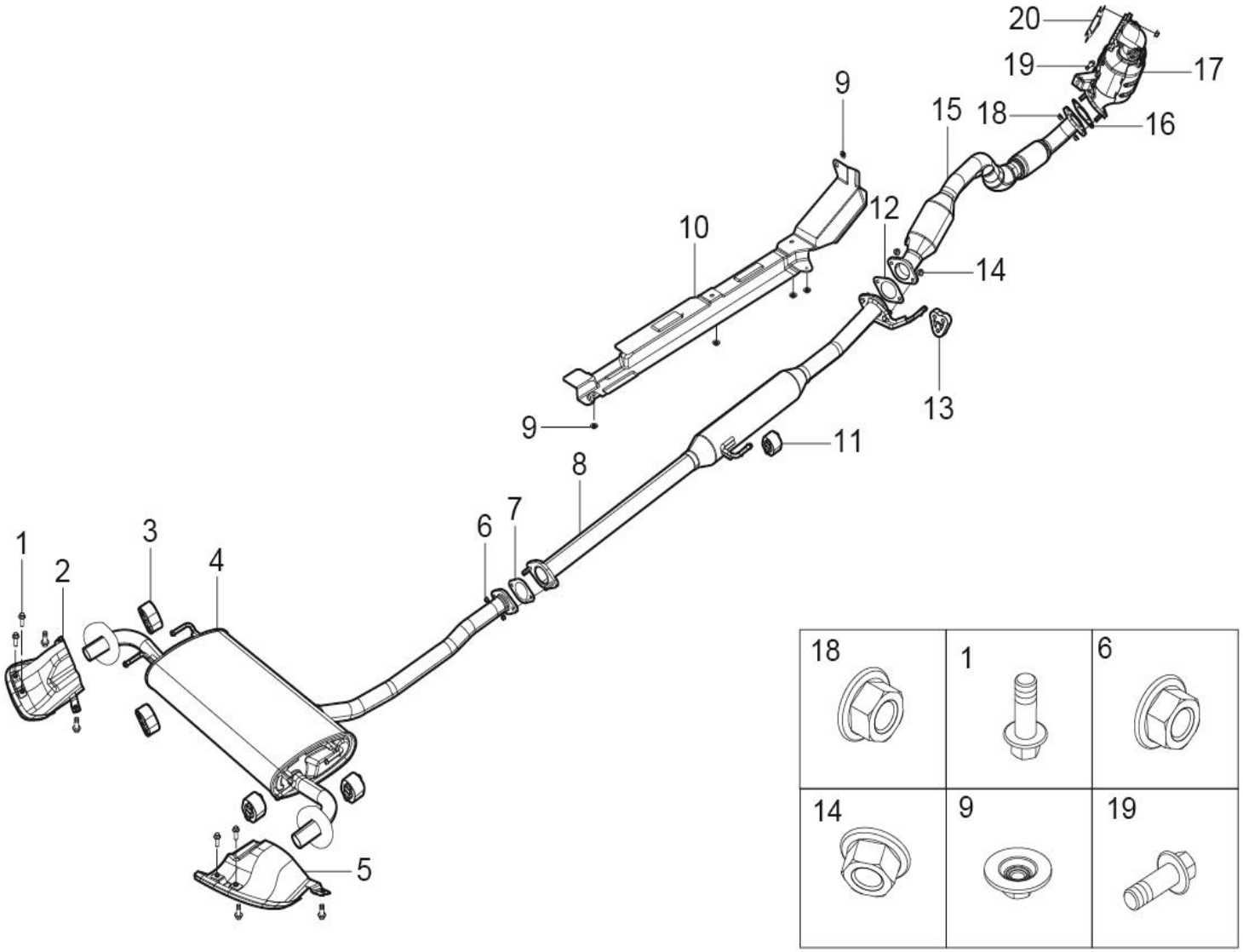

1200001003-B11 排气系统装置

1200001003-B11 EXHAUST SYSTEM DEVICE

序号	备件编号	中文名称	英文名称	1.5T-MT两驱精英型	1.5T-MT两驱豪华型	1.5T-MT两驱尊贵型	1.5T-MT两驱旗舰型	2.0T-MT两驱尊贵型	2.0T-MT两驱旗舰型	2.0T-DCT两驱豪华型	2.0T-DCT两驱尊贵型	2.0T-DCT两驱旗舰型	备注
1	Q1840616F6	六角法兰面螺栓	BOLT	0	0	0	0	8	8	8	8	8	
2	1209010001-B11	尾管装饰罩总成（左）	TAILPIPE TRIM COVER ASSY (LEFT)	0	0	0	0	1	1	1	1	1	
3	1200013003-B11	橡胶吊块	HANGER RUBBER	0	0	0	0	4	4	5	6	7	
4	1201020002-B11	后消声器总成	BACK MUFFLER ASSEMBLY	0	0	0	0	1	1	1	1	1	
5	1209010002-B11	尾管装饰罩总成（右）	TAILPIPE TRIM COVER ASSY (RIGHT)	0	0	0	0	1	1	1	1	1	
6	B320C10F6	六角法兰面螺母	NUT	0	0	0	0	2	2	2	2	2	
7	1200011002-B11	密封垫	SEAL GASKET	0	0	0	0	1	1	1	1	1	
8	1201010002-B11	前消声器总成	FRONT MUFFLER ASSEMBLY	0	0	0	0	1	1	1	1	1	
9	1204014-A01	隔热板安装螺母	NUT	0	0	0	0	5	5	5	5	5	
10	1204012001-B11	中隔热板	MID HEAT SHIELD	0	0	0	0	1	1	1	1	1	
11	1200013002-B11	橡胶吊块	HANGER RUBBER	0	0	0	0	1	1	1	1	1	
12	1200011002-B11	密封垫	SEAL GASKET	0	0	0	0	1	1	1	1	1	
13	1200013001-B11	橡胶吊块	HANGER RUBBER	0	0	0	0	1	1	1	1	1	
14	B320C10F6	六角法兰面螺母	NUT	0	0	0	0	2	2	2	2	2	

1200001003-B11

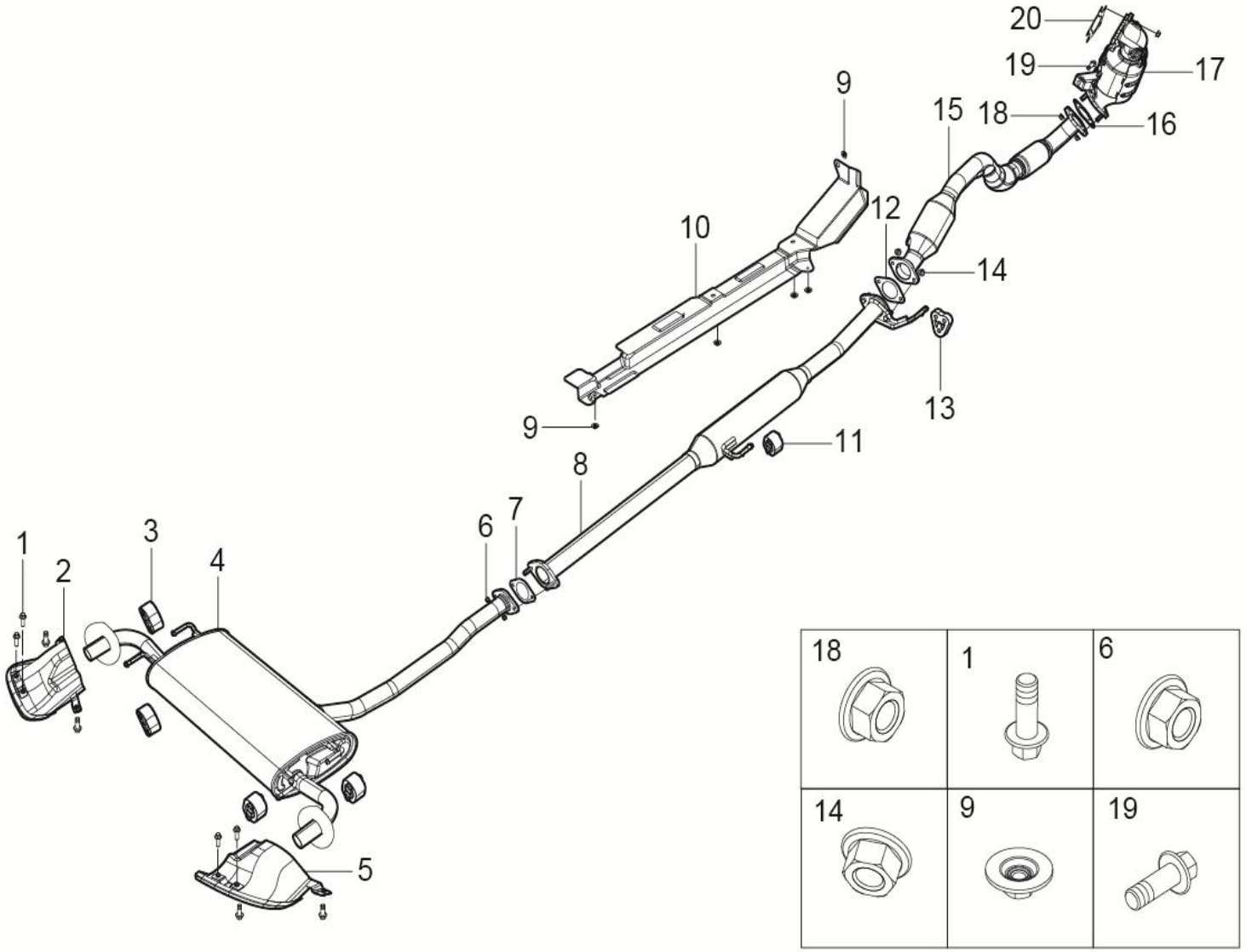

1200001003-B11 排气系统装置

1200001003-B11 EXHAUST SYSTEM DEVICE

序号	备件编号	中文名称	英文名称	1.5T-MT两驱精英型	1.5T-MT两驱豪华型	1.5T-MT两驱尊贵型	1.5T-MT两驱旗舰型	2.0T-MT两驱尊贵型	2.0T-MT两驱旗舰型	2.0T-DCT两驱豪华型	2.0T-DCT两驱尊贵型	2.0T-DCT两驱旗舰型	备注
15	1205020004-B11	后催化器总成	AFTER CATALYTIC CONVERTER ASSEMBLY	0	0	0	0	1	1	0	0	0	MT国四
15	1205020005-B11												MT国五
15	1205020008-B11	后催化器总成	AFTER CATALYTIC CONVERTER ASSEMBLY	0	0	0	0	0	0	1	1	1	DCT国四
15	1205020009-B11												DCT国五
16	1200011002-B11	密封垫	SEAL GASKET	0	0	0	0	1	1	1	1	1	
17	1205010004-B11	催化器总成	TWC ASSEMBLY	0	0	0	0	1	1	0	0	0	MT国四
17	1205010005-B11												MT国五
17	1205010010-B11	催化器总成	TWC ASSEMBLY	0	0	0	0	0	0	1	1	1	DCT国四
17	1205010011-B11												DCT国五
18	B320C10F6	六角法兰面螺母	NUT	0	0	0	0	7	7	7	7	7	
19	Q1841020x1.25	六角法兰面螺栓	BOLT	0	0	0	0	1	1	1	1	1	
20	1200011003-B11	密封垫	SEAL GASKET	0	0	0	0	1	1	0	0	0	

1109001001-B11

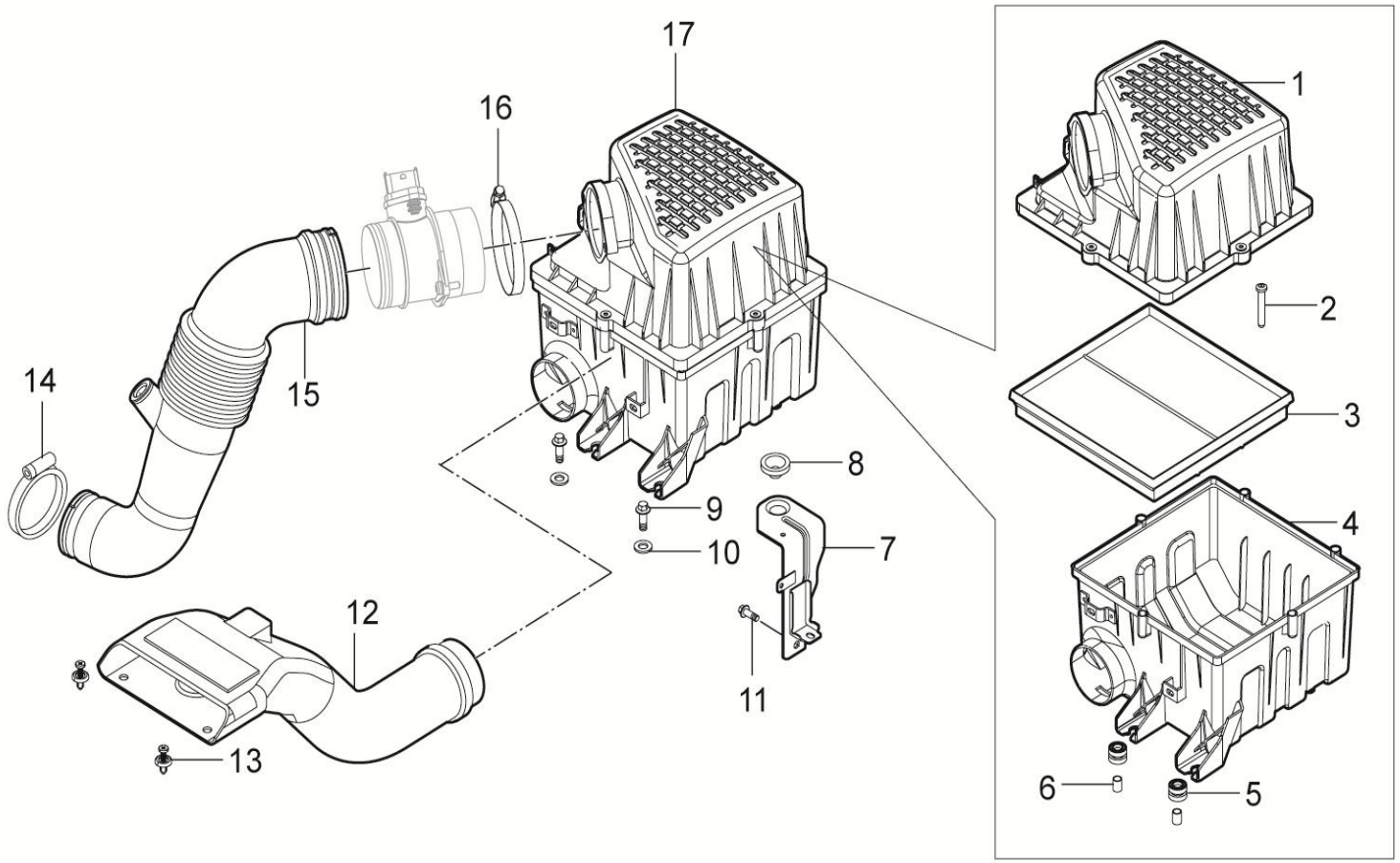

1109001001-B11 进气系统装置

1109001001-B11 INTAKE SYSTEM DEVICE

序号	备件编号	中文名称	英文名称	1.5T-MT两驱精英型	1.5T-MT两驱豪华型	1.5T-MT两驱尊贵型	1.5T-MT两驱旗舰型	2.0T-MT两驱尊贵型	2.0T-MT两驱旗舰型	2.0T-DCT两驱豪华型	2.0T-DCT两驱尊贵型	2.0T-DCT两驱旗舰型	备注
1	1109101001-B11	空滤器上壳体	UPPER AIR FILTER BOWL ASSEMBLY	1	1	1	1	0	0	0	0	0	
2	1109106001-B11	螺钉	BOLT	5	5	5	5	0	0	0	0	0	
3	1109103001-B11	滤芯	AIR CLEANER ELEMENT	1	1	1	1	0	0	0	0	0	
4	1109102001-B11	空滤器下壳体	LOWER AIR FILTER BOWL	1	1	1	1	0	0	0	0	0	
5	1109104001-B11	减震橡胶垫1	DAMPING RUBBER 1	2	2	2	2	0	0	0	0	0	
6	1109105001-B11	衬套	BUSH	2	2	2	2	0	0	0	0	0	
7	1109011001-B11	空滤器支架	BRACKET AIR FILTER	1	1	1	1	0	0	0	0	0	
8	1109104002-B11	减震橡胶垫2	DAMPING RUBBER 2	1	1	1	1	0	0	0	0	0	
9	Q1420635	六角头螺栓和弹簧垫圈组合件	BOLT	2	2	2	2	0	0	0	0	0	
10	1109041-02	大平垫圈	WASHER	2	2	2	2	0	0	0	0	0	
11	Q1840820	六角法兰面螺栓	BOLT	2	2	2	2	0	0	0	0	0	
12	1109020001-B11	空滤进气管总成	AIR INTAKE DUCT	1	1	1	1	0	0	0	0	0	
13	5512019-A01	子母扣	CLIP	2	2	2	2	0	0	0	0	0	
14	Q67676	B型蜗杆传动式软管环箍	B WORM DRIVE TYPE HOSE HOOP	1	1	1	1	0	0	0	0	0	

1109001001-B11

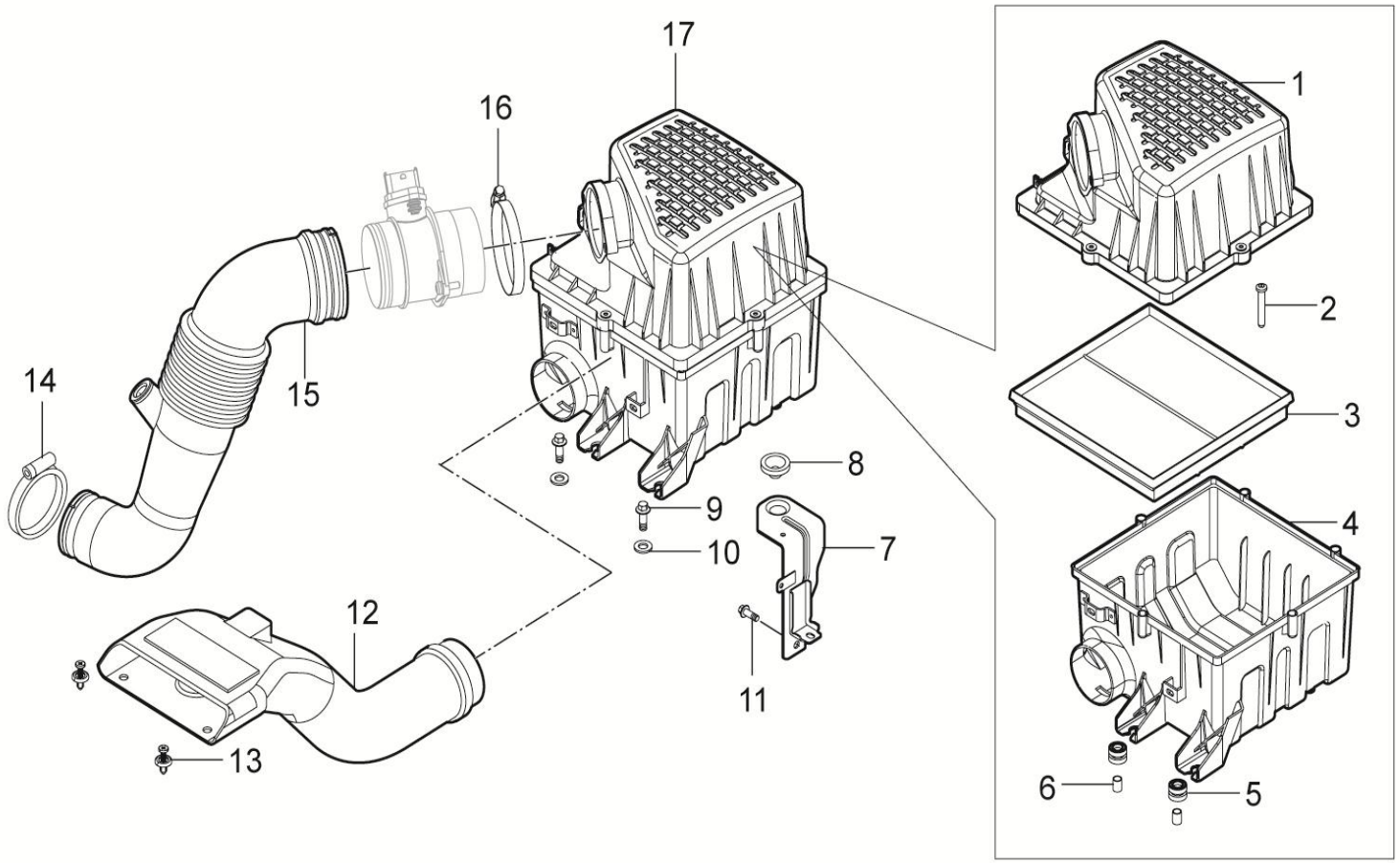

1109001001-B11 进气系统装置

1109001001-B11 INTAKE SYSTEM DEVICE

序号	备件编号	中文名称	英文名称	1.5T-MT两驱精英型	1.5T-MT两驱豪华型	1.5T-MT两驱尊贵型	1.5T-MT两驱旗舰型	2.0T-MT两驱尊贵型	2.0T-MT两驱旗舰型	2.0T-DCT两驱豪华型	2.0T-DCT两驱尊贵型	2.0T-DCT两驱旗舰型	备注
15	1109030001-B11	空滤出气管总成	AIR INTAKE HOSE ASSEMBLY	1	1	1	1	0	0	0	0	0	
16	Q67695	B型蜗杆传动式软管环箍	B WORM DRIVE TYPE HOSE HOOP	1	1	1	1	0	0	0	0	0	
17	1109010001-B11	空滤器总成	AIR FILTER ASSEMBLY	1	1	1	1	0	0	0	0	0	

1109001002-B11

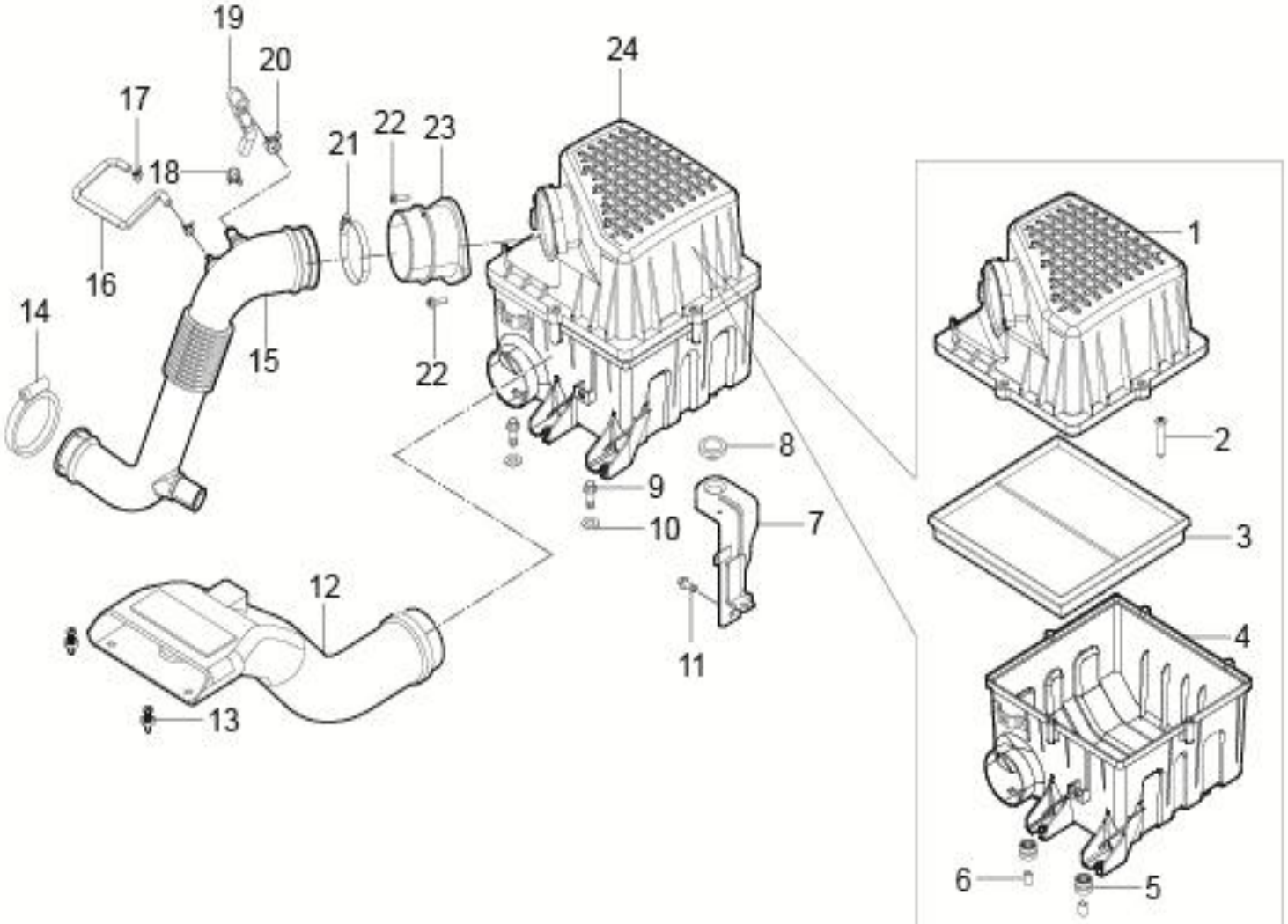

1109001002-B11 进气系统装置

1109001002-B11 INTAKE SYSTEM DEVICE

序号	备件编号	中文名称	英文名称	1.5T-MT两驱精英型	1.5T-MT两驱豪华型	1.5T-MT两驱尊贵型	1.5T-MT两驱旗舰型	2.0T-MT两驱尊贵型	2.0T-MT两驱旗舰型	2.0T-DCT两驱豪华型	2.0T-DCT两驱尊贵型	2.0T-DCT两驱旗舰型	备注
1	1109101001-B11	空滤器上壳体	UPPER AIR FILTER BOWL ASSEMBLY	0	0	0	0	1	1	1	1	1	
2	1109106001-B11	螺钉	BOLT	0	0	0	0	5	5	5	5	5	
3	1109103001-B11	滤芯	AIR CLEANER ELEMENT	0	0	0	0	1	1	1	1	1	
4	1109102001-B11	空滤器下壳体	LOWER AIR FILTER BOWL	0	0	0	0	1	1	1	1	1	
5	1109104001-B11	减震橡胶垫1	DAMPING RUBBER 1	0	0	0	0	2	2	2	2	2	
6	1109105001-B11	衬套	BUSH	0	0	0	0	2	2	2	2	2	
7	1109011001-B11	空滤器支架	BRACKET AIR FILTER	0	0	0	0	1	1	1	1	1	
8	1109104002-B11	减震橡胶垫2	DAMPING RUBBER 2	0	0	0	0	1	1	1	1	1	
9	Q1420635	六角头螺栓和弹簧垫圈组合件	BOLT	0	0	0	0	2	2	2	2	2	
10	1109041-02	大平垫圈	WASHER	0	0	0	0	2	2	2	2	2	
11	Q1840820	六角法兰面螺栓	BOLT	0	0	0	0	2	2	2	2	2	
12	1109020001-B11	空滤进气管总成	AIR INTAKE DUCT	0	0	0	0	1	1	1	1	1	
13	5512019-A01	子母扣	CLIP	0	0	0	0	2	2	2	2	2	
14	Q67676	B型蜗杆传动式软管环箍	B WORM DRIVE TYPE HOSE HOOP	0	0	0	0	1	1	1	1	1	

1109001002-B11

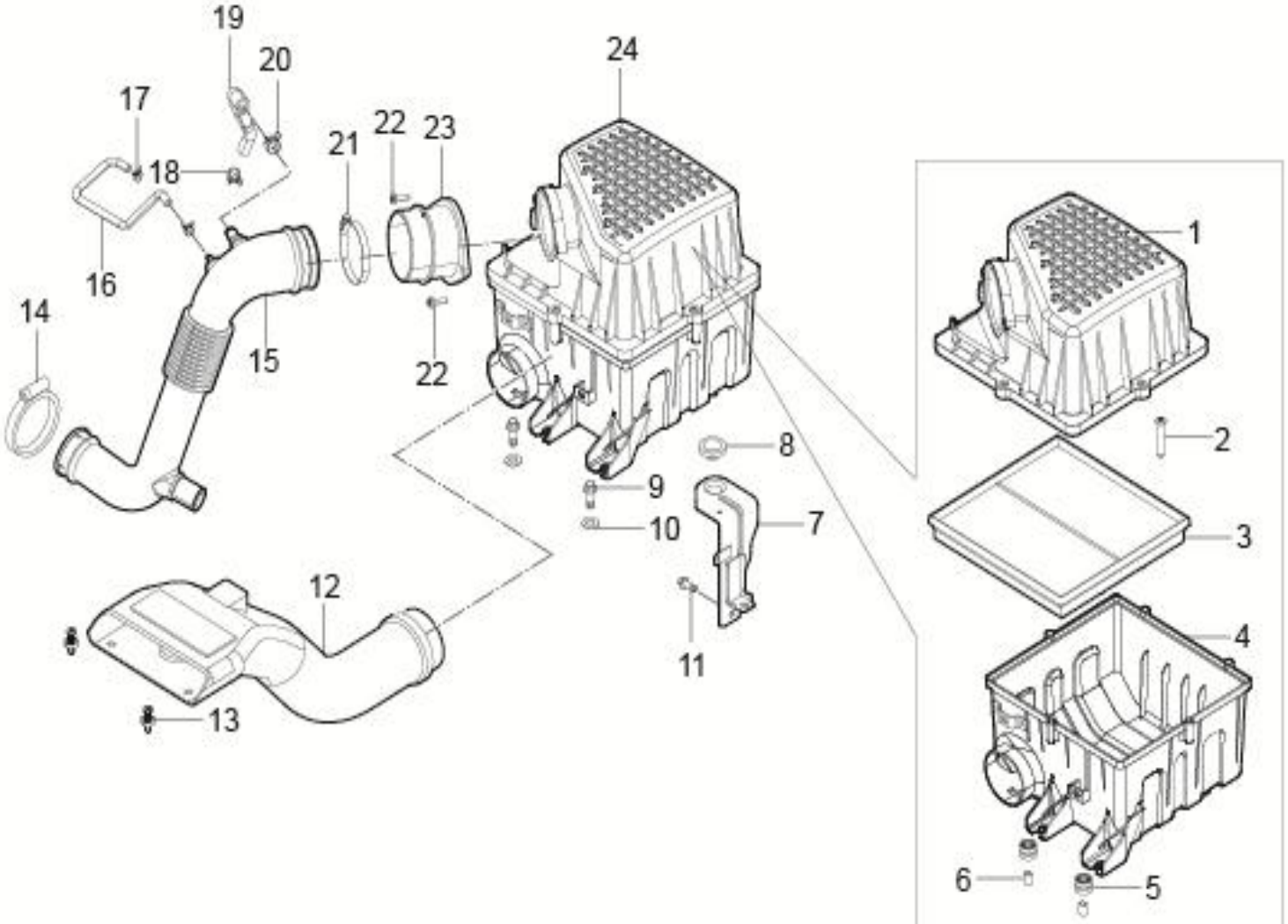

1109001002-B11 进气系统装置

1109001002-B11 INTAKE SYSTEM DEVICE

序号	备件编号	中文名称	英文名称	1.5T-MT两驱精英型	1.5T-MT两驱豪华型	1.5T-MT两驱尊贵型	1.5T-MT两驱旗舰型	2.0T-MT两驱尊贵型	2.0T-MT两驱旗舰型	2.0T-DCT两驱豪华型	2.0T-DCT两驱尊贵型	2.0T-DCT两驱旗舰型	备注
15	1109031001-B11	空滤出气管本体	THE AIR FILTER OUTLET PIPE BODY	0	0	0	0	1	1	1	1	1	
16	1109012001-B11	真空管	VACUUM TUBE	0	0	0	0	1	1	1	1	1	
17	Q673B12	钢带型弹性环箍	STRIP TYPE FLEXIBLE HOOP	0	0	0	0	2	2	2	2	2	
18	Q673B19	钢带型弹性环箍	STRIP TYPE FLEXIBLE HOOP	0	0	0	0	1	1	1	1	1	
19	1109109001-B11	曲轴箱通风管	THE CRANKCASE VENTILATION TUBE	0	0	0	0	1	1	1	1	1	
20	Q673B21	钢带型弹性环箍	STRIP TYPE FLEXIBLE HOOP	0	0	0	0	1	1	1	1	1	
21	Q67695	B型蜗杆传动式软管环箍	B WORM DRIVE TYPE HOSE HOOP	0	0	0	0	1	1	1	1	1	
22	Q2300620	十字槽盘头螺钉和平垫圈组合件	BOLT	0	0	0	0	2	2	2	2	2	
23	1109108001-B11	空滤器出气导管	THE AIR FILTER OUTLET PIPE	0	0	0	0	1	1	1	1	1	
24	1109010001-B11	空滤器总成	AIR FILTER ASSEMBLY	0	0	0	0	1	1	1	1	1	

1119001001-B11

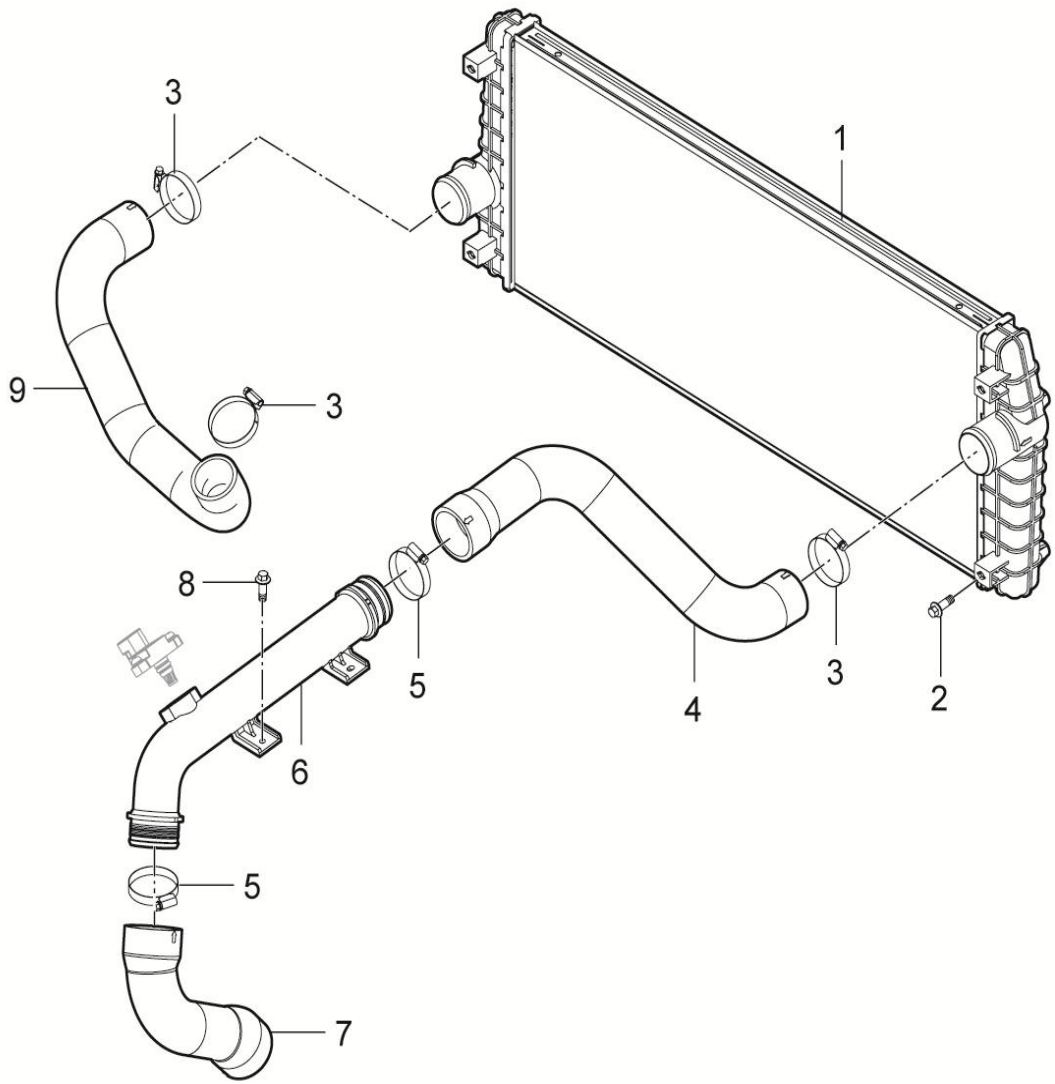

1119001001-B11中冷系统装置

1119001001-B11 INTERCOOLER SYSTEM DEVICE

序号	备件编号	中文名称	英文名称	1.5T-MT两驱精英型	1.5T-MT两驱豪华型	1.5T-MT两驱尊贵型	1.5T-MT两驱旗舰型	2.0T-MT两驱尊贵型	2.0T-MT两驱旗舰型	2.0T-DCT两驱豪华型	2.0T-DCT两驱尊贵型	2.0T-DCT两驱旗舰型	备注
1	1119010001-B11	中冷器总成	INTERCOOLER ASSEMBLY	1	1	1	1	0	0	0	0	0	
2	Q1840816	六角法兰面螺栓	BOLT	4	4	4	4	0	0	0	0	0	
3	Q67664	B型蜗杆传动式软管环箍	B WORM DRIVE TYPE HOSE HOOP	3	3	3	3	0	0	0	0	0	
4	1119012001-B11	中冷器出气管	INTERCOOLER OUTLET PIPE	1	1	1	1	0	0	0	0	0	
5	Q67676	B型蜗杆传动式软管环箍	B WORM DRIVE TYPE HOSE HOOP	3	3	3	3	0	0	0	0	0	
6	1119013001-B11	发动机进气硬管	ENGINE INLET PIPE	1	1	1	1	0	0	0	0	0	
7	1119014001-B11	发动机进气软管	ENGINE INLET HOSE	1	1	1	1	0	0	0	0	0	
8	Q1460616	六角头螺栓、弹簧垫圈和平垫圈组合件	BOLT	2	2	2	2	0	0	0	0	0	
9	1119011001-B11	中冷器进气管	INTERCOOLER INLET PIPE	1	1	1	1	0	0	0	0	0	

1119001002-B11

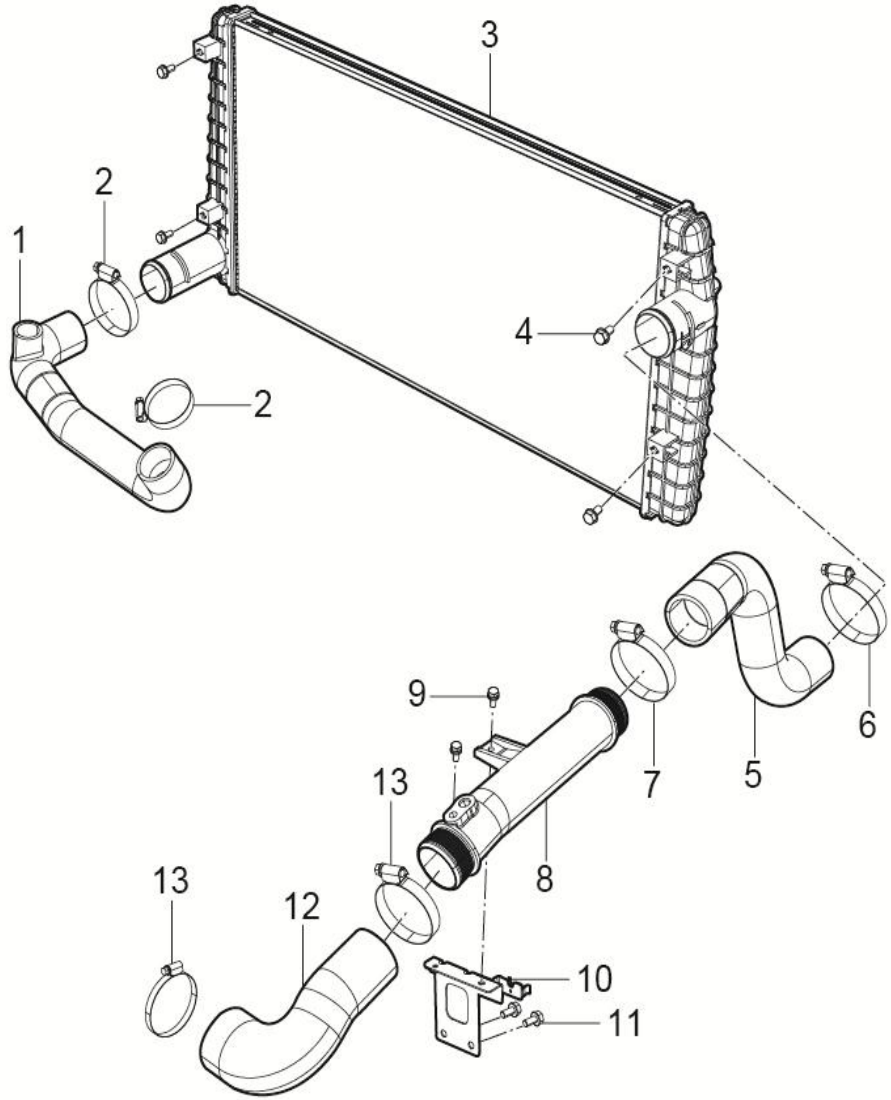

1119001002-B11 中冷系统装置

1119001002-B11 INTERCOOLER SYSTEM DEVICE

序号	备件编号	中文名称	英文名称	1.5T-MT两驱精英型	1.5T-MT两驱豪华型	1.5T-MT两驱尊贵型	1.5T-MT两驱旗舰型	2.0T-MT两驱尊贵型	2.0T-MT两驱旗舰型	2.0T-DCT两驱豪华型	2.0T-DCT两驱尊贵型	2.0T-DCT两驱旗舰型	备注
1	1119011002-B11	中冷器进气管	INTERCOOLER INLET PIPE	0	0	0	0	1	1	1	1	1	
2	Q67664	B型蜗杆传动式软管环箍	B WORM DRIVE TYPE HOSE HOOP	0	0	0	0	2	2	2	2	2	
3	1119010002-B11	中冷器总成	INTERCOOLER ASSEMBLY	0	0	0	0	1	1	1	1	1	
4	Q1840816	六角法兰面螺栓	BOLT	0	0	0	0	4	4	4	4	4	
5	1119012002-B11	中冷器出气管	INTERCOOLER OUTLET PIPE	0	0	0	0	1	1	1	1	1	
6	Q67676	B型蜗杆传动式软管环箍	B WORM DRIVE TYPE HOSE HOOP	0	0	0	0	1	1	1	1	1	
7	Q67683	B型蜗杆传动式软管环箍	B WORM DRIVE TYPE HOSE HOOP	0	0	0	0	1	1	1	1	1	
8	1119013002-B11	发动机进气硬管	ENGINE INLET PIPE	0	0	0	0	1	1	1	1	1	
9	Q1460620	六角头螺栓、弹簧垫圈和平垫圈组合件	BOLT	0	0	0	0	2	2	2	2	2	
10	1119015001-B11	中冷管支架	COOLING PIPE BRACKET	0	0	0	0	1	1	1	1	1	
11	Q1840616	六角法兰面螺栓	BOLT	0	0	0	0	2	2	2	2	2	
12	1119014002-B11	发动机进气软管	ENGINE INLET HOSE	0	0	0	0	1	1	1	1	1	
13	Q67676	B型蜗杆传动式软管环箍	B WORM DRIVE TYPE HOSE HOOP	0	0	0	0	2	2	2	2	2	

1031001001-B11

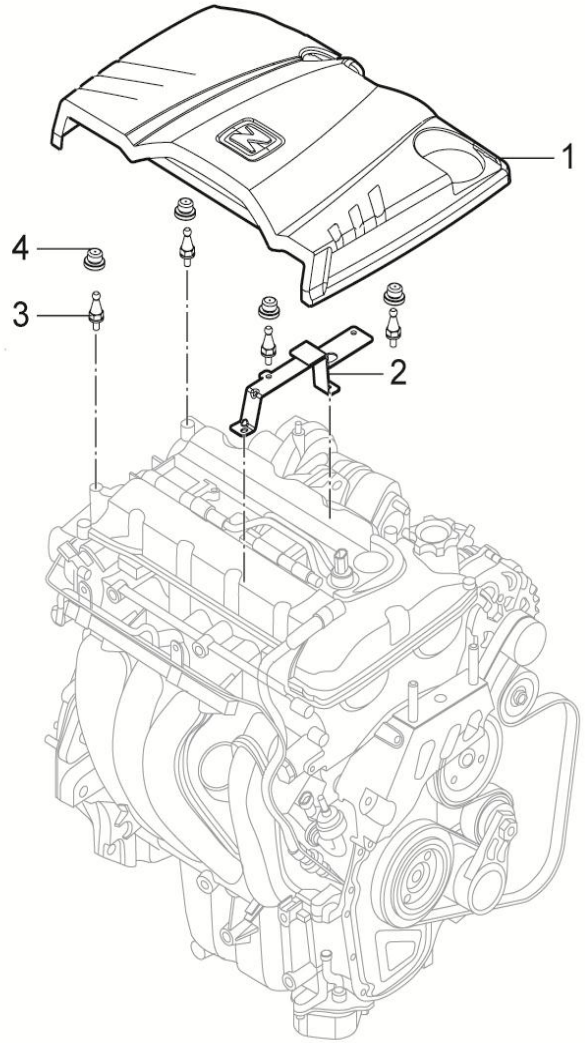

1031001001-B11发动机装饰罩装置

1031001001-B11 ENG COVER SYSTEM DEVICE

序号	备件编号	中文名称	英文名称	1.5T-MT两驱精英型	1.5T-MT两驱豪华型	1.5T-MT两驱尊贵型	1.5T-MT两驱旗舰型	2.0T-MT两驱尊贵型	2.0T-MT两驱旗舰型	2.0T-DCT两驱豪华型	2.0T-DCT两驱尊贵型	2.0T-DCT两驱旗舰型	备注
1	1031012001-B11	发动机装饰罩	ENG COVER ASSY	1	1	1	1	0	0	0	0	0	
2	1031011001-B11	发动机装饰罩固定支架	ENG COVER BRACKET	1	1	1	1	0	0	0	0	0	
3	1031011-A01	装饰罩固定螺栓	ENG COVER BOLT	4	4	4	4	0	0	0	0	0	
4	1031201-A01	橡胶减震垫	DAMPING RUBBER	4	4	4	4	0	0	0	0	0	

1031001002-B11

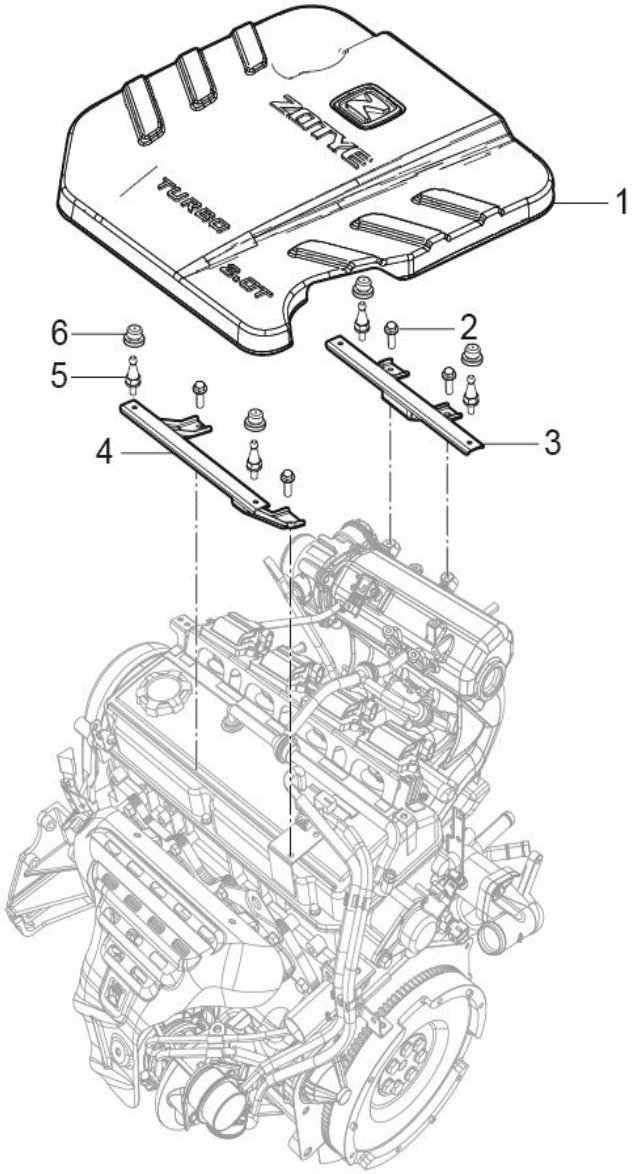

1031001002-B11 发动机装饰罩装置

1031001002-B11 ENG COVER SYSTEM DEVICE

序号	备件编号	中文名称	英文名称	1.5T-MT两驱精英型	1.5T-MT两驱豪华型	1.5T-MT两驱尊贵型	1.5T-MT两驱旗舰型	2.0T-MT两驱尊贵型	2.0T-MT两驱旗舰型	2.0T-DCT两驱豪华型	2.0T-DCT两驱尊贵型	2.0T-DCT两驱旗舰型	备注
1	1031101002-B11	发动机装饰罩	ENG COVER ASSY	0	0	0	0	1	1	1	1	1	
2	Q1400616	六角头螺栓和平垫圈组合件	BOLT	0	0	0	0	3	3	3	3	3	
3	1031011002-B11	装饰罩支架（后）	SUPPORT THE TRIM COVER (AFTER)	0	0	0	0	1	1	1	1	1	
4	1031011003-B11	装饰罩支架（前）	SUPPORT THE TRIM COVER (FRONT)	0	0	0	0	1	1	1	1	1	
5	1031011-A01	装饰罩固定螺栓	ENG COVER BOLT	0	0	0	0	4	4	4	4	4	
6	1031201-A01	橡胶减震垫	DAMPING RUBBER	0	0	0	0	4	4	4	4	4	

3610001001-B11

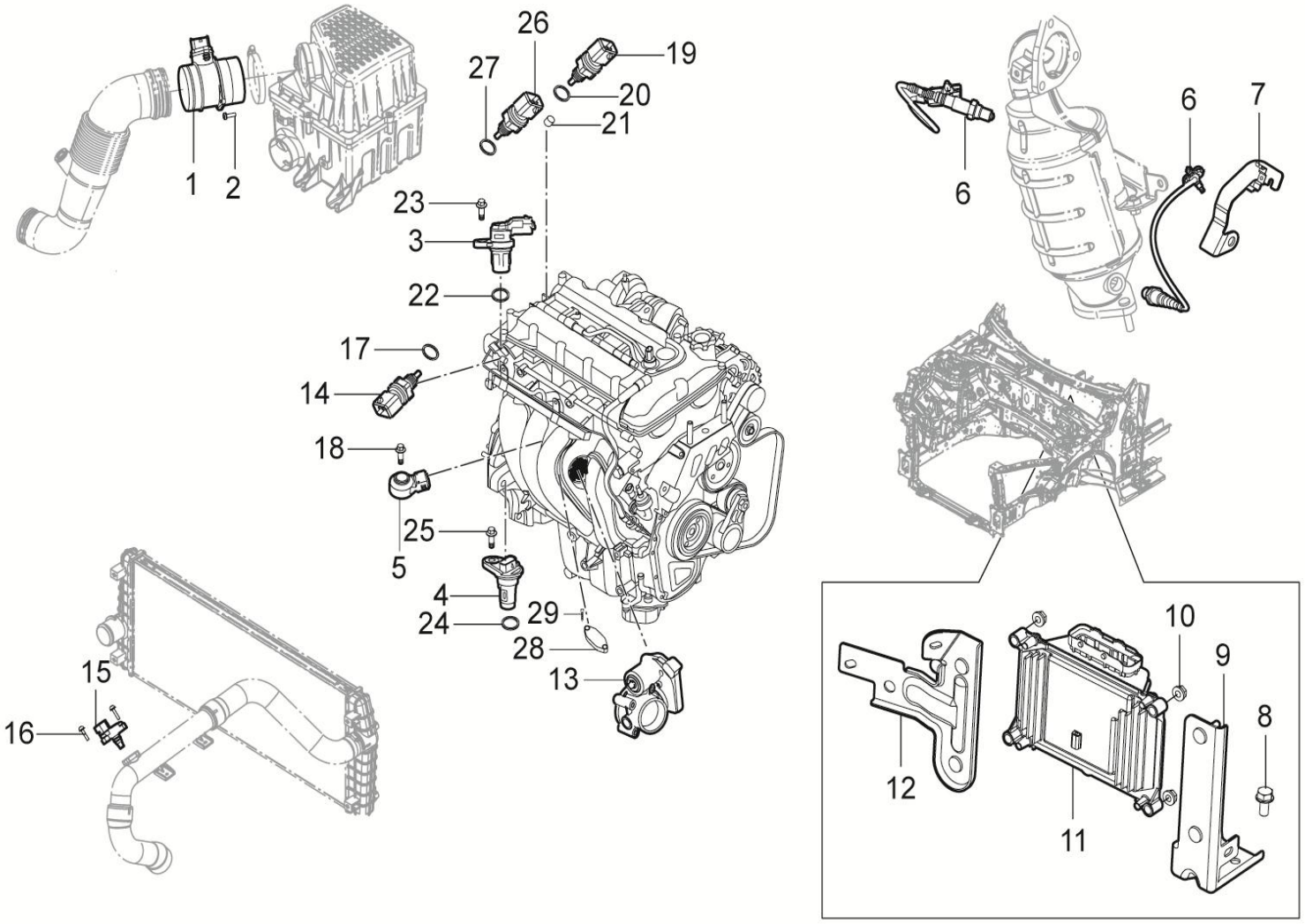

3610001001-B11 发动机系统电控装置(国4)

3610001001-B11 ENGINE-ECU-SYSTEM

序号	备件编号	中文名称	英文名称	1.5T-MT两驱精英型	1.5T-MT两驱豪华型	1.5T-MT两驱尊贵型	1.5T-MT两驱旗舰型	2.0T-MT两驱尊贵型	2.0T-MT两驱旗舰型	2.0T-DCT两驱豪华型	2.0T-DCT两驱尊贵型	2.0T-DCT两驱旗舰型	备注
1	3611020001-B11	空气流量计	HOT-AIRFLOW-METER	1	0	0	0	0	0	0	0	0	
2	Q2300620	十字槽盘头螺钉和平垫圈组合件	BOLT	2	0	0	0	0	0	0	0	0	
3	3611012001-B11	凸轮相位传感器	SENSOR-CAM	1	0	0	0	0	0	0	0	0	
4	3611021001-B11	曲轴传感器总成	SENSOR ASSY-CRANK	1	0	0	0	0	0	0	0	0	
5	3611051001-B11	爆震传感器	SENSOR-KNOCK	1	0	0	0	0	0	0	0	0	
6	3611030-03W	前后氧传感器	FRONT-REAR-SENSOR-OXYGEN	2	0	0	0	0	0	0	0	0	
7	3611011001-B11	后氧传感器安装支架	REAR-BRACKET-SENSOR-OXYGEN	1	0	0	0	0	0	0	0	0	
8	Q1840816	六角法兰螺栓	BOLT	2	0	0	0	0	0	0	0	0	
9	3610012001-B11	发动机ECU支架Ⅱ	ECU-SUPPORT Ⅱ	1	0	0	0	0	0	0	0	0	
10	Q32006	六角法兰螺母	NUT	4	0	0	0	0	0	0	0	0	
11	3610010001-B11	发动机ECU总成	ECU	1	0	0	0	0	0	0	0	0	国4
12	3610011001-B11	发动机ECU支架Ⅰ	ECU-SUPPORT Ⅰ	1	0	0	0	0	0	0	0	0	
13	1132110001-B11	节气门体	THROTTLE BODY 52MM	1	0	0	0	0	0	0	0	0	
14	3616101001-B11	水温温度传感器	SENSOR-COOLANT TEMPERATURE	1	0	0	0	0	0	0	0	0	

3610001001-B11

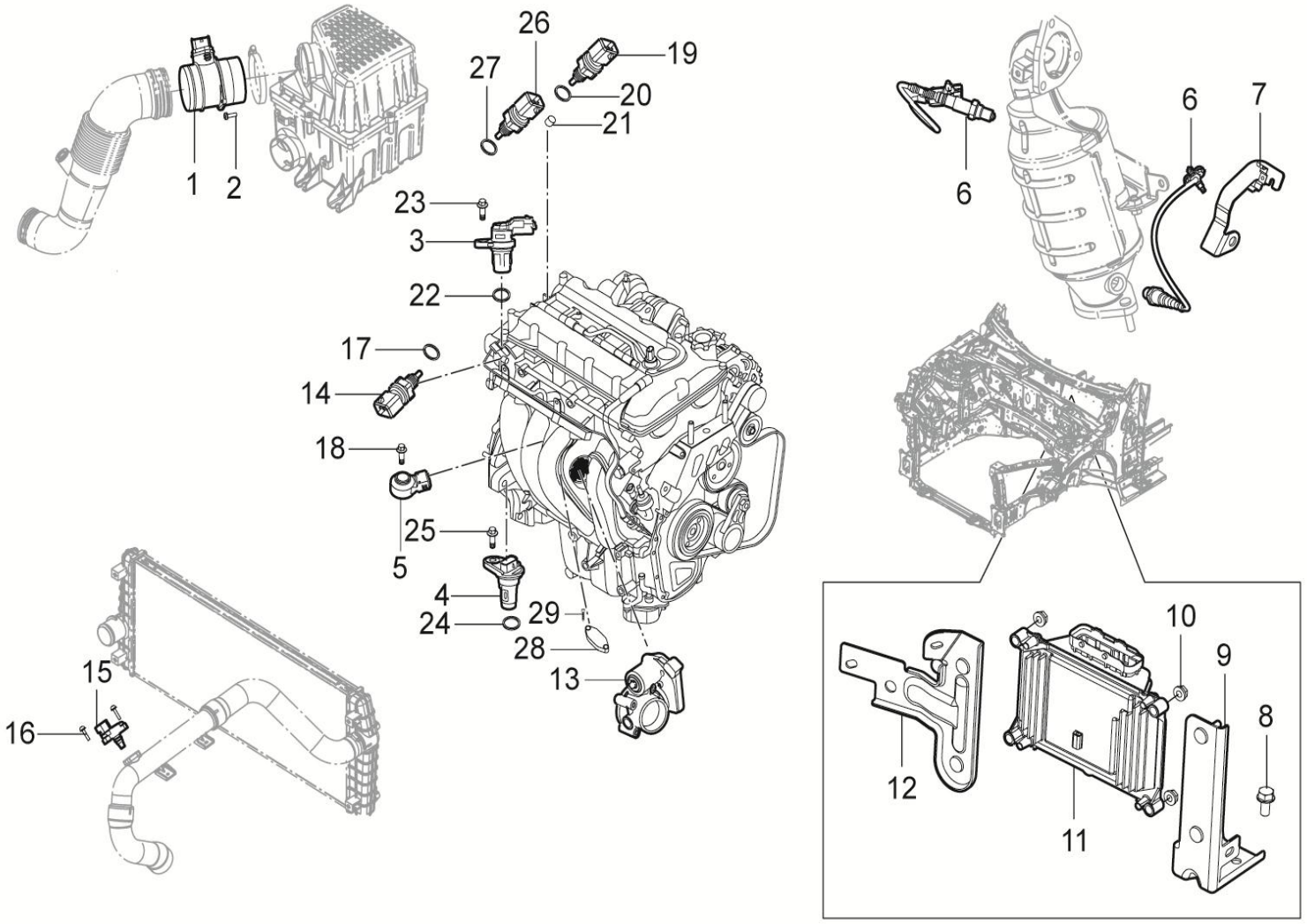

3610001001-B11 发动机系统电控装置(国4)

3610001001-B11 ENGINE-ECU-SYSTEM

序号	备件编号	中文名称	英文名称	1.5T-MT两驱精英型	1.5T-MT两驱豪华型	1.5T-MT两驱尊贵型	1.5T-MT两驱旗舰型	2.0T-MT两驱尊贵型	2.0T-MT两驱旗舰型	2.0T-DCT两驱豪华型	2.0T-DCT两驱尊贵型	2.0T-DCT两驱旗舰型	备注
15	3611010001-B11	增压压力传感器	TURBINE-PRESURE-SENSOR	1	0	0	0	0	0	0	0	0	
16	Q2300420	十字槽盘头螺钉和平垫圈组合件	BOLT	2	0	0	0	0	0	0	0	0	
17	3616101002-B11	垫片-水温温度传感器	GASKET-COOLANT SENSOR	1	0	0	0	0	0	0	0	0	
18	3611051002-B11	螺栓M8X30-爆震传感器	SCREW M8*30-KNOCK SENSOR	1	0	0	0	0	0	0	0	0	
19	3611013001-B11	油压开关	SWITCH-OIL PRESSURE	1	0	0	0	0	0	0	0	0	
20	3611013002-B11	垫片-油压开关	GASKET-OIL PRESSURE SWITCH	1	0	0	0	0	0	0	0	0	
21	3611013003-B11	油压开关滤网	CLEANER-OIL PRESSURE SWITCH	1	0	0	0	0	0	0	0	0	
22	3611012002-B11	O型圈-凸轮相位传感器	O RING-CAM SENSOR	1	0	0	0	0	0	0	0	0	
23	3611012003-B11	螺栓M6x16-相位传感器	SCREW M6*16-CAM SENSOR	1	0	0	0	0	0	0	0	0	
24	3611021002-B11	O形圈-曲轴传感器	O RING-CRANK SENSOR	1	0	0	0	0	0	0	0	0	
25	3611021003-B11	螺栓M6x16-曲轴传感器	SCREW M6*16-CRANK SENSOR	1	0	0	0	0	0	0	0	0	
26	3611014001-B11	油温传感器	SENSOR-OIL TEMPERATURE	1	0	0	0	0	0	0	0	0	
27	3611014002-B11	垫片-油温传感器	GASKET-OIL SENSOR	1	0	0	0	0	0	0	0	0	
28	1108011002-B11	堵头-TMAP	PLATE BLANKING-TMAP	1	0	0	0	0	0	0	0	0	

3610001001-B11

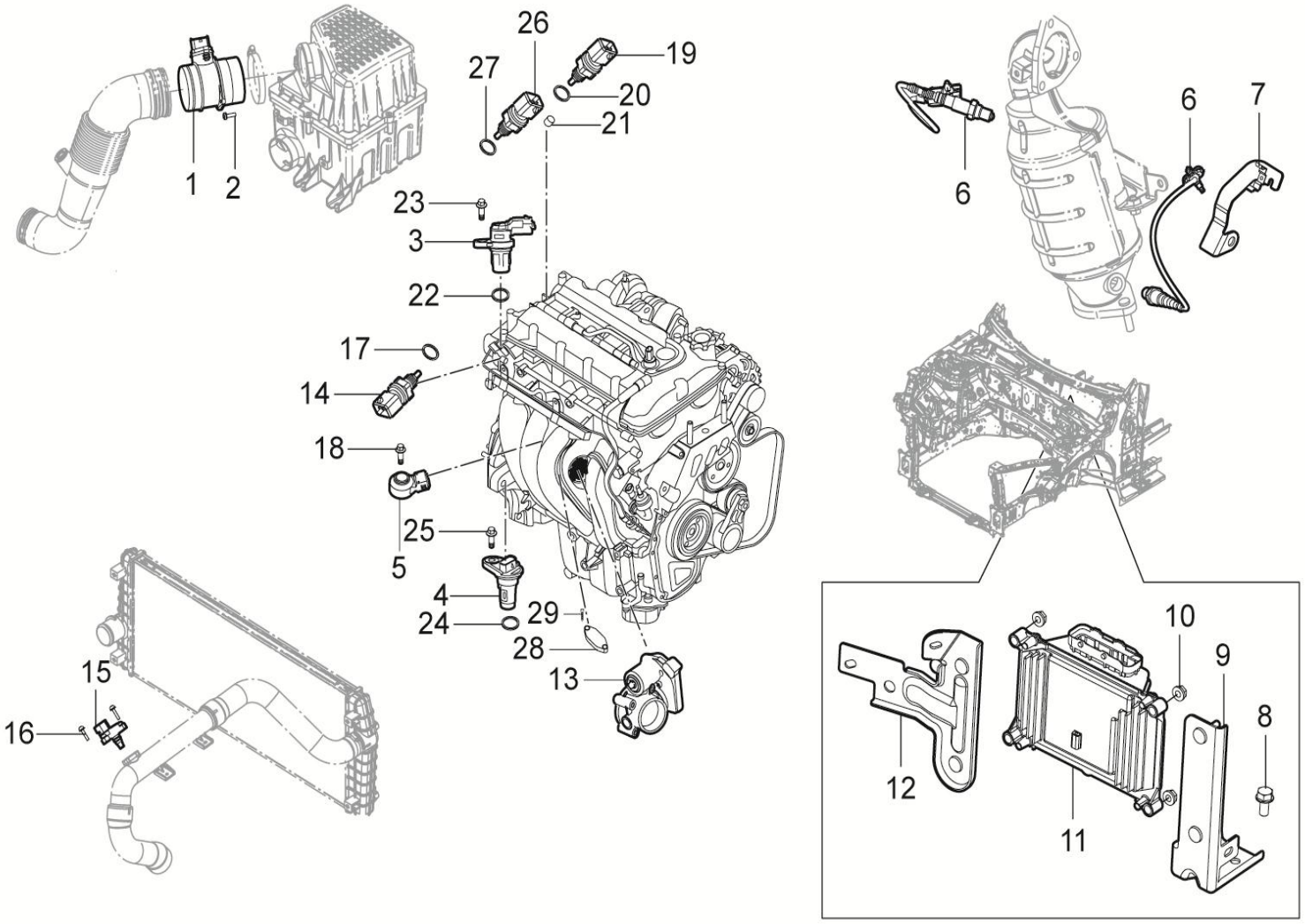

3610001001-B11 发动机系统电控装置(国4)

3610001001-B11 ENGINE-ECU-SYSTEM

序号	备件编号	中文名称	英文名称	1.5T-MT两驱精英型	1.5T-MT两驱豪华型	1.5T-MT两驱尊贵型	1.5T-MT两驱旗舰型	2.0T-MT两驱尊贵型	2.0T-MT两驱旗舰型	2.0T-DCT两驱豪华型	2.0T-DCT两驱尊贵型	2.0T-DCT两驱旗舰型	备注
29	1108011003-B11	螺栓-TMAP	FIXING-TMAP	2	0	0	0	0	0	0	0	0	

3610001002-B11

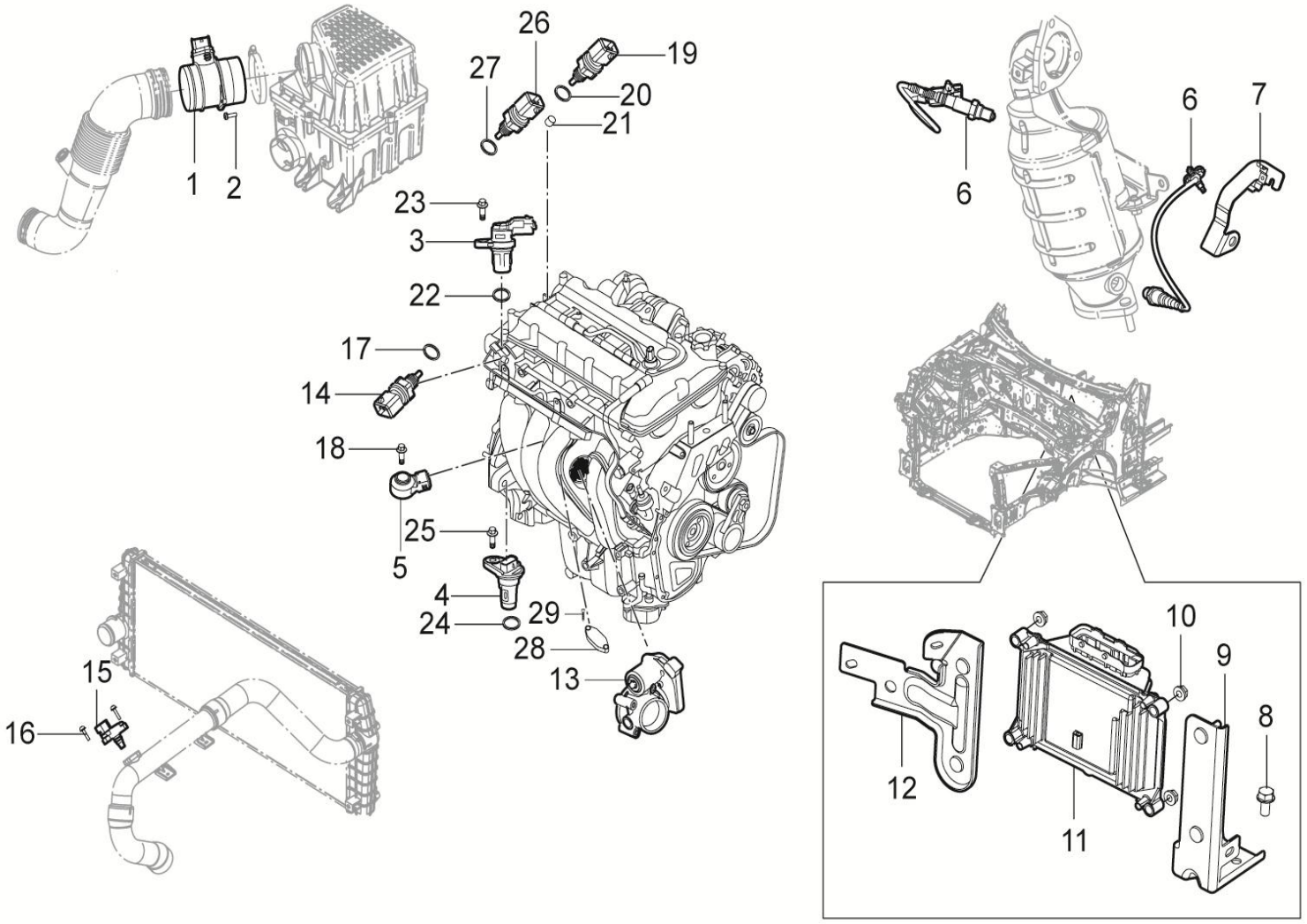

3610001002-B11发动机系统电控装置

3610001002-B11 ENGINE-ECU-SYSTEM

序号	备件编号	中文名称	英文名称	1.5T-MT两驱精英型	1.5T-MT两驱豪华型	1.5T-MT两驱尊贵型	1.5T-MT两驱旗舰型	2.0T-MT两驱尊贵型	2.0T-MT两驱旗舰型	2.0T-DCT两驱豪华型	2.0T-DCT两驱尊贵型	2.0T-DCT两驱旗舰型	备注
1	3611020001-B11	空气流量计	HOT-AIRFLOW-METER	0	1	1	1	0	0	0	0	0	
2	Q2300620	十字槽盘头螺钉和平垫圈组合件	BOLT	0	2	2	2	0	0	0	0	0	
3	3611012001-B11	凸轮相位传感器	SENSOR-CAM	0	1	1	1	0	0	0	0	0	
4	3611021001-B11	曲轴传感器总成	SENSOR ASSY-CRANK	0	1	1	1	0	0	0	0	0	
5	3611051001-B11	爆震传感器	SENSOR-KNOCK	0	1	1	1	0	0	0	0	0	
6	3611030-03W	前后氧传感器	FRONT-REAR-SENSOR-OXYGEN	0	2	2	2	0	0	0	0	0	
7	3611011001-B11	后氧传感器安装支架	REAR-BRACKET-SENSOR-OXYGEN	0	1	1	1	0	0	0	0	0	
8	Q1840816	六角法兰螺栓	BOLT	0	2	2	2	0	0	0	0	0	
9	3610012001-B11	发动机ECU支架Ⅱ	ECU-SUPPORT Ⅱ	0	1	1	1	0	0	0	0	0	
10	Q32006	六角法兰螺母	NUT	0	4	4	4	0	0	0	0	0	
11	3610010002-B11	发动机ECU总成（带发动机防盗）	ECU	0	1	1	1	0	0	0	0	0	（国4）
12	3610011001-B11	发动机ECU支架Ⅰ	ECU-SUPPORT Ⅰ	0	1	1	1	0	0	0	0	0	
13	1132110001-B11	节气门体	THROTTLE BODY 52MM	0	1	1	1	0	0	0	0	0	
14	3616101001-B11	水温温度传感器	SENSOR-COOLANT TEMPERATURE	0	1	1	1	0	0	0	0	0	

3610001002-B11

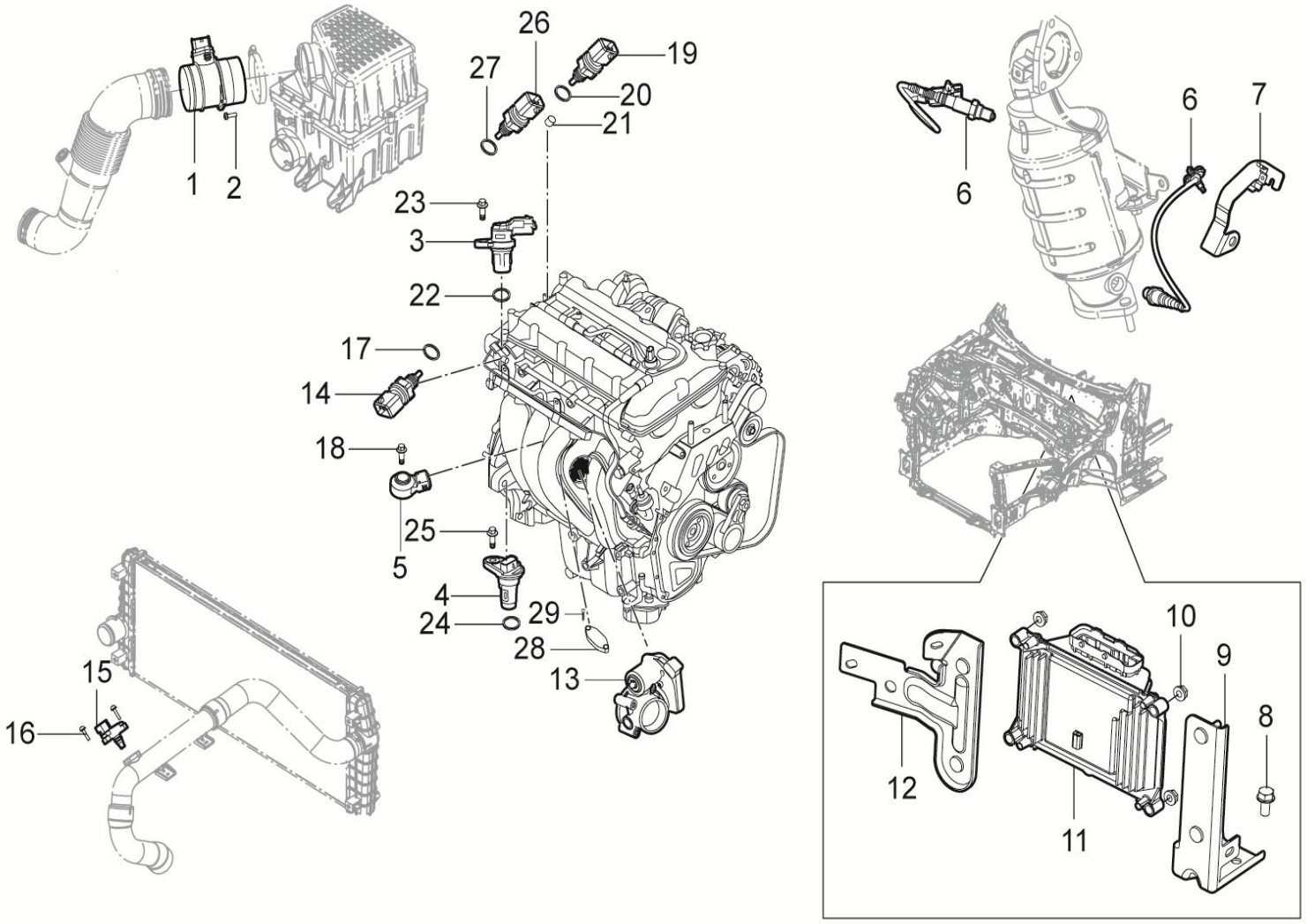

3610001002-B11发动机系统电控装置

3610001002-B11 ENGINE-ECU-SYSTEM

序号	备件编号	中文名称	英文名称	MT两驱精英型	MT两驱豪华型	MT两驱尊贵型	MT两驱旗舰型	MT两驱尊贵型	MT两驱旗舰型	DCT两驱豪华型	DCT两驱尊贵型	DCT两驱旗舰型	备注
15	3611010001-B11	增压压力传感器	TURBINE-PRESURE-SENSOR	0	1	1	1	0	0	0	0	0	
16	Q2300420	十字槽盘头螺钉和平垫圈组合件	BOLT	0	2	2	2	0	0	0	0	0	
17	3616101002-B11	垫片-水温温度传感器	GASKET-COOLANT SENSOR	0	1	1	1	0	0	0	0	0	
18	3611051002-B11	螺栓M8X30-爆震传感器	SCREW M8*30-KNOCK SENSOR	0	1	1	1	0	0	0	0	0	
19	3611013001-B11	油压开关	SWITCH-OIL PRESSURE	0	1	1	1	0	0	0	0	0	
20	3611013002-B11	垫片-油压开关	GASKET-OIL PRESSURE SWITCH	0	1	1	1	0	0	0	0	0	
21	3611013003-B11	油压开关滤网	CLEANER-OIL PRESSURE SWITCH	0	1	1	1	0	0	0	0	0	
22	3611012002-B11	O型圈-凸轮相位传感器	O RING-CAM SENSOR	0	1	1	1	0	0	0	0	0	
23	3611012003-B11	螺栓M6x16-相位传感器	SCREW M6*16-CAM SENSOR	0	1	1	1	0	0	0	0	0	
24	3611021002-B11	O形圈-曲轴传感器	O RING-CRANK SENSOR	0	1	1	1	0	0	0	0	0	
25	3611021003-B11	螺栓M6x16-曲轴传感器	SCREW M6*16-CRANK SENSOR	0	1	1	1	0	0	0	0	0	
26	3611014001-B11	油温传感器	SENSOR-OIL TEMPERATURE	0	1	1	1	0	0	0	0	0	
27	3611014002-B11	垫片-油温传感器	GASKET-OIL SENSOR	0	1	1	1	0	0	0	0	0	
28	1108011002-B11	堵头-TMAP	PLATE BLANKING-TMAP	0	1	1	1	0	0	0	0	0	

3610001002-B11

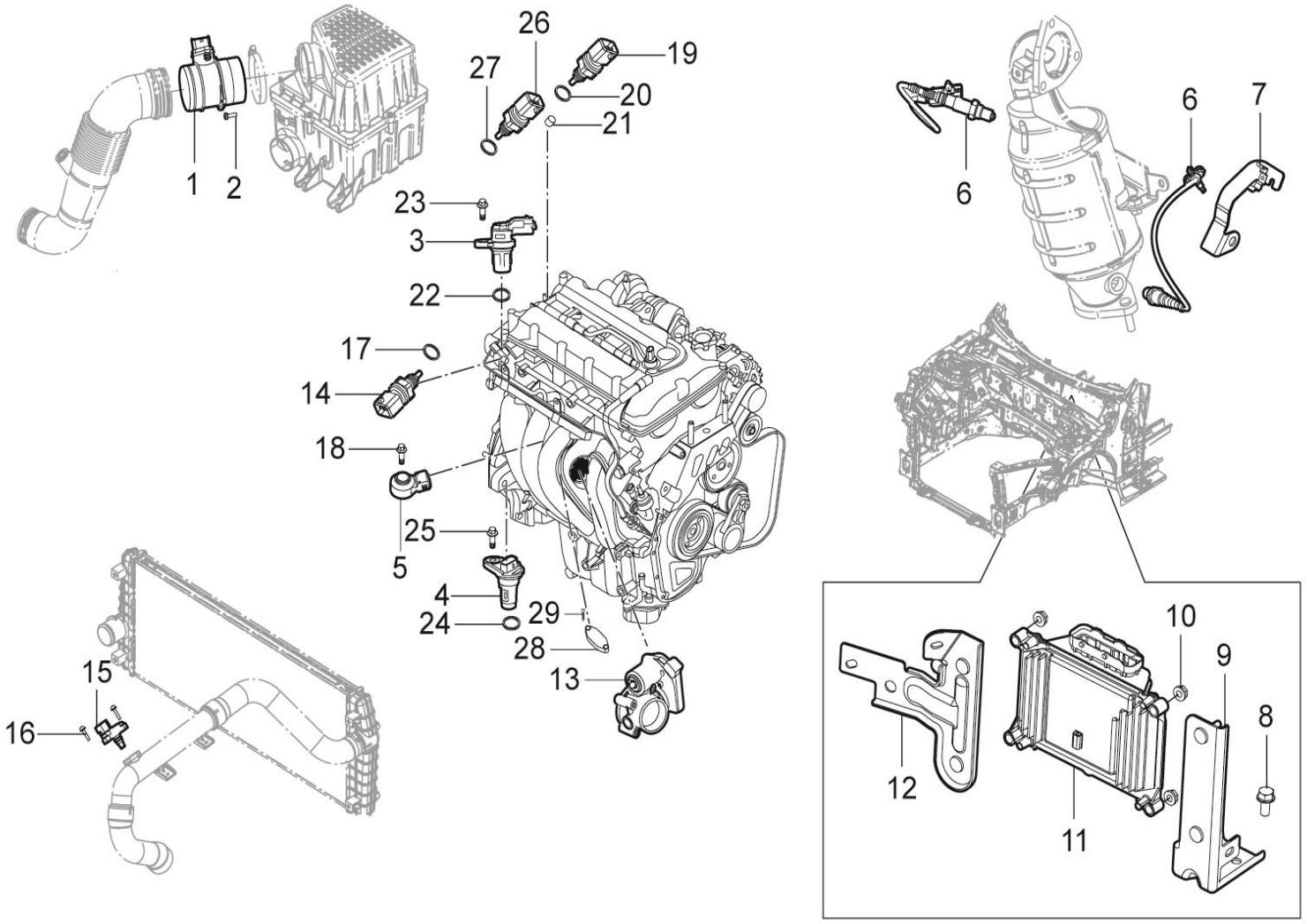

3610001002-B11发动机系统电控装置

3610001002-B11 ENGINE-ECU-SYSTEM

序号	备件编号	中文名称	英文名称	MT两驱精英型	MT两驱豪华型	MT两驱尊贵型	MT两驱旗舰型	MT两驱尊贵型	MT两驱旗舰型	DCT两驱豪华型	DCT两驱尊贵型	DCT两驱旗舰型	备注
29	1108011003-B11	螺栓-TMAP	FIXING-TMAP	0	2	2	2	0	0	0	0	0	

3610001004-B11

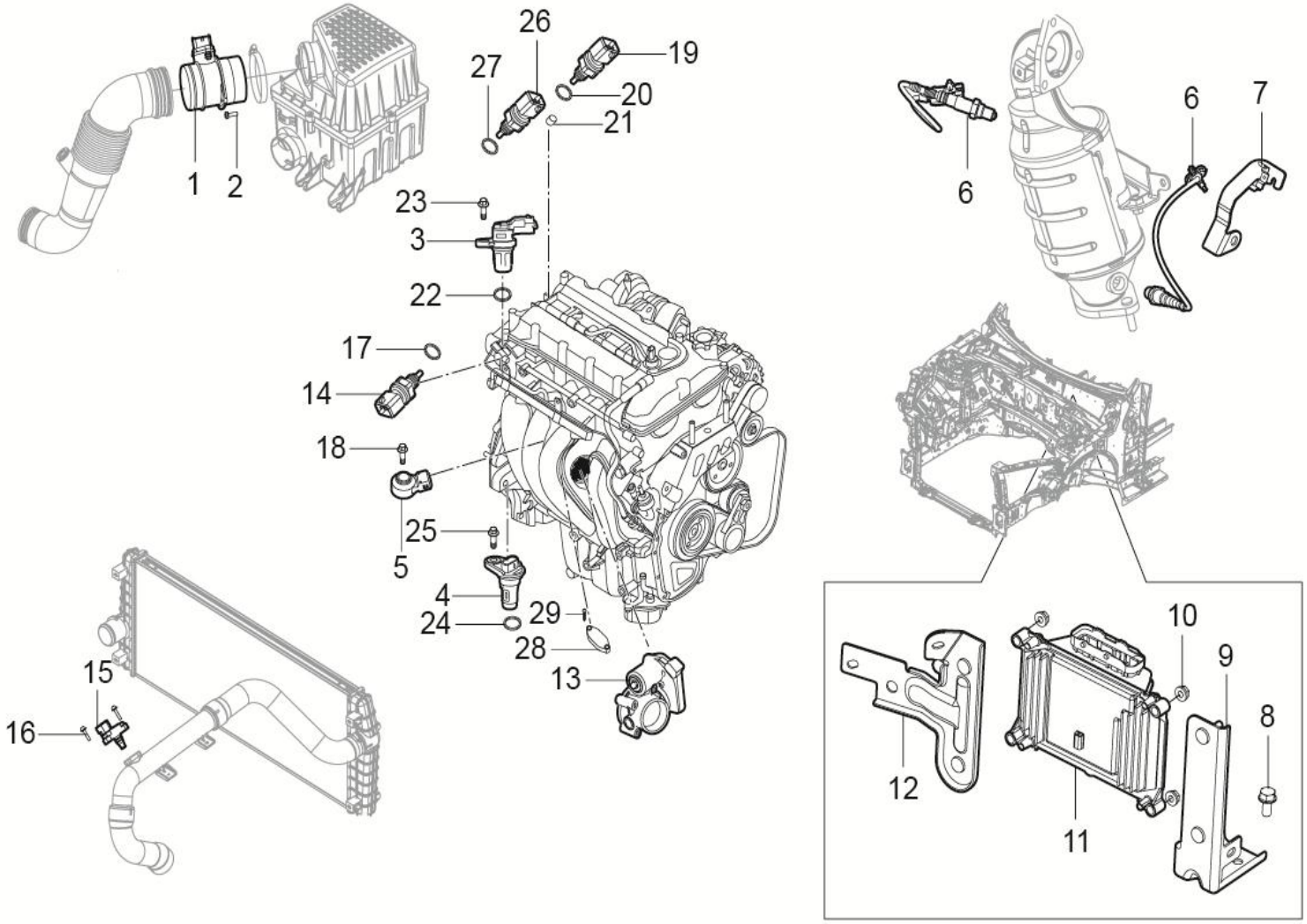

3610001004-B11 发动机系统电控装置

3610001004-B11 ENGINE-ECU-SYSTEM

序号	备件编号	中文名称	英文名称	1.5T-MT两驱精英型	1.5T-MT两驱豪华型	1.5T-MT两驱尊贵型	1.5T-MT两驱旗舰型	2.0T-MT两驱尊贵型	2.0T-MT两驱旗舰型	2.0T-DCT两驱豪华型	2.0T-DCT两驱尊贵型	2.0T-DCT两驱旗舰型	备注
1	3611020001-B11	空气流量计	HOT-AIRFLOW-METER	0	1	1	1	0	0	0	0	0	
2	Q2300620	十字槽盘头螺钉和平垫圈组合件	BOLT	0	2	2	2	0	0	0	0	0	
3	3611012001-B11	凸轮相位传感器	SENSOR-CAM	0	1	1	1	0	0	0	0	0	
4	3611021001-B11	曲轴传感器总成	SENSOR ASSY-CRANK	0	1	1	1	0	0	0	0	0	
5	3611051001-B11	爆震传感器	SENSOR-KNOCK	0	1	1	1	0	0	0	0	0	
6	3611030-03W	前后氧传感器	FRONT-REAR-SENSOR-OXYGEN	0	2	2	2	0	0	0	0	0	
7	3611011001-B11	后氧传感器安装支架	REAR-BRACKET-SENSOR-OXYGEN	0	1	1	1	0	0	0	0	0	
8	Q1840816	六角法兰螺栓	BOLT	0	2	2	2	0	0	0	0	0	
9	3610012001-B11	发动机ECU支架Ⅱ	ECU-SUPPORT Ⅱ	0	1	1	1	0	0	0	0	0	
10	Q32006	六角法兰螺母	NUT	0	4	4	4	0	0	0	0	0	
11	3610010002-B11	发动机ECU总成（带发动机防盗）	ECU	0	1	1	1	0	0	0	0	0	（国5）
12	3610011001-B11	发动机ECU支架Ⅰ	ECU-SUPPORT Ⅰ	0	1	1	1	0	0	0	0	0	
13	1132110001-B11	节气门体	THROTTLE BODY 52MM	0	1	1	1	0	0	0	0	0	
14	3616101001-B11	水温温度传感器	SENSOR-COOLANT TEMPERATURE	0	1	1	1	0	0	0	0	0	

3610001004-B11

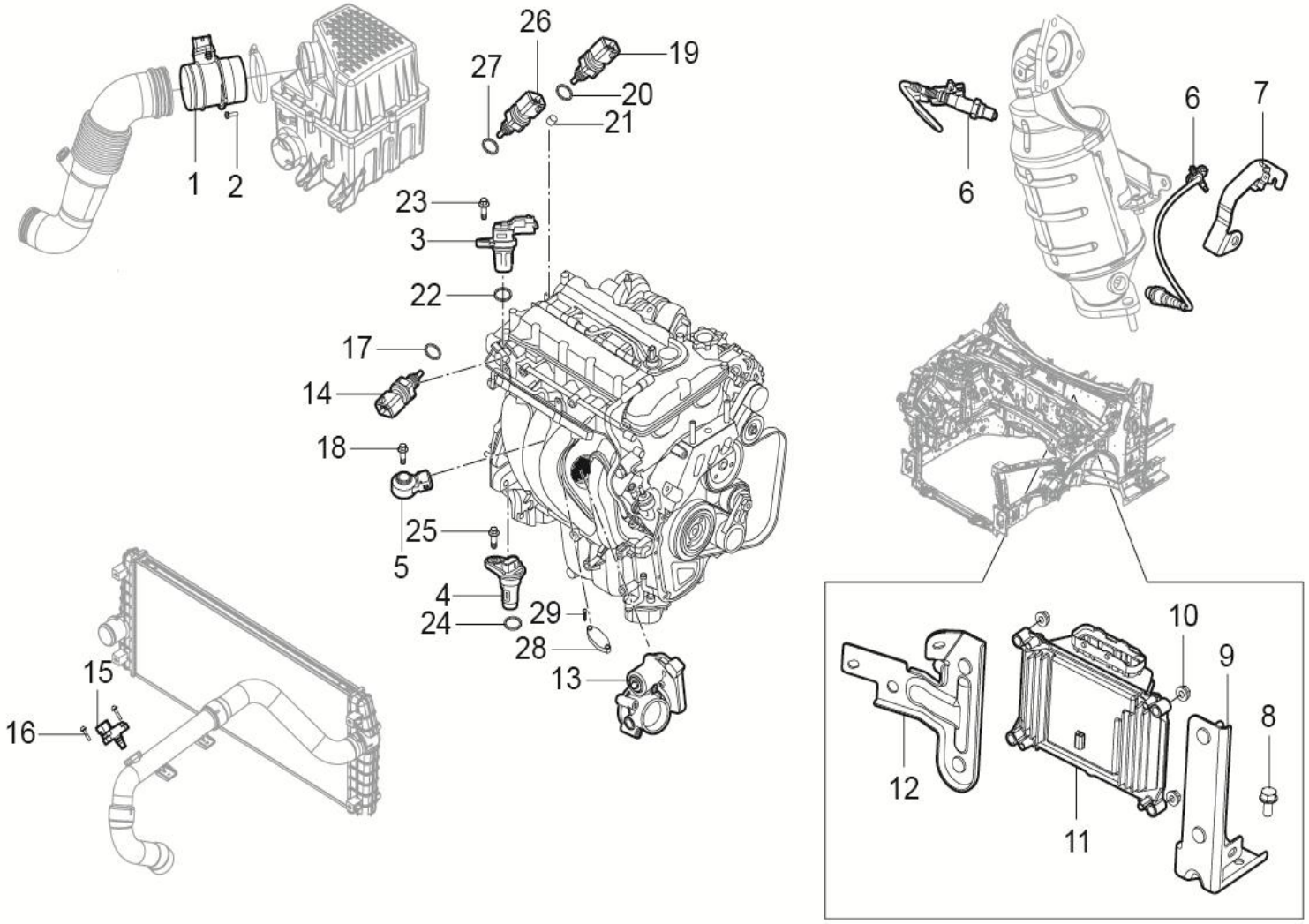

3610001004-B11 发动机系统电控装置

3610001004-B11 ENGINE-ECU-SYSTEM

序号	备件编号	中文名称	英文名称	1.5T-MT两驱精英型	1.5T-MT两驱豪华型	1.5T-MT两驱尊贵型	1.5T-MT两驱旗舰型	2.0T-MT两驱尊贵型	2.0T-MT两驱旗舰型	2.0T-DCT两驱豪华型	2.0T-DCT两驱尊贵型	2.0T-DCT两驱旗舰型	备注
15	3611010001-B11	增压压力传感器	TURBINE-PRESURE-SENSOR	0	1	1	1	0	0	0	0	0	
16	Q2300420	十字槽盘头螺钉和平垫圈组合件	BOLT	0	2	2	2	0	0	0	0	0	
17	3616101002-B11	垫片-水温温度传感器	GASKET-COOLANT SENSOR	0	1	1	1	0	0	0	0	0	
18	3611051002-B11	螺栓M8X30-爆震传感器	SCREW M8*30-KNOCK SENSOR	0	1	1	1	0	0	0	0	0	
19	3611013001-B11	油压开关	SWITCH-OIL PRESSURE	0	1	1	1	0	0	0	0	0	
20	3611013002-B11	垫片-油压开关	GASKET-OIL PRESSURE SWITCH	0	1	1	1	0	0	0	0	0	
21	3611013003-B11	油压开关滤网	CLEANER-OIL PRESSURE SWITCH	0	1	1	1	0	0	0	0	0	
22	3611012002-B11	O型圈-凸轮相位传感器	O RING-CAM SENSOR	0	1	1	1	0	0	0	0	0	
23	3611012003-B11	螺栓M6x16-相位传感器	SCREW M6*16-CAM SENSOR	0	1	1	1	0	0	0	0	0	
24	3611021002-B11	O形圈-曲轴传感器	O RING-CRANK SENSOR	0	1	1	1	0	0	0	0	0	
25	3611021003-B11	螺栓M6x16-曲轴传感器	SCREW M6*16-CRANK SENSOR	0	1	1	1	0	0	0	0	0	
26	3611014001-B11	油温传感器	SENSOR-OIL TEMPERATURE	0	1	1	1	0	0	0	0	0	
27	3611014002-B11	垫片-油温传感器	GASKET-OIL SENSOR	0	1	1	1	0	0	0	0	0	
28	1108011002-B11	堵头-TMAP	PLATE BLANKING-TMAP	0	1	1	1	0	0	0	0	0	

3610001004-B11

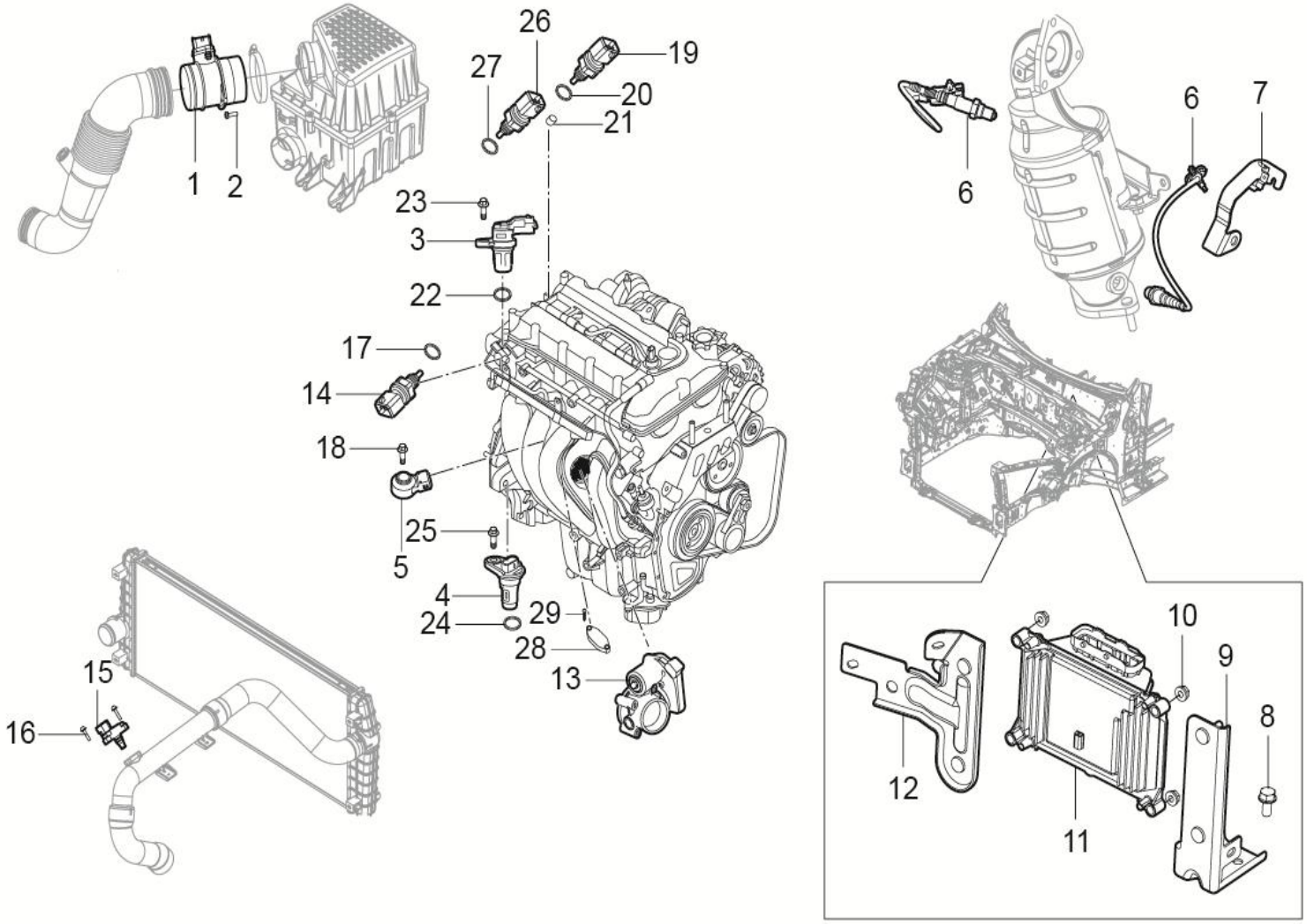

3610001004-B11 发动机系统电控装置

3610001004-B11 ENGINE-ECU-SYSTEM

序号	备件编号	中文名称	英文名称	1.5T-MT两驱精英型	1.5T-MT两驱豪华型	1.5T-MT两驱尊贵型	1.5T-MT两驱旗舰型	2.0T-MT两驱尊贵型	2.0T-MT两驱旗舰型	2.0T-DCT两驱豪华型	2.0T-DCT两驱尊贵型	2.0T-DCT两驱旗舰型	备注
29	1108011003-B11	螺栓-TMAP	FIXING-TMAP	0	2	2	2	0	0	0	0	0	

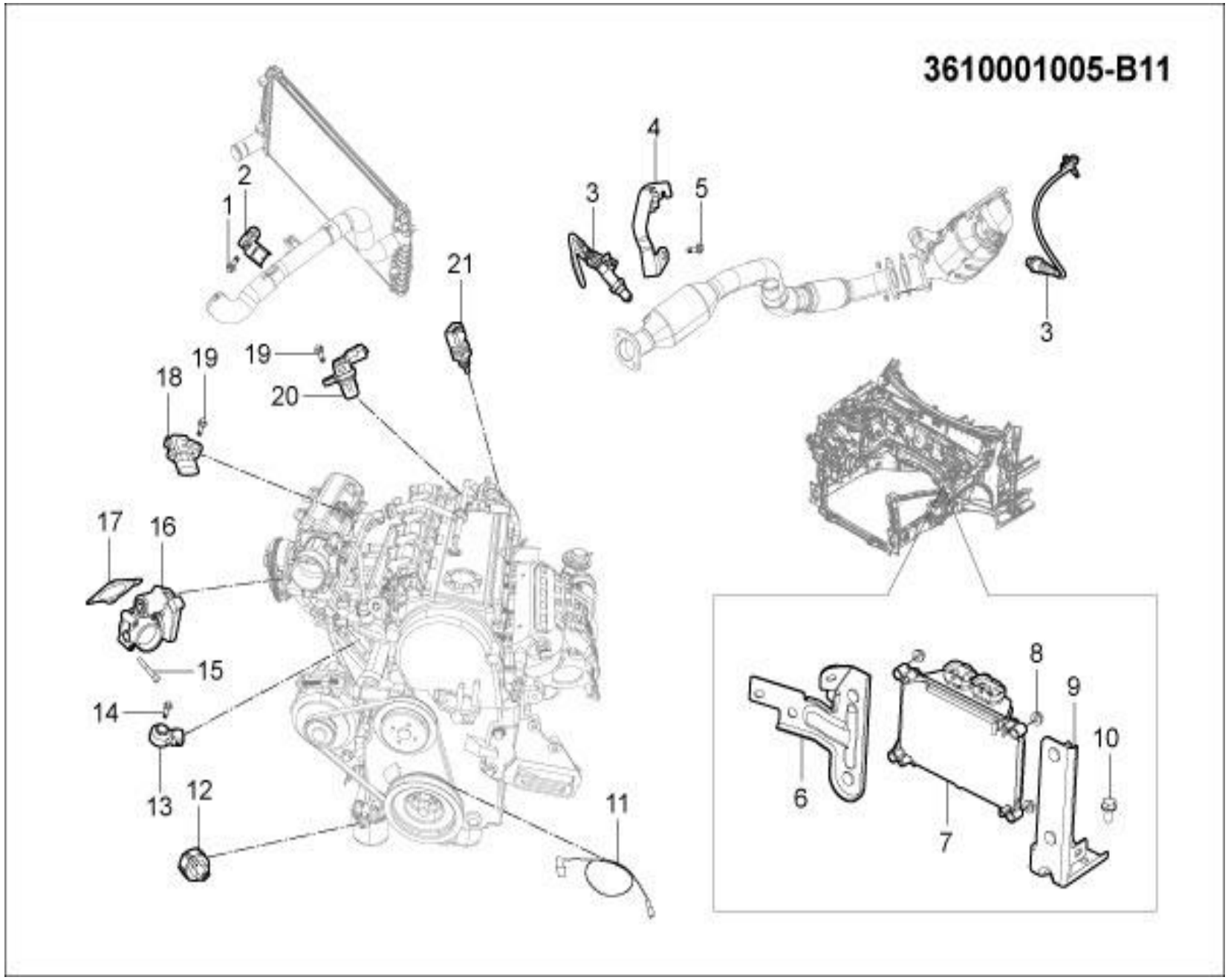
3610001005-B11
1
2
3
4
5
3
21
19
19
18
20
17
16
15
14
13
12
11
6
7
8
9
10

3610001005-B11 发动机系统电控装置（国4）

3610001005-B11 ENGINE-ECU-SYSTEM

序号	备件编号	中文名称	英文名称	1.5T-MT两驱精英型	1.5T-MT两驱豪华型	1.5T-MT两驱尊贵型	1.5T-MT两驱旗舰型	2.0T-MT两驱尊贵型	2.0T-MT两驱旗舰型	2.0T-DCT两驱豪华型	2.0T-DCT两驱尊贵型	2.0T-DCT两驱旗舰型	备注
1	Q1840616	十字槽盘头螺钉和平垫圈组合件	BOLT	0	0	0	0	1	1	0	0	0	
2	3611010004-B11	增压温度/压力传感器	SENSOR,MAP&MAT	0	0	0	0	1	1	0	0	0	
3	3611040004-B11	前后氧传感器	FRONT-REAR-SENSOR-OXYGEN	0	0	0	0	2	2	0	0	0	
4	3611011004-B11	后氧传感器安装支架	REAR-BRACKET-SENSOR-OXYGEN	0	0	0	0	1	1	0	0	0	
5	Q1840816	六角法兰面螺栓	BOLT	0	0	0	0	1	1	0	0	0	
6	3610011004-B11	发动机ECU支架Ⅰ	ECU-SUPPORT Ⅰ	0	0	0	0	1	1	0	0	0	
7	3610010005-B11	发动机ECU总成	ECU	0	0	0	0	1	1	0	0	0	（国4）
8	Q32006	六角法兰螺母	NUT	0	0	0	0	4	4	0	0	0	
9	3610012004-B11	发动机ECU支架Ⅱ	ECU-SUPPORT Ⅱ	0	0	0	0	1	1	0	0	0	
10	Q1840816	六角法兰螺栓	BOLT	0	0	0	0	2	2	0	0	0	
11	3611019005-B11	曲轴角度传感器	SENSOR，ANGLE	0	0	0	0	1	1	0	0	0	
12	3611021005-B11	机油压力开关组件	SWITCH,ASSY OIL PRESSURE	0	0	0	0	1	1	0	0	0	
13	3611012005-B11	爆震传感器	SENSOR-KNOCK	0	0	0	0	1	1	0	0	0	
14	3611013006-B11	爆震传感器螺栓	BOLT	0	0	0	0	1	1	0	0	0	

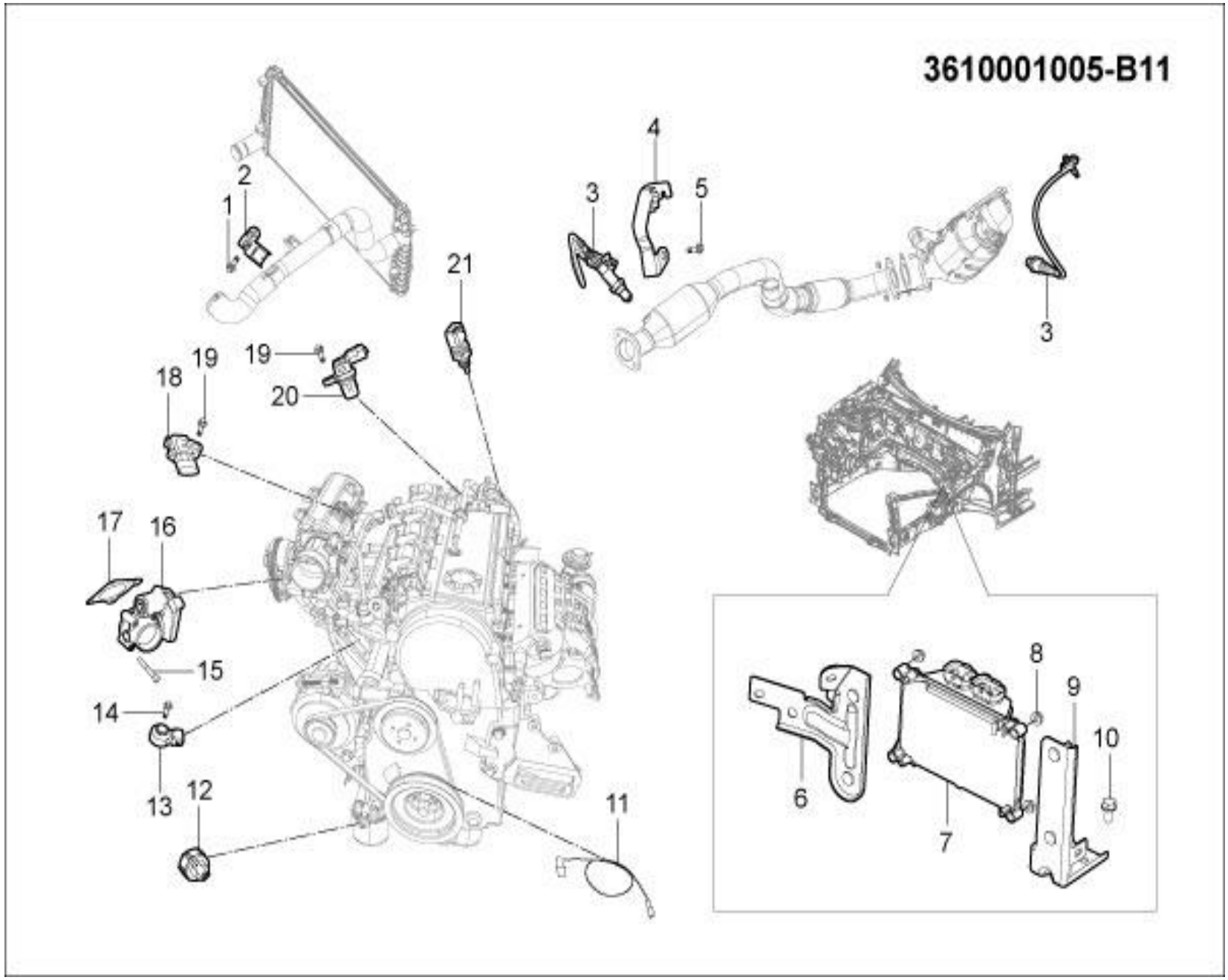
3610001005-B11
1
2
3
4
5
3
21
19
19
18
20
17
16
15
14
13
12
11
6
7
8
9
10

3610001005-B11 发动机系统电控装置（国4）

3610001005-B11 ENGINE-ECU-SYSTEM

序号	备件编号	中文名称	英文名称	1.5T-MT两驱精英型	1.5T-MT两驱豪华型	1.5T-MT两驱尊贵型	1.5T-MT两驱旗舰型	2.0T-MT两驱尊贵型	2.0T-MT两驱旗舰型	2.0T-DCT两驱豪华型	2.0T-DCT两驱尊贵型	2.0T-DCT两驱旗舰型	备注
15	1132012002-B11	节气门体螺栓	BOLT	0	0	0	0	4	4	0	0	0	
16	1132110002-B11	节气门本体组件	THROTTLE BODY ASSY	0	0	0	0	1	1	0	0	0	
17	1132011002-B11	节气门本体垫	GASKET,THROTTLE BODY	0	0	0	0	1	1	0	0	0	
18	3611015005-B11	进气歧管压力传感器	SENSOR,MAP&MAT	0	0	0	0	1	1	0	0	0	
19	3611018006-B11	带垫螺栓M6×12	BOLT，WASHER ASSEMBLED	0	0	0	0	2	2	0	0	0	
20	3611017005-B11	凸轮位置传感器	SENSOR，CAM POSITION	0	0	0	0	1	1	0	0	0	
21	3616011005-B11	水温传感器	SENSOR-COOLANT TEMPERATURE	0	0	0	0	1	1	0	0	0	

3610001006-B11

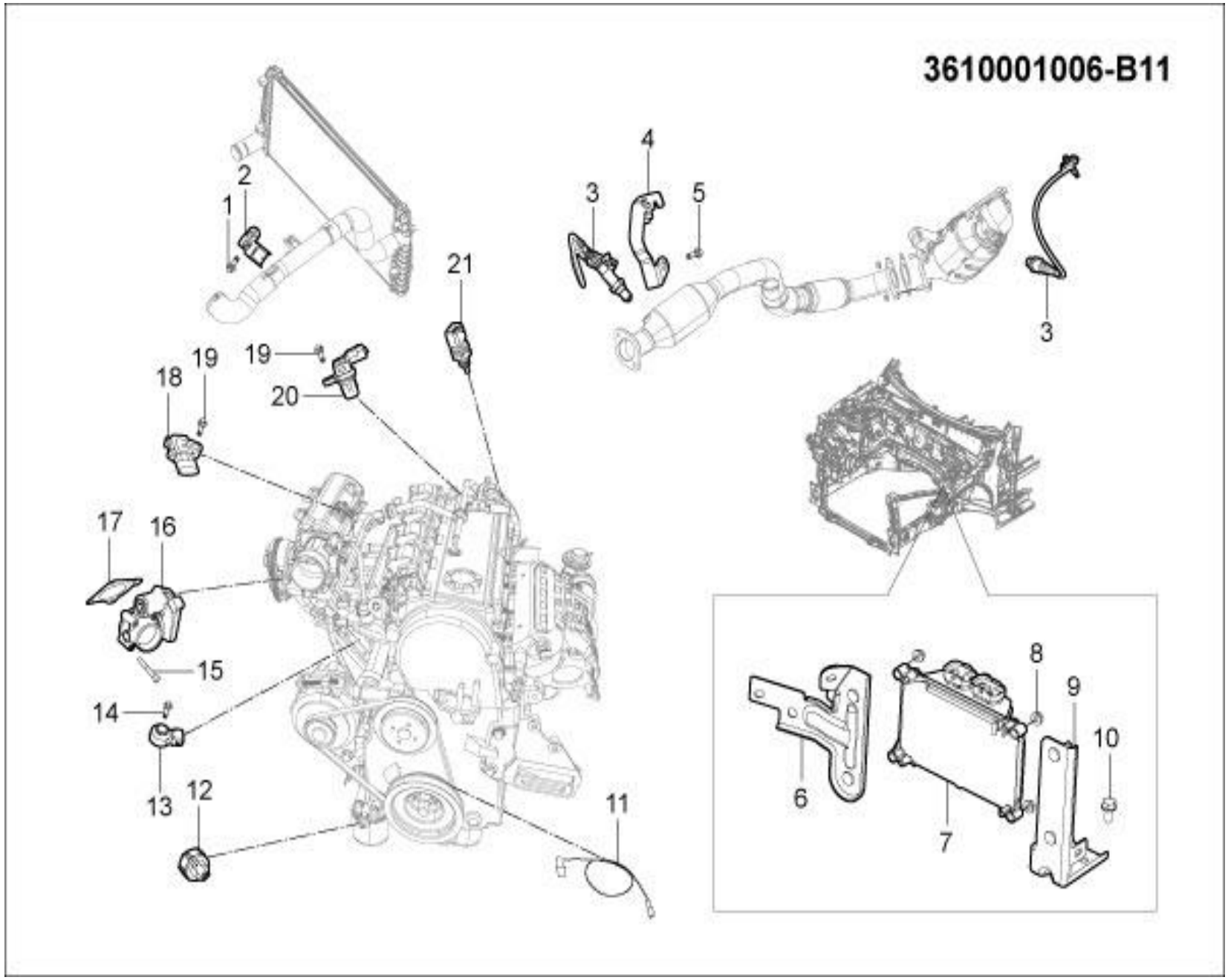

3610001006-B11 发动机系统电控装置（国5）

3610001006-B11 ENGINE-ECU-SYSTEM

序号	备件编号	中文名称	英文名称	1.5T-MT两驱精英型	1.5T-MT两驱豪华型	1.5T-MT两驱尊贵型	1.5T-MT两驱旗舰型	2.0T-MT两驱尊贵型	2.0T-MT两驱旗舰型	2.0T-DCT两驱豪华型	2.0T-DCT两驱尊贵型	2.0T-DCT两驱旗舰型	备注
1	Q1840616	十字槽盘头螺钉和平垫圈组合件	BOLT	0	0	0	0	1	1	0	0	0	
2	3611010004-B11	增压温度/压力传感器	SENSOR,MAP&MAT	0	0	0	0	1	1	0	0	0	
3	3611040004-B11	前后氧传感器	FRONT-REAR-SENSOR-OXYGEN	0	0	0	0	2	2	0	0	0	
4	3611011004-B11	后氧传感器安装支架	REAR-BRACKET-SENSOR-OXYGEN	0	0	0	0	1	1	0	0	0	
5	Q1840816	六角法兰面螺栓	BOLT	0	0	0	0	1	1	0	0	0	
6	3610011004-B11	发动机ECU支架Ⅰ	ECU-SUPPORT Ⅰ	0	0	0	0	1	1	0	0	0	
7	3610010006-B11	发动机ECU总成	ECU	0	0	0	0	1	1	0	0	0	（国5）
8	Q32006	六角法兰螺母	NUT	0	0	0	0	4	4	0	0	0	
9	3610012004-B11	发动机ECU支架Ⅱ	ECU-SUPPORT Ⅱ	0	0	0	0	1	1	0	0	0	
10	Q1840816	六角法兰螺栓	BOLT	0	0	0	0	2	2	0	0	0	
11	3611019005-B11	曲轴角度传感器	SENSOR，ANGLE	0	0	0	0	1	1	0	0	0	
12	3611021005-B11	机油压力开关组件	SWITCH,ASSY OIL PRESSURE	0	0	0	0	1	1	0	0	0	
13	3611012005-B11	爆震传感器	SENSOR-KNOCK	0	0	0	0	1	1	0	0	0	
14	3611013006-B11	爆震传感器螺栓	BOLT	0	0	0	0	1	1	0	0	0	

3610001006-B11

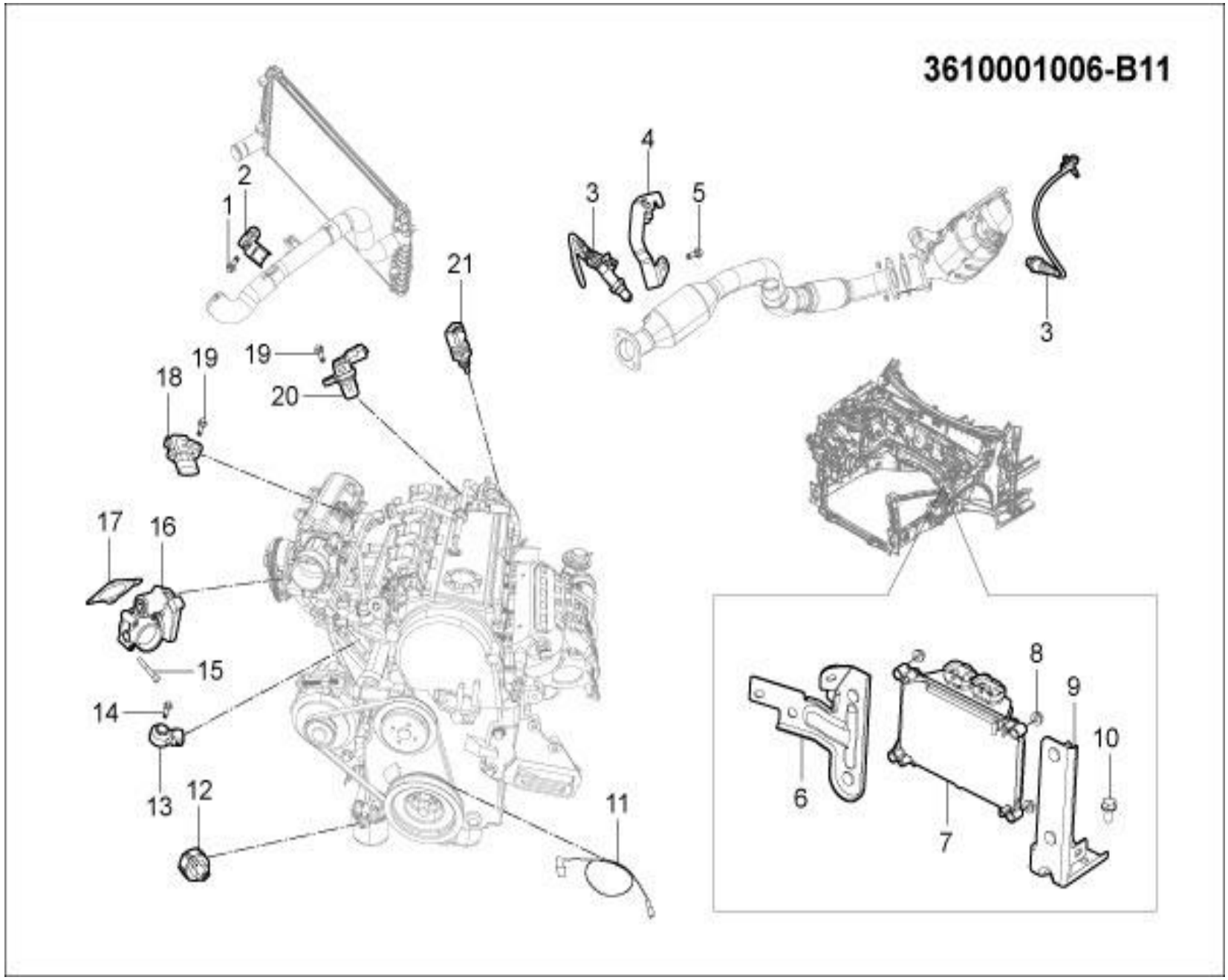

3610001006-B11 发动机系统电控装置（国5）

3610001006-B11 ENGINE-ECU-SYSTEM

序号	备件编号	中文名称	英文名称	1.5T-MT两驱精英型	1.5T-MT两驱豪华型	1.5T-MT两驱尊贵型	1.5T-MT两驱旗舰型	2.0T-MT两驱尊贵型	2.0T-MT两驱旗舰型	2.0T-DCT两驱豪华型	2.0T-DCT两驱尊贵型	2.0T-DCT两驱旗舰型	备注
15	1132012002-B11	节气门体螺栓	BOLT	0	0	0	0	4	4	0	0	0	
16	1132110002-B11	节气门本体组件	THROTTLE BODY ASSY	0	0	0	0	1	1	0	0	0	
17	1132011002-B11	节气门本体垫	GASKET,THROTTLE BODY	0	0	0	0	1	1	0	0	0	
18	3611015005-B11	进气歧管压力传感器	SENSOR,MAP&MAT	0	0	0	0	1	1	0	0	0	
19	3611018006-B11	带垫螺栓M6×12	BOLT，WASHER ASSEMBLED	0	0	0	0	2	2	0	0	0	
20	3611017005-B11	凸轮位置传感器	SENSOR，CAM POSITION	0	0	0	0	1	1	0	0	0	
21	3616011005-B11	水温传感器	SENSOR-COOLANT TEMPERATURE	0	0	0	0	1	1	0	0	0	

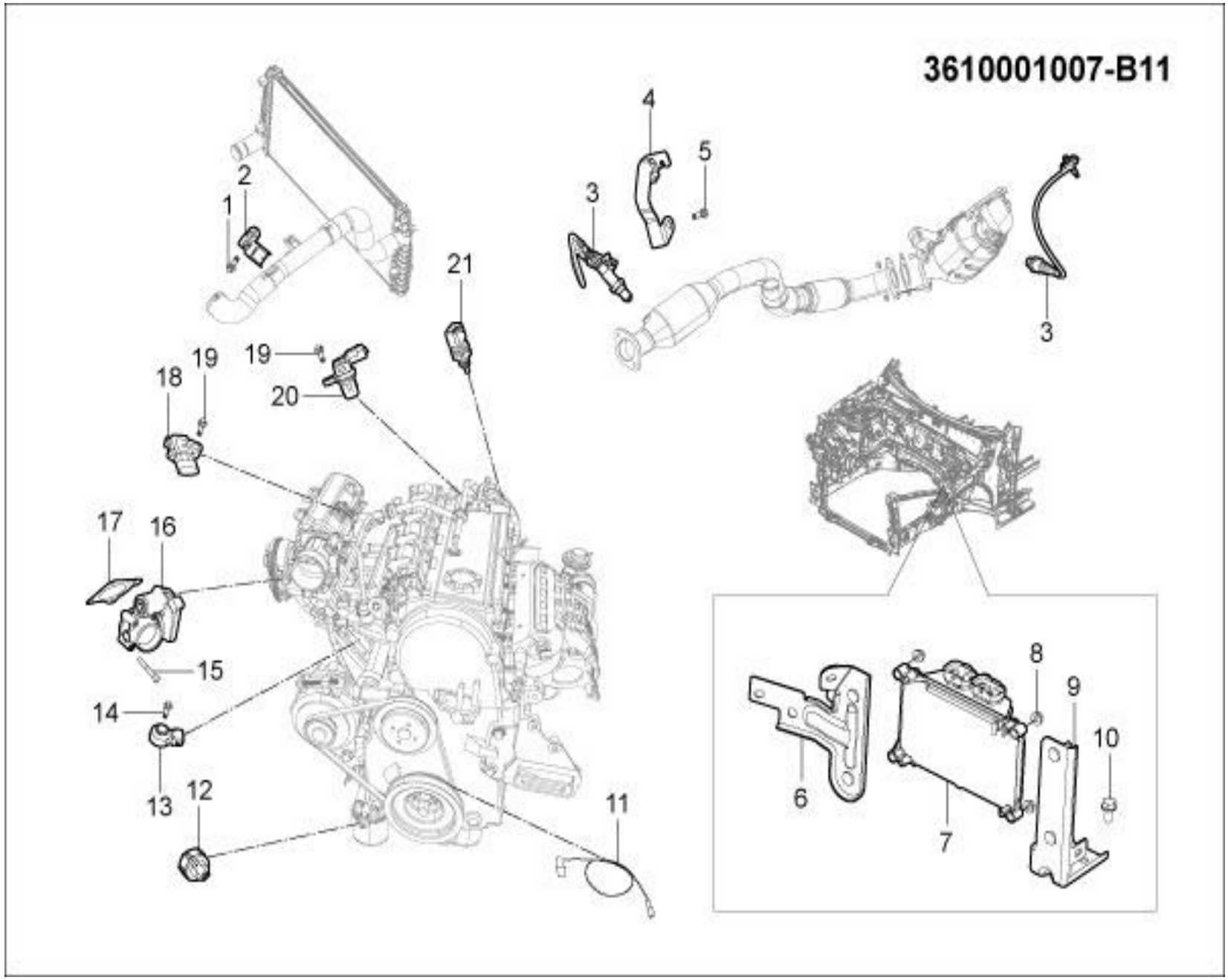
3610001007-B11
1
2
3
4
5
3
21
19
20
19
18
17
16
15
14
13
12
11
6
7
8
9
10

3610001007-B11 发动机系统电控装置（国4）

3610001007-B11 ENGINE-ECU-SYSTEM

序号	备件编号	中文名称	英文名称	1.5T-MT两驱精英型	1.5T-MT两驱豪华型	1.5T-MT两驱尊贵型	1.5T-MT两驱旗舰型	2.0T-MT两驱尊贵型	2.0T-MT两驱旗舰型	2.0T-DCT两驱豪华型	2.0T-DCT两驱尊贵型	2.0T-DCT两驱旗舰型	备注
1	Q1840616	十字槽盘头螺钉和平垫圈组合件	BOLT	0	0	0	0	0	0	1	1	1	
2	3611010004-B11	增压温度/压力传感器	SENSOR,MAP&MAT	0	0	0	0	0	0	1	1	1	
3	3611040004-B11	前后氧传感器	FRONT-REAR-SENSOR-OXYGEN	0	0	0	0	0	0	2	2	2	
4	3611011004-B11	后氧传感器安装支架	REAR-BRACKET-SENSOR-OXYGEN	0	0	0	0	0	0	1	1	1	
5	Q1840816	六角法兰面螺栓	BOLT	0	0	0	0	0	0	1	1	1	
6	3610011004-B11	发动机ECU支架Ⅰ	ECU-SUPPORT Ⅰ	0	0	0	0	0	0	1	1	1	
7	3610010007-B11	发动机ECU总成	ECU	0	0	0	0	0	0	1	1	1	（国4）
8	Q32006	六角法兰螺母	NUT	0	0	0	0	0	0	4	4		
9	3610012004-B11	发动机ECU支架Ⅱ	ECU-SUPPORT Ⅱ	0	0	0	0	0	0	1	1	1	
10	Q1840816	六角法兰螺栓	BOLT	0	0	0	0	0	0	2	2		
11	3611019005-B11	曲轴角度传感器	SENSOR，ANGLE	0	0	0	0	0	0	1	1	1	
12	3611021005-B11	机油压力开关组件	SWITCH,ASSY OIL PRESSURE	0	0	0	0	0	0	1	1	1	
13	3611012005-B11	爆震传感器	SENSOR-KNOCK	0	0	0	0	0	0	1	1	1	
14	3611013006-B11	爆震传感器螺栓	BOLT	0	0	0	0	0	0	1	1	1	

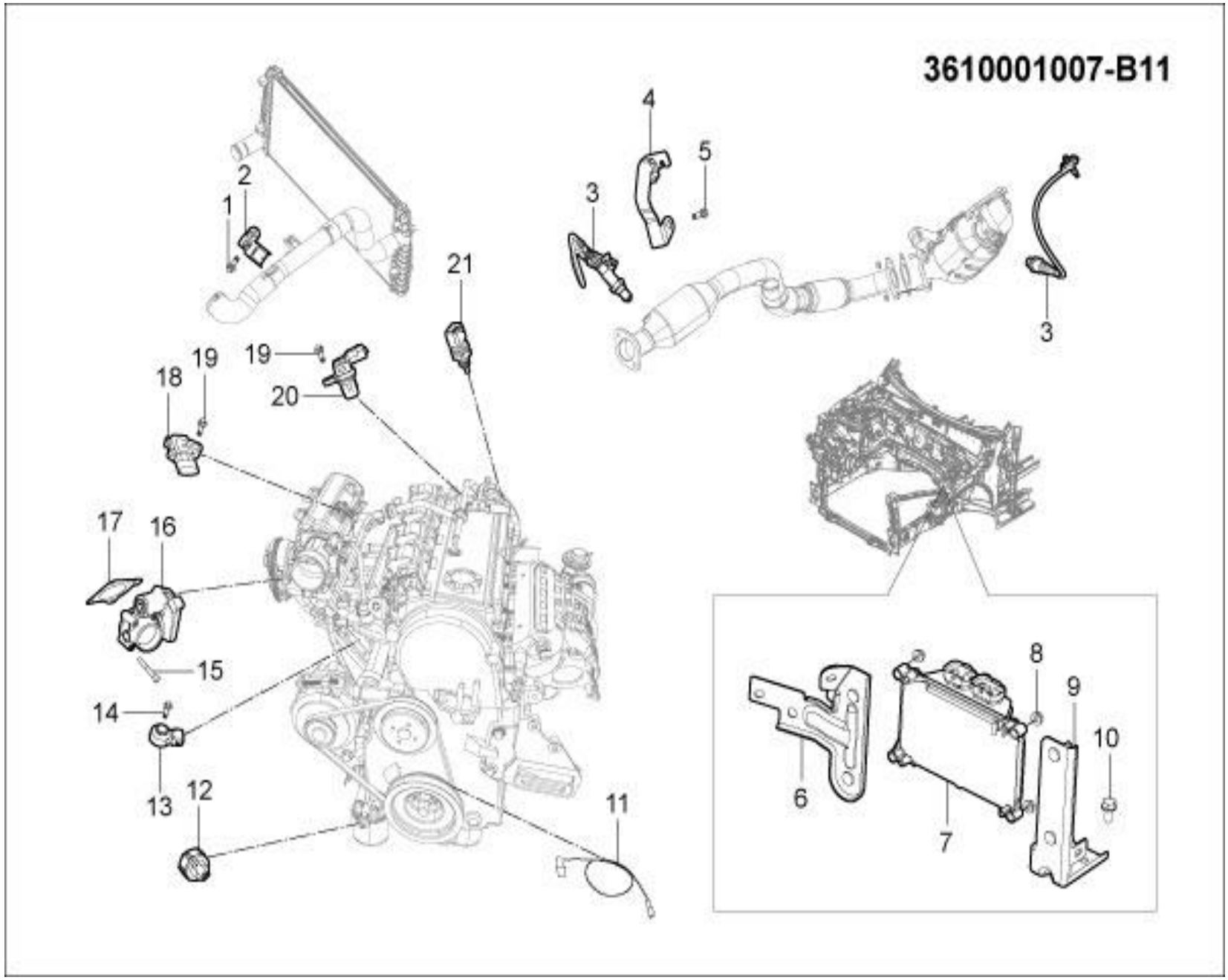
3610001007-B11
1
2
3
4
5
3
21
19
19
20
18
19
17
16
15
14
13
12
11
6
7
8
9
10

3610001007-B11 发动机系统电控装置（国4）

3610001007-B11 ENGINE-ECU-SYSTEM

序号	备件编号	中文名称	英文名称	1.5T-MT两驱精英型	1.5T-MT两驱豪华型	1.5T-MT两驱尊贵型	1.5T-MT两驱旗舰型	2.0T-MT两驱尊贵型	2.0T-MT两驱旗舰型	2.0T-DCT两驱豪华型	2.0T-DCT两驱尊贵型	2.0T-DCT两驱旗舰型	备注
15	1132012002-B11	节气门体螺栓	BOLT	0	0	0	0	0	0	4	4	4	
16	1132110002-B11	节气门本体组件	THROTTLE BODY ASSY	0	0	0	0	0	0	1	1	1	
17	1132011002-B11	节气门本体垫	GASKET,THROTTLE BODY	0	0	0	0	0	0	1	1	1	
18	3611015005-B11	进气歧管压力传感器	SENSOR,MAP&MAT	0	0	0	0	0	0	1	1	1	
19	3611018006-B11	带垫螺栓M6×12	BOLT，WASHER ASSEMBLED	0	0	0	0	0	0	2	2	2	
20	3611017005-B11	凸轮位置传感器	SENSOR，CAM POSITION	0	0	0	0	0	0	1	1	1	
21	3616011005-B11	水温传感器	SENSOR-COOLANT TEMPERATURE	0	0	0	0	0	0	1	1	1	

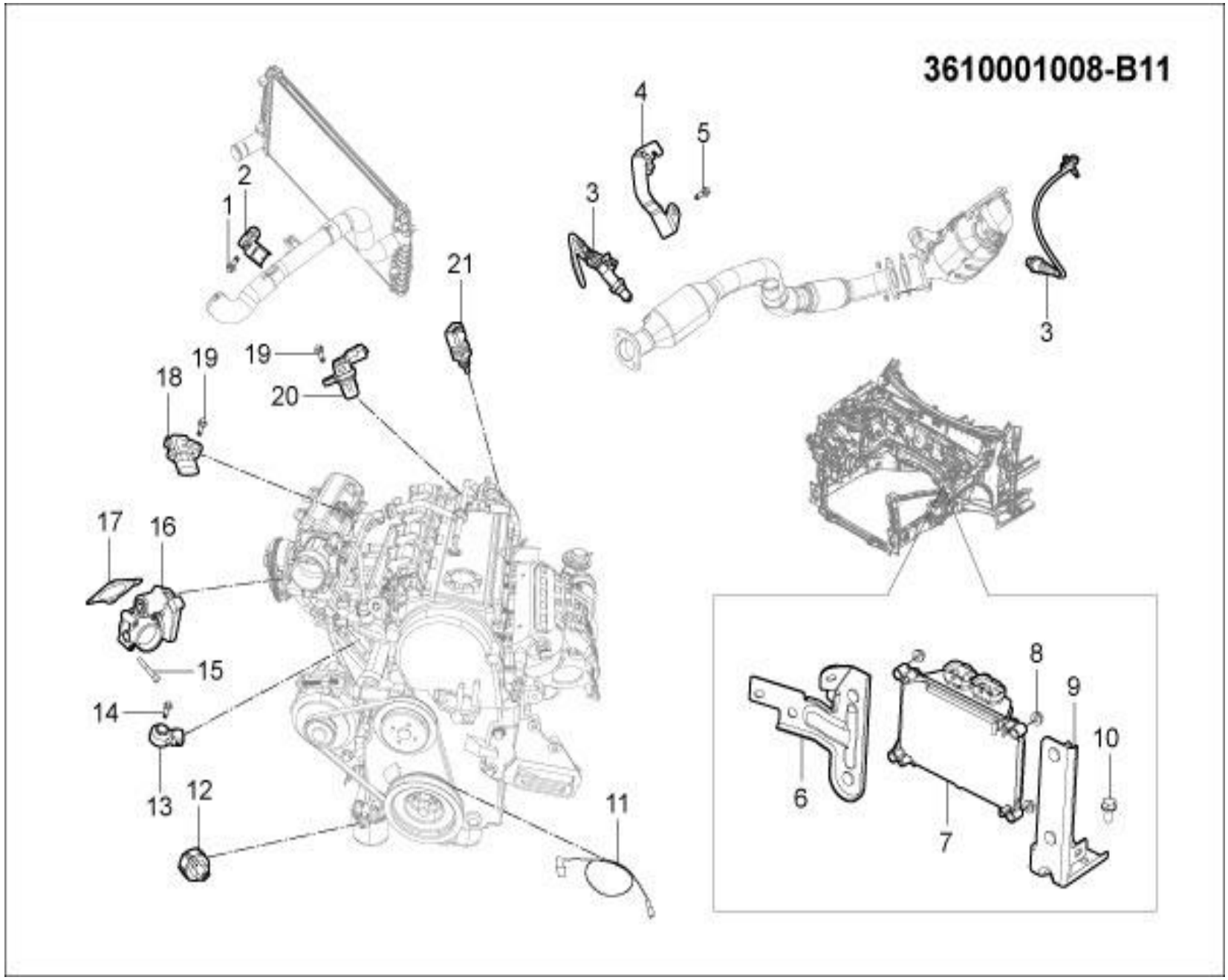
3610001008-B11
1
2
3
4
5
6
7
8
9
10
11
12
13
14
15
16
17
18
19
19
20
21
3

3610001008-B11 发动机系统电控装置（国5）

3610001008-B11 ENGINE-ECU-SYSTEM

序号	备件编号	中文名称	英文名称	1.5T-MT两驱精英型	1.5T-MT两驱豪华型	1.5T-MT两驱尊贵型	1.5T-MT两驱旗舰型	2.0T-MT两驱尊贵型	2.0T-MT两驱旗舰型	2.0T-DCT两驱豪华型	2.0T-DCT两驱尊贵型	2.0T-DCT两驱旗舰型	备注
1	Q1840616	十字槽盘头螺钉和平垫圈组合件	BOLT	0	0	0	0	0	0	1	1	1	
2	3611010004-B11	增压温度/压力传感器	SENSOR,MAP&MAT	0	0	0	0	0	0	1	1	1	
3	3611040004-B11	前后氧传感器	FRONT-REAR-SENSOR-OXYGEN	0	0	0	0	0	0	2	2	2	
4	3611011004-B11	后氧传感器安装支架	REAR-BRACKET-SENSOR-OXYGEN	0	0	0	0	0	0	1	1	1	
5	Q1840816	六角法兰面螺栓	BOLT	0	0	0	0	0	0	1	1	1	
6	3610011004-B11	发动机ECU支架Ⅰ	ECU-SUPPORT Ⅰ	0	0	0	0	0	0	1	1	1	
7	3610010008-B11	发动机ECU总成	ECU	0	0	0	0	0	0	1	1	1	（国5）
8	Q32006	六角法兰螺母	NUT	0	0	0	0	0	0	4	4		
9	3610012004-B11	发动机ECU支架Ⅱ	ECU-SUPPORT Ⅱ	0	0	0	0	0	0	1	1	1	
10	Q1840816	六角法兰螺栓	BOLT	0	0	0	0	0	0	2	2		
11	3611019005-B11	曲轴角度传感器	SENSOR，ANGLE	0	0	0	0	0	0	1	1	1	
12	3611021005-B11	机油压力开关组件	SWITCH,ASSY OIL PRESSURE	0	0	0	0	0	0	1	1	1	
13	3611012005-B11	爆震传感器	SENSOR-KNOCK	0	0	0	0	0	0	1	1	1	
14	3611013006-B11	爆震传感器螺栓	BOLT	0	0	0	0	0	0	1	1	1	

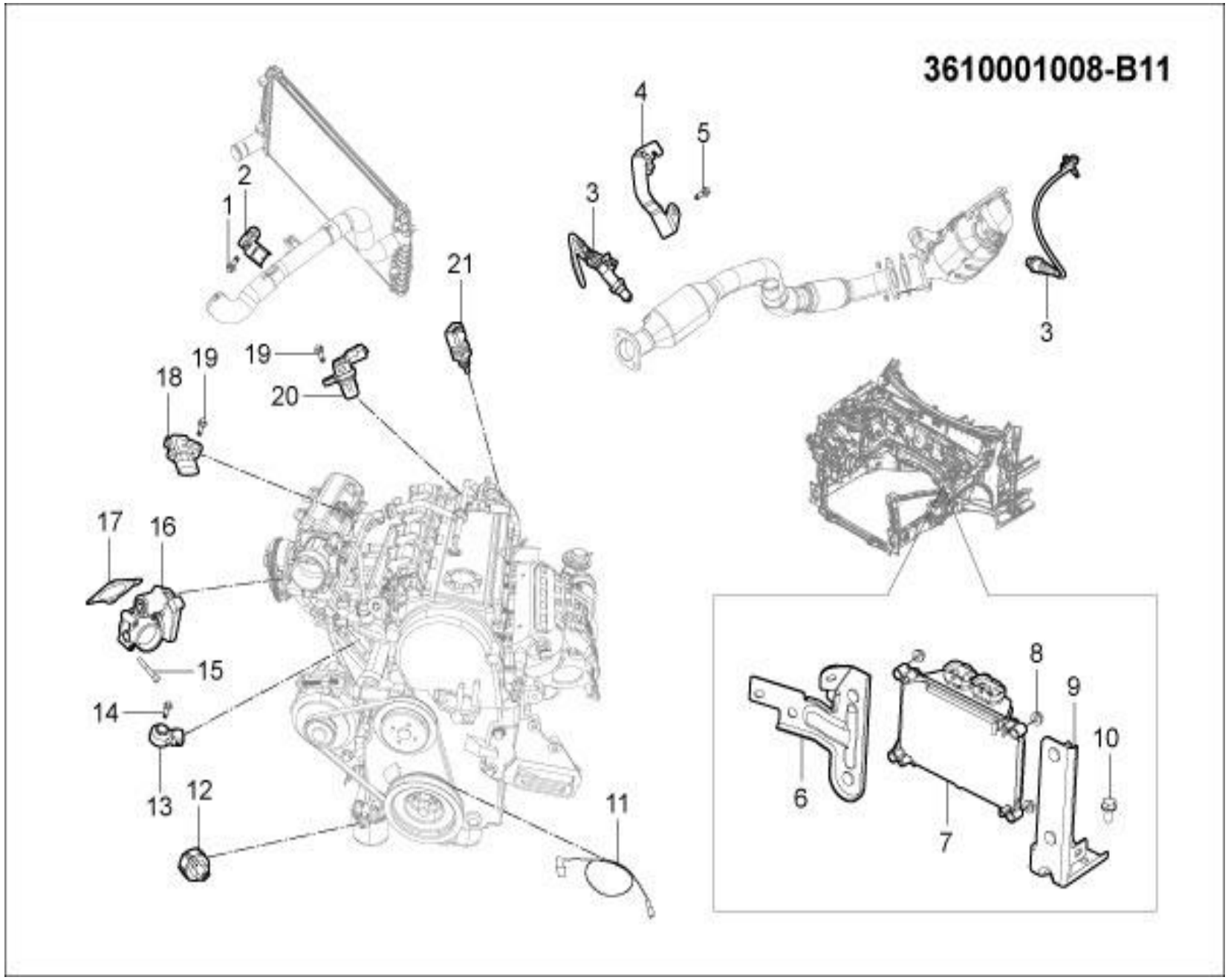
3610001008-B11
1
2
3
4
5
6
7
8
9
10
11
12
13
14
15
16
17
18
19
19
20
21
3

3610001008-B11 发动机系统电控装置（国5）

3610001008-B11 ENGINE-ECU-SYSTEM

序号	备件编号	中文名称	英文名称	1.5T-MT两驱精英型	1.5T-MT两驱豪华型	1.5T-MT两驱尊贵型	1.5T-MT两驱旗舰型	2.0T-MT两驱尊贵型	2.0T-MT两驱旗舰型	2.0T-DCT两驱豪华型	2.0T-DCT两驱尊贵型	2.0T-DCT两驱旗舰型	备注
15	1132012002-B11	节气门体螺栓	BOLT	0	0	0	0	0	0	4	4	4	
16	1132110002-B11	节气门本体组件	THROTTLE BODY ASSY	0	0	0	0	0	0	1	1	1	
17	1132011002-B11	节气门本体垫	GASKET,THROTTLE BODY	0	0	0	0	0	0	1	1	1	
18	3611015005-B11	进气歧管压力传感器	SENSOR,MAP&MAT	0	0	0	0	0	0	1	1	1	
19	3611018006-B11	带垫螺栓M6×12	BOLT，WASHER ASSEMBLED	0	0	0	0	0	0	2	2	2	
20	3611017005-B11	凸轮位置传感器	SENSOR，CAM POSITION	0	0	0	0	0	0	1	1	1	
21	3616011005-B11	水温传感器	SENSOR-COOLANT TEMPERATURE	0	0	0	0	0	0	1	1	1	

9900000001-B11

9900000001-B11油液

9900000001-B11 OIL LEVEL

序号	备件编号	中文名称	英文名称	1.5T-MT两驱精英型	1.5T-MT两驱豪华型	1.5T-MT两驱尊贵型	1.5T-MT两驱旗舰型	2.0T-MT两驱尊贵型	2.0T-MT两驱旗舰型	2.0T-DCT两驱豪华型	2.0T-DCT两驱尊贵型	2.0T-DCT两驱旗舰型	备注
1	998100001	冷媒（R134a）	REFRIGERANT（R134A）	500±10g	500±10g	500±10g	500±11g	500±10g	500±10g	500±10g	500±10g	500±10g	包装要求：51g/瓶
2	995200001	玻璃清洗剂	GLASS CLEANER	4L/车	4L/车	4L/车	4L/车	4L/车	4L/车	4L/车	4L/车	4L/车	包装要求：2L/桶
3	991700001	变速箱油（GL-4 75W-90）	TRANSMISSION FLUID（GL-4 75W-90）	1.8L/车	1.8L/车	1.8L/车	1.8L/车	1.8L/车	1.8L/车	1.8L/车	1.8L/车	1.8L/车	包装要求：2.1L/桶
4	991000001	发动机油（ACEA A1/B1 5W-30）	ENGINE OIL（ KUNLUN：A1/B1 5W-30）	4.3L/车	4.3L/车	4.3L/车	4.3L/车	4.3L/车	4.3L/车	4.3L/车	4.3L/车	4.3L/车	包装要求：5L/桶
5	991300001	冷却液（FD-2 ）	COOLING LIQUID（FD-2 ）	7.5L/车	7.5L/车	7.5L/车	7.5L/车	7.5L/车	7.5L/车	7.5L/车	7.5L/车	7.5L/车	包装要求：5千克/桶
6	991635001	离合制动液（DOT4）	CLUTCH BRAKE FLUID（DOT4）	0.84L/车	0.84L/车	0.84L/车	0.84L/车	0.84L/车	0.84L/车	0.84L/车	0.84L/车	0.84L/车	包装要求：0.6L/桶
7	993400001	转向助力液（ATF-III）	POWER STEERING FLUID（ATF-III）	1.05L/车	1.05L/车	1.05L/车	1.05L/车	1.05L/车	1.05L/车	1.05L/车	1.05L/车	1.05L/车	包装要求：2L/桶
8	991500001	DCT变速箱油	DCT TRANSMISSION OIL	0	0	0	0	0	0	6L/车	6L/车	6L/车	包装要求：1L装、4L装或6L

3620001002-B11

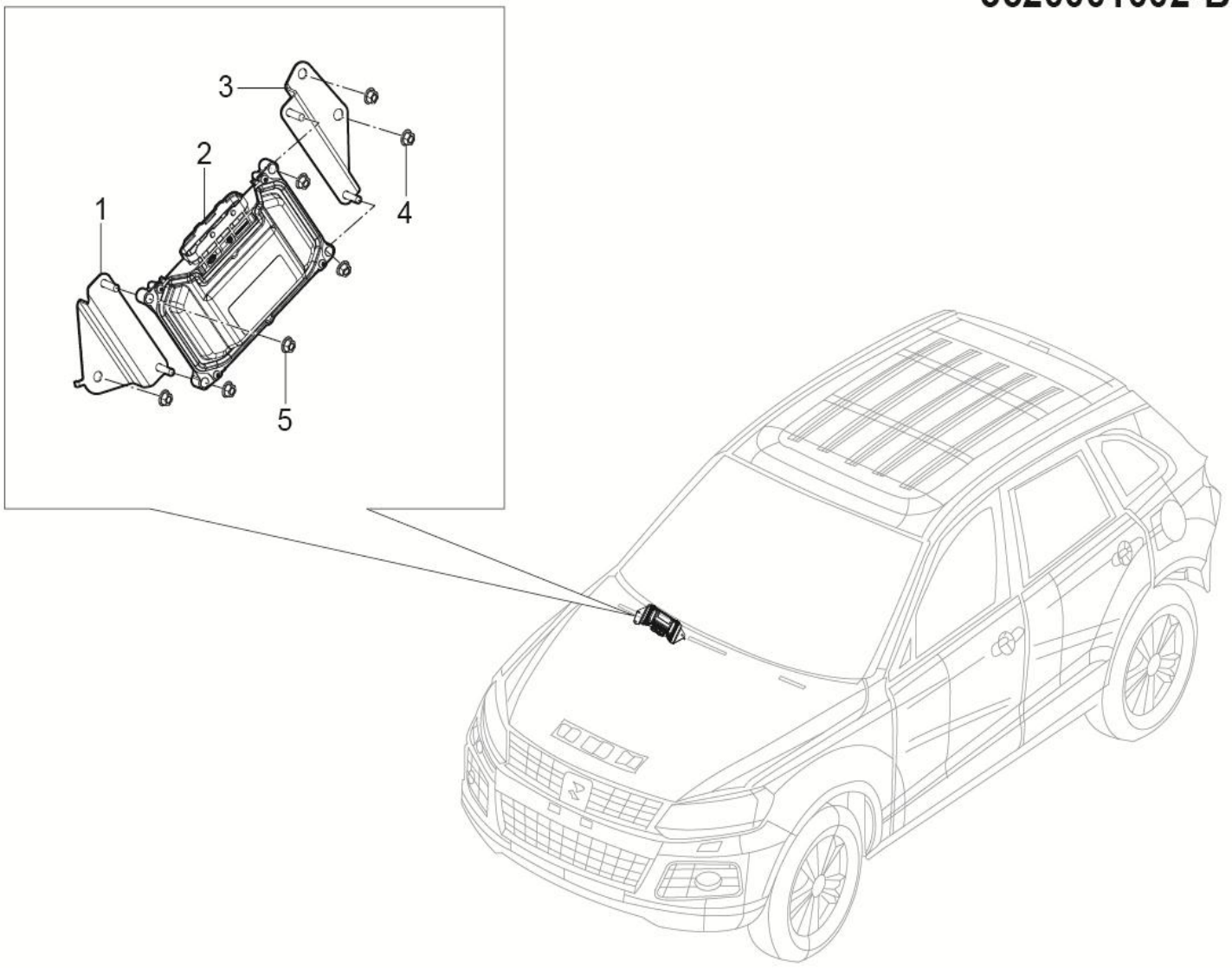

3620001002-B11 自动变速箱控制装置

3620001002-B11 Automatic transmission control device

序号	备件编号	中文名称	英文名称	1.5T-MT两驱精英型	1.5T-MT两驱豪华型	1.5T-MT两驱尊贵型	1.5T-MT两驱旗舰型	2.0T-MT两驱尊贵型	2.0T-MT两驱旗舰型	2.0T-DCT两驱豪华型	2.0T-DCT两驱尊贵型	2.0T-DCT两驱旗舰型	备注
1	3620011002-B11	TCU支架2	TCU SUPPORTS 2	0	0	0	0	0	0	1	1	1	
2	3620010002-B11	TCU总成	TCU ASSEMBLY	0	0	0	0	0	0	1	1	1	
3	3620011001-B11	TCU支架1	TCU SUPPORTS 1	0	0	0	0	0	0	1	1	1	
4	Q32008	六角法兰面螺母	NUT	0	0	0	0	0	0	3	3	3	
5	Q32006	六角法兰面螺母	NUT	0	0	0	0	0	0	4	4	4	

1009001005-B11

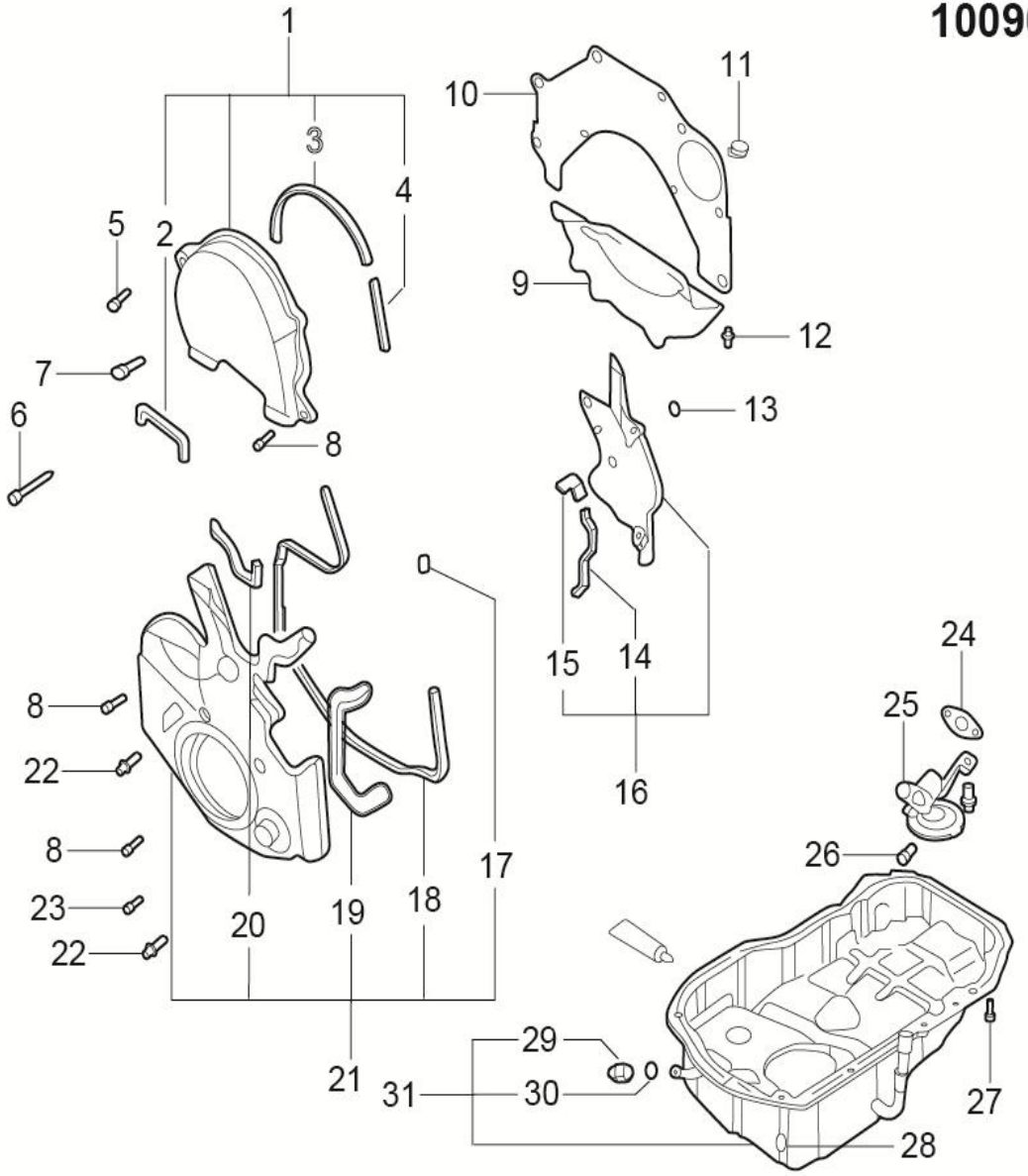

1009001005-B11 后盖板及油底壳

1009001005-B11 COVER,REAR PLATE&PAN

序号	备件编号	中文名称	英文名称	1.5T-MT两驱精英型	1.5T-MT两驱豪华型	1.5T-MT两驱尊贵型	1.5T-MT两驱旗舰型	2.0T-MT两驱尊贵型	2.0T-MT两驱旗舰型	2.0T-DCT两驱豪华型	2.0T-DCT两驱尊贵型	2.0T-DCT两驱旗舰型	备注
1	1021011005-B11	正时齿带前上盖组件	COVER ASSY,T/BELT,FRONT UPPER	0	0	0	0	1	1	1	1	1	
2	1021035005-B11	正时齿带上盖垫	GASKET,TIMING BELT COVER	0	0	0	0	1	1	1	1	1	
3	1021035006-B11	正时齿带上盖垫	GASKET,TIMING BELT COVER	0	0	0	0	1	1	1	1	1	
4	1021032005-B11	正时齿带下盖垫	GASKET,T/BELT COVER LOWER	0	0	0	0	1	1	1	1	1	
5	1021025005-B11	法兰螺栓M6×25	BOLT,FLANGE	0	0	0	0	1	1	1	1	1	
6	1021026005-B11	法兰螺栓M8×60	BOLT,FLANGE	0	0	0	0	1	1	1	1	1	
7	1021024005-B11	法兰螺栓M8×35	BOLT,FLANGE	0	0	0	0	1	1	1	1	1	
8	1021027005-B11	法兰螺栓M6×25	BOLT,TIMING BELT COVER	0	0	0	0	3	3	3	3	3	
9	1002021005-B11	钟型罩盖	COVER,BELT HOUSING	0	0	0	0	1	1	1	1	1	
10	1002012005-B11	后盖板	PLATE,REAR	0	0	0	0	1	1	1	1	1	
11	1002023005-B11	法兰螺栓M6×10	BOLT,FLANGE	0	0	0	0	2	2	2	2	2	
12	1002024005-B11	带垫螺栓M6×12	BOLT,WASHER ASSEMBLED	0	0	0	0	2	2	2	2	2	
13	1009015005-B11	橡胶塞φ9	PLUG,RUBBER	0	0	0	0	1	1	1	1	1	
14	1021033009-B11	正时齿带盖垫	GASKET，T/BELT COVER	0	0	0	0	1	1	1	1	1	

1009001005-B11

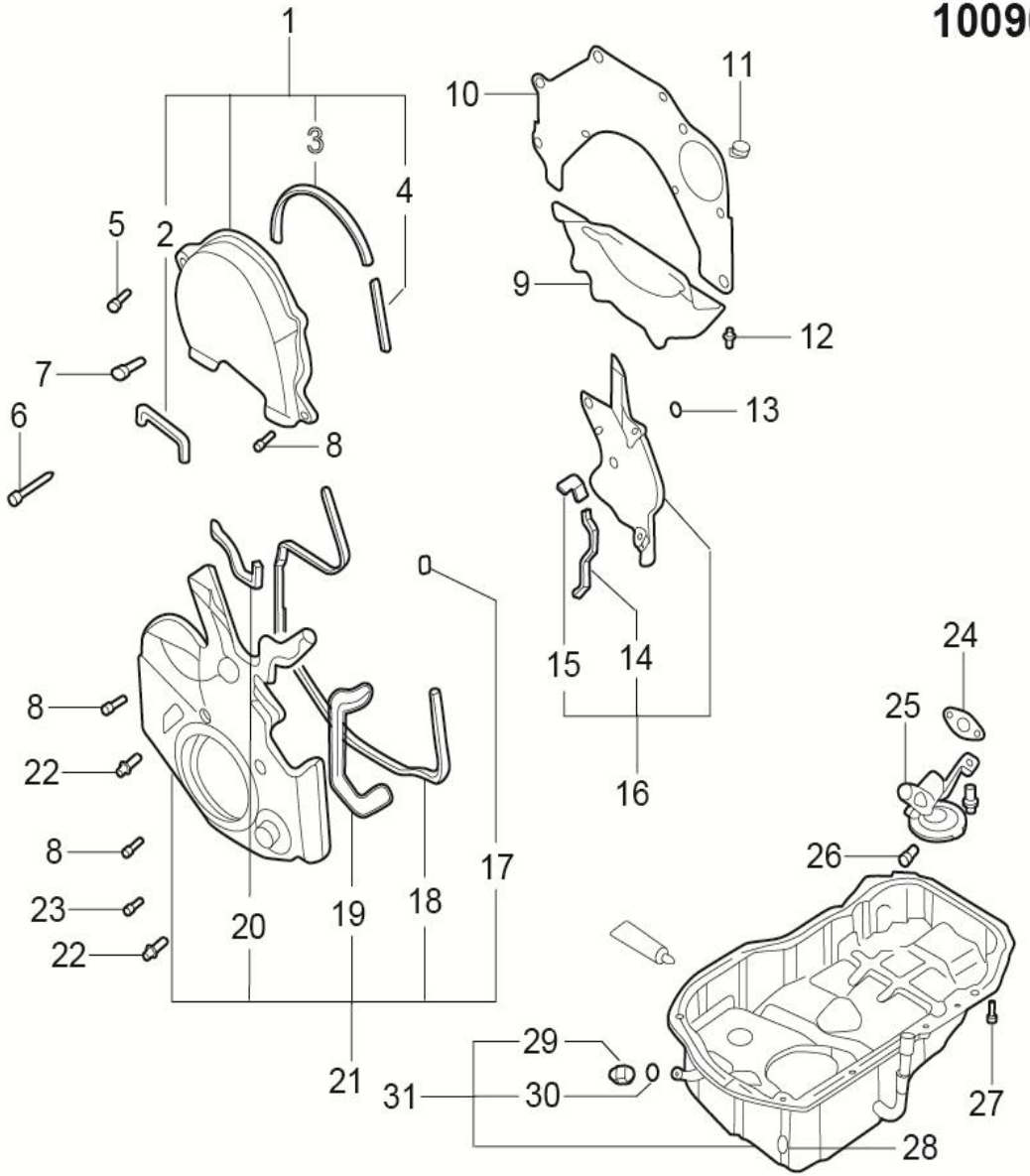

1009001005-B11 后盖板及油底壳

1009001005-B11 COVER,REAR PLATE&PAN

序号	备件编号	中文名称	英文名称	1.5T-MT两驱精英型	1.5T-MT两驱豪华型	1.5T-MT两驱尊贵型	1.5T-MT两驱旗舰型	2.0T-MT两驱尊贵型	2.0T-MT两驱旗舰型	2.0T-DCT两驱豪华型	2.0T-DCT两驱尊贵型	2.0T-DCT两驱旗舰型	备注
15	1021033010-B11	正时齿带盖垫	GASKET，T/BELT COVER	0	0	0	0	1	1	1	1	1	
16	1021023005-B11	正时齿带后盖组件	COVER,T/BELT,REAR	0	0	0	0	1	1	1	1	1	
17	1021033008-B11	正时齿带盖垫	GASKET,TIMING BELT COVER	0	0	0	0	1	1	1	1	1	
18	1021033006-B11	正时齿带盖垫	GASKET,TIMING BELT COVER	0	0	0	0	1	1	1	1	1	
19	1021033007-B11	正时齿带盖垫	GASKET,TIMING BELT COVER	0	0	0	0	1	1	1	1	1	
20	1021033005-B11	正时齿带盖垫	GASKET,TIMING BELT COVER	0	0	0	0	1	1	1	1	1	
21	1021012005-B11	正时齿带前下盖组件	COVER ASSY,T/BELT,FRONT LOWER	0	0	0	0	1	1	1	1	1	
22	1021028005-B11	法兰螺栓M6×25	BOLT,TIMING BELT COVER	0	0	0	0	1	1	1	1	1	
23	1021029005-B11	法兰螺栓M6×18	BOLT,TIMING BELT COVER	0	0	0	0	4	4	4	4	4	
24	1010011005-B11	机油集滤器垫	GASKET,OIL SCREEN	0	0	0	0	1	1	1	1	1	
25	1010010005-B11	机油集滤器组件	SCREEN ASSY,OIL	0	0	0	0	1	1	1	1	1	
26	1010012005-B11	带垫螺栓	BOLT,WASHER ASSEMBLED	0	0	0	0	2	2	2	2	2	
27	1009014005-B11	法兰螺栓	BOLT,FLANGE	0	0	0	0	17	17	17	17	17	
28	1009016005-B11	法兰螺栓M6×8	BOLT,FLANGE	0	0	0	0	2	2	2	2	2	

1009001005-B11

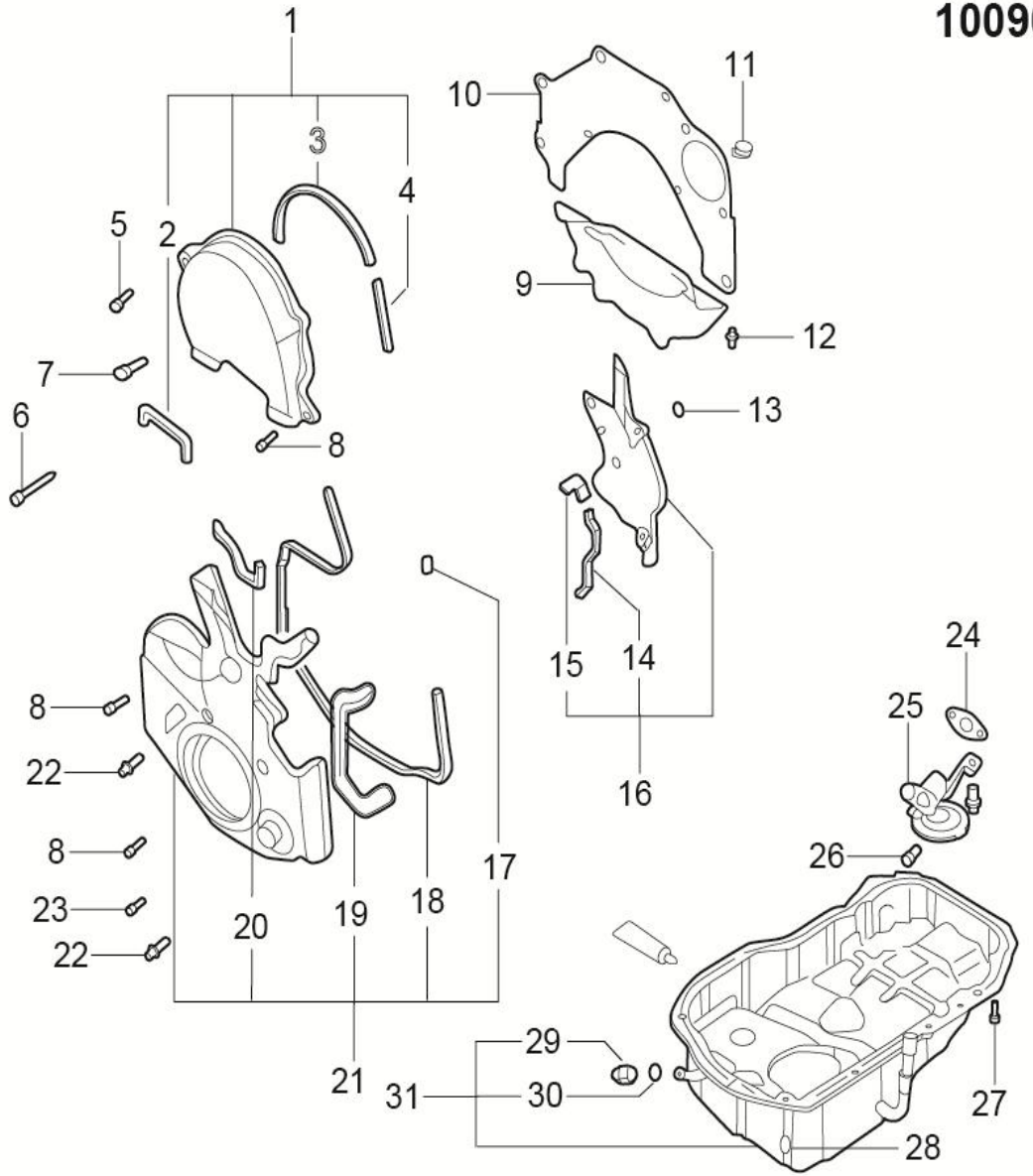

1009001005-B11 后盖板及油底壳

1009001005-B11 COVER,REAR PLATE&PAN

序号	备件编号	中文名称	英文名称	1.5T-MT两驱精英型	1.5T-MT两驱豪华型	1.5T-MT两驱尊贵型	1.5T-MT两驱旗舰型	2.0T-MT两驱尊贵型	2.0T-MT两驱旗舰型	2.0T-DCT两驱豪华型	2.0T-DCT两驱尊贵型	2.0T-DCT两驱旗舰型	备注
29	1009021005-B11	放油塞	PLUG,OIL DRAIN	0	0	0	0	1	1	1	1	1	
30	1009022005-B11	放油塞垫	GASKET,OIL DRAIN PLUG	0	0	0	0	1	1	1	1	1	
31	1009011005-B11	油底壳组件	PAN ASSY,OIL	0	0	0	0	1	1	1	1	1	

1116001005-B11

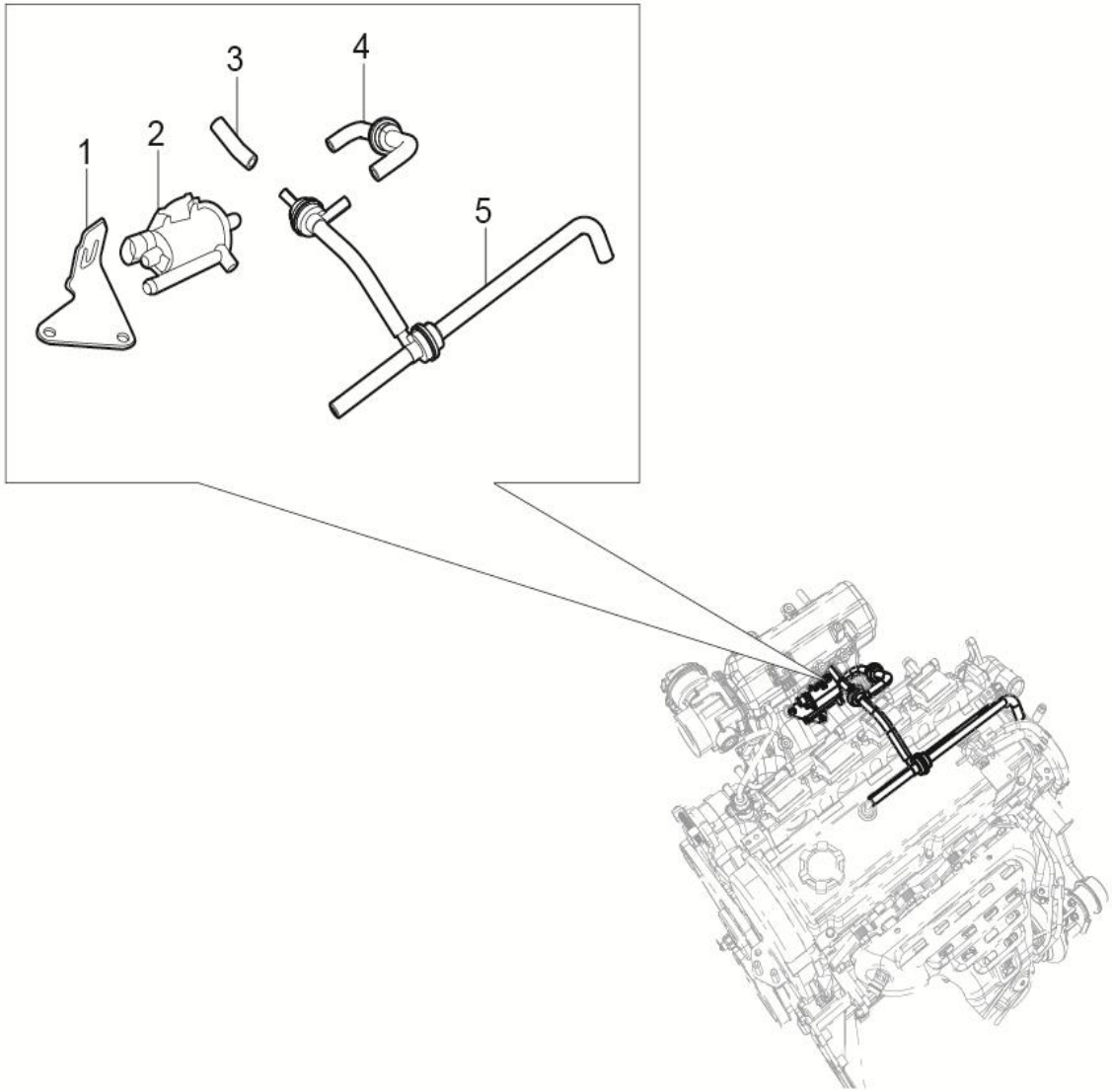

1116001005-B11 控制系统

1116001005-B11 CONTROL SYSTEM

序号	备件编号	中文名称	英文名称	1.5T-MT两驱精英型	1.5T-MT两驱豪华型	1.5T-MT两驱尊贵型	1.5T-MT两驱旗舰型	2.0T-MT两驱尊贵型	2.0T-MT两驱旗舰型	2.0T-DCT两驱豪华型	2.0T-DCT两驱尊贵型	2.0T-DCT两驱旗舰型	备注
1	1116101006-B11	碳罐电磁阀支架	BRACKET,CANISTER SOLENOID	0	0	0	0	1	1	1	1	1	
2	1116010005-B11	碳罐电磁阀	VALVE，CANISTER SOLENOID	0	0	0	0	1	1	1	1	1	
3	1116101007-B11	真空软管	HOSE ASSY，VACUUM	0	0	0	0	1	1	1	1	1	
4	1116101008-B11	高压软管组件B	HOSE,VAPORHOSE ASSY B，HIGH PRESSURE	0	0	0	0	1	1	1	1	1	
5	1116101009-B11	高压软管C	HOSE ASSY A，HIGH PRESSURE	0	0	0	0	1	1	1	1	1	

三、底　盘

序号	分组号	组名	GROUP_NAME	页码
149	2810001001-B11	副车架装置（两驱）	SUBFRAME SYSTEM （TWO DRIVE ）	460
150	2810001002-B11	副车架装置（2.0T）	SUBFRAME SYSTEM （2.0T ）	462
151	2901001001-B11	前悬架装置（两驱）	SUSPENSION SYSTEM FRT DEVICE（TWO DRIVE ）	464
152	2901001002-B11	前悬架装置（2.0T）	SUSPENSION SYSTEM FRT DEVICE（2.0T ）	468
153	2905010001-B11	左前滑柱总成	STRUT ASSY FRT LH	472
154	2905020001-B11	右前滑柱总成	STRUT ASSY FRT RH	474
155	2911001001-B11	后悬架装置	SUSPENSION SYSTEM RR DEVICE	476
156	3401001001-B11	转向执行装置(液压)	STEERING EXECUTION SYSTEM(HYDRAULIC)	482
157	3401001005-B11	转向执行装置(液压)	STEERING EXECUTION SYSTEM(HYDRAULIC)	486
158	3401001006-B11	转向执行装置(电动)	STEERING EXECUTION SYSTEM（ELECTRONIC）	490
159	3404001001-B11	转向操纵装置(液压)	STEERING OPERATION SYSTEM(HYDRAULIC)	492
160	3404001005-B11	转向操纵装置(液压+电子锁)	STEERING OPERATION SYSTEM(HYDRAULIC)	494
161	3404001009-B11	转向操纵装置(液压+纳恩锁)	STEERING OPERATION SYSTEM(HYDRAULIC)	496
162	3404001010-B11	转向操纵装置(电动)	STEERING OPERATION SYSTEM（ELECTRONIC）	498
163	3406001001-B11	转向助力装置	POWER STEERING DEVIC	500
164	3406001004-B11	转向助力装置	POWER STEERING DEVIC	504
165	3540001001-B11	制动助力操纵装置（手动）	BRAKING OPERATION SYSTEM（MANU）	508
166	3540001005-B11	制动助力操纵装置（手动）	BRAKING OPERATION SYSTEM（MANU）	512
167	3540001006-B11	制动助力操纵装置（自动）	BRAKING OPERATION SYSTEM（AUTO）	516
168	3550001001-B11	制动控制系统装置（ABS）	BRAKING-OPERATION-SYSTEM	520
169	3565001003-B11	制动控制系统装置(ESC)	BRAKE CONTROL SYSTEM MEANS (ESC)	526
170	3565001004-B11	制动控制系统装置（ESC）	BRAKING DEVICE CONTROL SYSTEM (ESC)	532
171	3565001005-B11	制动控制系统装置（ESC）	BRAKING DEVICE CONTROL SYSTEM (ESC)	538
172	3501010001-B11	左前转向节带制动器总成	KNUCKLE-CALIPER-DISC-BRAKE-LEFT-FRONT	544
173	3501010001-B11X	左前转向节带制动器总成	KNUCKLE-CALIPER-DISC-BRAKE-LEFT-FRONT	546
174	3501020001-B11	右前转向节带制动器总成	KNUCKLE-CALIPER-DISC-BRAKE-RIGHT-FRONT	548
175	3501020001-B11X	右前转向节带制动器总成	KNUCKLE-CALIPER-DISC-BRAKE-RIGHT-FRONT	550
176	3502010001-B11	左后转向节带制动器总成	KNUCKLE-CALIPER-DISC-BRAKE-LEFT-REAR	552
177	3502010001-B01X	左后转向节带制动器总成	KNUCKLE-CALIPER-DISC-BRAKE-LEFT-REAR	556
178	3502020001-B11	右后转向节带制动器总成	NUCKLE-CALIPER-DISC-BRAKE-RIGHT-REAR	560
179	3502020001-B01X	右后转向节带制动器总成	NUCKLE-CALIPER-DISC-BRAKE-RIGHT-REAR	564
180	3508001001-B11	驻车制动系统装置（机械）	PARKING-BRAKTING-SYSTEM	568

序号	分组号	组名	GROUP_NAME	页码
181	3569001001-B11	驻车制动系统装置(EPB)	THE PARKING BRAKE SYSTEM DEVICE (EPB)	570
182	3569001002-B11	驻车制动系统装置(EPB)	THE PARKING BRAKE SYSTEM DEVICE (EPB)	572
183	3569001004-B11	驻车制动系统装置（EPB）	PARKING BRAKE SYSTEM DEVICES (EPB)	574
184	1108001001-B11	加速操纵装置	THROTTLE CONTROL	576
185	1108001002-B11	加速操纵装置	THROTTLE CONTROL	578
186	1602001001-B11	离合器操纵机构装置	CLUTCH OPERATION DEVICE	580
187	1602001003-B11	离合器操纵机构装置	CLUTCH OPERATION DEVICE	582
188	1602001004-B11	离合操纵机构装置	CLUTCH OPERATION DEVICE	586
189	1703001001-B11	换档操纵机构装置（手动）	TRANSMISSION SHIFT CONTROL INSTAL	588
190	1703001003-B11	换档操纵机构装置（手动）	TRANSMISSION SHIFT CONTROL INSTAL	590
191	1504001001-B11	换档操纵机构装置（自动）	TRANSMISSION SHIFT CONTROL INSTAL	592
192	2303001001-B11	前驱动轴装置（手动）	DRIVE SHAFT INSTAL-FRONT	594
193	2303001002-B11	前驱动轴装置（自动）	DRIVE SHAFT INSTAL-FRONT	596
194	2303001003-B11	前驱动轴装置（手动）	DRIVE SHAFT INSTAL-FRONT	600
195	3100001002-B11	车轮装置（R17）	WHEEL INSTAL（R17）	604
196	3100001004-B11	车轮装置（R17）	WHEEL INSTAL（R17）	606
197	3100001003-B11	车轮装置（R18）	WHEEL INSTAL（R18）	608
198	3100001005-B11	车轮装置（R18）	WHEEL INSTAL（R18）	610
199	3100001005-B01	车轮装置（R18）	WHEEL INSTAL（R18）	612
200	3105001001-B11	备胎装置	SPARE TIRE INSTAL	614
201	3900001001-B11	随车工具及附件装置	TOOL SET AND COMPONENT INSTAL	618

2810001001-B11

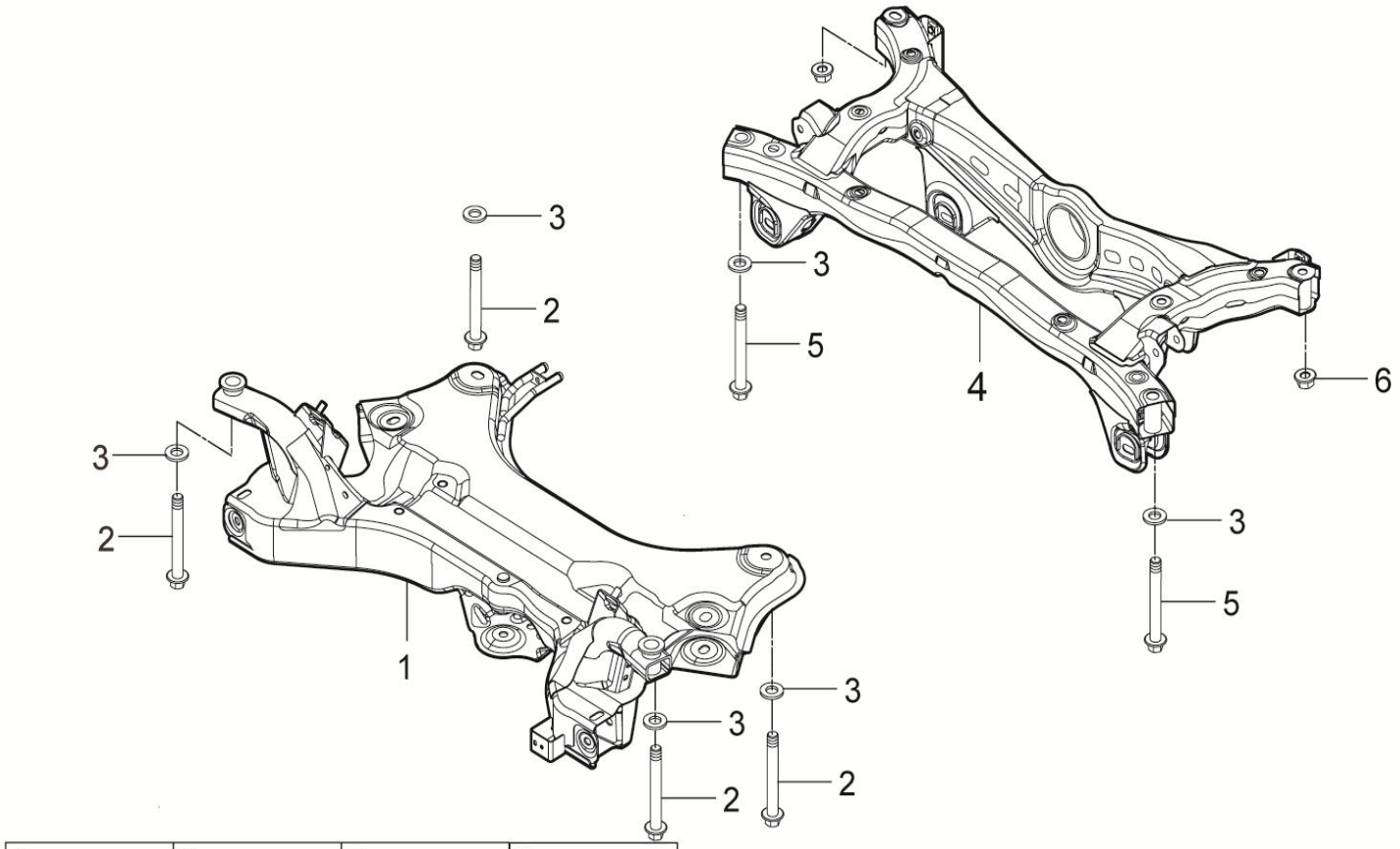

2810001001-B11 副车架装置（两驱）

2810001001-B11 SUBFRAME SYSTEM（TWO DRIVE）

序号	备件编号	中文名称	英文名称	1.5T-MT两驱精英型	1.5T-MT两驱豪华型	1.5T-MT两驱尊贵型	1.5T-MT两驱旗舰型	2.0T-MT两驱尊贵型	2.0T-MT两驱旗舰型	2.0T-DCT两驱豪华型	2.0T-DCT两驱尊贵型	2.0T-DCT两驱旗舰型	备注
1	2810010001-B11	前副车架总成	SUBFRAME ASSY FRT	1	1	1	1	0	0	0	0	0	
2	B184B14100TF6	六角法兰面螺栓	BOLT	4	4	4	4	0	0	0	0	0	
3	2810015-A01	大平垫片	WASHER	8	8	8	8	0	0	0	0	0	
4	2810020001-B11	后副车架总成	SUBFRAME ASSY RR	1	1	1	1	0	0	0	0	0	
5	B184B14110TF6	六角法兰面螺栓	BOLT	2	2	2	2	0	0	0	0	0	
6	B330B14T13F6	全金属六角法兰面锁紧螺母	NUT	2	2	2	2	0	0	0	0	0	

2810001002-B11

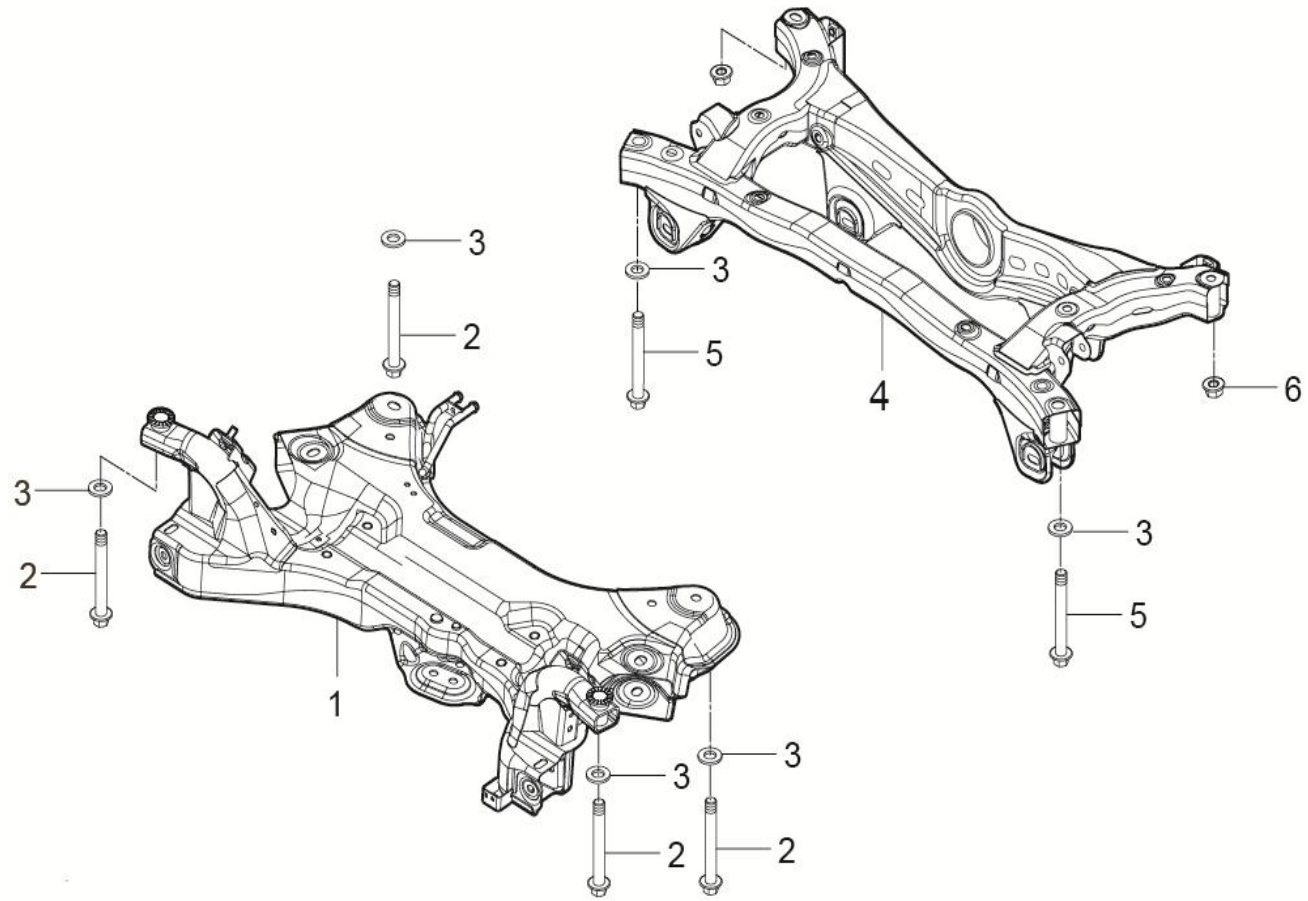

2	3	5	6
			

2810001002-B11 副车架装置（2.0T）

2810001002-B11 SUBFRAME SYSTEM （2.0T ）

序号	备件编号	中文名称	英文名称	1.5T-MT两驱精英型	1.5T-MT两驱豪华型	1.5T-MT两驱尊贵型	1.5T-MT两驱旗舰型	2.0T-MT两驱尊贵型	2.0T-MT两驱旗舰型	2.0T-DCT两驱豪华型	2.0T-DCT两驱尊贵型	2.0T-DCT两驱旗舰型	备注
1	2810010002-B11	前副车架总成	SUBFRAME ASSY FRT	0	0	0	0	1	1	1	1	1	
2	B184B14155TF6	六角法兰面螺栓和平垫圈组合件	BOLT	0	0	0	0	4	4	4	4	4	
3	2810015-A01	大平垫片	WASHER	0	0	0	0	4	4	4	4	4	
4	2810020001-B11	后副车架总成	SUBFRAME ASSY RR	0	0	0	0	1	1	1	1	1	
5	B184B14110TF6	六角法兰面螺栓	BOLT	0	0	0	0	2	2	2	2	2	
6	B330B14T13F6	全金属六角法兰面锁紧螺母	NUT	0	0	0	0	2	2	2	2	2	

2901001001-B11

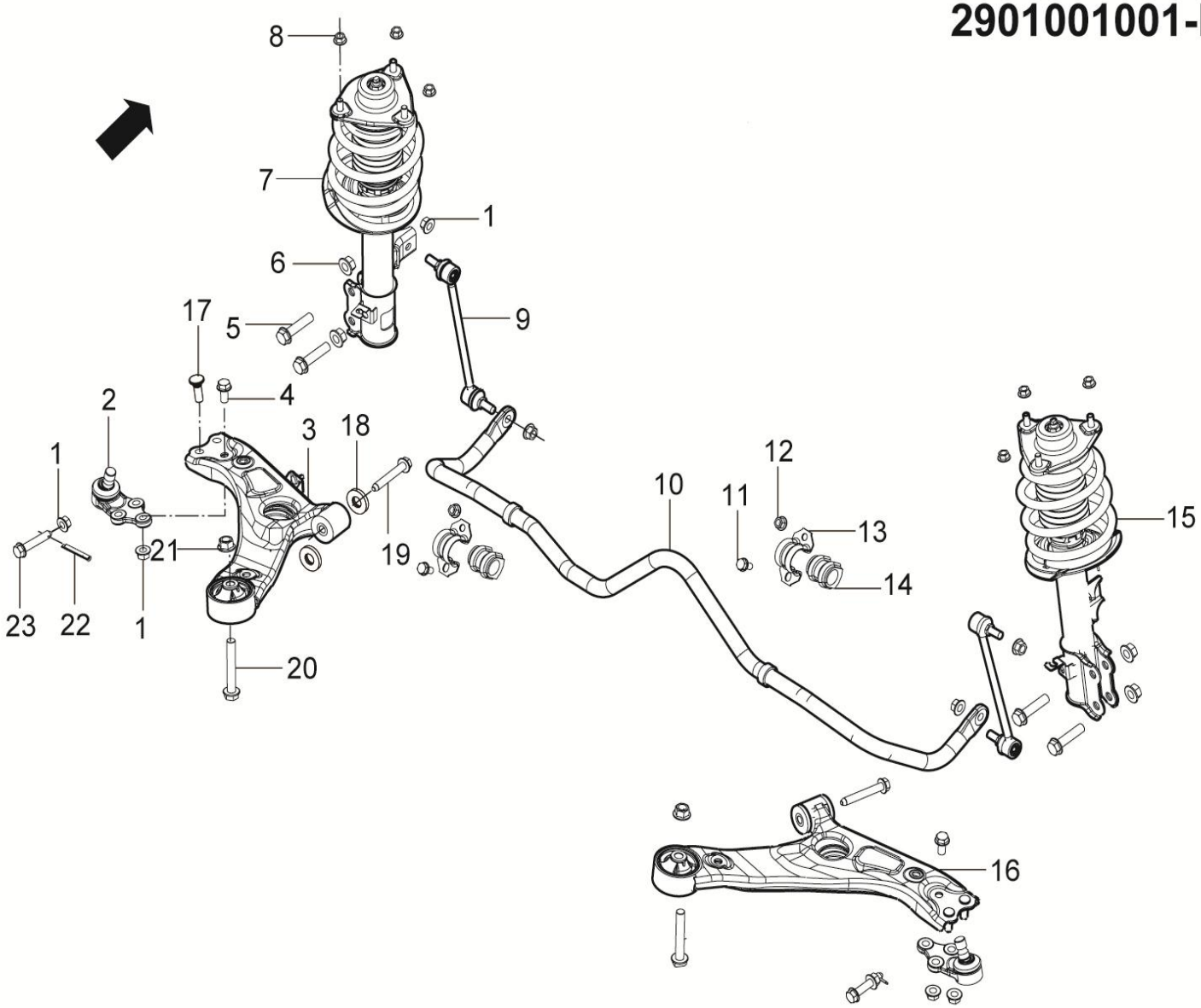

2901001001-B11前悬架装置（两驱）

2901001001-B11 SUSPENSION SYSTEM FRT DEVICE（TWO DRIVE）

序号	备件编号	中文名称	英文名称	1.5T-MT两驱精英型	1.5T-MT两驱豪华型	1.5T-MT两驱尊贵型	1.5T-MT两驱旗舰型	2.0T-MT两驱尊贵型	2.0T-MT两驱旗舰型	2.0T-DCT两驱豪华型	2.0T-DCT两驱尊贵型	2.0T-DCT两驱旗舰型	备注
1	B320C12T13F6	六角法兰面螺母	NUT	18	18	18	18	0	0	0	0	0	
2	2904030001-B11	前悬架下控制臂球头销总成	BALL JOINT ASSY CTRL ARM LOW	2	2	2	2	0	0	0	0	0	
3	2904010001-B11	前悬架左下控制臂总成	CONTROL ARM ASSY LOW LH	1	1	1	1	0	0	0	0	0	
4	B184C1225TF6	六角法兰面螺栓	BOLT	2	2	2	2	0	0	0	0	0	
5	B184B1460TF6	六角法兰面螺栓	BOLT	4	4	4	4	0	0	0	0	0	
6	B320B14T13F6	六角法兰面螺母	NUT	4	4	4	4	0	0	0	0	0	
7	2905010001-B11	左前滑柱总成	STRUT ASSY FRT LH	1	1	1	1	0	0	0	0	0	
8	B320C10T13F6	六角法兰面螺母	NUT	6	6	6	6	0	0	0	0	0	
9	2906030001-B11	前稳定杆连接杆总成	LINK ASSY ARB FRT	2	2	2	2	0	0	0	0	0	
10	2906010001-B11	前稳定杆总成	ANTIROLL BAR ASSY FRT	1	1	1	1	0	0	0	0	0	
11	B184C1020TF6	六角法兰面螺栓	BOLT	2	2	2	2	0	0	0	0	0	
12	B320C10T13F6	六角法兰面螺母	NUT	2	2	2	2	0	0	0	0	0	
13	2906011001-B11	前稳定杆固定夹	BKT STAB FRT	2	2	2	2	0	0	0	0	0	
14	2906012001-B11	前稳定杆衬套	RUBBER STAB	2	2	2	2	0	0	0	0	0	

2901001001-B11

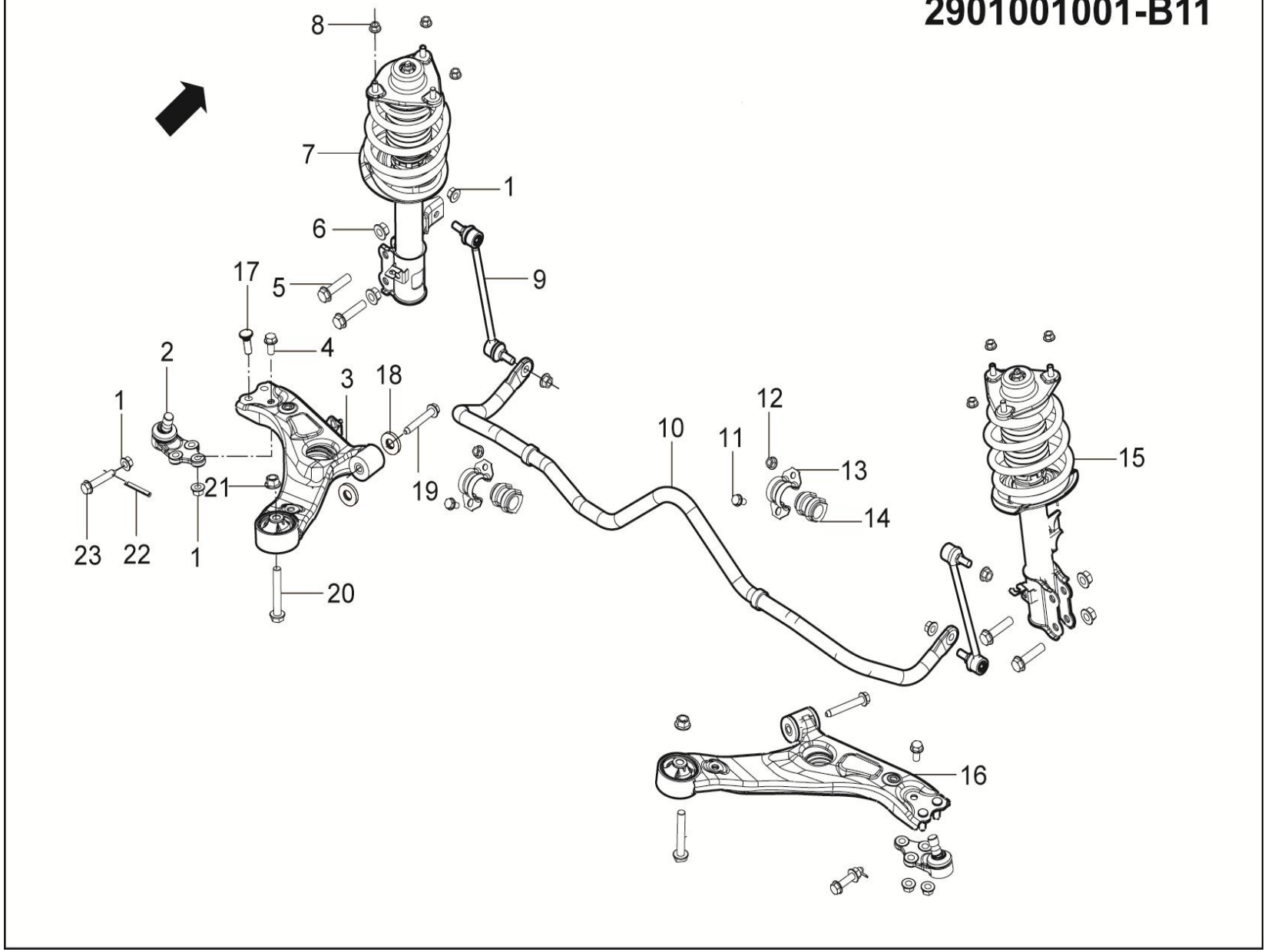

2901001001-B11前悬架装置（两驱）

2901001001-B11 SUSPENSION SYSTEM FRT DEVICE（TWO DRIVE）

序号	备件编号	中文名称	英文名称	1.5T-MT两驱精英型	1.5T-MT两驱豪华型	1.5T-MT两驱尊贵型	1.5T-MT两驱旗舰型	2.0T-MT两驱尊贵型	2.0T-MT两驱旗舰型	2.0T-DCT两驱豪华型	2.0T-DCT两驱尊贵型	2.0T-DCT两驱旗舰型	备注
15	2905020001-B11	右前滑柱总成	STRUT ASSY FRT RH	1	1	1	1	0	0	0	0	0	
16	2904020001-B11	前悬架右下控制臂总成	ARM ASSY LOW RH	1	1	1	1	0	0	0	0	0	
17	2904102001-B11	涨紧螺栓	BOLT	4	4	4	4	0	0	0	0	0	
18	2904101001-B11	前悬架下控制臂前衬套隔垫	PAD	4	4	4	4	0	0	0	0	0	
19	B184C1285TF6	六角法兰面螺栓	BOLT	2	2	2	2	0	0	0	0	0	
20	B184B1490TF6	六角法兰面螺栓	BOLT	2	2	2	2	0	0	0	0	0	
21	B330B14T13F6	全金属六角法兰面锁紧螺母	NUT	2	2	2	2	0	0	0	0	0	
22	Q5003225	开口销	PIN	2	2	2	2	0	0	0	0	0	
23	2904031001-B11	六角法兰面带孔螺栓	BOLT	2	2	2	2	0	0	0	0	0	

2901001002-B11

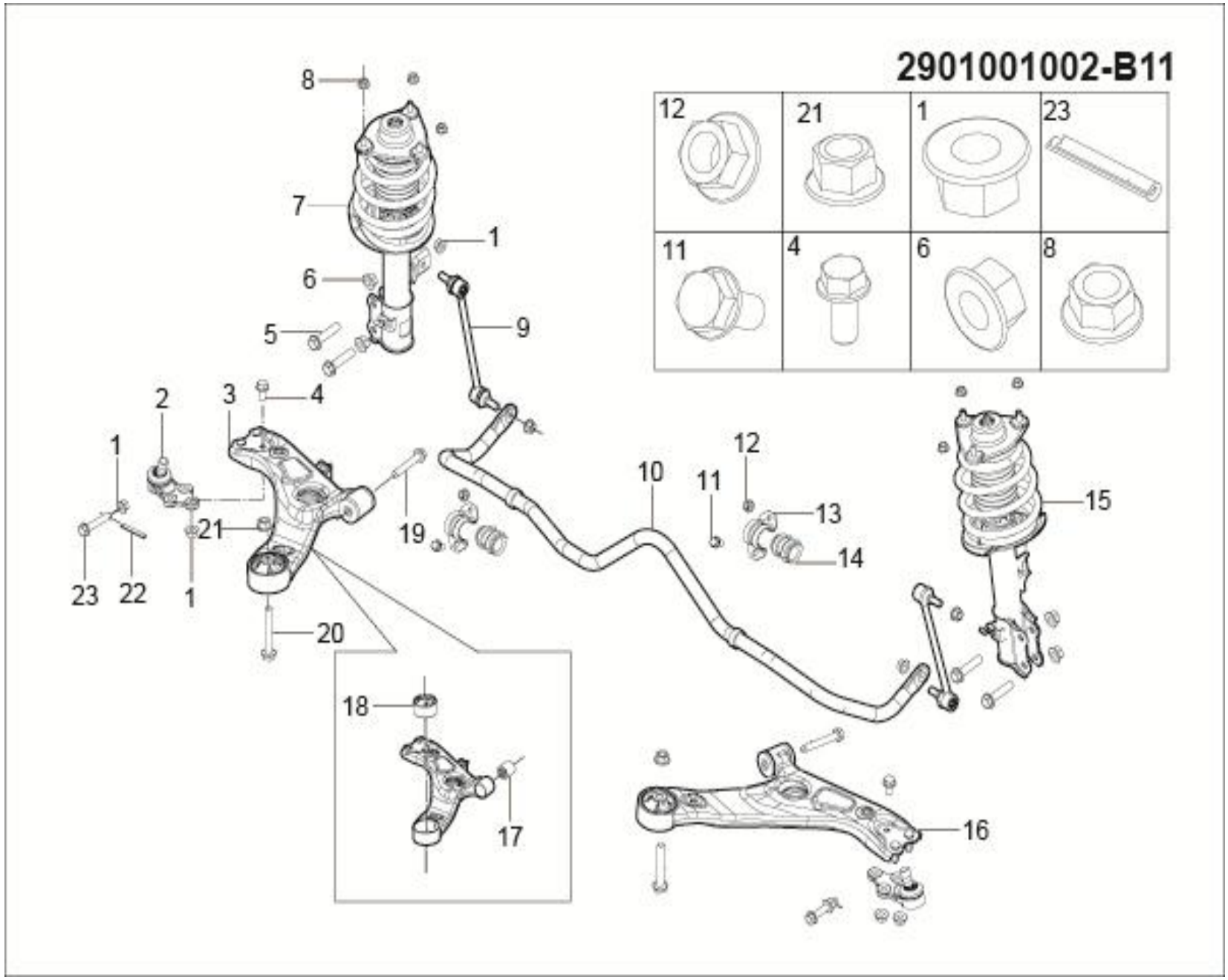

2901001002-B11 前悬架装置（2.0T）

2901001002-B11 SUSPENSION SYSTEM FRT DEVICE（2.0T ）

序号	备件编号	中文名称	英文名称	1.5T-MT两驱精英型	1.5T-MT两驱豪华型	1.5T-MT两驱尊贵型	1.5T-MT两驱旗舰型	2.0T-MT两驱尊贵型	2.0T-MT两驱旗舰型	2.0T-DCT两驱豪华型	2.0T-DCT两驱尊贵型	2.0T-DCT两驱旗舰型	备注
1	B320C12T13F6	六角法兰面螺母	NUT	0	0	0	0	18	18	18	18	18	
2	2904030001-B11	前悬架下控制臂球头销总成	BALL JOINT ASSY CTRL ARM LOW	0	0	0	0	2	2	2	2	2	
3	2904010001-B11	前悬架左下控制臂总成	CONTROL ARM ASSY LOW LH	0	0	0	0	1	1	1	1	1	
4	B184C1225TF6	六角法兰面螺栓	BOLT	0	0	0	0	2	2	2	2	2	
5	B184B1460TF6	六角法兰面螺栓	BOLT	0	0	0	0	4	4	4	4	4	
6	B320B14T13F6	六角法兰面螺母	NUT	0	0	0	0	4	4	4	4	4	
7	2905010001-B11	左前滑柱总成	STRUT ASSY FRT LH	0	0	0	0	1	1	1	1	1	
8	B320C10T13F6	六角法兰面螺母	NUT	0	0	0	0	6	6	6	6	6	
9	2906030001-B11	前稳定杆连接杆总成	LINK ASSY ARB FRT	0	0	0	0	2	2	2	2	2	
10	2906010002-B11	前稳定杆总成	ANTIROLL BAR ASSY FRT	0	0	0	0	1	1	1	1	1	
11	B184C1020TF6	六角法兰面螺栓	BOLT	0	0	0	0	2	2	2	2	2	
12	B320C10T13F6	六角法兰面螺母	NUT	0	0	0	0	2	2	2	2	2	
13	2906011001-B11	前稳定杆固定夹	BKT STAB FRT	0	0	0	0	2	2	2	2	2	
14	2906012001-B11	前稳定杆衬套	RUBBER STAB	0	0	0	0	2	2	2	2	2	

2901001002-B11

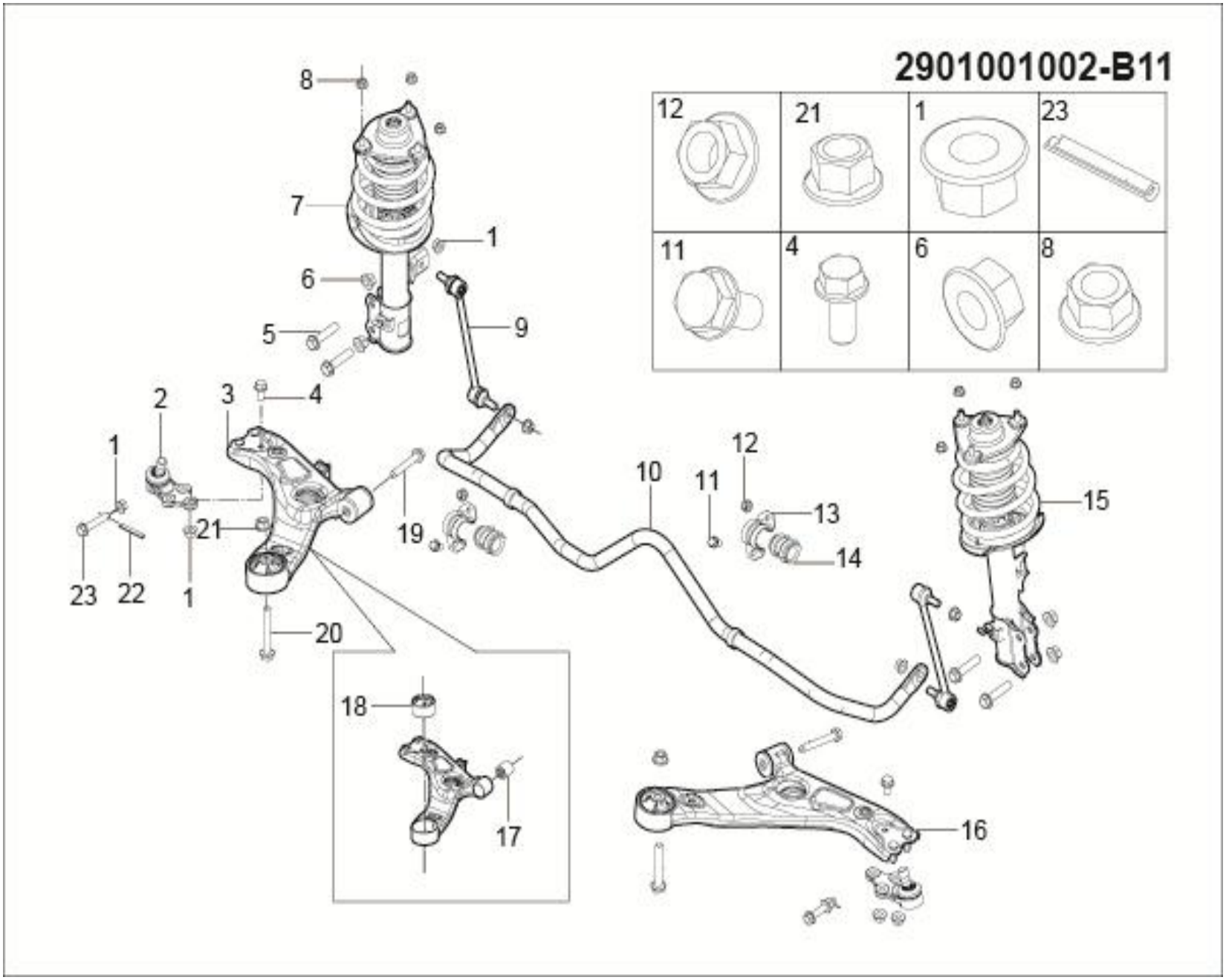

2901001002-B11 前悬架装置（2.0T）

2901001002-B11 SUSPENSION SYSTEM FRT DEVICE（2.0T ）

序号	备件编号	中文名称	英文名称	1.5T-MT两驱精英型	1.5T-MT两驱豪华型	1.5T-MT两驱尊贵型	1.5T-MT两驱旗舰型	2.0T-MT两驱尊贵型	2.0T-MT两驱旗舰型	2.0T-DCT两驱豪华型	2.0T-DCT两驱尊贵型	2.0T-DCT两驱旗舰型	备注
15	2905020001-B11	右前滑柱总成	STRUT ASSY FRT RH	0	0	0	0	1	1	1	1	1	
16	2904020001-B11	前悬架右下控制臂总成	ARM ASSY LOW RH	0	0	0	0	1	1	1	1	1	
17	2904102001-B11	涨紧螺栓	FRONT SUSPENSION LOWER CONTROL ARM FRONT BUSHING	0	0	0	0	4	4	4	4	4	
18	2904101001-B11	前悬架下控制臂前衬套隔垫	FRONT SUSPENSION LOWER CONTROL ARM REAR BUSHING ASSEMBLY	0	0	0	0	4	4	4	4	4	
19	B184C1285TF6	六角法兰面螺栓	BOLT	0	0	0	0	2	2	2	2	2	
20	B184B1490TF6	六角法兰面螺栓	BOLT	0	0	0	0	2	2	2	2	2	
21	B330B14T13F6	全金属六角法兰面锁紧螺母	NUT	0	0	0	0	2	2	2	2	2	
22	Q5003225	开口销	PIN	0	0	0	0	2	2	2	2	2	
23	2904031001-B11	六角法兰面带孔螺栓	BOLT	0	0	0	0	2	2	2	2	2	

2905010001-B11

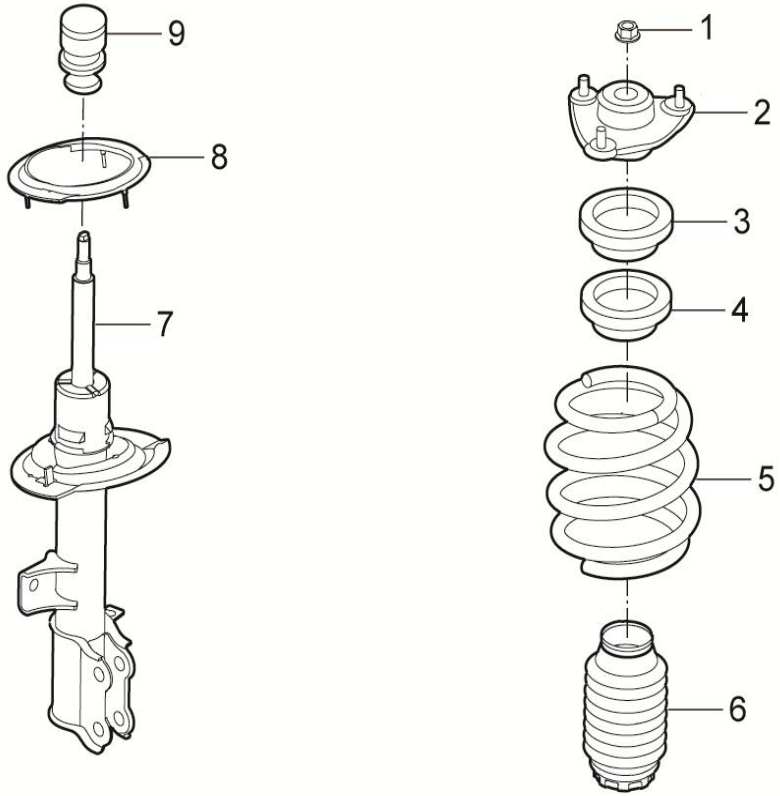

2905010001-B11左前滑柱总成

2905010001-B11 STRUT ASSY FRT LH

序号	备件编号	中文名称	英文名称	1.5T-MT两驱精英型	1.5T-MT两驱豪华型	1.5T-MT两驱尊贵型	1.5T-MT两驱旗舰型	2.0T-MT两驱尊贵型	2.0T-MT两驱旗舰型	2.0T-DCT两驱豪华型	2.0T-DCT两驱尊贵型	2.0T-DCT两驱旗舰型	备注
1	B330C12T13F6	全金属六角法兰面锁紧螺母	NUT	1	1	1	1	1	1	1	1	1	
2	2905100001-B11	前滑柱上支座总成	UPPER SEAT SPRING	1	1	1	1	1	1	1	1	1	
3	2905200001-B11	螺旋弹簧上座轴承总成	BALL BEARING ASSY	1	1	1	1	1	1	1	1	1	
4	2905103001-B11	前螺旋弹簧上隔振垫	UPPER PAD SPRING FRT	1	1	1	1	1	1	1	1	1	
5	2905104001-B11	前螺旋弹簧	COIL SPRING FRT	1	1	1	1	1	1	1	1	1	
6	2905101001-B11	前滑柱上支座防尘罩	DUST COVER STRUT FRT	1	1	1	1	1	1	1	1	1	
7	2905300001-B11	左前减振器总成	SHOCK ABSORBER FRT LH	1	1	1	1	1	1	1	1	1	
8	2905103002-B11	前螺旋弹簧下隔振垫	LOW PAD SPRING FRT	1	1	1	1	1	1	1	1	1	
9	2905102001-B11	限位块	BUMP STOPPER FRT	1	1	1	1	1	1	1	1	1	

2905020001-B11

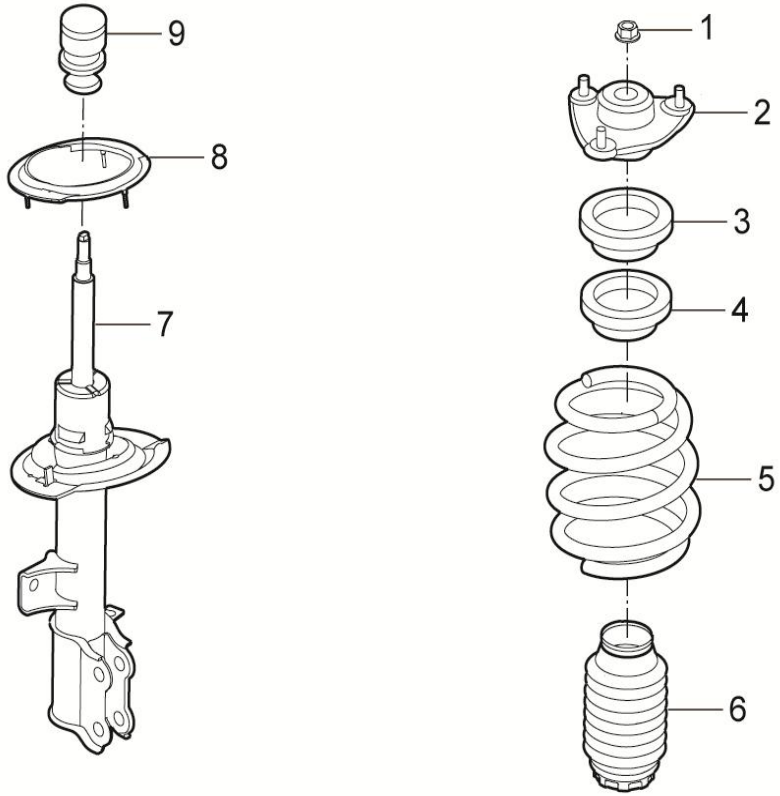

2905020001-B11右前滑柱总成

2905020001-B11 STRUT ASSY FRT RH

序号	备件编号	中文名称	英文名称	1.5T-MT两驱精英型	1.5T-MT两驱豪华型	1.5T-MT两驱尊贵型	1.5T-MT两驱旗舰型	2.0T-MT两驱尊贵型	2.0T-MT两驱旗舰型	2.0T-DCT两驱豪华型	2.0T-DCT两驱尊贵型	2.0T-DCT两驱旗舰型	备注
1	B330C12T13F6	全金属六角法兰面锁紧螺母	NUT	1	1	1	1	1	1	1	1	1	
2	2905101001-B11	前滑柱上支座防尘罩	DUST COVER STRUT FRT	1	1	1	1	1	1	1	1	1	
3	2905100001-B11	前滑柱上支座总成	UPPER SEAT ASSY SPRING	1	1	1	1	1	1	1	1	1	
4	2905102001-B11	限位块	BUMP STOPPER FRT	1	1	1	1	1	1	1	1	1	
5	2905200001-B11	螺旋弹簧上座轴承总成	BALL BEARING ASSY	1	1	1	1	1	1	1	1	1	
6	2905103001-B11	前螺旋弹簧上隔振垫	UPPER PAD SPRING FRT	1	1	1	1	1	1	1	1	1	
7	2905103002-B11	前螺旋弹簧下隔振垫	LOW PAD SPRING FRT	1	1	1	1	1	1	1	1	1	
8	2905104001-B11	前螺旋弹簧	COIL SPRING FRT	1	1	1	1	1	1	1	1	1	
9	2905400001-B11	右前减振器总成	SHOCK ABSORBER FRT RH	1	1	1	1	1	1	1	1	1	

2911001001-B11

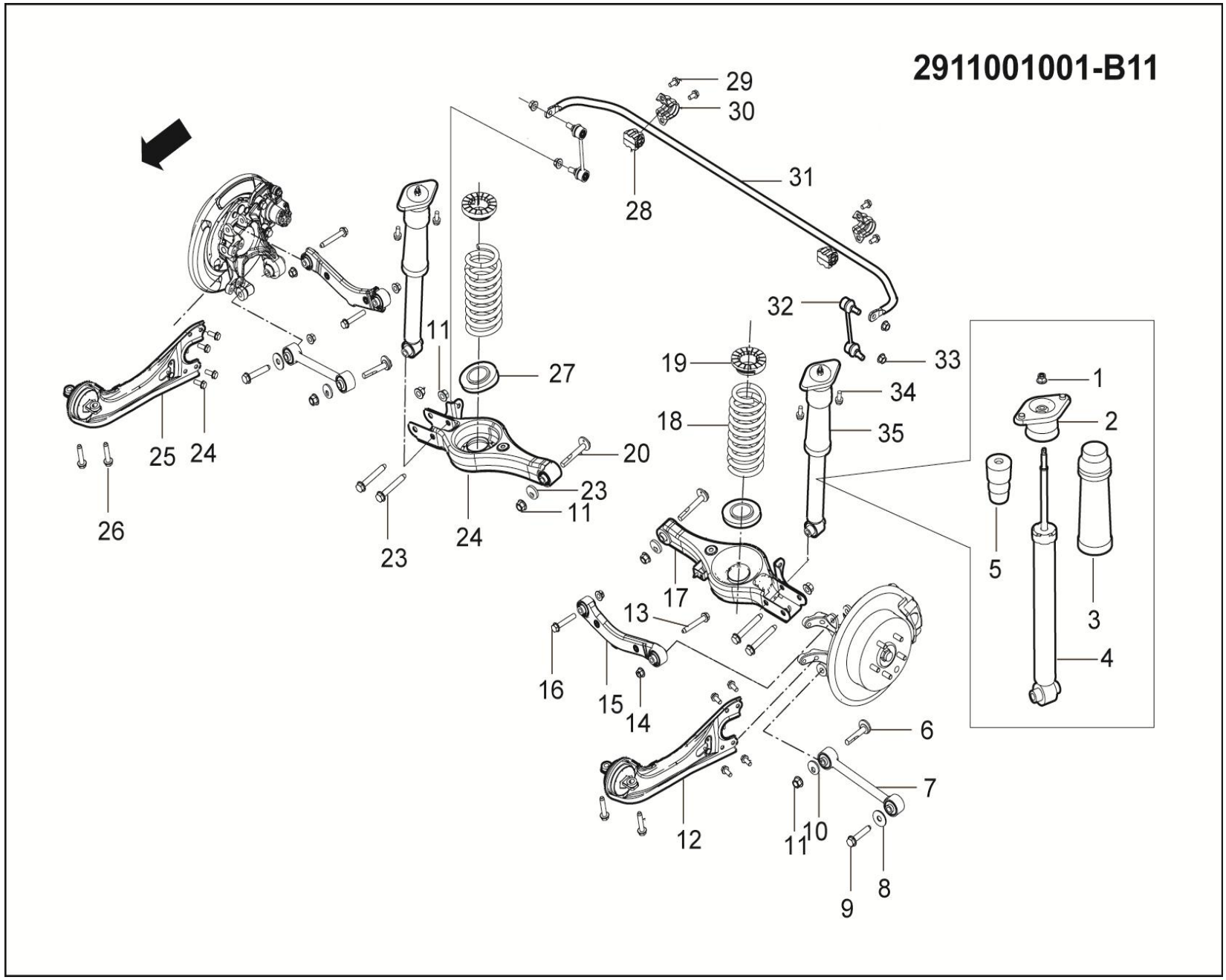

2911001001-B11后悬架装置

2911001001-B11 SUSPENSION SYSTEM RR DEVICE

序号	备件编号	中文名称	英文名称	1.5T-MT两驱精英型	1.5T-MT两驱豪华型	1.5T-MT两驱尊贵型	1.5T-MT两驱旗舰型	2.0T-MT两驱尊贵型	2.0T-MT两驱旗舰型	2.0T-DCT两驱豪华型	2.0T-DCT两驱尊贵型	2.0T-DCT两驱旗舰型	备注
1	B146C1030TF6	六角头螺栓和弹平垫组合件	BOLT	2	2	2	2	2	2	2	2	2	
2	2915200001-B11	后减振器上支座总成	UPPER SEAT STRUT	2	2	2	2	2	2	2	2	2	
3	2915101001-B11	后减振器防尘罩	DUST COVER ABSORBER RR	2	2	2	2	2	2	2	2	2	
4	2915100001-B11	后减振器本体总成	SHOCK ABSORBER ASSY RR	2	2	2	2	2	2	2	2	2	
5	2915102001-B11	后缓冲块	BUMP STOPPER RR	2	2	2	2	2	2	2	2	2	
6	2914013001-B11	六角头带偏心垫螺栓	BOLT	2	2	2	2	2	2	2	2	2	
7	2914050001-B11	后前束连杆总成	TOE LINK RR	2	2	2	2	2	2	2	2	2	
8	Q40214	大垫圈	PLAIN WASHER	2	2	2	2	2	2	2	2	2	
9	B184B1475TF6	六角法兰面螺栓	BOLT	2	2	2	2	2	2	2	2	2	
10	2914014001-B11	后前束连杆内点偏心垫片	PLAIN WASHER	2	2	2	2	2	2	2	2	2	
11	B330B14T13F6	全金属六角法兰面锁紧螺母	NUT	8	8	8	8	8	8	8	8	8	
12	2914010001-B11	左后纵刀臂总成	BLADE ASSY LH RR	1	1	1	1	1	1	1	1	1	
13	B184C1285TF6	六角法兰面螺栓	BOLT	2	2	2	2	2	2	2	2	2	
14	B320C12T13F6	六角法兰面螺母	NUT	8	8	8	8	8	8	8	8	8	

2911001001-B11

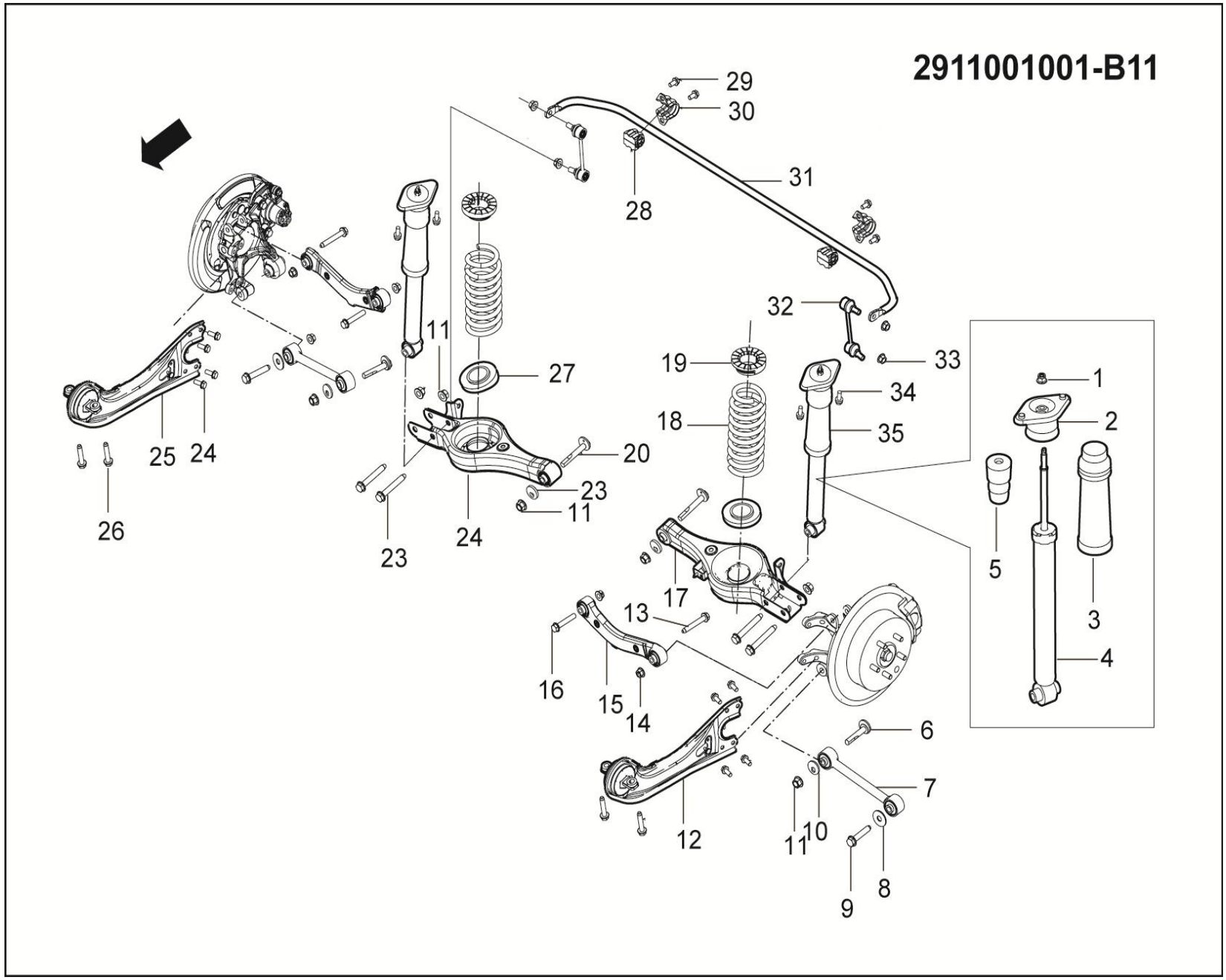

2911001001-B11后悬架装置

2911001001-B11 SUSPENSION SYSTEM RR DEVICE

序号	备件编号	中文名称	英文名称	1.5T-MT两驱精英型	1.5T-MT两驱豪华型	1.5T-MT两驱尊贵型	1.5T-MT两驱旗舰型	2.0T-MT两驱尊贵型	2.0T-MT两驱旗舰型	2.0T-DCT两驱豪华型	2.0T-DCT两驱尊贵型	2.0T-DCT两驱旗舰型	备注
15	2914060001-B11	后上外倾连杆总成	CAMBER LINK UPPER RR	2	2	2	2	2	2	2	2	2	
16	B184C1270TF6	六角法兰面螺栓	BOLT	2	2	2	2	2	2	2	2	2	
17	2914030001-B11	左后下摆臂总成	LOW ARM LH RR	1	1	1	1	1	1	1	1	1	
18	2912011001-B11	后螺旋弹簧	COIL SPRING RR	2	2	2	2	2	2	2	2	2	
19	2912012001-B11	后螺旋弹簧上隔振垫	PAD UPPER SPRING RR	2	2	2	2	2	2	2	2	2	
20	2914011001-B11	六角头带偏心垫螺栓	BOLT	2	2	2	2	2	2	2	2	2	
21	2914012001-B11	后下摆臂内点偏心垫片	PLAIN WASHER	2	2	2	2	2	2	2	2	2	
22	2914040001-B11	右后下摆臂总成	LOW ARM RH RR	1	1	1	1	1	1	1	1	1	
23	B184B14100TF6	六角法兰面螺栓	BOLT	4	4	4	4	4	4	4	4	4	
24	B184C1025TF6	六角法兰面螺栓	BOLT	8	8	8	8	8	8	8	8	8	
25	2914020001-B11	右后纵刀臂总成	BLADE ASSY RH RR	1	1	1	1	1	1	1	1	1	
26	B184C1260TF6	六角法兰面螺栓	BOLT	4	4	4	4	4	4	4	4	4	
27	2912012002-B11	后螺旋弹簧下隔振垫	PAD LOW SPRING RR	2	2	2	2	2	2	2	2	2	
28	2916030001-B11	后稳定杆固定衬套总成	RUBBER STAB RR	2	2	2	2	2	2	2	2	2	

2911001001-B11

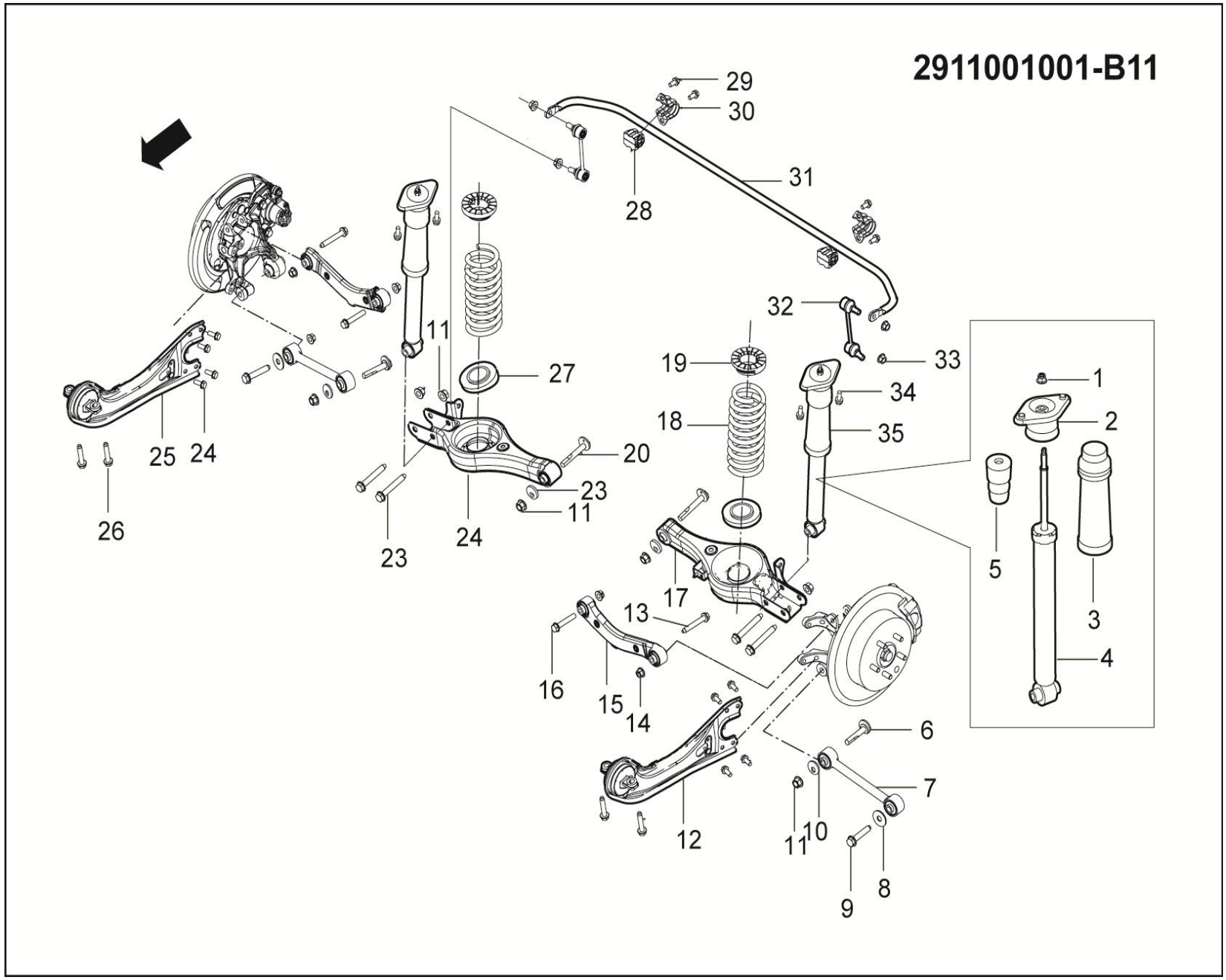

2911001001-B11后悬架装置

2911001001-B11 SUSPENSION SYSTEM RR DEVICE

序号	备件编号	中文名称	英文名称	1.5T-MT两驱精英型	1.5T-MT两驱豪华型	1.5T-MT两驱尊贵型	1.5T-MT两驱旗舰型	2.0T-MT两驱尊贵型	2.0T-MT两驱旗舰型	2.0T-DCT两驱豪华型	2.0T-DCT两驱尊贵型	2.0T-DCT两驱旗舰型	备注
29	B184C1020TF6	六角法兰面螺栓	BOLT	4	4	4	4	4	4	4	4	4	
30	2916012001-B11	后稳定杆固定夹	BKT STAB RR	2	2	2	2	2	2	2	2	2	
31	2916011001-B11	后稳定杆	STAB RR	1	1	1	1	1	1	1	1	1	
32	2916020001-B11	后稳定杆连接杆总成	LINK ASSY ARB RR	2	2	2	2	2	2	2	2	2	
33	B320C12T13F6	六角法兰面螺母	NUT	4	4	4	4	4	4	4	4	4	
34	B338C10T13F6	非金属嵌件六角法兰面锁紧螺母	NUT	2	2	2	2	2	2	2	2	2	
35	2915010001-B11	后减振器总成	STRUT ASSY RR	2	2	2	2	2	2	2	2	2	

3401001001-B11

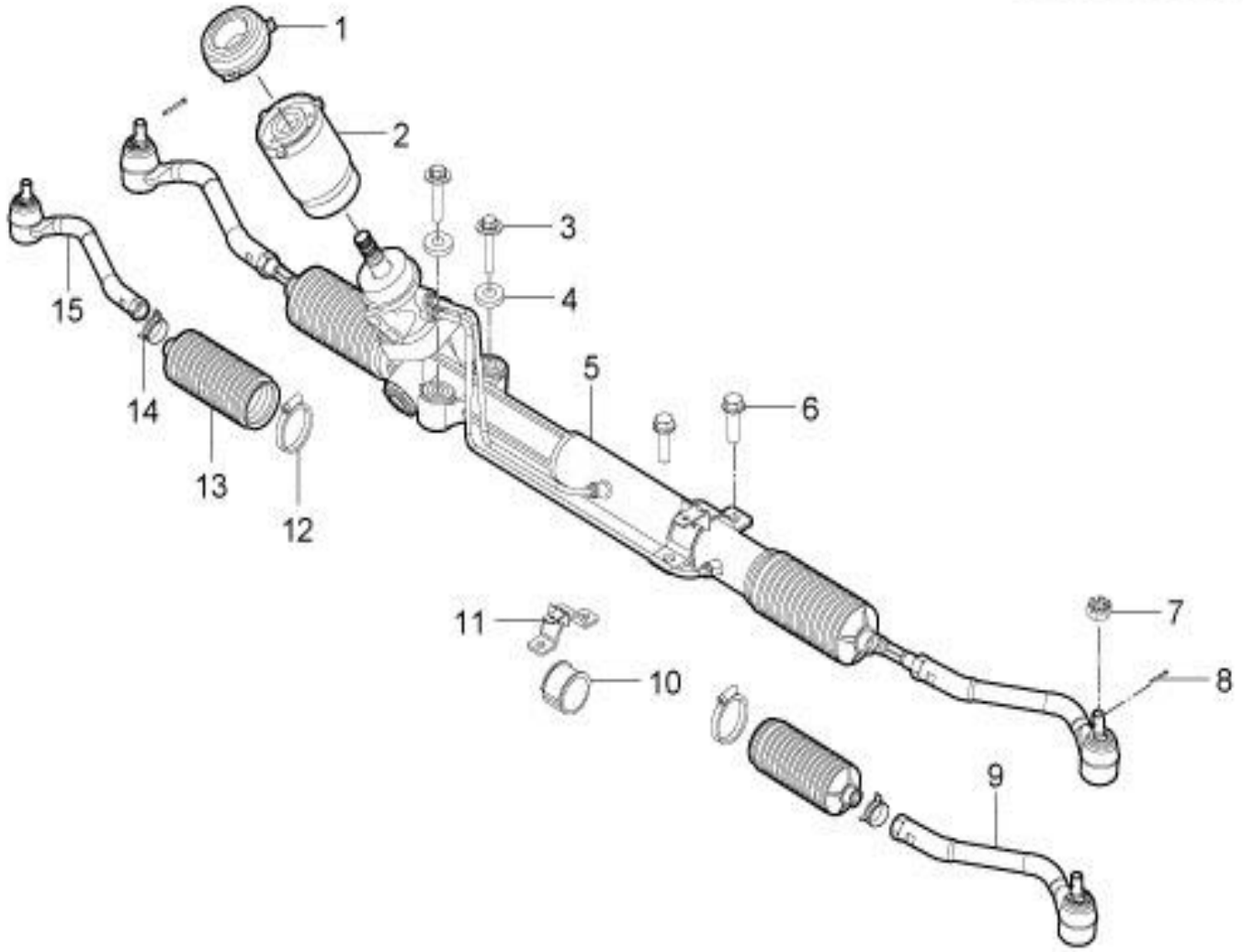

3401001001-B11转向执行装置（液压）

3401001001-B11 STEERING EXECUTION SYSTEM(HYDRAULIC)

序号	备件编号	中文名称	英文名称	1.5T-MT两驱精英型	1.5T-MT两驱豪华型	1.5T-MT两驱尊贵型	1.5T-MT两驱旗舰型	2.0T-MT两驱尊贵型	2.0T-MT两驱旗舰型	2.0T-DCT两驱豪华型	2.0T-DCT两驱尊贵型	2.0T-DCT两驱旗舰型	备注
1	3412020001-B11	转向器输入轴密封圈总成	STEERING SEAL CIRCLE	1	1	1	1	0	0	0	0	0	
2	3412010001-B11	转向器输入轴防尘罩总成	DUST COVER OUTSIDE	1	1	1	1	0	0	0	0	0	
3	B184C1240TF6	六角法兰面螺栓	BOLT	2	2	2	2	0	0	0	0	0	
4	Q40212	大垫圈	FLAT-WASHER	2	2	2	2	0	0	0	0	0	
5	3401010001-B11	动力转向器带横拉杆总成	POWER STEERING GEAR ASSY	1	1	1	1	0	0	0	0	0	
6	B184C1270TF6	六角法兰面螺栓	BOLT	2	2	2	2	0	0	0	0	0	
7	Q387B12T15	六角开槽薄螺母	NUT	2	2	2	2	0	0	0	0	0	
8	Q5003225	开口销	PIN	2	2	2	2	0	0	0	0	0	
9	3401011001-B11	外拉杆总成	THE PULL ROD ASSEMBLY	1	1	1	1	0	0	0	0	0	
10	3401016001-B11	软垫	CUSHION	1	1	1	1	0	0	0	0	0	
11	3401015001-B11	支架	HOLDER	1	1	1	1	0	0	0	0	0	
12	3401014001-B11	卡箍	CLAMP	2	2	2	2	0	0	0	0	0	
13	3401013001-B11	齿条防护罩	RACK AND SHIELD	2	2	2	2	0	0	0	0	0	
14	3401012001-B11	弹性卡箍	THE ELASTIC BAND	2	2	2	2	0	0	0	0	0	

3401001001-B11

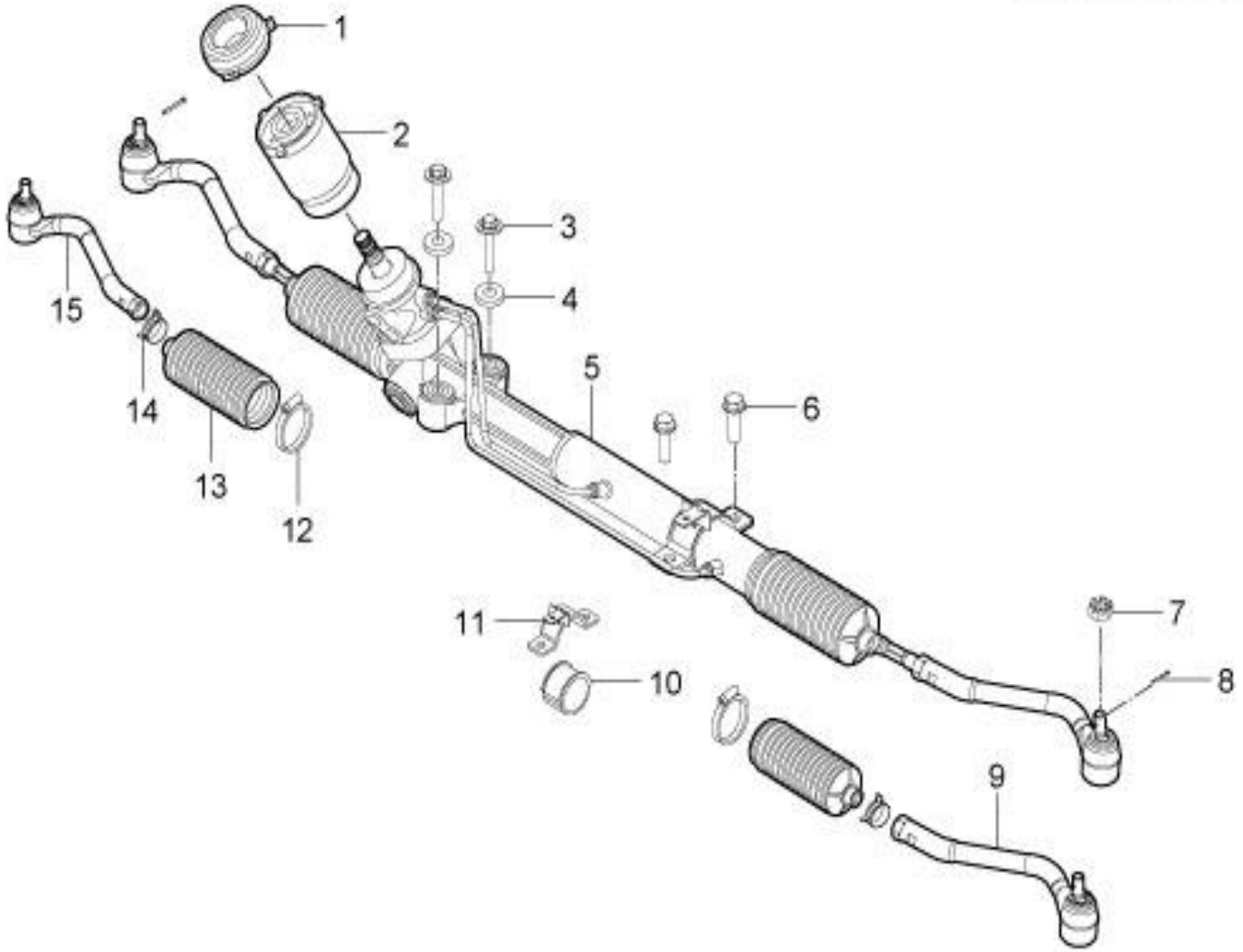

3401001001-B11转向执行装置（液压）

3401001001-B11 STEERING EXECUTION SYSTEM(HYDRAULIC)

序号	备件编号	中文名称	英文名称	1.5T-MT两驱精英型	1.5T-MT两驱豪华型	1.5T-MT两驱尊贵型	1.5T-MT两驱旗舰型	2.0T-MT两驱尊贵型	2.0T-MT两驱旗舰型	2.0T-DCT两驱豪华型	2.0T-DCT两驱尊贵型	2.0T-DCT两驱旗舰型	备注
15	3401011002-B11	左侧外拉杆总成	THE LEFT SIDE OF THE OUTER TIE ROD ASSEMBLY	1	1	1	1	0	0	0	0	0	

3401001005-B11

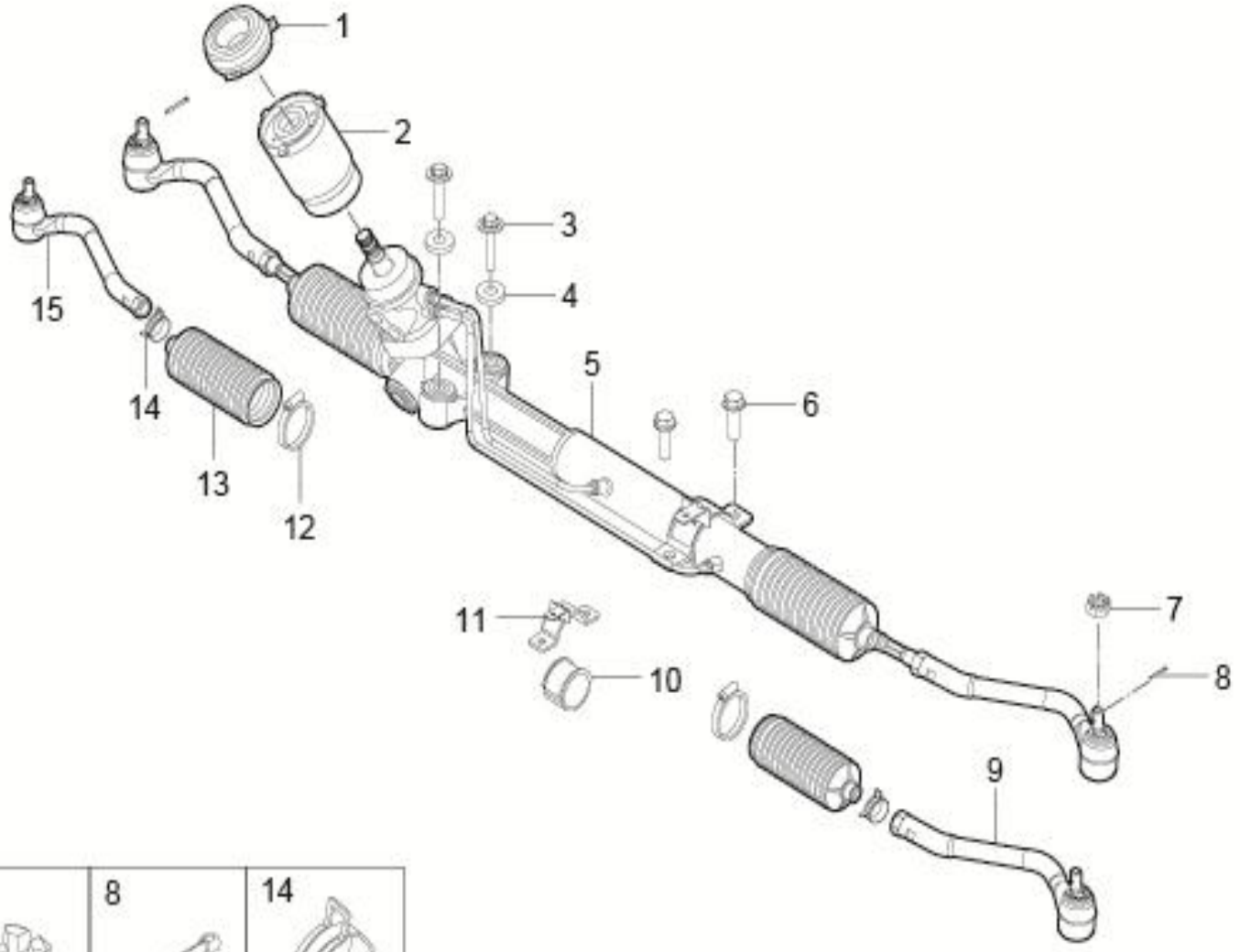

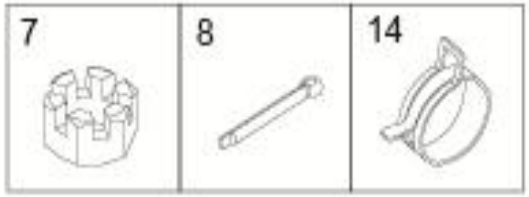

3401001005-B11 转向执行装置(液压)

3401001005-B11 STEERING EXECUTION SYSTEM(HYDRAULIC)

序号	备件编号	中文名称	英文名称	1.5T-MT两驱精英型	1.5T-MT两驱豪华型	1.5T-MT两驱尊贵型	1.5T-MT两驱旗舰型	2.0T-MT两驱尊贵型	2.0T-MT两驱旗舰型	2.0T-DCT两驱豪华型	2.0T-DCT两驱尊贵型	2.0T-DCT两驱旗舰型	备注
1	3412020001-B11	转向器输入轴密封圈总成	STEERING SEAL CIRCLE	0	0	0	0	1	1	1	1	1	
2	3412010001-B11	转向器输入轴防尘罩总成	DUST COVER OUTSIDE	0	0	0	0	1	1	1	1	1	
3	B184C1240TF6	六角法兰面螺栓	BOLT	0	0	0	0	2	2	2	2	2	
4	Q40212	大垫圈	FLAT-WASHER	0	0	0	0	2	2	2	2	2	
5	3401010005-B11	动力转向器带横拉杆总成	POWER STEERING GEAR ASSY	0	0	0	0	1	1	1	1	1	
6	B184C1270TF6	六角法兰面螺栓	BOLT	0	0	0	0	2	2	2	2	2	
7	Q387B12T15	六角开槽薄螺母	NUT	0	0	0	0	2	2	2	2	2	
8	Q5003225	开口销	PIN	0	0	0	0	2	2	2	2	2	
9	3401011005-B11	右侧外拉杆总成	THE RIGHT SIDE OF THE OUTER TIE ROD ASSEMBLY	0	0	0	0	1	1	1	1	1	
10	3401016005-B11	软垫	CUSHION	0	0	0	0	1	1	1	1	1	
11	3401015005-B11	支架	HOLDER	0	0	0	0	1	1	1	1	1	
12	3401014005-B11	卡箍	CLAMP	0	0	0	0	2	2	2	2	2	
13	3401013005-B11	齿条防护罩	RACK AND SHIELD	0	0	0	0	2	2	2	2	2	
14	3401012005-B11	弹性卡箍	THE ELASTIC BAND	0	0	0	0	2	2	2	2	2	

3401001005-B11

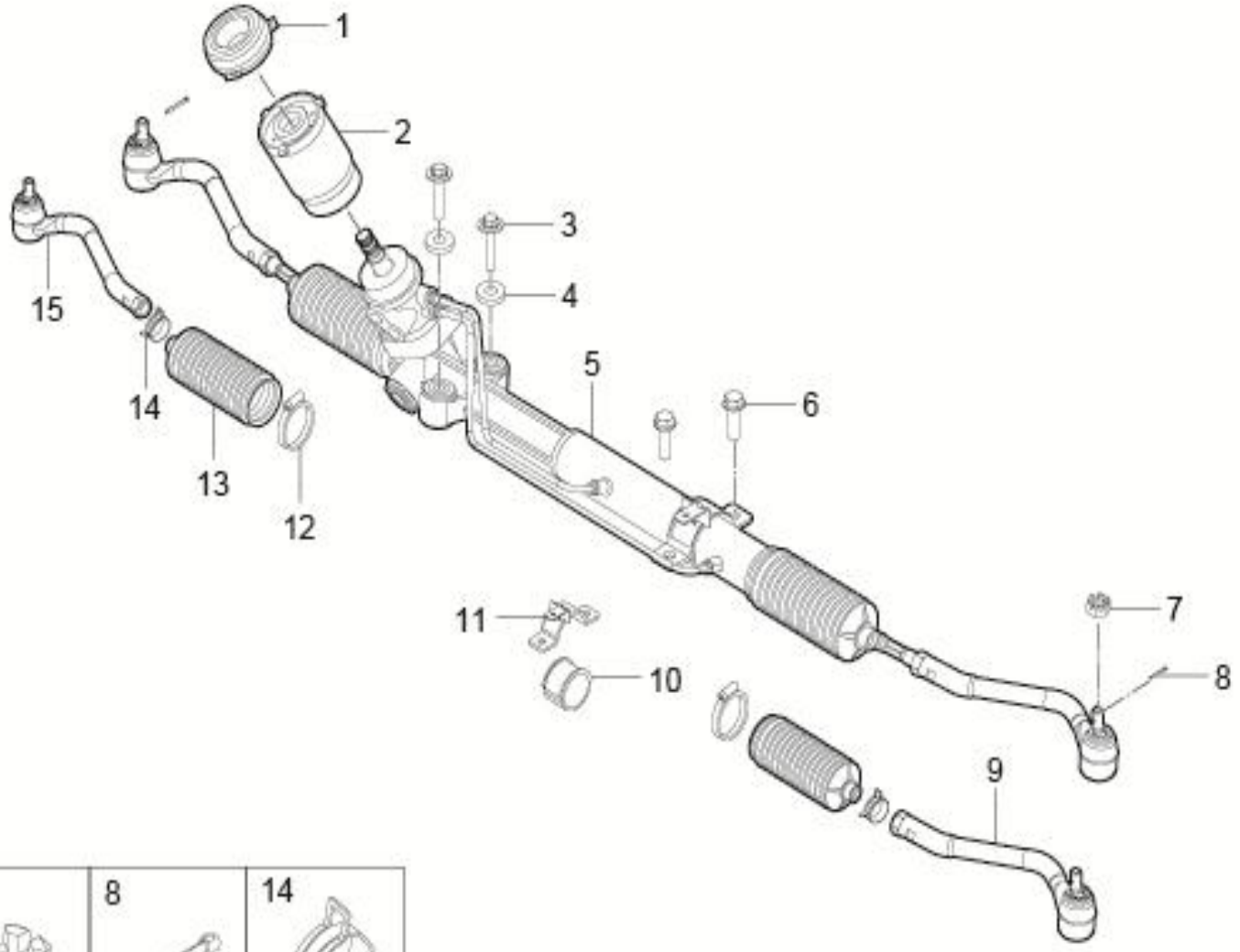

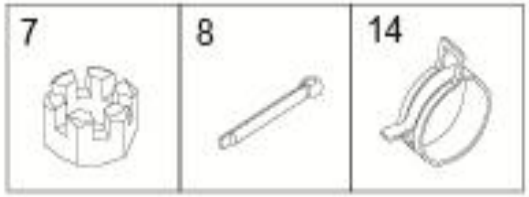

3401001005-B11 转向执行装置(液压)

3401001005-B11 STEERING EXECUTION SYSTEM(HYDRAULIC)

序号	备件编号	中文名称	英文名称	1.5T-MT两驱精英型	1.5T-MT两驱豪华型	1.5T-MT两驱尊贵型	1.5T-MT两驱旗舰型	2.0T-MT两驱尊贵型	2.0T-MT两驱旗舰型	2.0T-DCT两驱豪华型	2.0T-DCT两驱尊贵型	2.0T-DCT两驱旗舰型	备注
15	3401011007-B11	左侧外拉杆总成	THE LEFT SIDE OF THE OUTER TIE ROD ASSEMBLY	0	0	0	0	1	1	1	1	1	

3401001006-B11

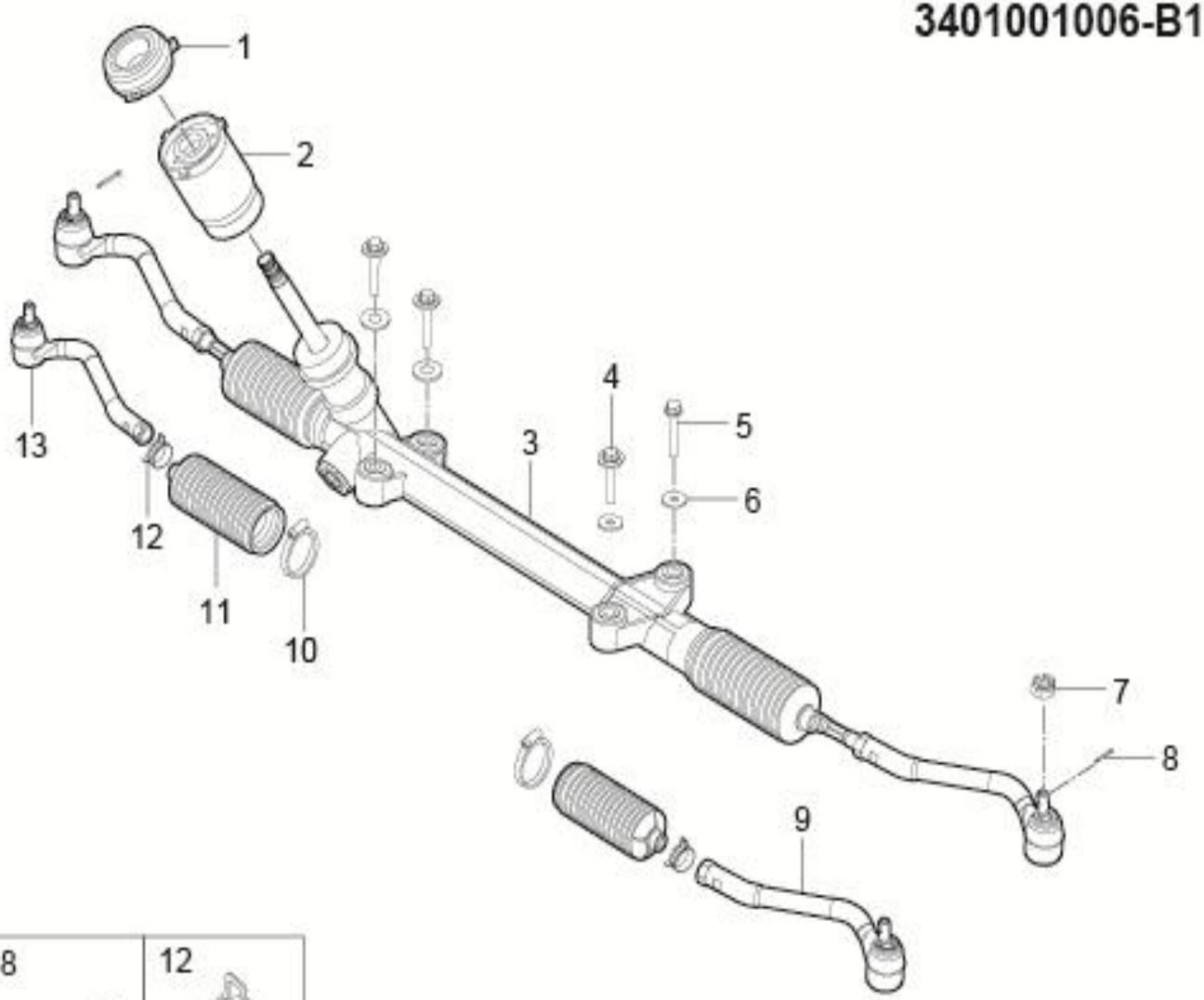

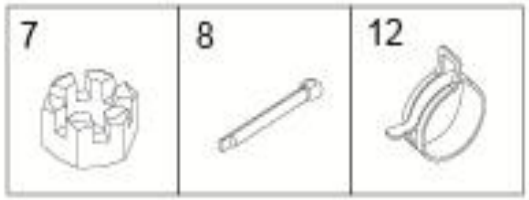

3401001006-B11 转向执行装置(电动)

3401001006-B11 STEERING EXECUTION SYSTEM（ELECTRONIC）

序号	备件编号	中文名称	英文名称	1.5T-MT两驱精英型	1.5T-MT两驱豪华型	1.5T-MT两驱尊贵型	1.5T-MT两驱旗舰型	2.0T-MT两驱尊贵型	2.0T-MT两驱旗舰型	2.0T-DCT两驱豪华型	2.0T-DCT两驱尊贵型	2.0T-DCT两驱旗舰型	备注
1	3412020001-B11	转向器输入轴密封圈总成	STEERING SEAL CIRCLE	0	0	0	0	1	1	1	1	1	
2	3412010001-B11	转向器输入轴防尘罩总成	DUST COVER OUTSIDE	0	0	0	0	1	1	1	1	1	
3	3401010006-B11	机械转向器带横拉杆总成	STEERING GEAR ASSY	0	0	0	0	1	1	1	1	1	
4	B184C1270TF6	六角法兰面螺栓	BOLT	0	0	0	0	2	2	2	2	2	
5	B184C1240TF6	六角法兰面螺栓	BOLT	0	0	0	0	2	2	2	2	2	
6	Q40212	大垫圈	FLAT-WASHER	0	0	0	0	2	2	2	2	2	
7	Q387B12T15	六角开槽薄螺母	NUT	0	0	0	0	2	2	2	2	2	
8	Q5003225	开口销	PIN	0	0	0	0	2	2	2	2	2	
9	3401011006-B11	右侧外拉杆总成	THE RIGHT SIDE OF THE OUTER TIE ROD ASSEMBLY	0	0	0	0	1	1	1	1	1	
10	3401014006-B11	卡箍	CLAMP	0	0	0	0	2	2	2	2	2	
11	3401013006-B11	齿条防护罩	RACK ENCLOSURES	0	0	0	0	2	2	2	2	2	
12	3401012006-B11	弹性卡箍	ELASTIC CLAMP	0	0	0	0	2	2	2	2	2	
13	3401011007-B11	左侧外拉杆总成	THE LEFT SIDE OF THE OUTER TIE ROD ASSEMBLY	0	0	0	0	1	1	1	1	1	

3404001001-B11

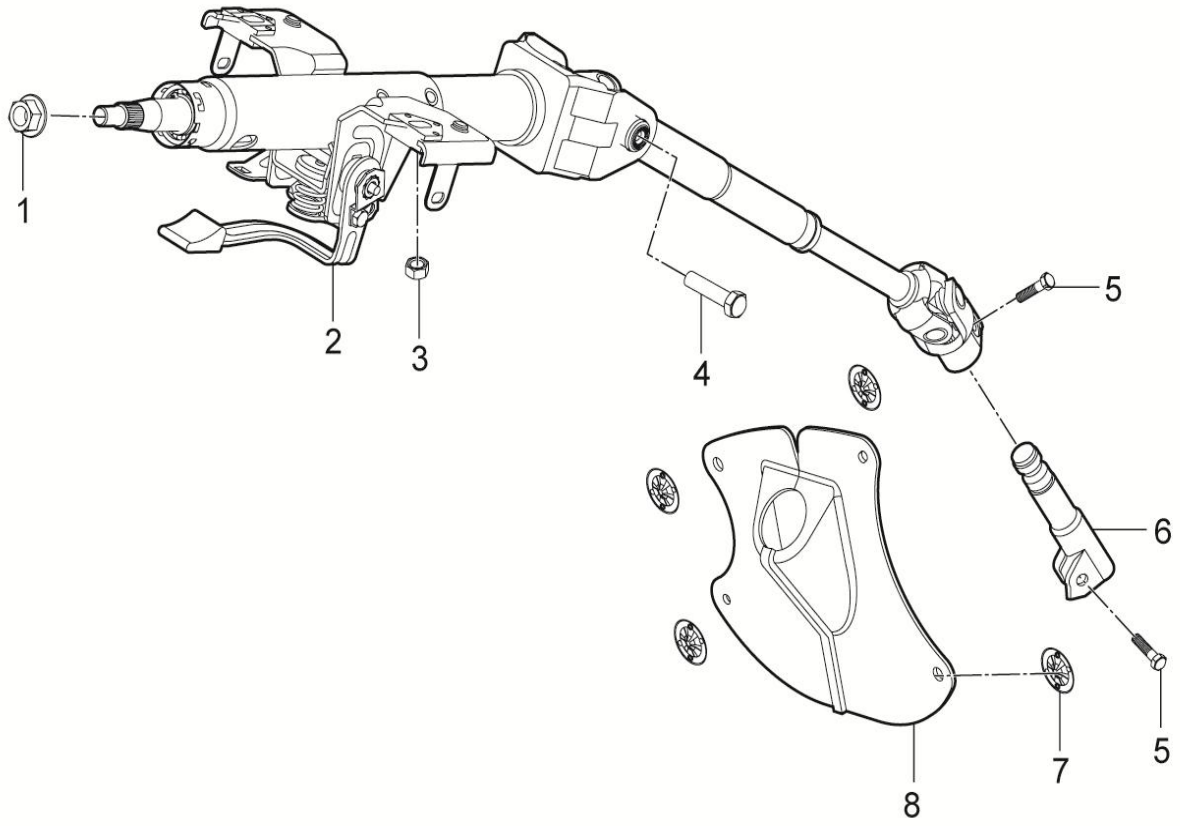

3404001001-B11转向操纵装置（液压）

3404001001-B11 STEERING OPERATION SYSTEM(HYDRAULIC)

序号	备件编号	中文名称	英文名称	1.5T-MT两驱精英型	1.5T-MT两驱豪华型	1.5T-MT两驱尊贵型	1.5T-MT两驱旗舰型	2.0T-MT两驱尊贵型	2.0T-MT两驱旗舰型	2.0T-DCT两驱豪华型	2.0T-DCT两驱尊贵型	2.0T-DCT两驱旗舰型	备注
1	B320C12	六角法兰面螺母	NUT	1	0	0	0	0	0	0	0	0	
2	3404010001-B11	转向管柱带中间轴总成	STEERING COLUMN ASSY	1	0	0	0	0	0	0	0	0	
3	Q32008	六角法兰面螺母	NUT	2	0	0	0	0	0	0	0	0	
4	Q1460825	六角头螺栓、弹簧垫圈和平垫圈组合件	BOLT	2	0	0	0	0	0	0	0	0	
5	Q1420830TF2	六角头螺栓和弹簧垫圈组合件	BOLT WITH WASHER	2	0	0	0	0	0	0	0	0	
6	3404011001-B11	转向管柱下轴	STEERING COLUMN LOUER SHAFT	1	0	0	0	0	0	0	0	0	
7	B393060	板簧螺母	CLIP	4	0	0	0	0	0	0	0	0	
8	3412030001-B11	转向管柱孔盖板总成	DUST COVER INSIDE	1	0	0	0	0	0	0	0	0	

3404001005-B11

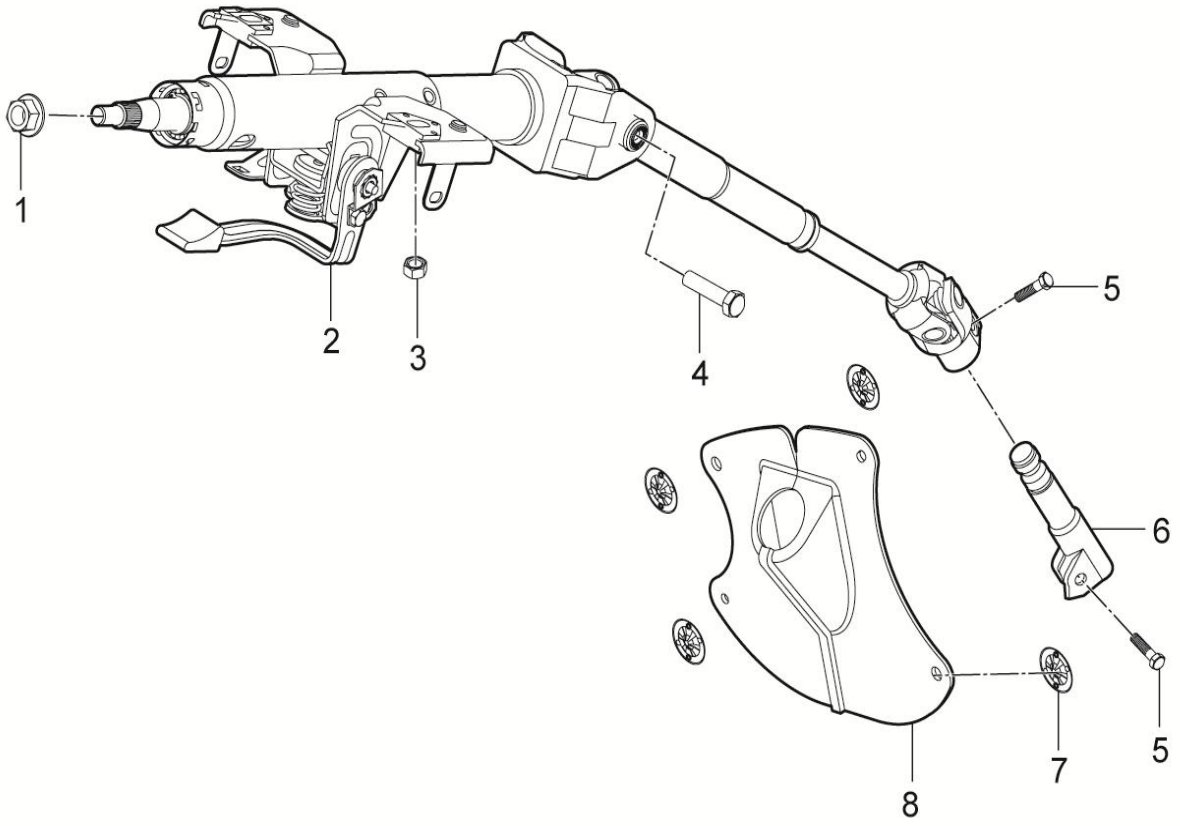

3404001005-B11转向操纵装置（液压+电子锁）

3404001005-B11 STEERING OPERATION SYSTEM(HYDRAULIC)

序号	备件编号	中文名称	英文名称	1.5T-MT两驱精英型	1.5T-MT两驱豪华型	1.5T-MT两驱尊贵型	1.5T-MT两驱旗舰型	2.0T-MT两驱尊贵型	2.0T-MT两驱旗舰型	2.0T-DCT两驱豪华型	2.0T-DCT两驱尊贵型	2.0T-DCT两驱旗舰型	备注
1	B320C12	六角法兰面螺母	NUT	0	1	1	1	0	0	0	0	0	
2	3404010005-B11	转向管柱带中间轴总成	STEERING COLUMN ASSY	0	1	1	1	0	0	0	0	0	
3	Q32008	六角法兰面螺母	NUT	0	2	2	2	0	0	0	0	0	
4	Q1460825	六角头螺栓、弹簧垫圈和平垫圈组合件	BOLT	0	2	2	2	0	0	0	0	0	
5	Q1420830TF2	六角头螺栓和弹簧垫圈组合件	BOLT WITH WASHER	0	2	2	2	0	0	0	0	0	
6	3404011001-B11	转向管柱下轴	STEERING COLUMN LOUER SHAFT	0	1	1	1	0	0	0	0	0	
7	B393060	板簧螺母	CLIP	0	4	4	4	0	0	0	0	0	
8	3412030001-B11	转向管柱孔盖板总成	DUST COVER INSIDE	0	1	1	1	0	0	0	0	0	

3404001009-B11

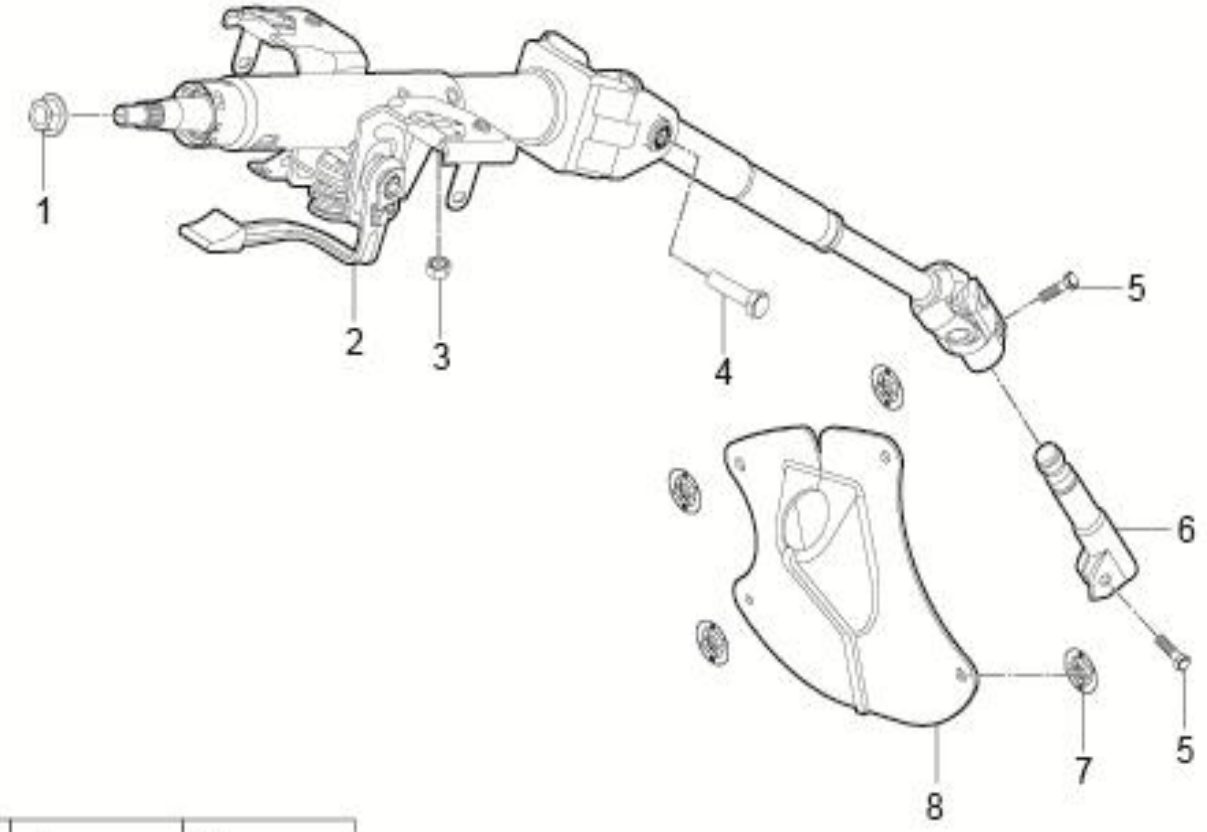

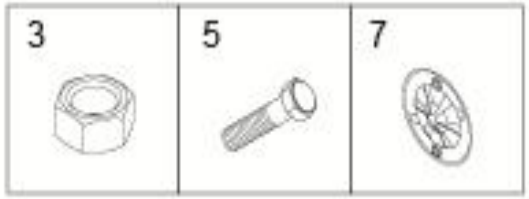

3404001009-B11 转向操纵装置(液压+纳恩锁)

3404001009-B11 STEERING OPERATION SYSTEM(HYDRAULIC+Na Ensuo)

序号	备件编号	中文名称	英文名称	1.5T-MT两驱精英型	1.5T-MT两驱豪华型	1.5T-MT两驱尊贵型	1.5T-MT两驱旗舰型	2.0T-MT两驱尊贵型	2.0T-MT两驱旗舰型	2.0T-DCT两驱豪华型	2.0T-DCT两驱尊贵型	2.0T-DCT两驱旗舰型	备注
1	B320C12	六角法兰面螺母	NUT	0	1	1	1	1	1	1	1	1	
2	3404010009-B11	转向管柱带中间轴总成	STEERING COLUMN ASSY	0	1	1	1	1	1	1	1	1	配纳恩点火锁
3	Q32008	六角法兰面螺母	NUT	0	2	2	2	2	2	2	2	2	
4	Q1460825	六角头螺栓、弹簧垫圈和平垫圈组合件	BOLT	0	2	2	2	2	2	2	2	2	
5	Q1420830TF2	六角头螺栓和弹簧垫圈组合件	BOLT WITH WASHER	0	2	2	2	2	2	2	2	2	
6	3404011001-B11	转向管柱下轴	STEERING COLUMN LOUER SHAFT	0	1	1	1	1	1	1	1	1	
7	B393060	板簧螺母	CLIP	0	4	4	4	4	4	4	4	4	
8	3412030001-B11	转向管柱孔盖板总成	DUST COVER INSIDE	0	1	1	1	1	1	1	1	1	

3404001010-B11

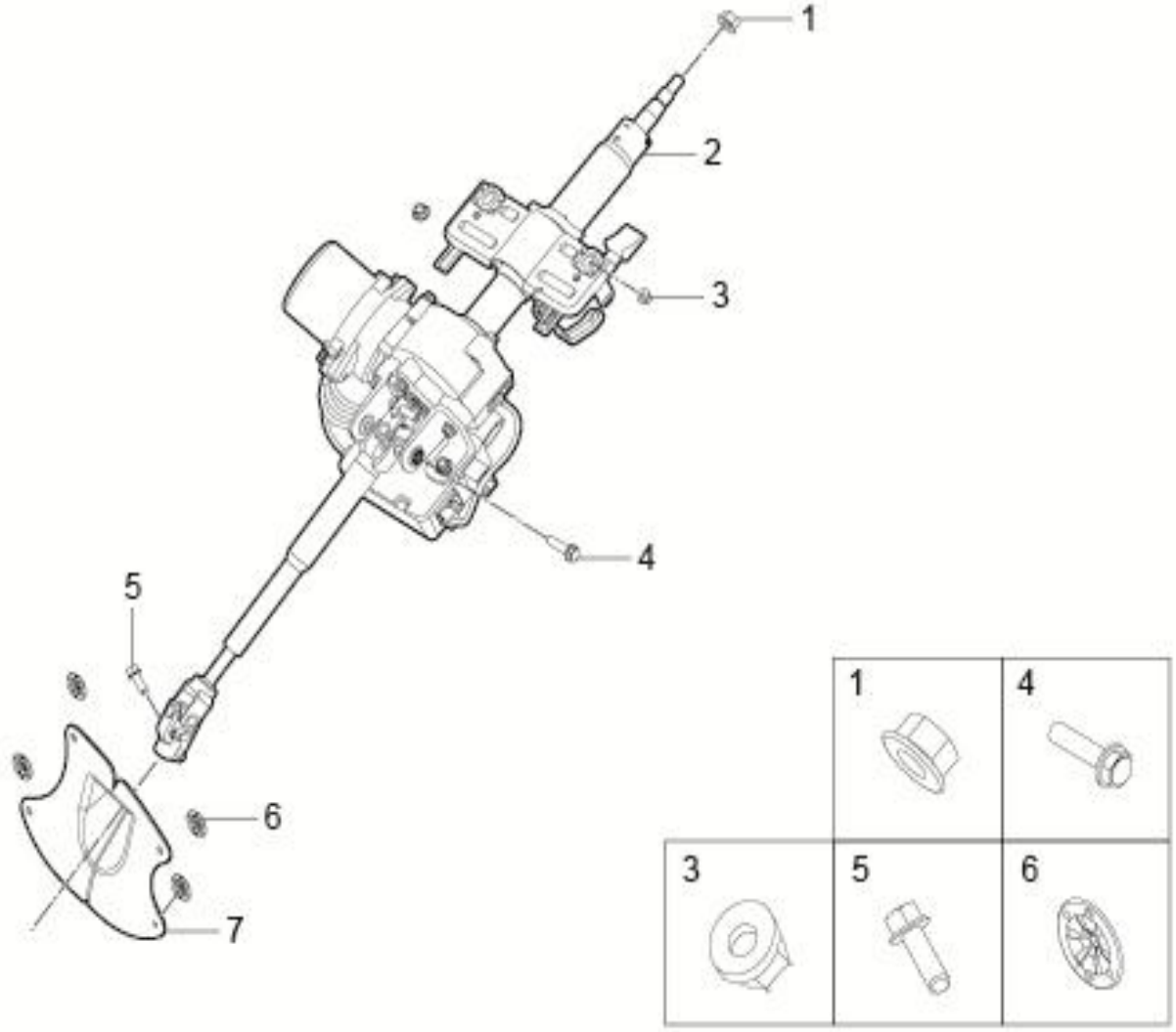

3404001010-B11 转向操纵装置(电动)

3404001010-B11 STEERING OPERATION SYSTEM（ELECTRONIC）

序号	备件编号	中文名称	英文名称	1.5T-MT两驱精英型	1.5T-MT两驱豪华型	1.5T-MT两驱尊贵型	1.5T-MT两驱旗舰型	2.0T-MT两驱尊贵型	2.0T-MT两驱旗舰型	2.0T-DCT两驱豪华型	2.0T-DCT两驱尊贵型	2.0T-DCT两驱旗舰型	备注
1	B320C12	六角法兰面螺母	NUT	0	0	0	0	1	1	1	1	1	
2	3404010010-B11	转向管柱带助力电机总成	COLUMN ASSY ABSR ENERGY	0	0	0	0	1	1	1	1	1	
3	Q1460825	六角头螺栓、弹簧垫圈和平垫圈组合件	BOLT	0	0	0	0	2	2	2	2	2	
4	Q32008	六角法兰面螺母	NUT	0	0	0	0	2	2	2	2	2	
5	Q1420830TF2	六角头螺栓和弹簧垫圈组合件	BOLT WITH WASHER	0	0	0	0	1	1	1	1	1	
6	3412030001-B11	转向管柱孔盖板总成	DUST COVER INSIDE	0	0	0	0	1	1	1	1	1	
7	B393060	板簧螺母	CLIP	0	0	0	0	4	4	4	4	4	

3406001001-B11

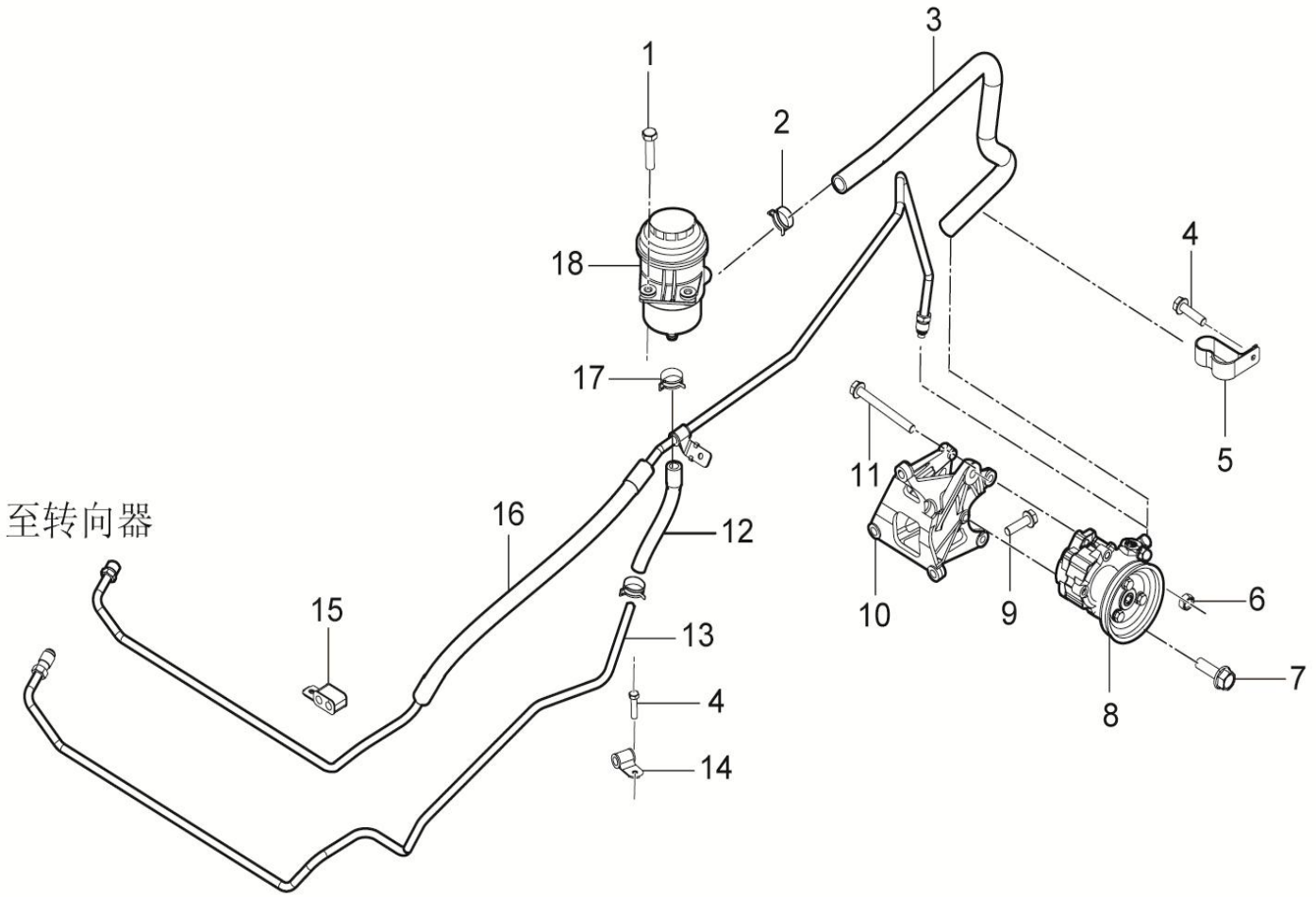

3406001001-B11转向助力装置

3406001001-B11 POWER STEERING DEVIC

序号	备件编号	中文名称	英文名称	1.5T-MT两驱精英型	1.5T-MT两驱豪华型	1.5T-MT两驱尊贵型	1.5T-MT两驱旗舰型	2.0T-MT两驱尊贵型	2.0T-MT两驱旗舰型	2.0T-DCT两驱豪华型	2.0T-DCT两驱尊贵型	2.0T-DCT两驱旗舰型	备注
1	Q1840625	六角法兰面螺栓	BOLT	2	2	2	2	0	0	0	0	0	
2	Q673B21	钢带弹性环箍	CLIP	2	2	2	2	0	0	0	0	0	
3	3406011001-B11	转向吸油管	PIPE ASSY SUCTION	1	1	1	1	0	0	0	0	0	
4	Q1840616	六角法兰面螺栓	BOLT	4	4	4	4	0	0	0	0	0	
5	9000144001	管夹Ⅰ	CLIP Ⅰ	1	1	1	1	0	0	0	0	0	
6	Q32008	六角法兰面螺母	NUT	2	2	2	2	0	0	0	0	0	
7	Q1840825	六角法兰面螺栓	BOLT	1	1	1	1	0	0	0	0	0	
8	3407010001-B11	转向油泵总成	STEERING PUMP ASSY	1	1	1	1	0	0	0	0	0	
9	Q1841035	六角法兰面螺栓	BOLT	3	3	3	3	0	0	0	0	0	
10	3407020001-B11	转向油泵支架总成	STEERING PUMP BRACKET	1	1	1	1	0	0	0	0	0	
11	Q18408100	六角法兰面螺栓	BOLT	2	2	2	2	0	0	0	0	0	
12	3406012001-B11	转向回油管Ⅱ	PIPE RETURN Ⅱ	1	1	1	1	0	0	0	0	0	
13	3406020001-B11	转向回油管Ⅰ总成	PIPE RETURN Ⅰ	1	1	1	1	0	0	0	0	0	
14	9000144003	管夹Ⅲ	CLIP Ⅲ	1	1	1	1	0	0	0	0	0	

3406001001-B11

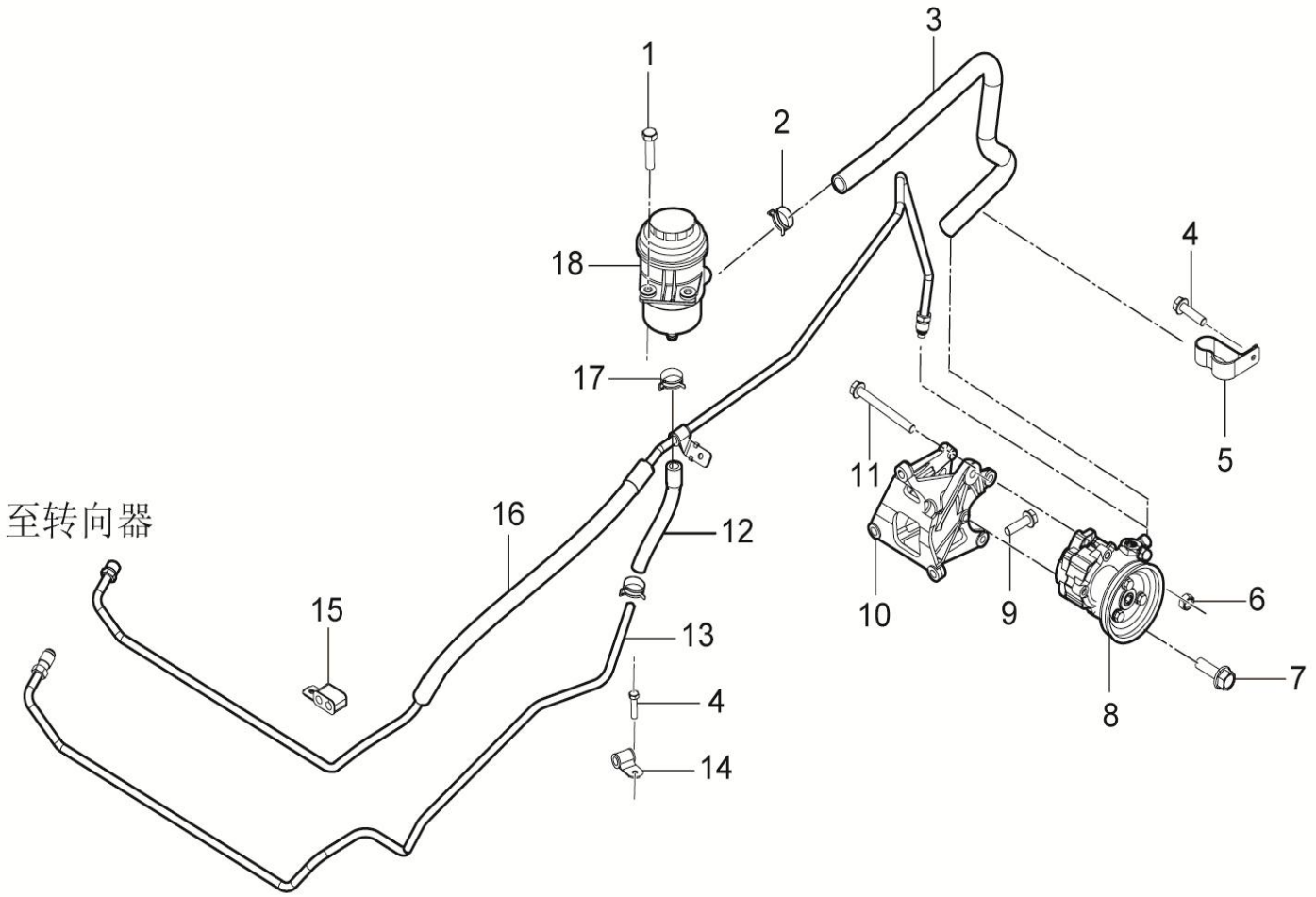

3406001001-B11转向助力装置

3406001001-B11 POWER STEERING DEVIC

序号	备件编号	中文名称	英文名称	MT两驱精英型	MT两驱豪华型	MT两驱尊贵型	MT两驱旗舰型	MT两驱尊贵型	MT两驱旗舰型	DCT两驱豪华型	DCT两驱尊贵型	DCT两驱旗舰型	备注
15	9000144002	管夹Ⅱ	CLIP Ⅱ	1	1	1	1	0	0	0	0	0	
16	3406010001-B11	转向高压油管总成	PIPE ASSY PRESSURE	1	1	1	1	0	0	0	0	0	
17	Q673B15	钢带弹性环箍	CLIP	2	2	2	2	0	0	0	0	0	
18	3408010001-B11	转向储油罐总成	STEERING RESERVIOR ASSY	1	1	1	1	0	0	0	0	0	余姚耐腾
18	3408010002-B11	转向储油罐总成	STEERING RESERVIOR ASSY	1	1	1	1	0	0	0	0	0	鑫通

3406001004-B11

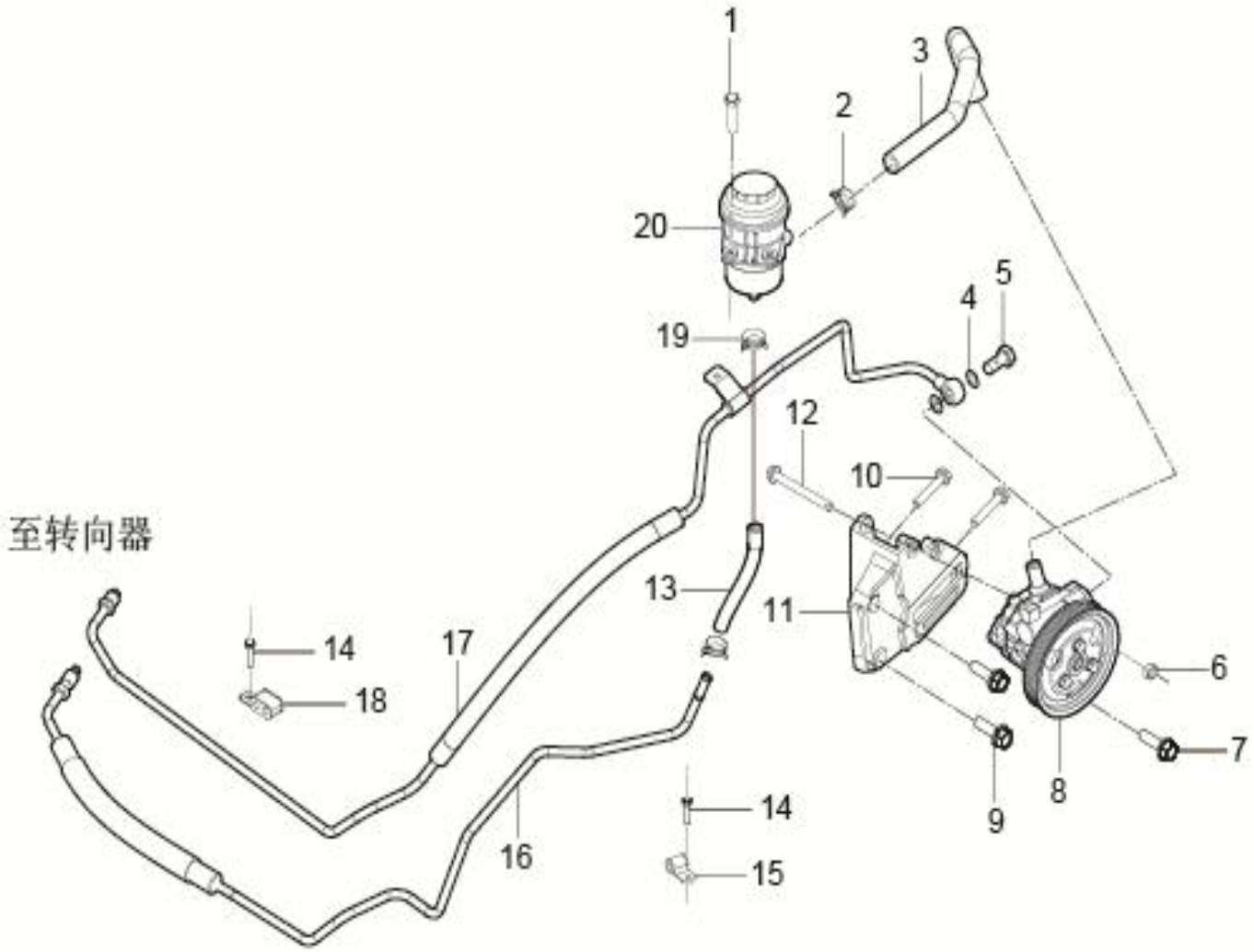

3406001004-B11 转向助力装置

3406001004-B11 POWER STEERING DEVIC

序号	备件编号	中文名称	英文名称	1.5T-MT两驱精英型	1.5T-MT两驱豪华型	1.5T-MT两驱尊贵型	1.5T-MT两驱旗舰型	2.0T-MT两驱尊贵型	2.0T-MT两驱旗舰型	2.0T-DCT两驱豪华型	2.0T-DCT两驱尊贵型	2.0T-DCT两驱旗舰型	备注
1	Q1840625	六角法兰面螺栓	BOLT	0	0	0	0	2	2	2	2	2	
2	Q673B21	钢带弹性环箍	CLIP	0	0	0	0	2	2	2	2	2	
3	3406011004-B11	转向吸油管	PIPE ASSY SUCTION	0	0	0	0	1	1	1	1	1	
4	3406012004-B11	密封垫圈	WASHER	0	0	0	0	2	2	2	2	2	
5	3406013004-B11	铰接螺栓	BOLT	0	0	0	0	1	1	1	1	1	
6	Q32008	六角法兰面螺母	NUT	0	0	0	0	1	1	1	1	1	
7	Q1840835	六角法兰面螺栓	BOLT	0	0	0	0	1	1	1	1	1	
8	3407010004-B11	转向油泵总成	STEERING PUMP ASSY	0	0	0	0	1	1	1	1	1	
9	3407013004-B11	法兰螺栓M10×65	BOLT	0	0	0	0	2	2	2	2	2	
10	3407012004-B11	法兰螺栓M10×90	BOLT	0	0	0	0	2	2	2	2	2	
11	3407011004-B11	P/S支架（动力转向泵支架）	STEERING PUMP BRACKET	0	0	0	0	1	1	1	1	1	
12	Q18408110	六角法兰面螺栓	BOLT	0	0	0	0	1	1	1	1	1	
13	3406012001-B11	转向回油管Ⅱ	PIPE RETURN Ⅱ	0	0	0	0	1	1	1	1	1	
14	Q1840616	六角法兰面螺栓	BOLT	0	0	0	0	2	2	2	2	2	

3406001004-B11

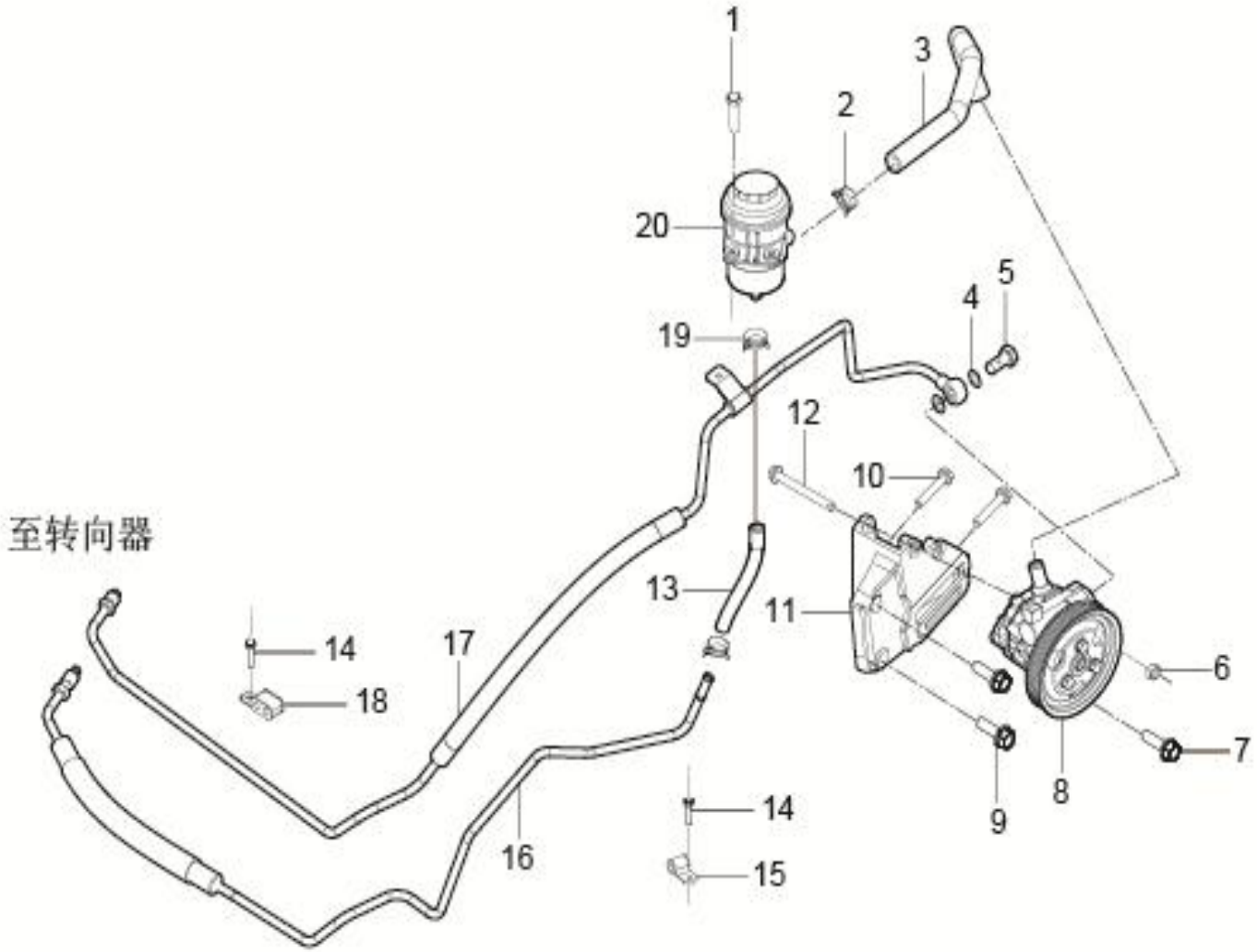

3406001004-B11 转向助力装置

3406001004-B11 POWER STEERING DEVIC

序号	备件编号	中文名称	英文名称	1.5T-MT两驱精英型	1.5T-MT两驱豪华型	1.5T-MT两驱尊贵型	1.5T-MT两驱旗舰型	2.0T-MT两驱尊贵型	2.0T-MT两驱旗舰型	2.0T-DCT两驱豪华型	2.0T-DCT两驱尊贵型	2.0T-DCT两驱旗舰型	备注
15	9000144004	管夹Ⅳ	CLIP Ⅲ	0	0	0	0	1	1	1	1	1	
16	3406020004-B11	转向回油管Ⅰ总成	PIPE RETURN Ⅰ	0	0	0	0	1	1	1	1	1	
17	3406010004-B11	转向高压油管总成	PIPE ASSY PRESSURE	0	0	0	0	1	1	1	1	1	
18	9000144002	管夹Ⅱ	CLIP Ⅱ	0	0	0	0	1	1	1	1	1	
19	Q673B15	钢带弹性环箍	CLIP	0	0	0	0	2	2	2	2	2	
20	3408010001-B11	转向储油罐总成	STEERING RESERVIOR ASSY	0	0	0	0	1	1	1	1	1	余姚耐腾
20	3408010002-B11	转向储油罐总成	STEERING RESERVIOR ASSY	0	0	0	0	1	1	1	1	1	鑫通

3540001001-B11

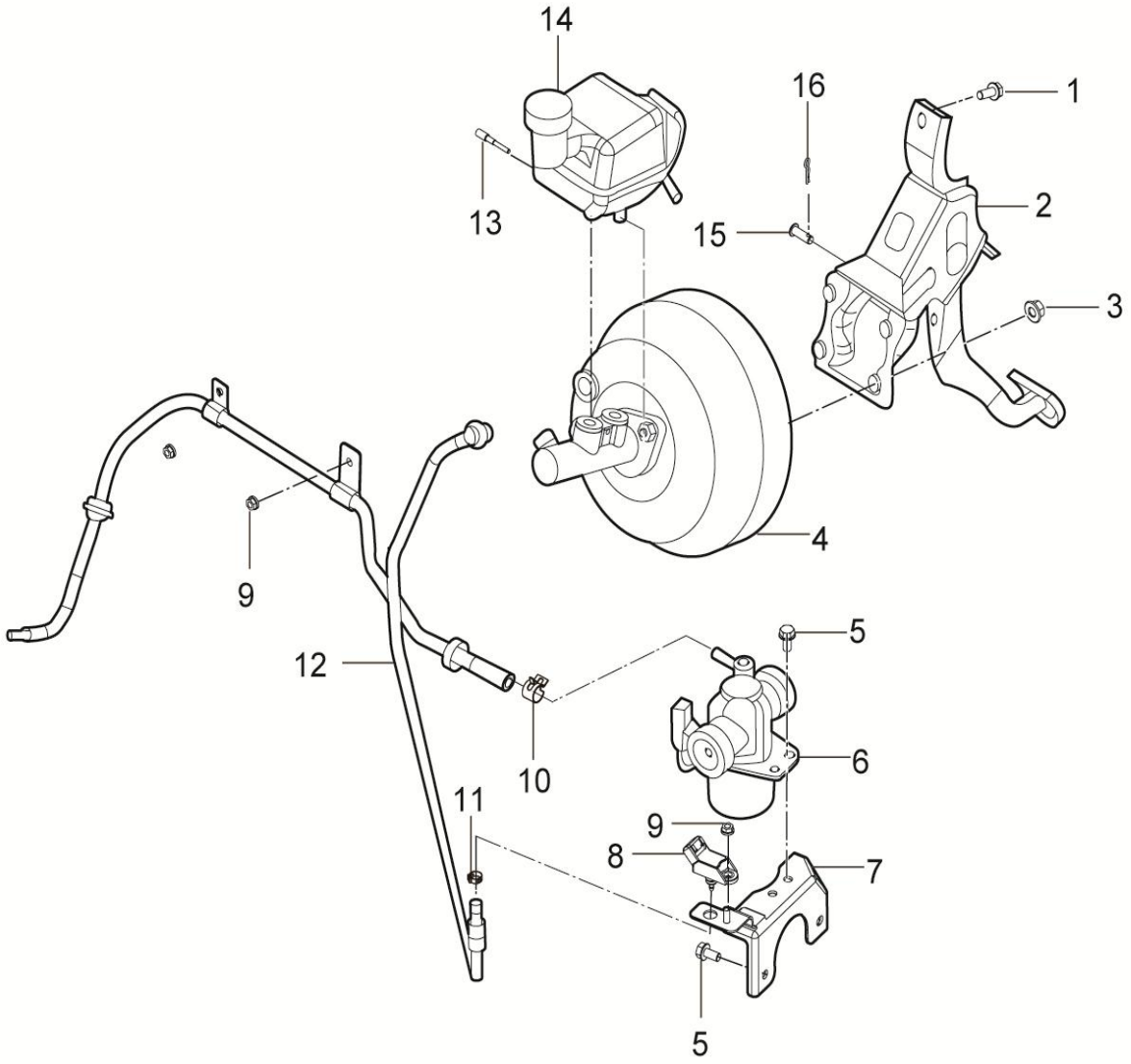

3540001001-B11 制动助力操纵装置（手动）

3540001001-B11 BRAKING OPERATION SYSTEM（MANU）

序号	备件编号	中文名称	英文名称	1.5T-MT两驱精英型	1.5T-MT两驱豪华型	1.5T-MT两驱尊贵型	1.5T-MT两驱旗舰型	2.0T-MT两驱尊贵型	2.0T-MT两驱旗舰型	2.0T-DCT两驱豪华型	2.0T-DCT两驱尊贵型	2.0T-DCT两驱旗舰型	备注
1	Q1840820	六角法兰面螺栓	BOLT	1	1	1	1	0	0	0	0	0	
2	3504010001-B11	制动踏板总成	BRAKE-PEDAL	1	1	1	1	0	0	0	0	0	
3	Q32008	六角法兰面螺母	NUT	4	4	4	4	0	0	0	0	0	
4	3540010001-B11	真空助力器带制动主缸总成	BOOSTER-WITH-MASTER-CYLINDER-ASSY	1	1	1	1	0	0	0	0	0	
5	Q1840816	六角法兰面螺栓	BOLT	4	4	4	4	0	0	0	0	0	
6	3541010001-B11	真空泵总成	VACUUM PUMP	1	1	1	1	0	0	0	0	0	
7	3541030001-B11	真空泵安装支架总成	VACUUM PUMP BRACKET	1	1	1	1	0	0	0	0	0	
8	3541040001-B11	真空压力传感器总成	VACUUM SENS0R ASSY	1	1	1	1	0	0	0	0	0	
9	Q32006	六角法兰面螺母	NUT	3	3	3	3	0	0	0	0	0	
10	Q673B15	钢带型弹性环箍	METAL-BAND-SPRING-CLIP	1	1	1	1	0	0	0	0	0	
11	B67211	单耳无极卡箍	CLIP	1	1	1	1	0	0	0	0	0	
12	3540030001-B11	真空软管总成Ⅰ	VACUUM-TUBE-Ⅰ	1	1	1	1	0	0	0	0	0	
13	3540011001-B11	限位螺杆	BOLT	1	1	1	1	0	0	0	0	0	
14	3540020001-B11	储液罐总成	OIL-TANK	1	1	1	1	0	0	0	0	0	

3540001001-B11

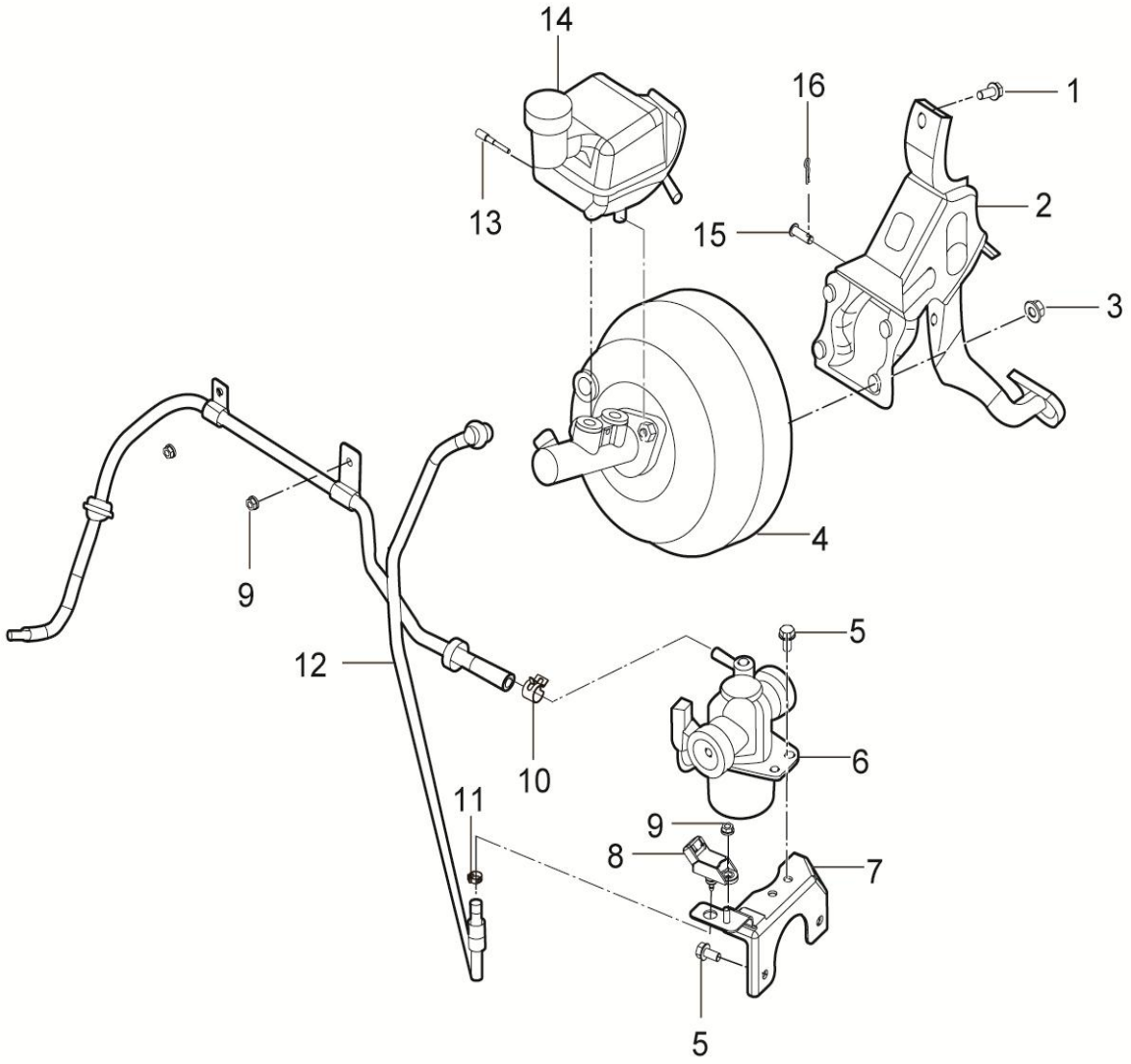

3540001001-B11 制动助力操纵装置（手动）

3540001001-B11 BRAKING OPERATION SYSTEM（MANU）

序号	备件编号	中文名称	英文名称	1.5T-MT两驱精英型	1.5T-MT两驱豪华型	1.5T-MT两驱尊贵型	1.5T-MT两驱旗舰型	2.0T-MT两驱尊贵型	2.0T-MT两驱旗舰型	2.0T-DCT两驱豪华型	2.0T-DCT两驱尊贵型	2.0T-DCT两驱旗舰型	备注
15	Q5100824	销轴	PIN	1	1	1	1	0	0	0	0	0	
16	Q50108	锁销	LOCK-PIN	1	1	1	1	0	0	0	0	0	

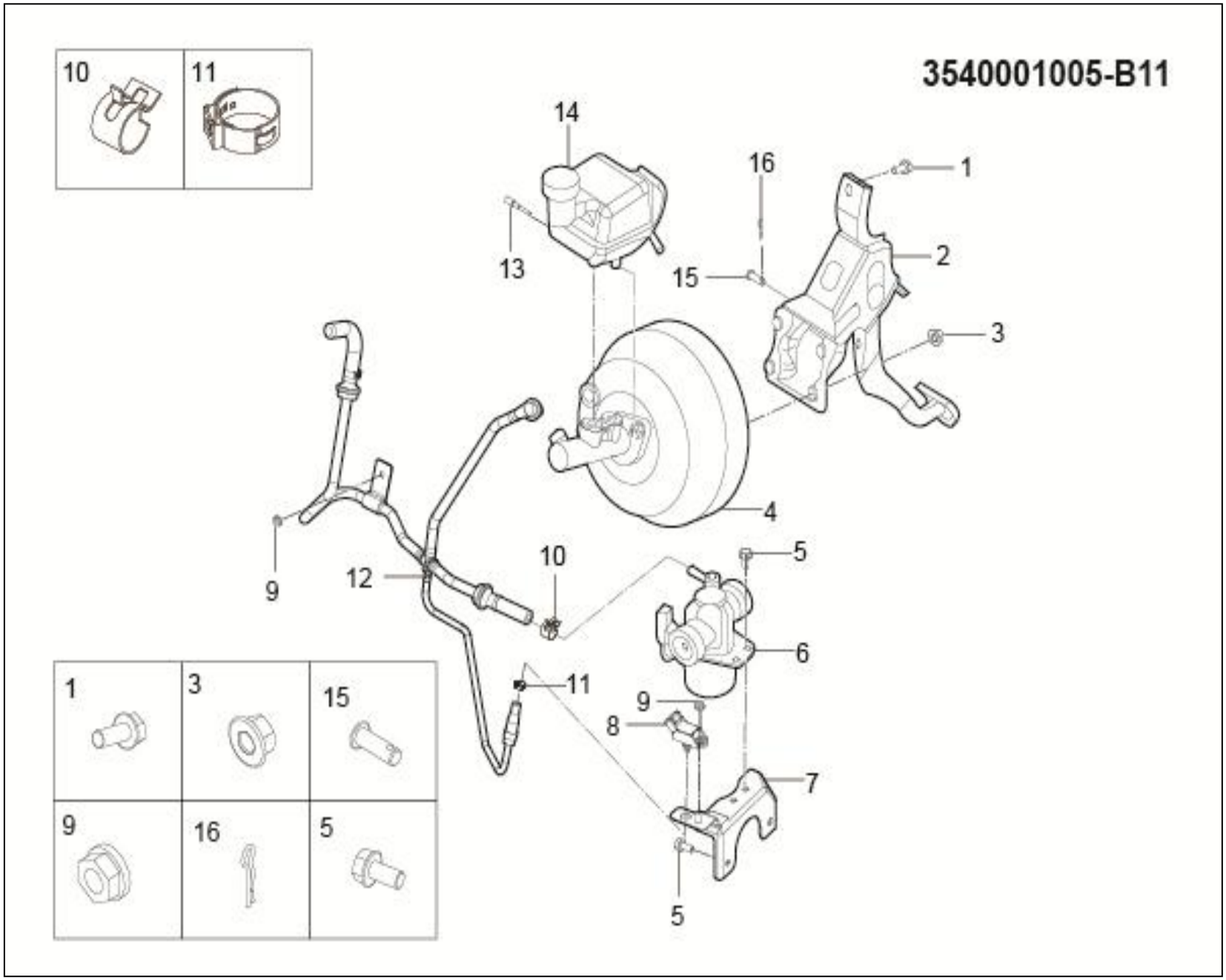
3540001005-B11
10
11
14
16
1
13
15
2
3
4
9
12
10
5
6
11
9
8
7
5
1
3
15
9
16
5

3540001005-B11 制动助力操纵装置（手动）

3540001005-B11 BRAKING OPERATION SYSTEM（MANU）

序号	备件编号	中文名称	英文名称	1.5T-MT两驱精英型	1.5T-MT两驱豪华型	1.5T-MT两驱尊贵型	1.5T-MT两驱旗舰型	2.0T-MT两驱尊贵型	2.0T-MT两驱旗舰型	2.0T-DCT两驱豪华型	2.0T-DCT两驱尊贵型	2.0T-DCT两驱旗舰型	备注
1	Q1840820	六角法兰面螺栓	BOLT	0	0	0	0	1	1	0	0	0	
2	3504010001-B11	制动踏板总成	BRAKE-PEDAL	0	0	0	0	1	1	0	0	0	
3	Q32008	六角法兰面螺母	NUT	0	0	0	0	4	4	0	0	0	
4	3540010001-B11	真空助力器带制动主缸总成	BOOSTER-WITH-MASTER-CYLINDER-ASSY	0	0	0	0	1	1	0	0	0	
5	Q1840816	六角法兰面螺栓	BOLT	0	0	0	0	4	4	0	0	0	
6	3541010001-B11	真空泵总成	VACUUM PUMP	0	0	0	0	1	1	0	0	0	
7	3541030001-B11	真空泵安装支架总成	VACUUM PUMP BRACKET	0	0	0	0	1	1	0	0	0	
8	3541040001-B11	真空压力传感器总成	VACUUM SENS0R ASSY	0	0	0	0	1	1	0	0	0	
9	Q32006	六角法兰面螺母	NUT	0	0	0	0	3	3	0	0	0	
10	Q673B15	钢带型弹性环箍	METAL-BAND-SPRING-CLIP	0	0	0	0	1	1	0	0	0	
11	B67211	单耳无极卡箍	CLIP	0	0	0	0	1	1	0	0	0	
12	3540030004-B11	真空软管总成Ⅰ	VACUUM-TUBE-Ⅰ	0	0	0	0	1	1	0	0	0	
13	3540011001-B11	限位螺杆	BOLT	0	0	0	0	1	1	0	0	0	
14	3540020001-B11	储液罐总成	OIL-TANK	0	0	0	0	1	1	0	0	0	

3540001005-B11

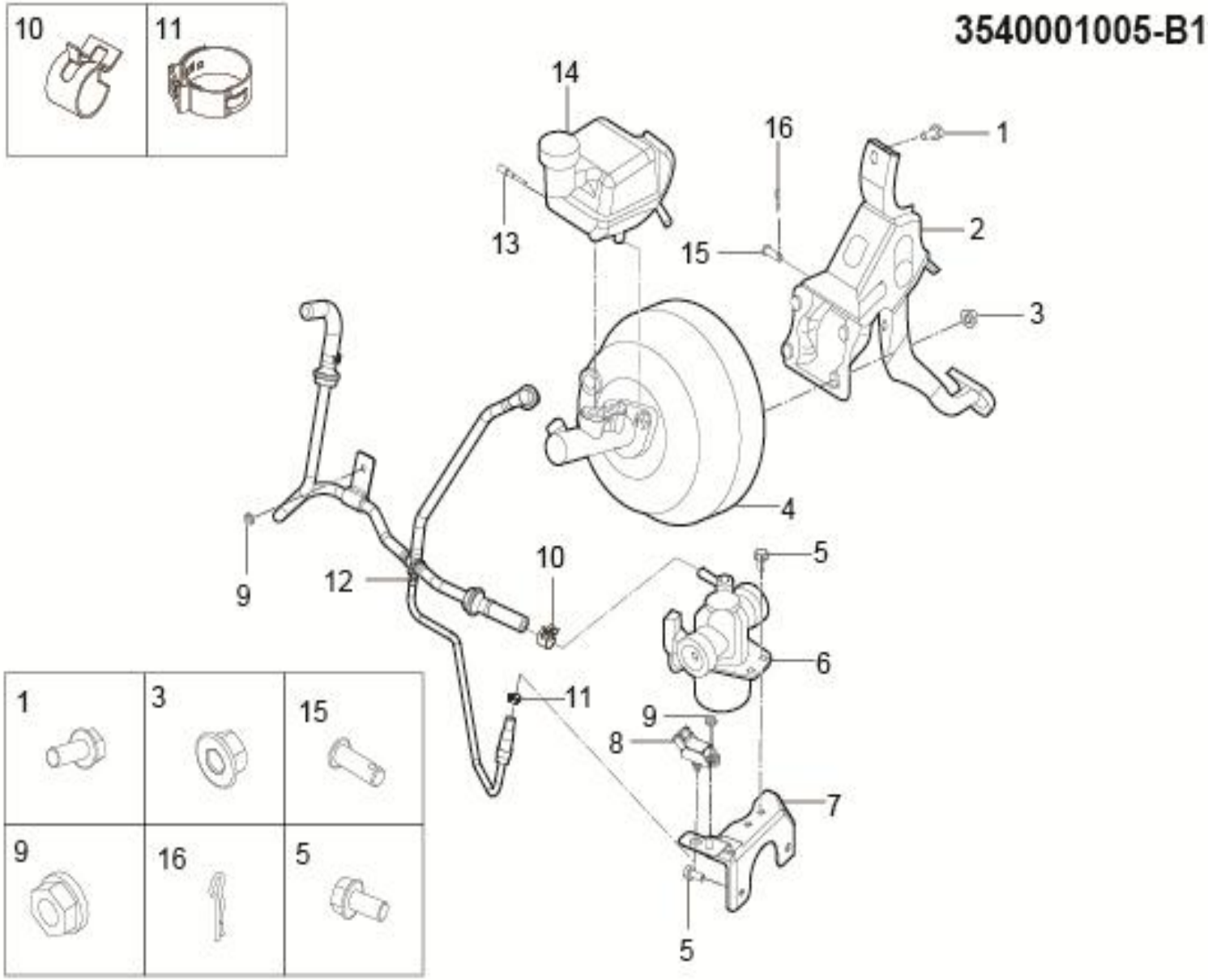

3540001005-B11 制动助力操纵装置（手动）

3540001005-B11 BRAKING OPERATION SYSTEM（MANU）

序号	备件编号	中文名称	英文名称	1.5T-MT两驱精英型	1.5T-MT两驱豪华型	1.5T-MT两驱尊贵型	1.5T-MT两驱旗舰型	2.0T-MT两驱尊贵型	2.0T-MT两驱旗舰型	2.0T-DCT两驱豪华型	2.0T-DCT两驱尊贵型	2.0T-DCT两驱旗舰型	备注
15	Q5100824	销轴	PIN	0	0	0	0	1	1	0	0	0	
16	Q50108	锁销	LOCK-PIN	0	0	0	0	1	1	0	0	0	

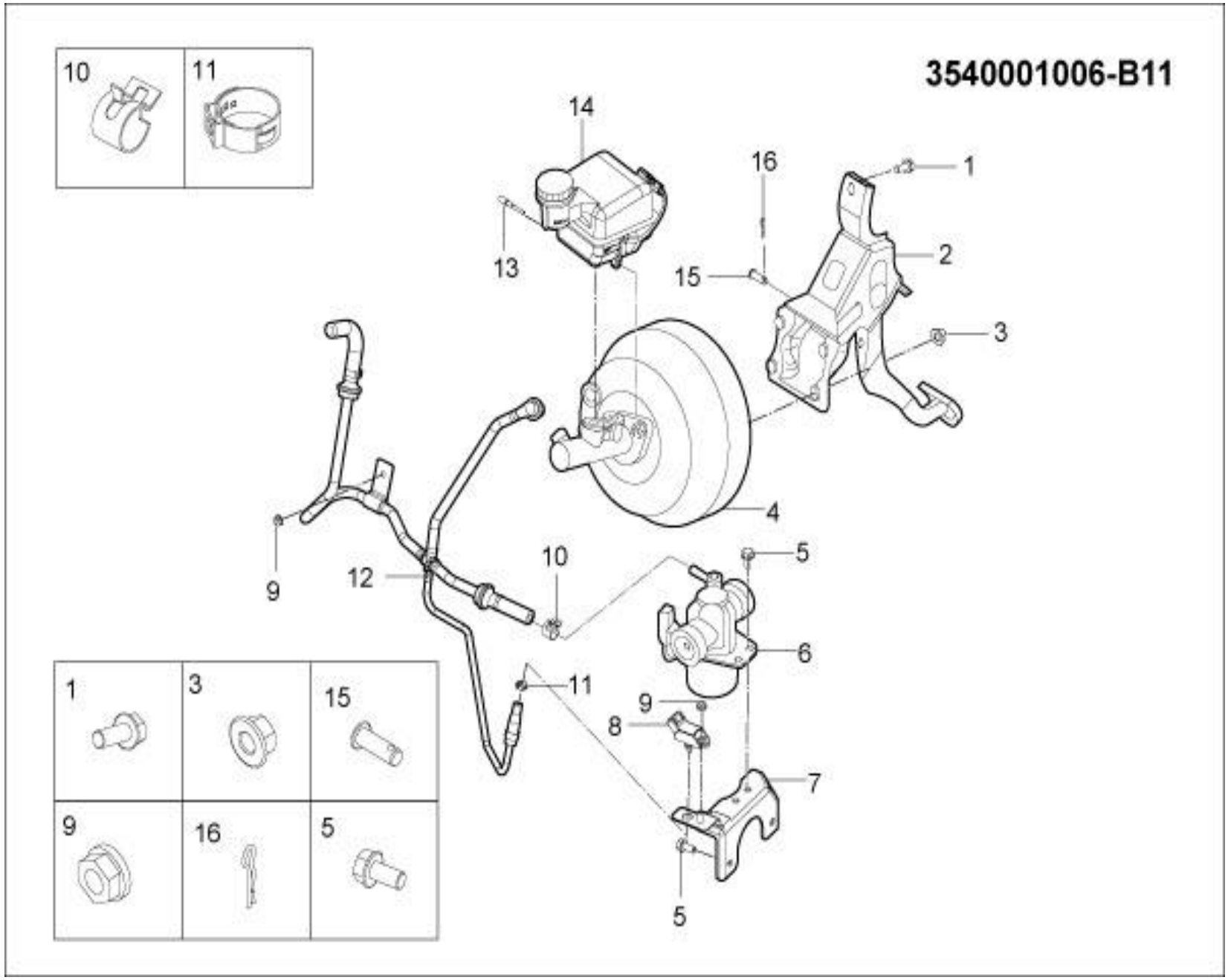
3540001006-B11
10
11
14
16
1
13
15
2
3
4
9
12
10
5
6
11
9
8
7
5
1
3
15
9
16
5

3540001006-B11 制动助力操纵装置（自动）

3540001006-B11 BRAKING OPERATION SYSTEM（AUTO）

序号	备件编号	中文名称	英文名称	1.5T-MT两驱精英型	1.5T-MT两驱豪华型	1.5T-MT两驱尊贵型	1.5T-MT两驱旗舰型	2.0T-MT两驱尊贵型	2.0T-MT两驱旗舰型	2.0T-DCT两驱豪华型	2.0T-DCT两驱尊贵型	2.0T-DCT两驱旗舰型	备注
1	Q1840820	六角法兰面螺栓	BOLT	0	0	0	0	0	0	1	1	1	
2	3504010002-B11	制动踏板总成	BRAKE-PEDAL	0	0	0	0	0	0	1	1	1	
3	Q32008	六角法兰面螺母	NUT	0	0	0	0	0	0	4	4	4	
4	3540010003-B11	真空助力器带制动主缸总成	BOOSTER-WITH-MASTER-CYLINDER-ASSY	0	0	0	0	0	0	1	1	1	
5	Q1840816	六角法兰面螺栓	BOLT	0	0	0	0	0	0	4	4	4	
6	3541010001-B11	真空泵总成	VACUUM PUMP	0	0	0	0	0	0	1	1	1	
7	3541030001-B11	真空泵安装支架总成	VACUUM PUMP BRACKET	0	0	0	0	0	0	1	1	1	
8	3541040001-B11	真空压力传感器总成	VACUUM SENS0R ASSY	0	0	0	0	0	0	1	1	1	
9	Q32006	六角法兰面螺母	NUT	0	0	0	0	0	0	3	3	3	
10	Q673B16	钢带型弹性环箍	METAL-BAND-SPRING-CLIP	0	0	0	0	0	0	1	1	1	
11	B67211	单耳无极卡箍	CLIP	0	0	0	0	0	0	1	1	1	
12	3540030004-B11	真空软管总成Ⅰ	VACUUM-TUBE-Ⅰ	0	0	0	0	0	0	1	1	1	
13	3540011001-B11	限位螺杆	BOLT	0	0	0	0	0	0	1	1	1	
14	3540020002-B11	储液罐总成	OIL-TANK	0	0	0	0	0	0	1	1	1	

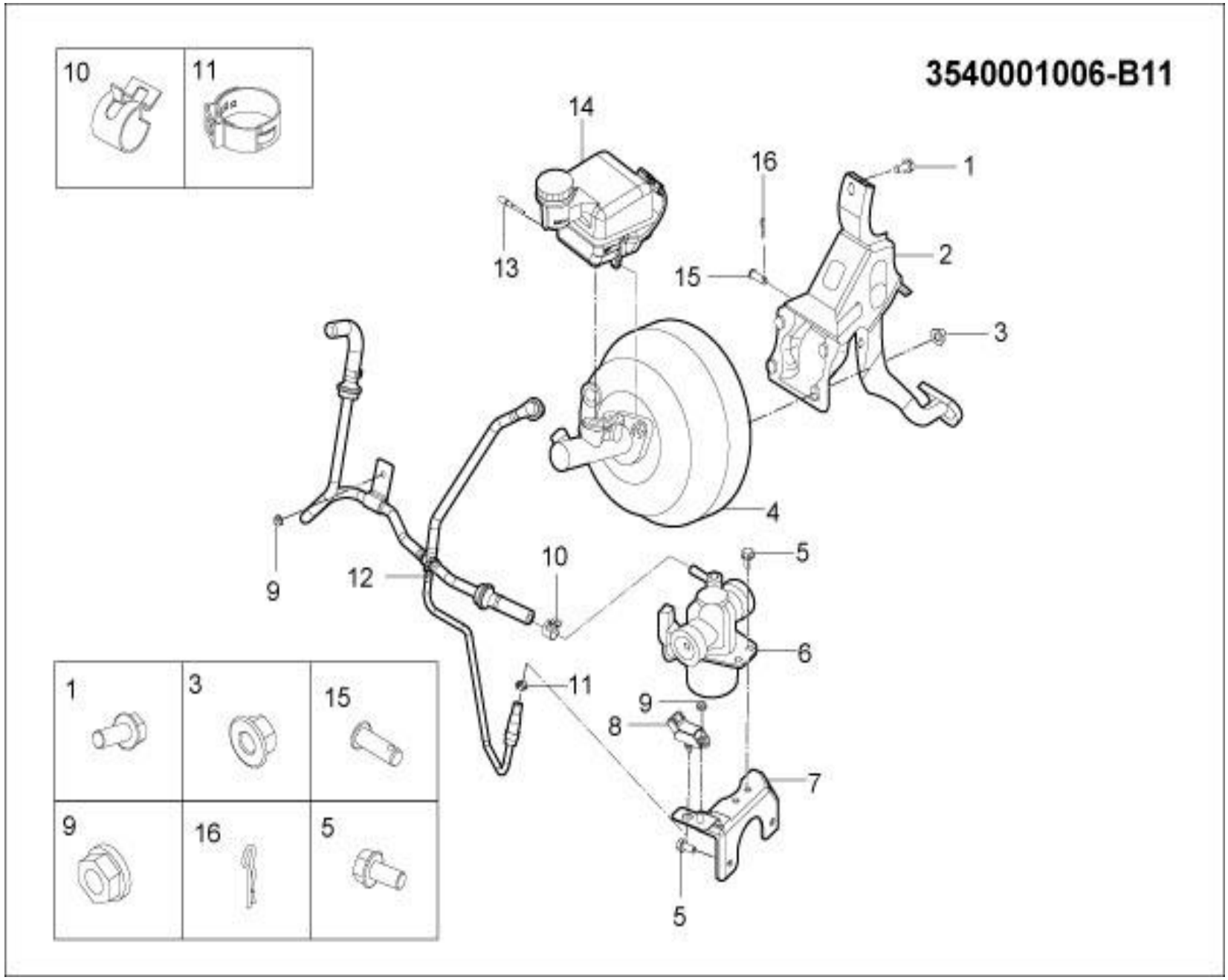
3540001006-B11
10
11
14
16
1
13
15
2
3
4
9
12
10
5
6
11
9
8
7
5
1
3
15
9
16
5

3540001006-B11 制动助力操纵装置（自动）

3540001006-B11 BRAKING OPERATION SYSTEM（AUTO）

序号	备件编号	中文名称	英文名称	1.5T-MT两驱精英型	1.5T-MT两驱豪华型	1.5T-MT两驱尊贵型	1.5T-MT两驱旗舰型	2.0T-MT两驱尊贵型	2.0T-MT两驱旗舰型	2.0T-DCT两驱豪华型	2.0T-DCT两驱尊贵型	2.0T-DCT两驱旗舰型	备注
15	Q5100824	销轴	PIN	0	0	0	0	0	0	1	1	1	
16	Q50108	锁销	LOCK-PIN	0	0	0	0	0	0	1	1	1	

3550001001-B11

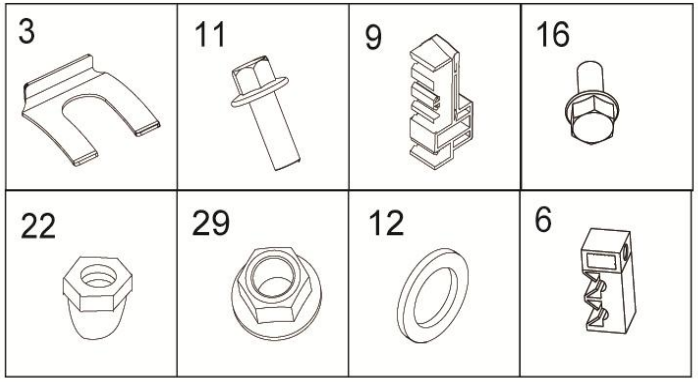

3550001001-B11制动控制系统装置(ABS)

3550001001-B11 BRAKING-OPERATION-SYSTEM

序号	备件编号	中文名称	英文名称	1.5T-MT两驱精英型	1.5T-MT两驱豪华型	1.5T-MT两驱尊贵型	1.5T-MT两驱旗舰型	2.0T-MT两驱尊贵型	2.0T-MT两驱旗舰型	2.0T-DCT两驱豪华型	2.0T-DCT两驱尊贵型	2.0T-DCT两驱旗舰型	备注
1	3630030001-B11	后轮速传感器总成	WHEEL-SPEED-SENSOR-REAR	2	2	2	0	0	0	0	0	0	
2	3506080002-B11	右后制动软管总成	RIGHT BRAKE HOSE REAR	1	1	1	0	0	0	0	0	0	
3	3506034-A01	波形卡片	SPRING-CLIP	4	4	4	0	0	0	0	0	0	
4	3506080001-B11	左后制动软管总成	LEFT BRAKE HOSE REAR	1	1	1	0	0	0	0	0	0	
5	9000122002	单管夹	SINGLE-TUBE-CLIP	6	6	6	0	0	0	0	0	0	
6	9000232001	双管夹	DOUBLE-TUBE-CLIP	4	4	4	0	0	0	0	0	0	
7	3506050002-B11	左后制动硬管Ⅱ总成	BRAKE-TUBE-LEFT-REAR-Ⅱ	1	1	1	0	0	0	0	0	0	
8	3506060002-B11	右后制动硬管Ⅱ总成	BRAKE-TUBE-RIGHT-REAR-Ⅱ	1	1	1	0	0	0	0	0	0	
9	9000532001	五管夹Ⅰ	FIVE-TUBE-CLIP-Ⅰ	1	1	1	0	0	0	0	0	0	
10	3630010001-B11	前轮速传感器总成	WHEEL-SPEED-SENSOR-LEFT-FRONT	2	2	2	0	0	0	0	0	0	
11	Q1840816	六角法兰面螺栓	BOLT	10	10	10	0	0	0	0	0	0	
12	3506011-02	紫铜垫圈	WASHER	8	8	8	0	0	0	0	0	0	
13	3506013-02	空心螺栓	HOLLOW-BOLT	4	4	4	0	0	0	0	0	0	
14	3506070001-B11	前制动软管总成	BRAKE HOSE FRONT	2	2	2	0	0	0	0	0	0	新增

3550001001-B11

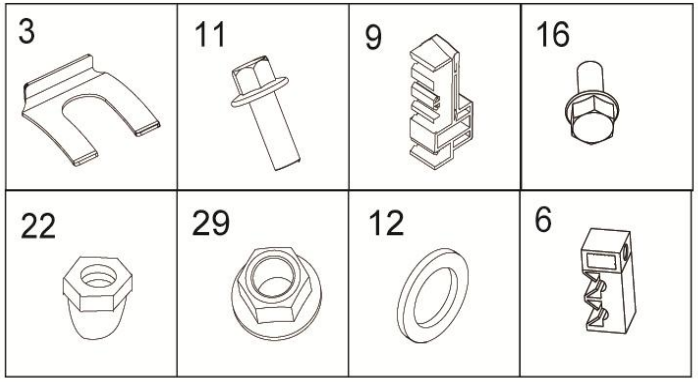

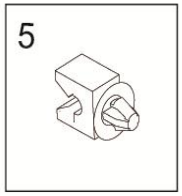

3550001001-B11制动控制系统装置(ABS)

3550001001-B11 BRAKING-OPERATION-SYSTEM

序号	备件编号	中文名称	英文名称	1.5T-MT两驱精英型	1.5T-MT两驱豪华型	1.5T-MT两驱尊贵型	1.5T-MT两驱旗舰型	2.0T-MT两驱尊贵型	2.0T-MT两驱旗舰型	2.0T-DCT两驱豪华型	2.0T-DCT两驱尊贵型	2.0T-DCT两驱旗舰型	备注
15	3506011003-B11	左前制动软管总成中间安装支架	BRAKE-HOSE-LEFT-FRONT-BRACKET	1	1	1	0	0	0	0	0	0	新增
16	3550013001-B11	垫片	GASKET	4	4	4	0	0	0	0	0	0	新增
17	3506011001-B11	左前制动软管总成安装支架	BRAKE-HOSE-LEFT-FRONT-BRACKET	1	1	1	0	0	0	0	0	0	
18	3506700-A01	二通接头	BRAKE-TUBE-LINKER-Ⅰ	1	1	1	0	0	0	0	0	0	
19	9000643002	六管夹Ⅱ	SIX-TUBE-CLIP-Ⅱ	1	1	1	0	0	0	0	0	0	
20	9000643001	六管夹Ⅰ	SIX-TUBE-CLIP-Ⅰ	1	1	1	0	0	0	0	0	0	
21	3550010001-B11	ABS控制器总成	ABS-CONTROL-ASSY	1	1	1	0	0	0	0	0	0	
22	3550011001-B11	橡胶垫Ⅰ	RUBBER-MAT-Ⅰ	1	1	1	0	0	0	0	0	0	新增
23	3550020001-B11	ABS控制器支架总成	ABS-CONTROL-BRACKET-ASSY	1	1	1	0	0	0	0	0	0	
24	Q1840625	六角法兰面螺栓	BOLT	2	2	2	0	0	0	0	0	0	新增
25	3550012001-B11	橡胶垫Ⅱ	RUBBER-MAT-Ⅱ	2	2	2	0	0	0	0	0	0	新增
26	3506011002-B11	右前制动软管总成安装支架	BRAKE-HOSE-RIGHT-FRONT-BRACKET	1	1	1	0	0	0	0	0	0	
27	3506020001-B11	MC2制动硬管总成	MC2-BRAKE-TUBE	1	1	1	0	0	0	0	0	0	
28	3506010001-B11	MC1制动硬管总成	MC1-BRAKE-TUBE	1	1	1	0	0	0	0	0	0	

3550001001-B11

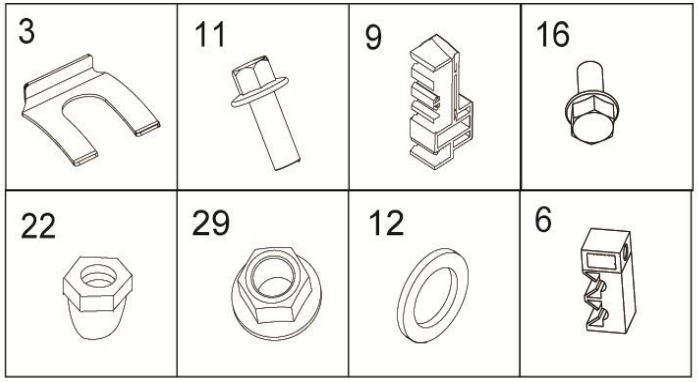

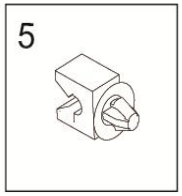

3550001001-B11制动控制系统装置(ABS)

3550001001-B11 BRAKING-OPERATION-SYSTEM

序号	备件编号	中文名称	英文名称	1.5T-MT两驱精英型	1.5T-MT两驱豪华型	1.5T-MT两驱尊贵型	1.5T-MT两驱旗舰型	2.0T-MT两驱尊贵型	2.0T-MT两驱旗舰型	2.0T-DCT两驱豪华型	2.0T-DCT两驱尊贵型	2.0T-DCT两驱旗舰型	备注
29	Q32008	六角法兰面螺母	NUT	1	1	1	0	0	0	0	0	0	
30	3506011004-B11	右前制动软管总成中间安装支架	BRAKE-HOSE-LEFT-FRONT-BRACKET	1	1	1	0	0	0	0	0	0	新增
31	3506040001-B11	右前制动硬管总成	BRAKE-TUBE-RIGHT-FRONT	1	1	1	0	0	0	0	0	0	
32	3506050001-B11	左后制动硬管Ⅰ总成	BRAKE-TUBE-LEFT-REAR-Ⅰ	1	1	1	0	0	0	0	0	0	
33	3506030001-B11	左前制动硬管总成	BRAKE-TUBE-LEFT-FRONT	1	1	1	0	0	0	0	0	0	
34	3506060001-B11	右后制动硬管Ⅰ总成	BRAKE-TUBE-RIGHT-REAR-Ⅰ	1	1	1	0	0	0	0	0	0	

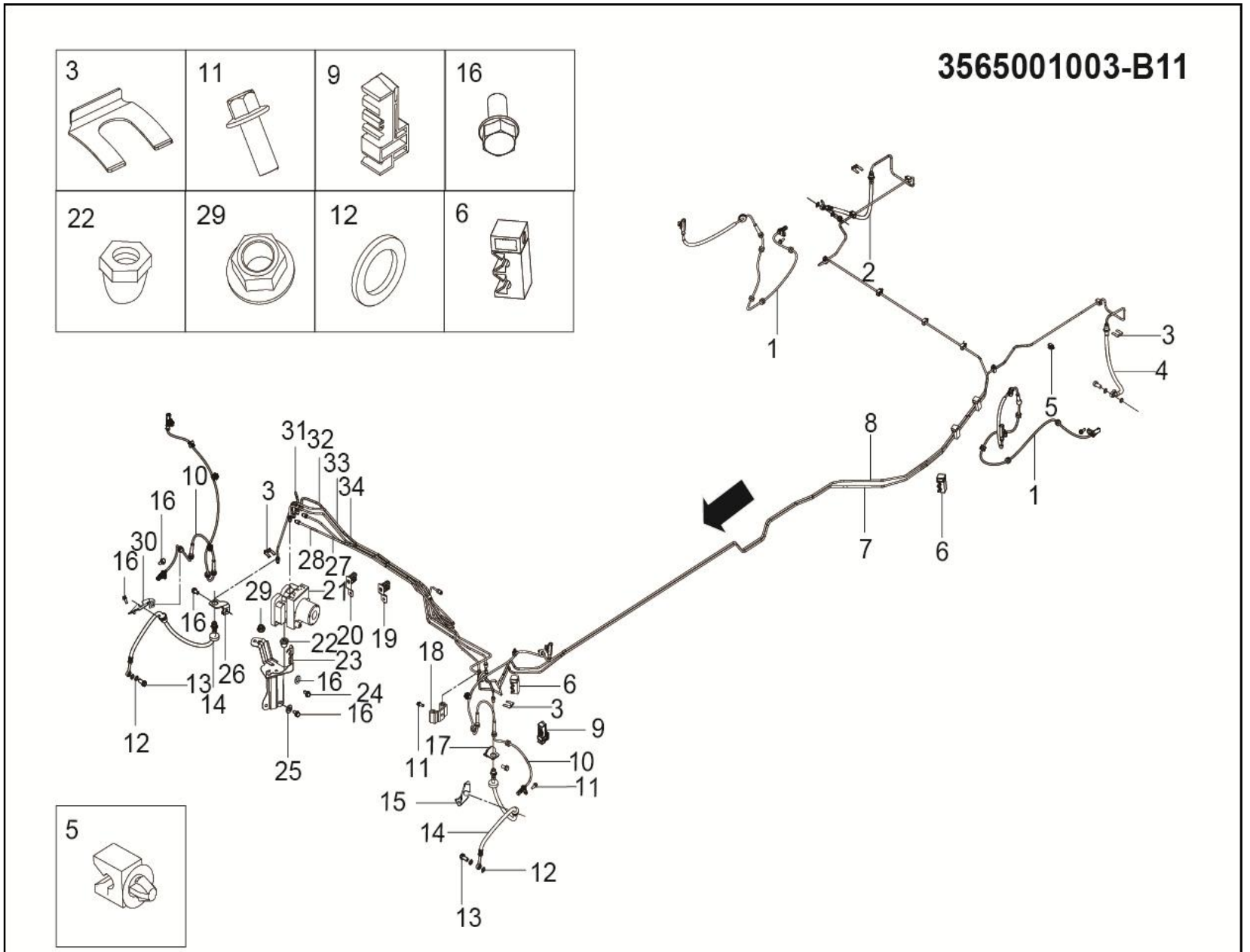
3565001003-B11
3
11
9
16
22
29
12
6
5
1
2
3
4
5
1
8
7
6
31
32
33
34
3
10
16
30
16
28
27
29
21
16
22
20
19
23
16
24
16
13
14
26
12
25
18
11
17
6
3
9
10
11
15
14
12
13

3565001003-B11 制动控制系统装置(ESC)

3565001003-B11 BRAKE CONTROL SYSTEM MEANS (ESC)

序号	备件编号	中文名称	英文名称	1.5T-MT两驱精英型	1.5T-MT两驱豪华型	1.5T-MT两驱尊贵型	1.5T-MT两驱旗舰型	2.0T-MT两驱尊贵型	2.0T-MT两驱旗舰型	2.0T-DCT两驱豪华型	2.0T-DCT两驱尊贵型	2.0T-DCT两驱旗舰型	备注
1	3630030001-B11	后轮速传感器总成	WHEEL-SPEED-SENSOR-REAR	0	0	0	2	0	0	0	0	0	
2	3506080004-B11	右后制动软管总成	RIGHT BRAKE HOSE REAR	0	0	0	1	0	0	0	0	0	
3	3506034-A01	波形卡片	SPRING-CLIP	0	0	0	4	0	0	0	0	0	
4	3506080003-B11	左后制动软管总成	LEFT BRAKE HOSE REAR	0	0	0	1	0	0	0	0	0	
5	9000122002	单管夹	SINGLE-TUBE-CLIP	0	0	0	6	0	0	0	0	0	
6	9000232001	双管夹	DOUBLE-TUBE-CLIP	0	0	0	4	0	0	0	0	0	
7	3506050002-B11	左后制动硬管Ⅱ总成	BRAKE-TUBE-LEFT-REAR-Ⅱ	0	0	0	1	0	0	0	0	0	
8	3506060002-B11	右后制动硬管Ⅱ总成	BRAKE-TUBE-RIGHT-REAR-Ⅱ	0	0	0	1	0	0	0	0	0	
9	9000532002	五管夹II	FIVE-TUBE-CLIP-Ⅱ	0	0	0	1	0	0	0	0	0	
10	3630010001-B11	前轮速传感器总成	WHEEL-SPEED-SENSOR-LEFT-FRONT	0	0	0	2	0	0	0	0	0	
11	Q1840816	六角法兰面螺栓	BOLT	0	0	0	10	0	0	0	0	0	
12	3506011-02	紫铜垫圈	WASHER	0	0	0	8	0	0	0	0	0	
13	3506013-02	空心螺栓	HOLLOW-BOLT	0	0	0	4	0	0	0	0	0	
14	3506070001-B11	前制动软管总成	BRAKE HOSE FRONT	0	0	0	2	0	0	0	0	0	

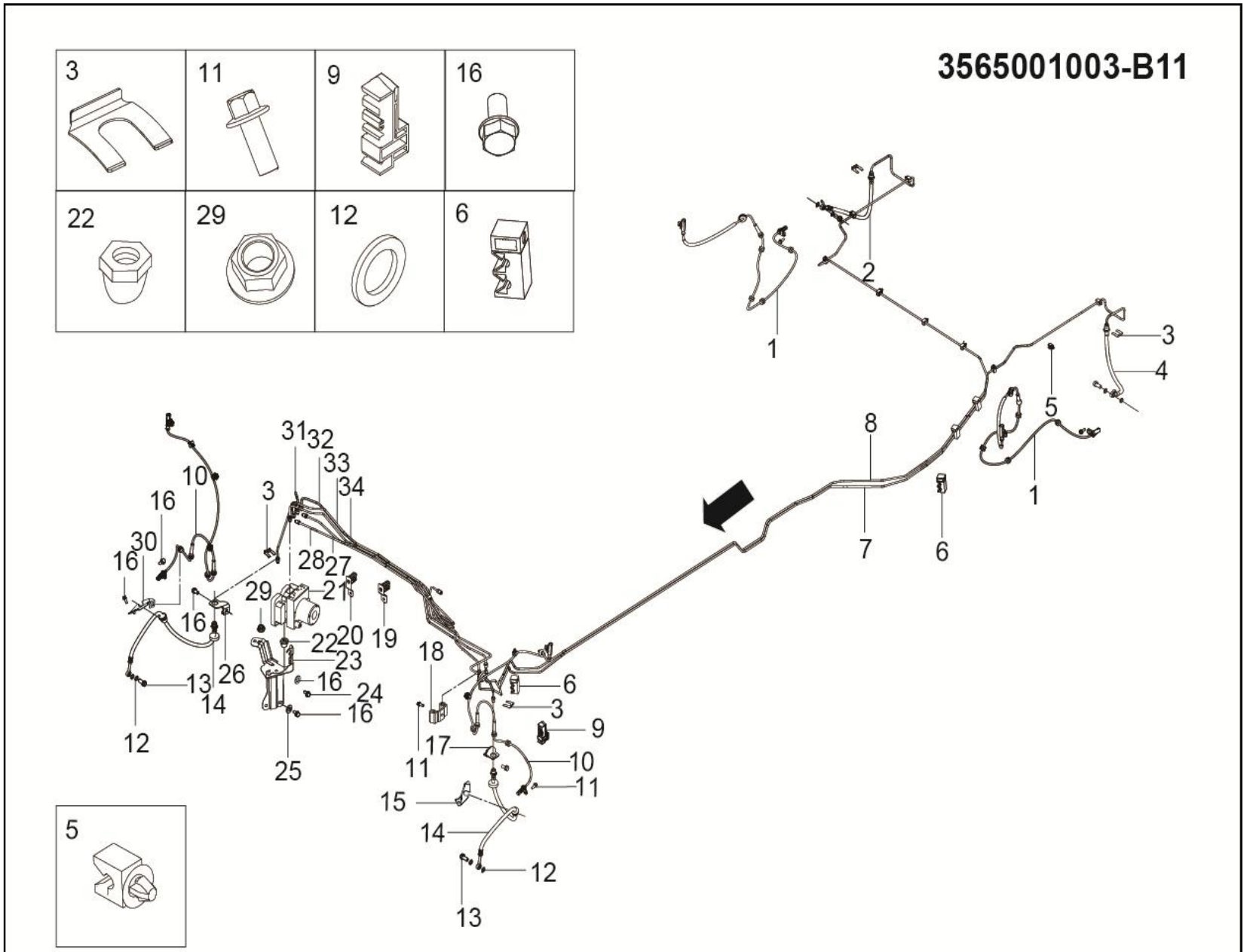
3565001003-B11
3
11
9
16
22
29
12
6
5
1
2
3
4
5
1
8
7
6
31
32
33
34
3
10
16
30
16
28
27
29
21
16
22
20
19
23
16
24
16
13
14
26
12
25
18
11
17
6
3
9
10
11
15
14
12
13

3565001003-B11 制动控制系统装置(ESC)

3565001003-B11 BRAKE CONTROL SYSTEM MEANS (ESC)

序号	备件编号	中文名称	英文名称	1.5T-MT两驱精英型	1.5T-MT两驱豪华型	1.5T-MT两驱尊贵型	1.5T-MT两驱旗舰型	2.0T-MT两驱尊贵型	2.0T-MT两驱旗舰型	2.0T-DCT两驱豪华型	2.0T-DCT两驱尊贵型	2.0T-DCT两驱旗舰型	备注
15	3506011003-B11	左前制动软管总成中间安装支架	BRAKE-HOSE-LEFT-FRONT-BRACKET	0	0	0	1	0	0	0	0	0	
16	3550013001-B11	垫片	GASKET	0	0	0	4	0	0	0	0	0	
17	3506011001-B11	左前制动软管总成安装支架	BRAKE-HOSE-LEFT-FRONT-BRACKET	0	0	0	1	0	0	0	0	0	
18	3506700-A01	二通接头	BRAKE-TUBE-LINKER	0	0	0	1	0	0	0	0	0	
19	9000643004	六管夹Ⅳ	SIX-TUBE-CLIP-Ⅳ	0	0	0	1	0	0	0	0	0	
20	9000643003	六管夹Ⅲ	SIX-TUBE-CLIP-Ⅲ	0	0	0	1	0	0	0	0	0	
21	3565010001-B11	ESC执行器总成	THE ESC ACTUATOR ASSEMBLY	0	0	0	1	0	0	0	0	0	
22	3550011001-B11	橡胶垫Ⅰ	RUBBER-MAT-Ⅰ	0	0	0	1	0	0	0	0	0	
23	3565020001-B11	ESC执行器支架总成	THE ESC ACTUATOR BRACKET ASSEMBLY	0	0	0	1	0	0	0	0	0	
24	Q1840625	六角法兰面螺栓	BOLT	0	0	0	2	0	0	0	0	0	
25	3550012001-B11	橡胶垫Ⅱ	RUBBER-MAT-Ⅱ	0	0	0	2	0	0	0	0	0	
26	3506011002-B11	右前制动软管总成安装支架	BRAKE-HOSE-RIGHT-FRONT-BRACKET	0	0	0	1	0	0	0	0	0	
27	3506020002-B11	MC2制动该硬管总成	MC2-BRAKE-TUBE	0	0	0	1	0	0	0	0	0	
28	3506010002-B11	MC1制动硬管总成	MC1-BRAKE-TUBE	0	0	0	1	0	0	0	0	0	

3565001003-B11

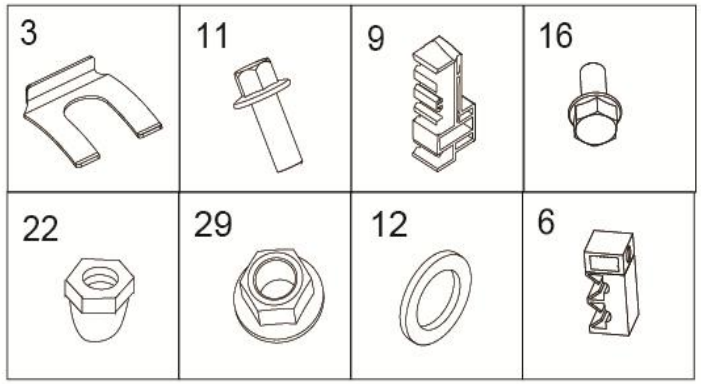

3565001003-B11 制动控制系统装置(ESC)

3565001003-B11 BRAKE CONTROL SYSTEM MEANS (ESC)

序号	备件编号	中文名称	英文名称	1.5T-MT两驱精英型	1.5T-MT两驱豪华型	1.5T-MT两驱尊贵型	1.5T-MT两驱旗舰型	2.0T-MT两驱尊贵型	2.0T-MT两驱旗舰型	2.0T-DCT两驱豪华型	2.0T-DCT两驱尊贵型	2.0T-DCT两驱旗舰型	备注
29	Q32008	六角法兰面螺母	NUT	0	0	0	1	0	0	0	0	0	
30	3506011004-B11	右前制动软管总成中间安装支架	BRAKE-HOSE-LEFT-FRONT-BRACKET	0	0	0	1	0	0	0	0	0	
31	3506040003-B11	右前制动硬管总成	BRAKE-TUBE-RIGHT-FRONT	0	0	0	1	0	0	0	0	0	
32	3506050005-B11	左后制动硬管I总成	BRAKE-TUBE-LEFT-REAR-Ⅰ	0	0	0	1	0	0	0	0	0	
33	3506030003-B11	左前制动硬管总成	BRAKE-TUBE-LEFT-FRONT	0	0	0	1	0	0	0	0	0	
34	3506060005-B11	右后制动硬管I总成	BRAKE-TUBE-RIGHT-REAR-Ⅰ	0	0	0	1	0	0	0	0	0	

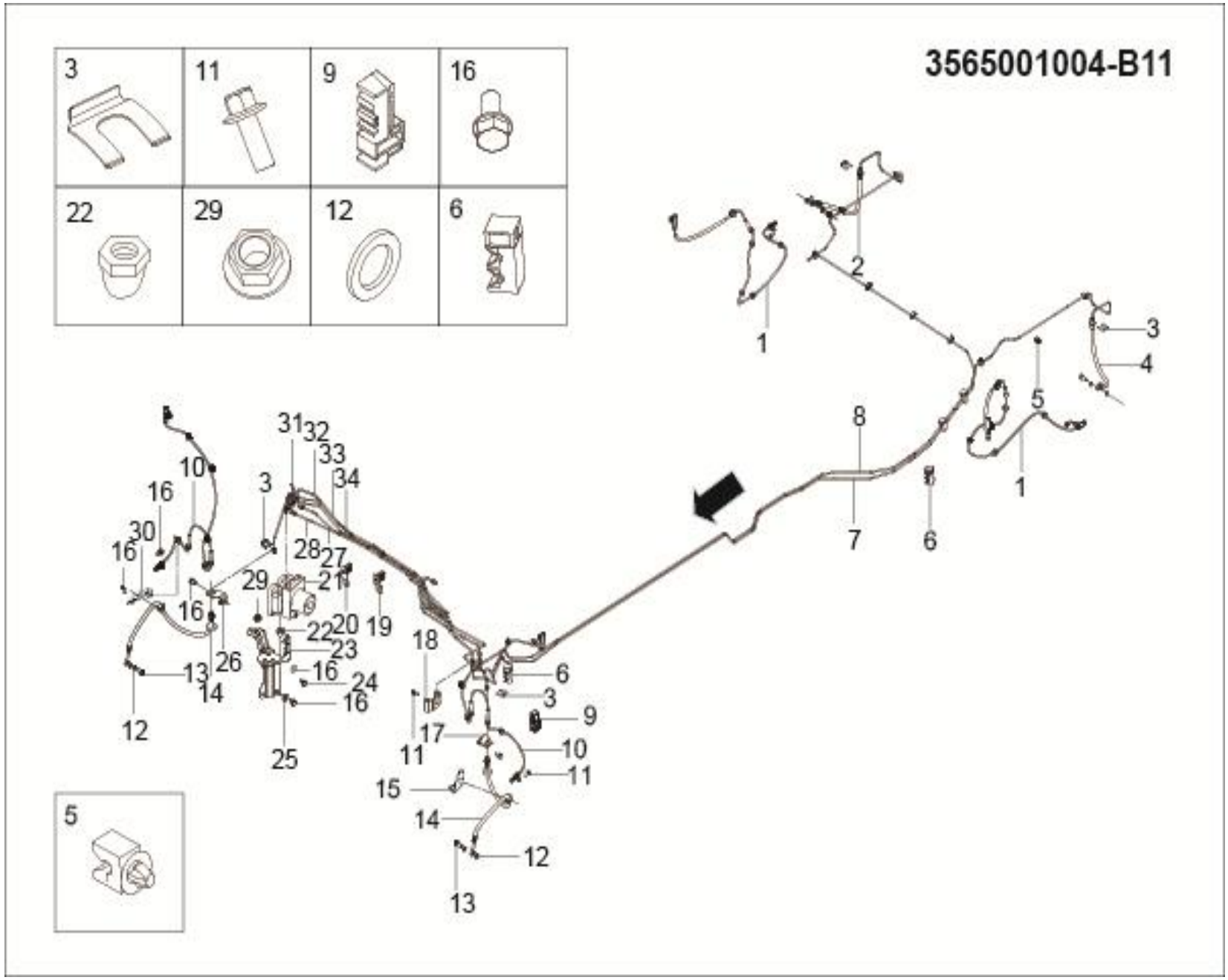
3565001004-B11
3
11
9
16
22
29
12
6
5
1
2
3
4
5
1
8
7
6
31
32
33
34
3
10
16
30
16
28
27
29
21
20
19
16
22
23
16
24
16
26
13
14
12
25
18
11
17
6
3
9
10
11
15
14
12
13

3565001004-B11 制动控制系统装置（ESC）

3565001004-B11 Braking device control system (ESC)

序号	备件编号	中文名称	英文名称	1.5T-MT两驱精英型	1.5T-MT两驱豪华型	1.5T-MT两驱尊贵型	1.5T-MT两驱旗舰型	2.0T-MT两驱尊贵型	2.0T-MT两驱旗舰型	2.0T-DCT两驱豪华型	2.0T-DCT两驱尊贵型	2.0T-DCT两驱旗舰型	备注
1	3630030001-B11	后轮速传感器总成	WHEEL-SPEED-SENSOR-REAR	0	0	0	0	2	2	0	0	0	
2	3506080004-B11	右后制动软管总成	RIGHT BRAKE HOSE REAR	0	0	0	0	1	1	0	0	0	
3	3506034-A01	波形卡片	SPRING-CLIP	0	0	0	0	4	4	0	0	0	
4	3506080003-B11	左后制动软管总成	LEFT BRAKE HOSE REAR	0	0	0	0	1	1	0	0	0	
5	9000122002	单管夹	SINGLE-TUBE-CLIP	0	0	0	0	6	6	0	0	0	
6	9000232001	双管夹	DOUBLE-TUBE-CLIP	0	0	0	0	4	4	0	0	0	
7	3506050002-B11	左后制动硬管Ⅱ总成	BRAKE-TUBE-LEFT-REAR-Ⅱ	0	0	0	0	1	1	0	0	0	
8	3506060002-B11	右后制动硬管Ⅱ总成	BRAKE-TUBE-RIGHT-REAR-Ⅱ	0	0	0	0	1	1	0	0	0	
9	9000532002	五管夹Ⅱ	FIVE-TUBE-CLIP-Ⅰ	0	0	0	0	1	1	0	0	0	
10	3630010001-B11	前轮速传感器总成	WHEEL-SPEED-SENSOR-LEFT-FRONT	0	0	0	0	2	2	0	0	0	
11	Q1840816	六角法兰面螺栓	BOLT	0	0	0	0	10	10	0	0	0	
12	3506011-02	紫铜垫圈	WASHER	0	0	0	0	8	8	0	0	0	
13	3506013-02	空心螺栓	HOLLOW-BOLT	0	0	0	0	4	4	0	0	0	
14	3506070001-B11	前制动软管总成	BRAKE HOSE FRONT	0	0	0	0	2	2	0	0	0	

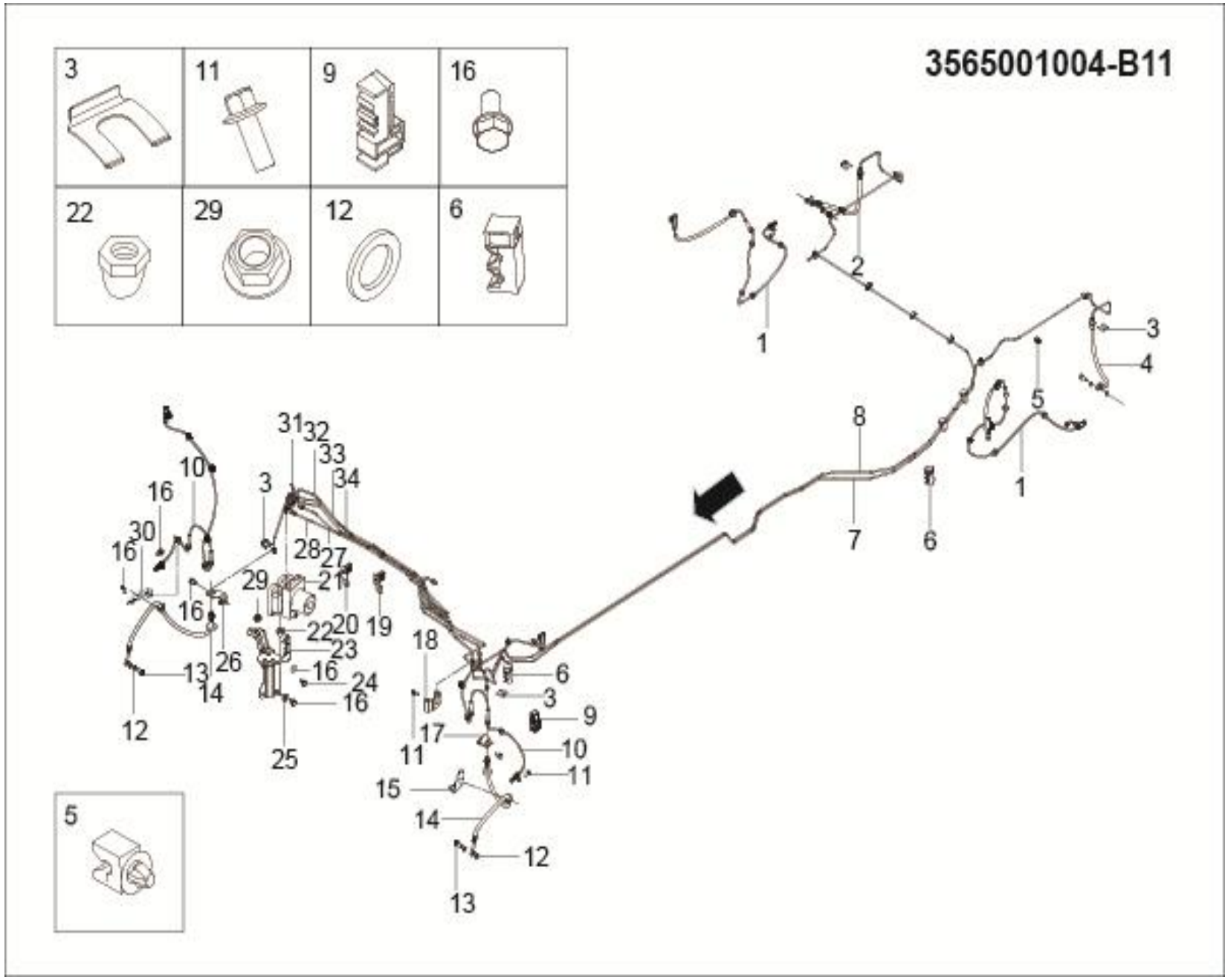
3565001004-B11
3
11
9
16
22
29
12
6
5
1
2
3
4
5
1
8
7
6
31
32
33
34
3
10
16
30
16
28
27
29
21
20
19
16
22
23
16
24
16
26
13
14
12
25
18
11
17
6
3
9
10
11
15
14
12
13

3565001004-B11 制动控制系统装置（ESC）

3565001004-B11 Braking device control system (ESC)

序号	备件编号	中文名称	英文名称	1.5T-MT两驱精英型	1.5T-MT两驱豪华型	1.5T-MT两驱尊贵型	1.5T-MT两驱旗舰型	2.0T-MT两驱尊贵型	2.0T-MT两驱旗舰型	2.0T-DCT两驱豪华型	2.0T-DCT两驱尊贵型	2.0T-DCT两驱旗舰型	备注
15	3506011003-B11	左前制动软管总成中间安装支架	BRAKE-HOSE-LEFT-FRONT-BRACKET	0	0	0	0	1	1	0	0	0	
16	3550013001-B11	垫片	GASKET	0	0	0	0	4	4	0	0	0	
17	3506011001-B11	左前制动软管总成安装支架	BRAKE-HOSE-LEFT-FRONT-BRACKET	0	0	0	0	1	1	0	0	0	
18	3506700-A01	二通接头	BRAKE-TUBE-LINKER-Ⅰ	0	0	0	0	1	1	0	0	0	
19	9000643004	六管夹Ⅳ	SIX-TUBE-CLIP-Ⅱ	0	0	0	0	1	1	0	0	0	
20	9000643003	六管夹Ⅲ	SIX-TUBE-CLIP-Ⅰ	0	0	0	0	1	1	0	0	0	
21	3565010002-B11	ESC执行器总成	THE ESC ACTUATOR ASSEMBLY	0	0	0	0	1	1	0	0	0	
22	3550011001-B11	橡胶垫Ⅰ	RUBBER-MAT-Ⅰ	0	0	0	0	1	1	0	0	0	
23	3565020001-B11	ESC执行器支架总成	THE ESC ACTUATOR BRACKET ASSEMBLY	0	0	0	0	1	1	0	0	0	
24	Q1840625	六角法兰面螺栓	BOLT	0	0	0	0	2	2	0	0	0	
25	3550012001-B11	橡胶垫Ⅱ	RUBBER-MAT-Ⅱ	0	0	0	0	2	2	0	0	0	
26	3506011002-B11	右前制动软管总成安装支架	BRAKE-HOSE-RIGHT-FRONT-BRACKET	0	0	0	0	1	1	0	0	0	
27	3506020002-B11	MC2制动硬管总成	MC2-BRAKE-TUBE	0	0	0	0	1	1	0	0	0	
28	3506010002-B11	MC1制动硬管总成	MC1-BRAKE-TUBE	0	0	0	0	1	1	0	0	0	

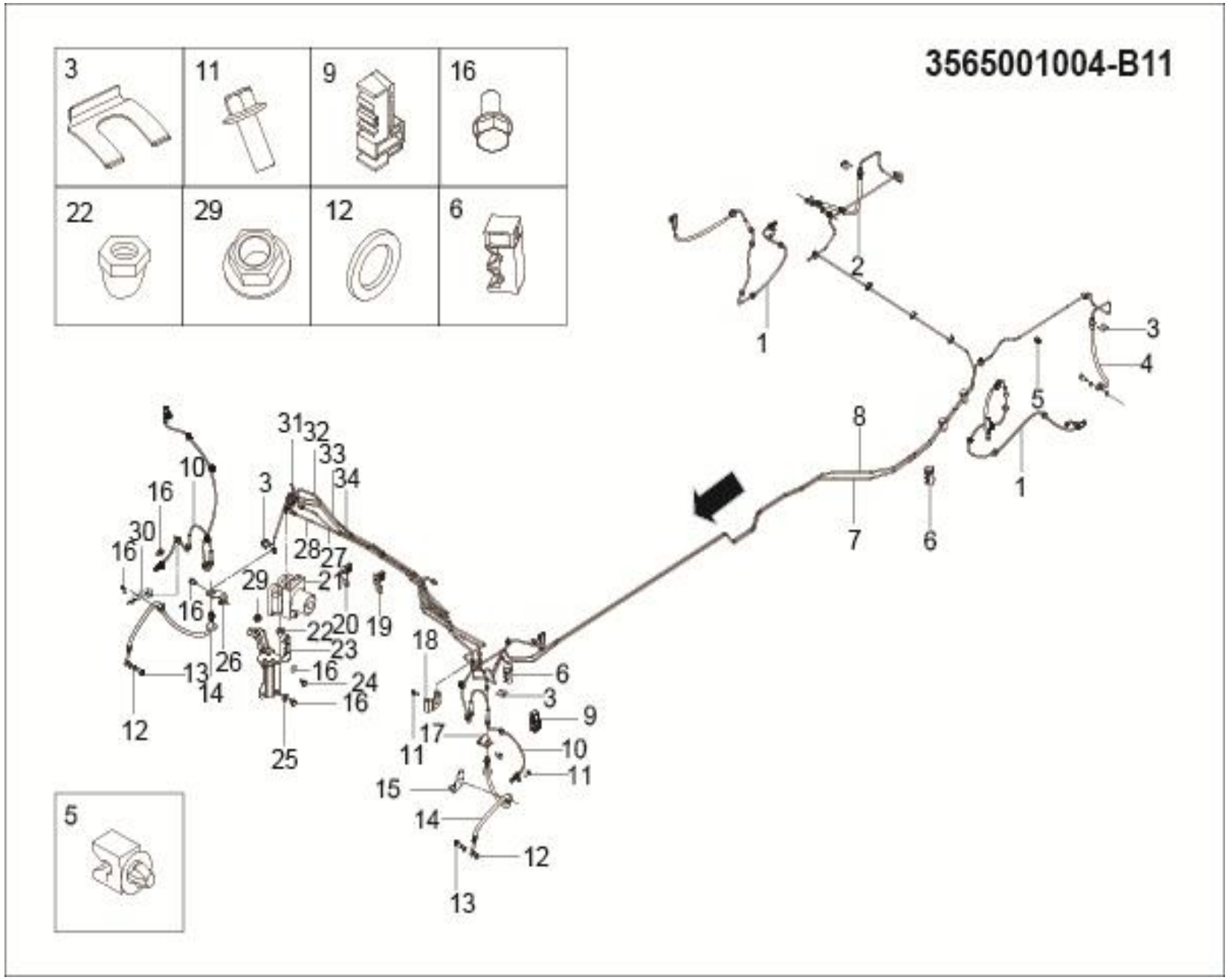
3565001004-B11
3
11
9
16
22
29
12
6
5
1
2
3
4
5
1
8
7
6
31
32
33
34
3
10
16
30
16
28
27
29
21
20
19
16
22
23
16
24
16
26
13
14
12
25
18
11
17
6
3
9
10
11
15
14
12
13

3565001004-B11 制动控制系统装置（ESC）

3565001004-B11 Braking device control system (ESC)

序号	备件编号	中文名称	英文名称	1.5T-MT两驱精英型	1.5T-MT两驱豪华型	1.5T-MT两驱尊贵型	1.5T-MT两驱旗舰型	2.0T-MT两驱尊贵型	2.0T-MT两驱旗舰型	2.0T-DCT两驱豪华型	2.0T-DCT两驱尊贵型	2.0T-DCT两驱旗舰型	备注
29	Q32008	六角法兰面螺母	NUT	0	0	0	0	1	1	0	0	0	
30	3506011004-B11	右前制动软管总成中间安装支架	BRAKE-HOSE-LEFT-FRONT-BRACKET	0	0	0	0	1	1	0	0	0	
31	3506040003-B11	右前制动硬管总成	BRAKE-TUBE-RIGHT-FRONT	0	0	0	0	1	1	0	0	0	
32	3506050005-B11	左后制动硬管Ⅰ总成	BRAKE-TUBE-LEFT-REAR-Ⅰ	0	0	0	0	1	1	0	0	0	
33	3506030003-B11	左前制动硬管总成	BRAKE-TUBE-LEFT-FRONT	0	0	0	0	1	1	0	0	0	
34	3506060005-B11	右后制动硬管Ⅰ总成	BRAKE-TUBE-RIGHT-REAR-Ⅰ	0	0	0	0	1	1	0	0	0	

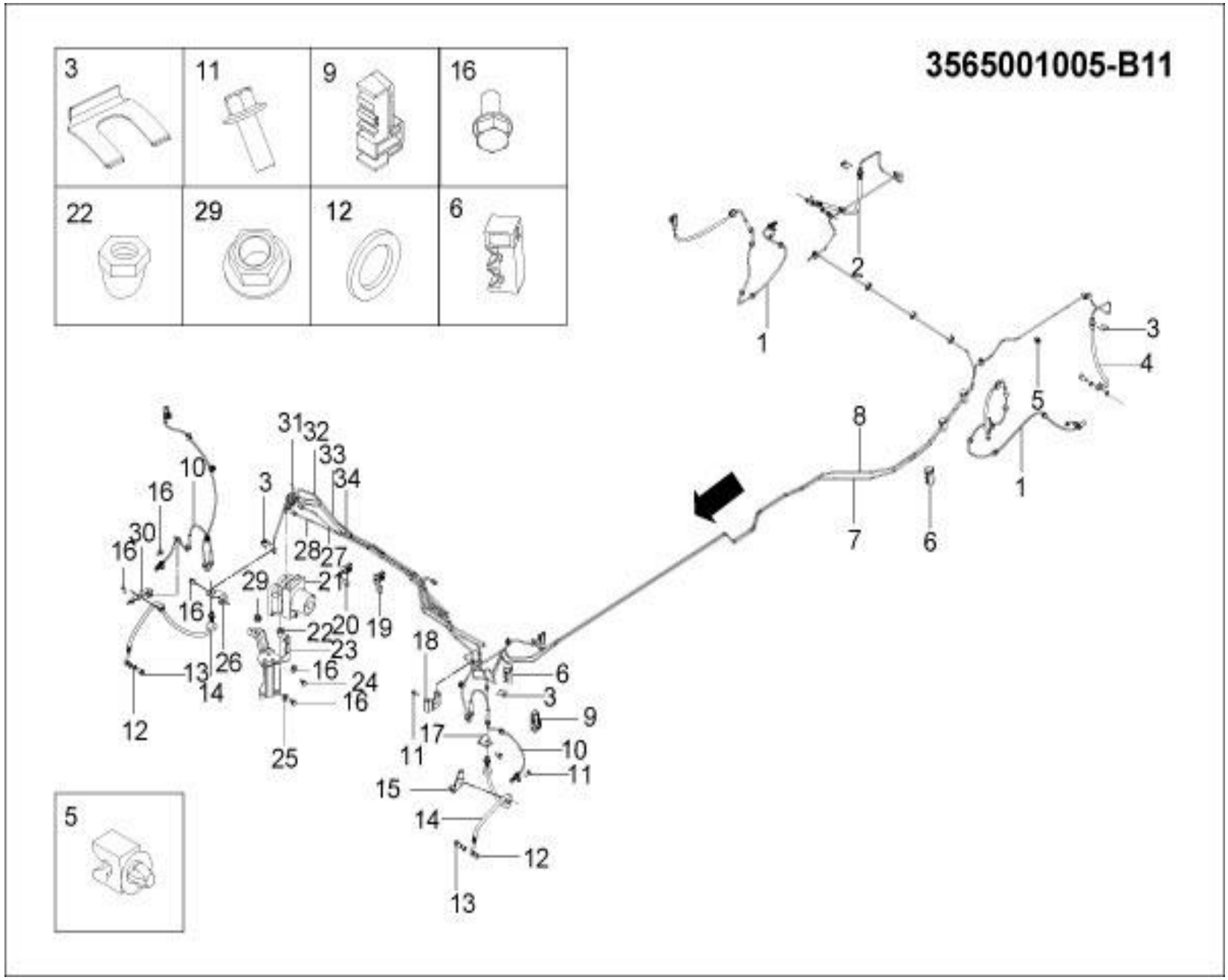
3565001005-B11
3
11
9
16
22
29
12
6
5
1
2
3
4
5
1
6
7
8
31
32
33
34
3
10
16
30
16
28
27
29
21
16
20
19
22
23
26
13
14
16
24
16
12
25
18
6
3
9
17
10
11
11
15
14
12
13

3565001005-B11 制动控制系统装置（ESC）

3565001005-B11 Braking device control system (ESC)

序号	备件编号	中文名称	英文名称	1.5T-MT两驱精英型	1.5T-MT两驱豪华型	1.5T-MT两驱尊贵型	1.5T-MT两驱旗舰型	2.0T-MT两驱尊贵型	2.0T-MT两驱旗舰型	2.0T-DCT两驱豪华型	2.0T-DCT两驱尊贵型	2.0T-DCT两驱旗舰型	备注
1	3630030001-B11	后轮速传感器总成	WHEEL-SPEED-SENSOR-REAR	0	0	0	0	0	0	2	2	2	
2	3506080004-B11	右后制动软管总成	RIGHT BRAKE HOSE REAR	0	0	0	0	0	0	1	1	1	
3	3506034-A01	波形卡片	SPRING-CLIP	0	0	0	0	0	0	4	4	4	
4	3506080003-B11	左后制动软管总成	LEFT BRAKE HOSE REAR	0	0	0	0	0	0	1	1	1	
5	9000122002	单管夹	SINGLE-TUBE-CLIP	0	0	0	0	0	0	6	6	6	
6	9000232001	双管夹	DOUBLE-TUBE-CLIP	0	0	0	0	0	0	4	4	4	
7	3506050002-B11	左后制动硬管Ⅱ总成	BRAKE-TUBE-LEFT-REAR-Ⅱ	0	0	0	0	0	0	1	1	1	
8	3506060002-B11	右后制动硬管Ⅱ总成	BRAKE-TUBE-RIGHT-REAR-Ⅱ	0	0	0	0	0	0	1	1	1	
9	9000532002	五管夹Ⅱ	FIVE-TUBE-CLIP-Ⅰ	0	0	0	0	0	0	1	1	1	
10	3630010001-B11	前轮速传感器总成	WHEEL-SPEED-SENSOR-LEFT-FRONT	0	0	0	0	0	0	2	2	2	
11	Q1840816	六角法兰面螺栓	BOLT	0	0	0	0	0	0	10	10	10	
12	3506011-02	紫铜垫圈	WASHER	0	0	0	0	0	0	8	8	8	
13	3506013-02	空心螺栓	HOLLOW-BOLT	0	0	0	0	0	0	4	4	4	
14	3506070001-B11	前制动软管总成	BRAKE HOSE FRONT	0	0	0	0	0	0	2	2	2	

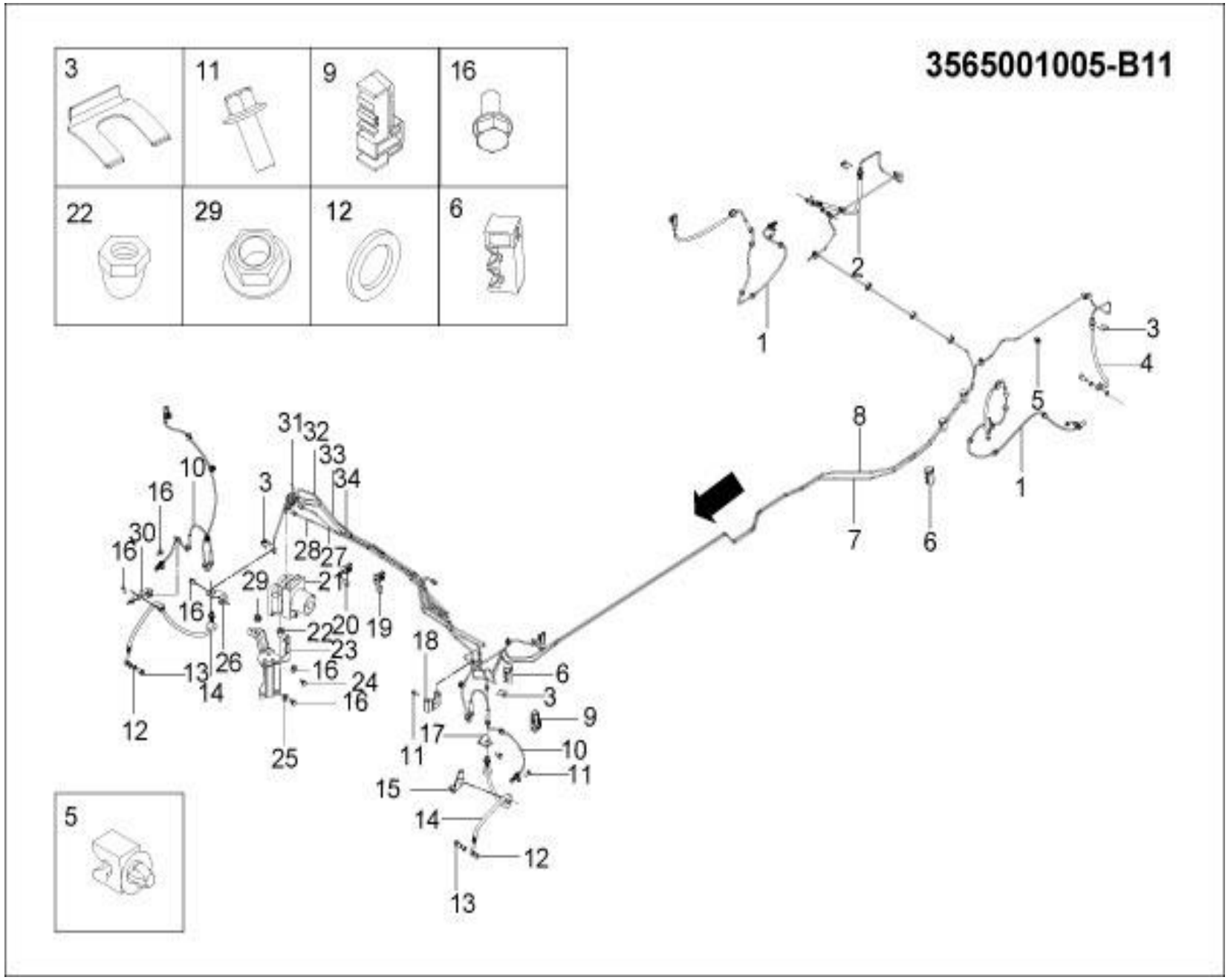
3565001005-B11
3
11
9
16
22
29
12
6
5
1
2
3
4
5
1
6
7
8
31
32
33
34
3
10
16
30
16
28
27
29
21
16
20
19
22
23
26
13
14
16
24
16
12
25
18
6
3
9
17
10
11
11
15
14
12
13

3565001005-B11 制动控制系统装置（ESC）

3565001005-B11 Braking device control system (ESC)

序号	备件编号	中文名称	英文名称	1.5T-MT两驱精英型	1.5T-MT两驱豪华型	1.5T-MT两驱尊贵型	1.5T-MT两驱旗舰型	2.0T-MT两驱尊贵型	2.0T-MT两驱旗舰型	2.0T-DCT两驱豪华型	2.0T-DCT两驱尊贵型	2.0T-DCT两驱旗舰型	备注
15	3506011003-B11	左前制动软管总成中间安装支架	BRAKE-HOSE-LEFT-FRONT-BRACKET	0	0	0	0	0	0	1	1	1	
16	3550013001-B11	垫片	GASKET	0	0	0	0	0	0	4	4	4	
17	3506011001-B11	左前制动软管总成安装支架	BRAKE-HOSE-LEFT-FRONT-BRACKET	0	0	0	0	0	0	1	1	1	
18	3506700-A01	二通接头	BRAKE-TUBE-LINKER-Ⅰ	0	0	0	0	0	0	1	1	1	
19	9000643004	六管夹Ⅳ	SIX-TUBE-CLIP-Ⅱ	0	0	0	0	0	0	1	1	1	
20	9000643003	六管夹Ⅲ	SIX-TUBE-CLIP-Ⅰ	0	0	0	0	0	0	1	1	1	
21	3565010003-B11	ESC执行器总成	THE ESC ACTUATOR ASSEMBLY	0	0	0	0	0	0	1	1	1	
22	3550011001-B11	橡胶垫Ⅰ	RUBBER-MAT-Ⅰ	0	0	0	0	0	0	1	1	1	
23	3565020001-B11	ESC执行器支架总成	THE ESC ACTUATOR BRACKET ASSEMBLY	0	0	0	0	0	0	1	1	1	
24	Q1840625	六角法兰面螺栓	BOLT	0	0	0	0	0	0	2	2	2	
25	3550012001-B11	橡胶垫Ⅱ	RUBBER-MAT-Ⅱ	0	0	0	0	0	0	2	2	2	
26	3506011002-B11	右前制动软管总成安装支架	BRAKE-HOSE-RIGHT-FRONT-BRACKET	0	0	0	0	0	0	1	1	1	
27	3506020002-B11	MC2制动硬管总成	MC2-BRAKE-TUBE	0	0	0	0	0	0	1	1	1	
28	3506010002-B11	MC1制动硬管总成	MC1-BRAKE-TUBE	0	0	0	0	0	0	1	1	1	

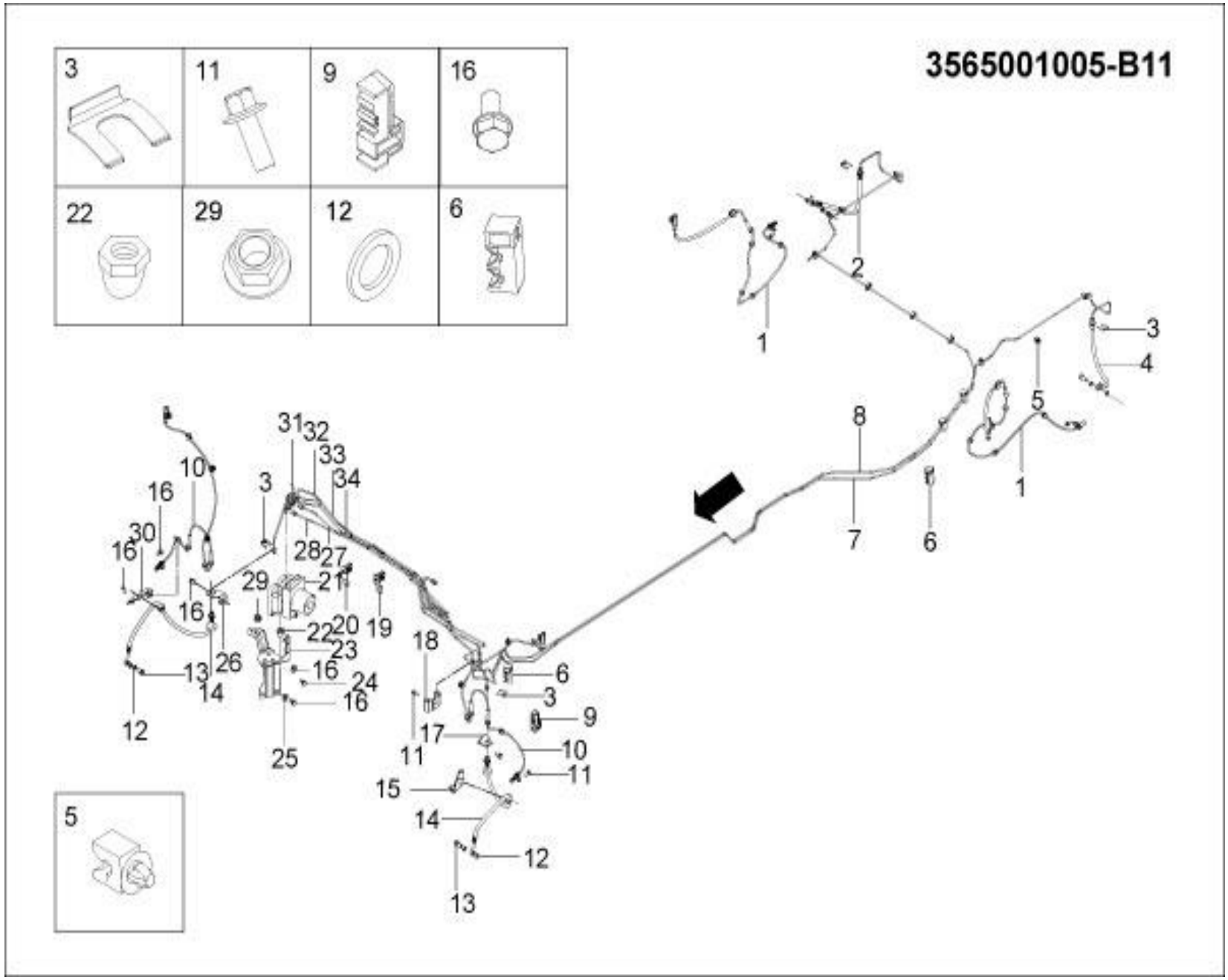
3565001005-B11
3
11
9
16
22
29
12
6
5
1
2
3
4
5
1
6
7
8
31
32
33
34
3
10
16
30
16
28
27
29
21
16
20
19
22
23
26
13
14
16
24
16
12
25
18
6
3
9
17
10
11
11
15
14
12
13

3565001005-B11 制动控制系统装置（ESC）

3565001005-B11 Braking device control system (ESC)

序号	备件编号	中文名称	英文名称	1.5T-MT两驱精英型	1.5T-MT两驱豪华型	1.5T-MT两驱尊贵型	1.5T-MT两驱旗舰型	2.0T-MT两驱尊贵型	2.0T-MT两驱旗舰型	2.0T-DCT两驱豪华型	2.0T-DCT两驱尊贵型	2.0T-DCT两驱旗舰型	备注
29	Q32008	六角法兰面螺母	NUT	0	0	0	0	0	0	1	1	1	
30	3506011004-B11	右前制动软管总成中间安装支架	BRAKE-HOSE-LEFT-FRONT-BRACKET	0	0	0	0	0	0	1	1	1	
31	3506040003-B11	右前制动硬管总成	BRAKE-TUBE-RIGHT-FRONT	0	0	0	0	0	0	1	1	1	
32	3506050005-B11	左后制动硬管Ⅰ总成	BRAKE-TUBE-LEFT-REAR-Ⅰ	0	0	0	0	0	0	1	1	1	
33	3506030003-B11	左前制动硬管总成	BRAKE-TUBE-LEFT-FRONT	0	0	0	0	0	0	1	1	1	
34	3506060005-B11	右后制动硬管Ⅰ总成	BRAKE-TUBE-RIGHT-REAR-Ⅰ	0	0	0	0	0	0	1	1	1	

3501010001-B11

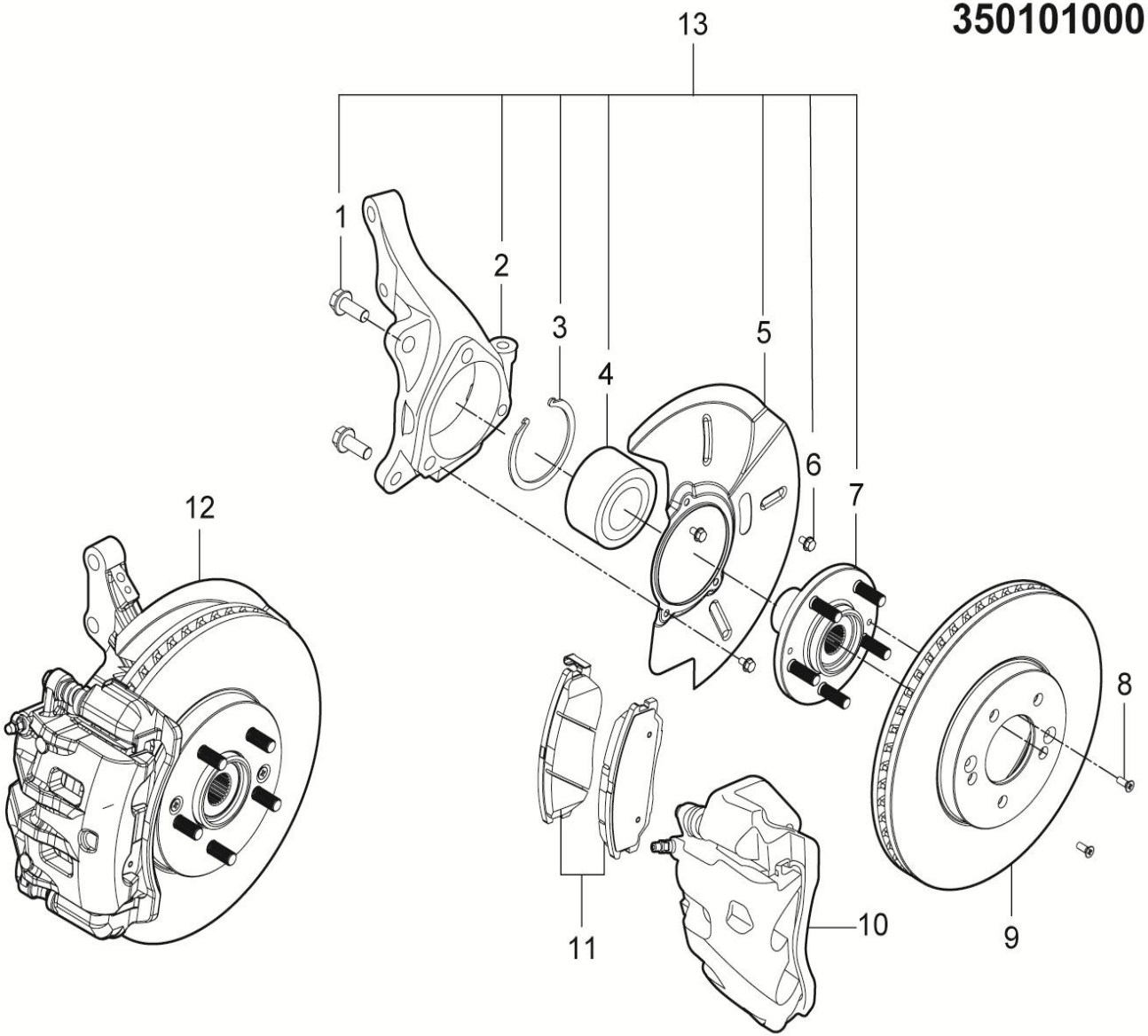

3501010001-B11 左前转向节带制动器总成

3501010001-B11 KNUCKLE-CALIPER-DISC-BRAKE-LEFT-FRONT

序号	备件编号	中文名称	英文名称	1.5T-MT两驱精英型	1.5T-MT两驱豪华型	1.5T-MT两驱尊贵型	1.5T-MT两驱旗舰型	2.0T-MT两驱尊贵型	2.0T-MT两驱旗舰型	2.0T-DCT两驱豪华型	2.0T-DCT两驱尊贵型	2.0T-DCT两驱旗舰型	备注
1	Q1841230	六角法兰面螺栓	BOLT	2	2	2	0	0	0	0	0	0	
2	3001101001-B11	左前转向节	KNUCKLE-LEFT-FRONT	1	1	1	0	0	0	0	0	0	
3	3103101001-B11	前轴承挡圈	BEARING-REAR-COLLAR	1	1	1	0	0	0	0	0	0	
4	3103300001-B11	前轴承	BEARING-FRONT	1	1	1	0	0	0	0	0	0	
5	3501103001-B11	左前挡泥板	SPLASH-SHIELD-LEFT-FRONT	1	1	1	0	0	0	0	0	0	
6	B1840610	六角法兰面螺栓	BOLT	3	3	3	0	0	0	0	0	0	
7	3103200001-B11	前轮毂总成	AXLE-HUB-FRONT-ASSY	1	1	1	0	0	0	0	0	0	
8	Q2630616	十字槽沉头自攻锁紧螺钉	SCREW	2	2	2	0	0	0	0	0	0	
9	3501101001-B11	前制动盘	BRAKE-DISC-FRONT	1	1	1	0	0	0	0	0	0	
10	3501110001-B11	左前制动卡钳本体总成	CALIPER-LEFT-FRONT-ASSY	1	1	1	0	0	0	0	0	0	
11	3501117001-B11	左前制动块组件(一副)含前制动块-Ⅰ、Ⅱ	BRAKE LINING FRONT-Ⅰ	1	1	1	0	0	0	0	0	0	
			BRAKE LINING FRONT-Ⅱ	1	1	1	0	0	0	0	0	0	
12	3501010001-B11	左前转向节带制动器总成	KNUCKLE-CALIPER-DISC-BRAKE-LEFT-FRONT	1	1	1	0	0	0	0	0	0	
13	3501040001-B11	左前轮毂转向节总成	THE LEFT FRONT WHEEL STEERING KNUCKLE ASSEMBLY	1	1	1	0	0	0	0	0	0	

3501010001-B11X

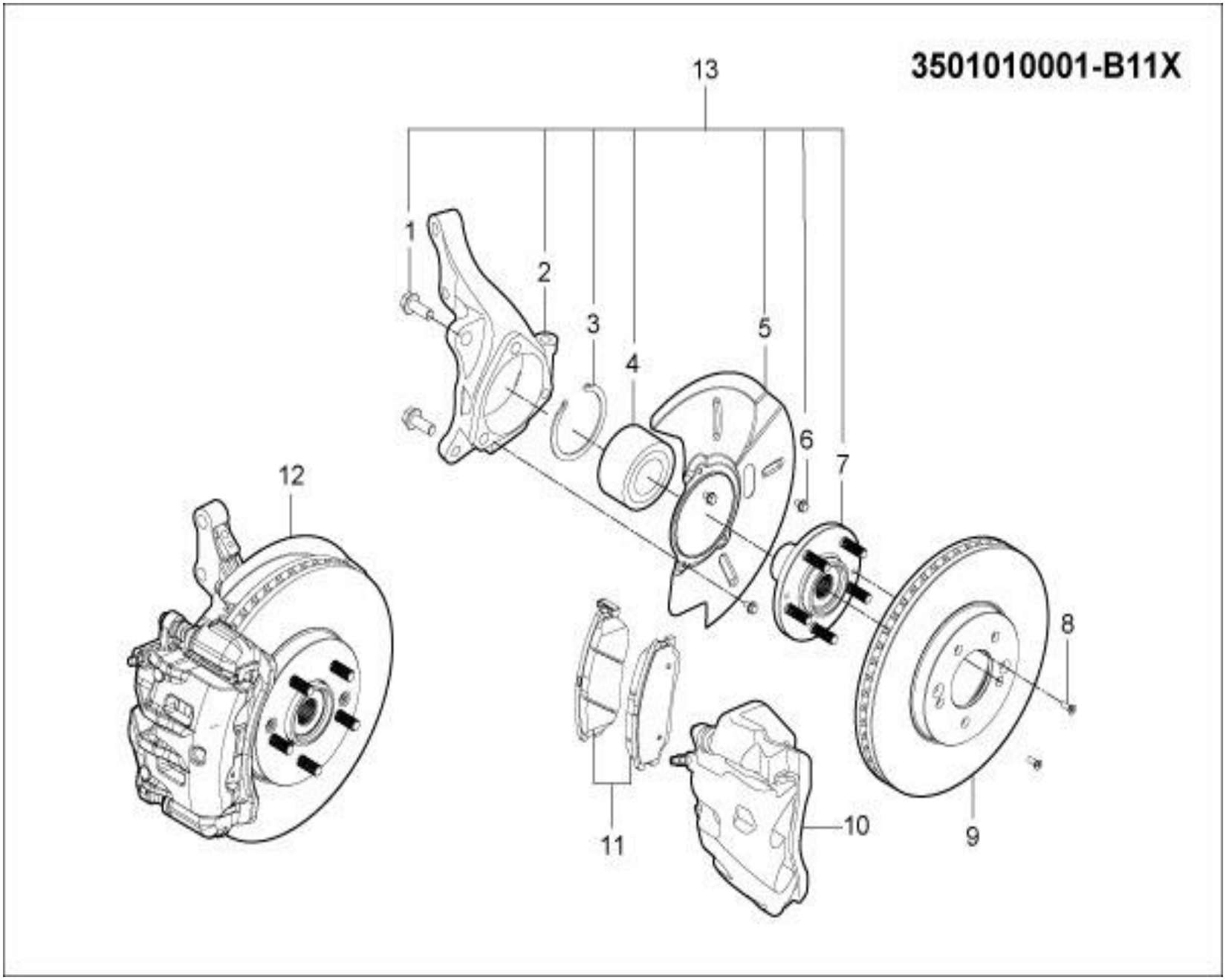

3501010001-B11X 左前转向节带制动器总成

3501010001-B11X KNUCKLE-CALIPER-DISC-BRAKE-LEFT-FRONT

序号	备件编号	中文名称	英文名称	1.5T-MT两驱精英型	1.5T-MT两驱豪华型	1.5T-MT两驱尊贵型	1.5T-MT两驱旗舰型	2.0T-MT两驱尊贵型	2.0T-MT两驱旗舰型	2.0T-DCT两驱豪华型	2.0T-DCT两驱尊贵型	2.0T-DCT两驱旗舰型	备注
1	Q1841230	六角法兰面螺栓	BOLT	0	0	0	2	2	2	2	2	2	
2	3001101001-B11	左前转向节	KNUCKLE-LEFT-FRONT	0	0	0	1	1	1	1	1	1	
3	3103101001-B11	前轴承挡圈	BEARING-REAR-COLLAR	0	0	0	1	1	1	1	1	1	
4	3103300001-B11	前轴承	BEARING-FRONT	0	0	0	1	1	1	1	1	1	
5	3501103001-B11X	左前挡泥板	SPLASH-SHIELD-LEFT-FRONT	0	0	0	1	1	1	1	1	1	
6	B1840610	六角法兰面螺栓	BOLT	0	0	0	3	3	3	3	3	3	
7	3103200001-B11	前轮毂总成	AXLE-HUB-FRONT-ASSY	0	0	0	1	1	1	1	1	1	
8	Q2630616	十字槽沉头自攻锁紧螺钉	SCREW	0	0	0	2	2	2	2	2	2	
9	3501101001-B11	前制动盘	BRAKE-DISC-FRONT	0	0	0	1	1	1	1	1	1	
10	3501110001-B11X	左前制动卡钳本体总成(带众泰标)	CALIPER-LEFT-FRONT-ASSY	0	0	0	1	1	1	1	1	1	
11	3501117001-B11	左前制动块组件(一副)含前制动块-Ⅰ、Ⅱ	BRAKE LINING FRONT-Ⅰ	0	0	0	1	1	1	1	1	1	
			BRAKE LINING FRONT-Ⅱ	0	0	0	1	1	1	1	1	1	
12	3501010001-B11X	左前转向节带制动器总成(带众泰标)	KNUCKLE-CALIPER-DISC-BRAKE-LEFT-FRONT	0	0	0	1	1	1	1	1	1	
13	3501040001-B11	左前轮毂转向节总成	THE LEFT FRONT WHEEL STEERING KNUCKLE ASSEMBLY	0	0	0	1	1	1	1	1	1	

3501020001-B11

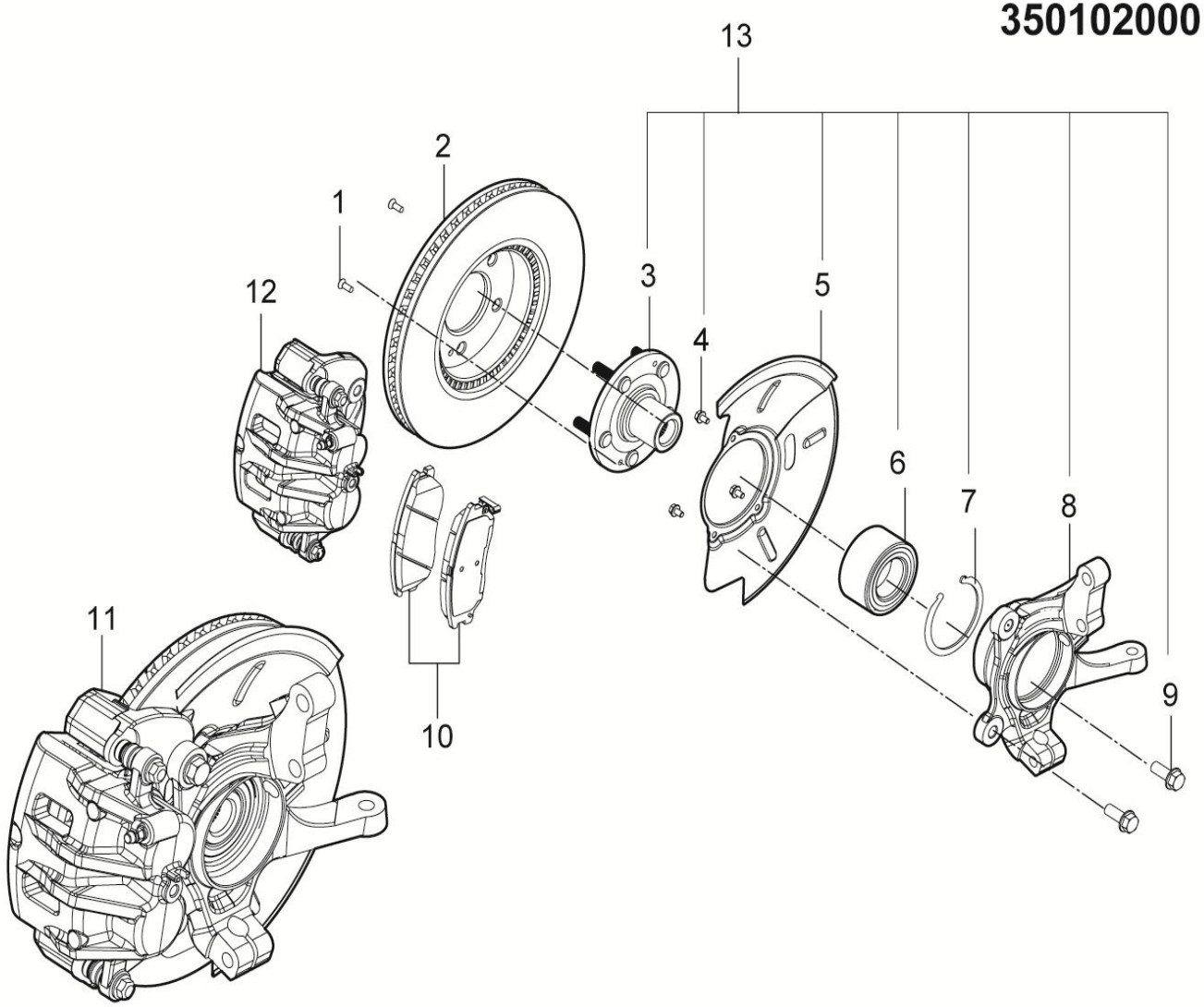

3501020001-B11右前转向节带制动器总成

3501020001-B11 KNUCKLE-CALIPER-DISC-BRAKE-RIGHT-FRONT

序号	备件编号	中文名称	英文名称	1.5T-MT两驱精英型	1.5T-MT两驱豪华型	1.5T-MT两驱尊贵型	1.5T-MT两驱旗舰型	2.0T-MT两驱尊贵型	2.0T-MT两驱旗舰型	2.0T-DCT两驱豪华型	2.0T-DCT两驱尊贵型	2.0T-DCT两驱旗舰型	备注
1	Q2630616	十字槽沉头自攻锁紧螺钉	SCREW	2	2	2	0	0	0	0	0	0	
2	3501101001-B11	前制动盘	BRAKE-DISC-FRONT	1	1	1	0	0	0	0	0	0	
3	3103200001-B11	前轮毂总成	AXLE-HUB-FRONT-ASSY	1	1	1	0	0	0	0	0	0	
4	B1840610	六角法兰面螺栓	BOLT	3	3	3	0	0	0	0	0	0	
5	3501104001-B11	右前挡泥板	SPLASH-SHIELD-RIGHT-FRONT	1	1	1	0	0	0	0	0	0	
6	3103300001-B11	前轴承	BEARING-FRONT	1	1	1	0	0	0	0	0	0	
7	3103101001-B11	前轴承挡圈	BEARING-FRONT-COLLAR	1	1	1	0	0	0	0	0	0	
8	3001102001-B11	右前转向节	KNUCKLE-RIGHT-FRONT	1	1	1	0	0	0	0	0	0	
9	Q1841230	六角法兰面螺栓	Bolt	2	2	2	0	0	0	0	0	0	
10	3501118001-B11	右前制动块组件(一副)含前制动块-Ⅰ、Ⅲ	BRAKE LINING FRONT-Ⅰ、Ⅲ	1	1	1	0	0	0	0	0	0	
11	3501020001-B11	右前转向节带制动器总成	KNUCKLE-CALIPER-DISC-BRAKE-RIGHT-FRONT	1	1	1	0	0	0	0	0	0	
12	3501210001-B11	右前制动卡钳本体总成	CALIPER-RIGHT-FRONT-ASSY	1	1	1	0	0	0	0	0	0	
13	3501050001-B11	右前轮毂转向节总成	THE RIGHT FRONT WHEEL STEERING KNUCKLE ASSEMBLY	1	1	1	0	0	0	0	0	0	

3501020001-B11X

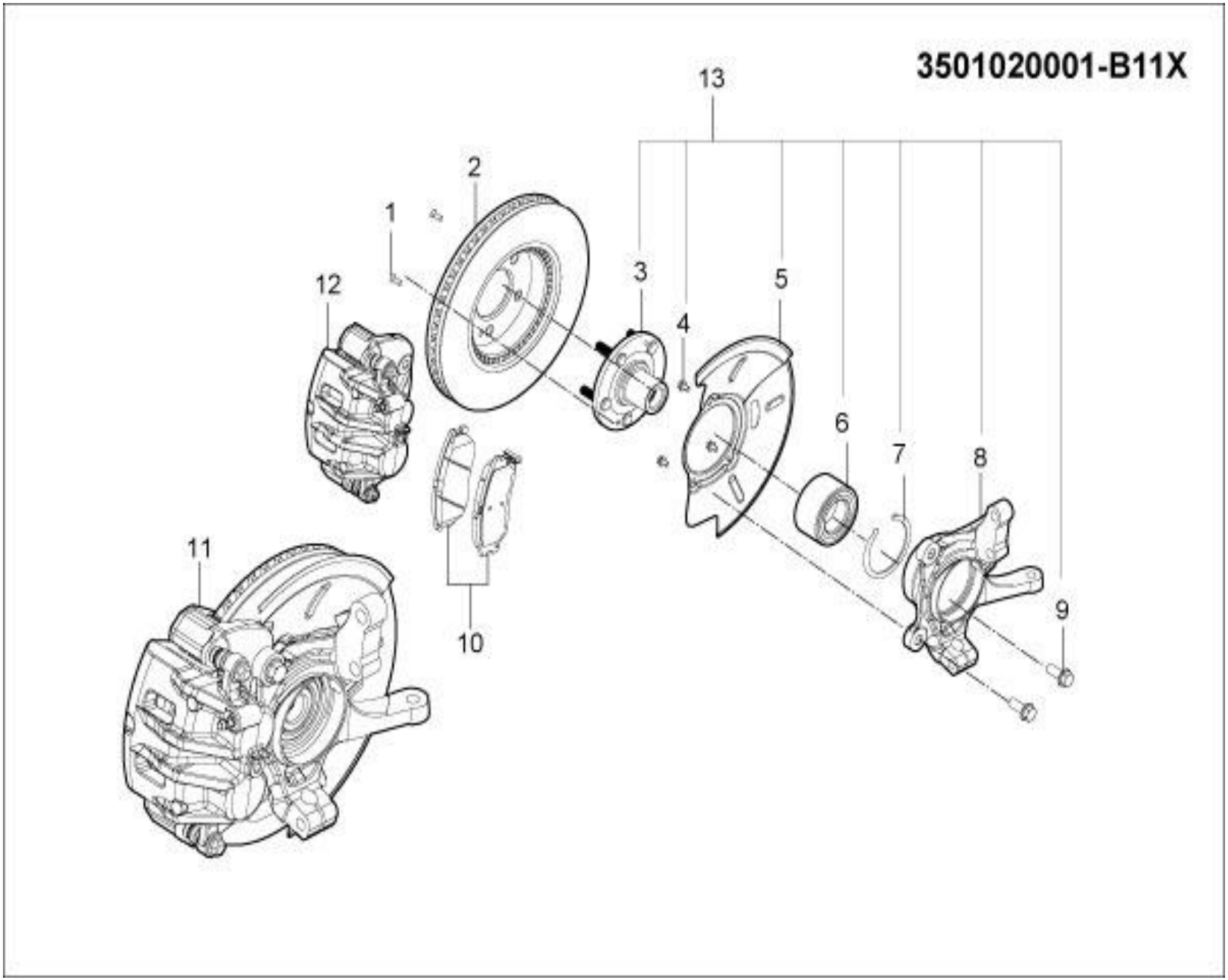

3501020001-B11X 右前转向节带制动器总成

3501020001-B11X KNUCKLE-CALIPER-DISC-BRAKE-RIGHT-FRONT

序号	备件编号	中文名称	英文名称	1.5T-MT两驱精英型	1.5T-MT两驱豪华型	1.5T-MT两驱尊贵型	1.5T-MT两驱旗舰型	2.0T-MT两驱尊贵型	2.0T-MT两驱旗舰型	2.0T-DCT两驱豪华型	2.0T-DCT两驱尊贵型	2.0T-DCT两驱旗舰型	备注
1	Q2630616	十字槽沉头自攻锁紧螺钉	SCREW	0	0	0	2	2	2	2	2	2	
2	3501101001-B11	前制动盘	BRAKE-DISC-FRONT	0	0	0	1	1	1	1	1	1	
3	3103200001-B11	前轮毂总成	AXLE-HUB-FRONT-ASSY	0	0	0	1	1	1	1	1	1	
4	B1840610	六角法兰面螺栓	BOLT	0	0	0	3	3	3	3	3	3	
5	3501104001-B11X	右前挡泥板	SPLASH-SHIELD-RIGHT-FRONT	0	0	0	1	1	1	1	1	1	
6	3103300001-B11	前轴承	BEARING-FRONT	0	0	0	1	1	1	1	1	1	
7	3103101001-B11	前轴承挡圈	BEARING-FRONT-COLLAR	0	0	0	1	1	1	1	1	1	
8	3001102001-B11	右前转向节	KNUCKLE-RIGHT-FRONT	0	0	0	1	1	1	1	1	1	
9	Q1841230	六角法兰面螺栓	Bolt	0	0	0	2	2	2	2	2	2	
11	3501118001-B11	右前制动块组件(一副)含前制动块-Ⅰ、Ⅱ	BRAKE LINING FRONT-Ⅰ	0	0	0	1	1	1	1	1	1	
			BRAKE LINING FRONT-Ⅱ										
11	3501020001-B11X	右前转向节带制动器总成(带众泰标)	KNUCKLE-CALIPER-DISC-BRAKE-RIGHT-FRONT	0	0	0	1	1	1	1	1	1	
12	3501210001-B11X	右前制动卡钳本体总成(带众泰标)	CALIPER-RIGHT-FRONT-ASSY	0	0	0	1	1	1	1	1	1	
13	3501050001-B11	右前轮毂转向节总成	THE RIGHT FRONT WHEEL STEERING KNUCKLE ASSEMBLY	0	0	0	1	1	1	1	1	1	

3502010001-B11

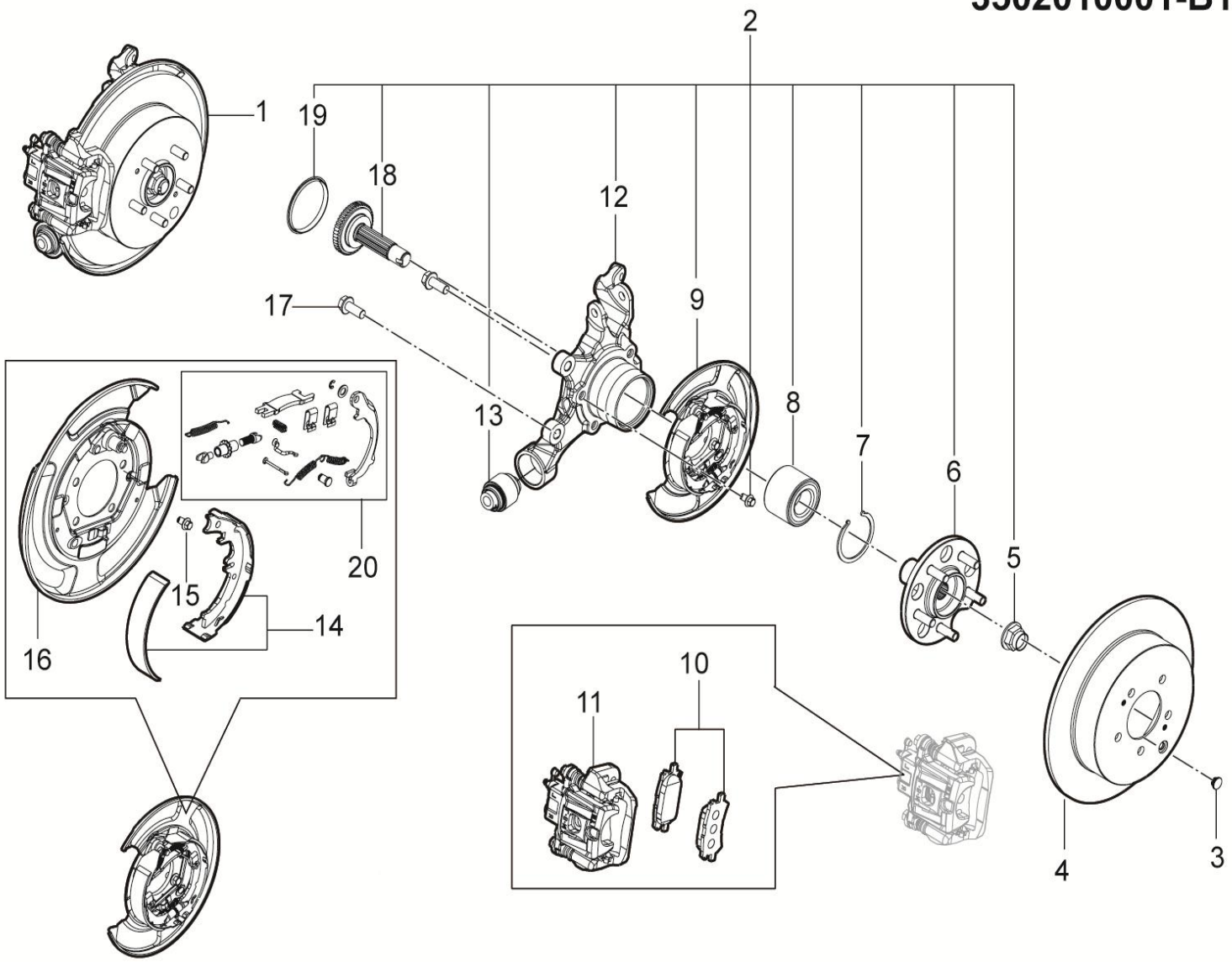

3502010001-B11 左后转向节带制动器总成

3502010001-B11 KNUCKLE-CALIPER-DISC-BRAKE-LEFT-REAR

序号	备件编号	中文名称	英文名称	1.5T-MT两驱精英型	1.5T-MT两驱豪华型	1.5T-MT两驱尊贵型	1.5T-MT两驱旗舰型	2.0T-MT两驱尊贵型	2.0T-MT两驱旗舰型	2.0T-DCT两驱豪华型	2.0T-DCT两驱尊贵型	2.0T-DCT两驱旗舰型	备注
1	3502010001-B11	左后转向节带制动器总成	KNUCKLE-CALIPER-DISC-BRAKE-LEFT-REAR	1	1	1	0	0	0	0	0	0	
2	3502040001-B11	轮毂转向节总成	WHEEL STEERING KNUCKLE ASSEMBLY	1	1	1	0	0	0	0	0	0	
3	3502102001-B11	后制动盘堵塞	REAR DISC SEAL	1	1	1	0	0	0	0	0	0	
4	3502101001-B11	后制动盘	BRAKE-DISC-REAR	1	1	1	0	0	0	0	0	0	
5	2303011001-B11	驱动轴锁紧螺母	DRIVE SHAFT NUT	1	1	1	0	0	0	0	0	0	
6	3104200001-B11	后轮毂总成	AXLE-HUB-REAR-ASSY	1	1	1	0	0	0	0	0	0	
7	3104101001-B11	后轴承挡圈	BEARING-REAR-COLLAR	1	1	1	0	0	0	0	0	0	
8	3104300001-B11	后轴承	BEARING-REAR	1	1	1	0	0	0	0	0	0	
9	3502300001-B11	左后制动底板总成	BRAKE-BOTTOM-PLATE-LEFT-REAR	1	1	1	0	0	0	0	0	0	
10	3502117001-B11	左后制动块组件(一副)含后制动块-Ⅰ、Ⅱ	BRAKE LINING REAR-Ⅰ、Ⅱ	1	1	1	0	0	0	0	0	0	
11	3502110001-B11	左后制动卡钳本体总成	CALIPER-LEFT-REAR-ASSY	1	1	1	0	0	0	0	0	0	
12	3301101001-B11	左后转向节	KNUCKLE-LEFT-REAR	1	1	1	0	0	0	0	0	0	
13	3502500001-B11	后转向节球头销总成	BALL JOINT ASSY KNUCKLE REAR	1	1	1	0	0	0	0	0	0	
14	3502311001-B11	驻车制动蹄片（一副）	PARKING BRAKE SHOE (A)	1	1	1	0	0	0	0	0	0	

3502010001-B11

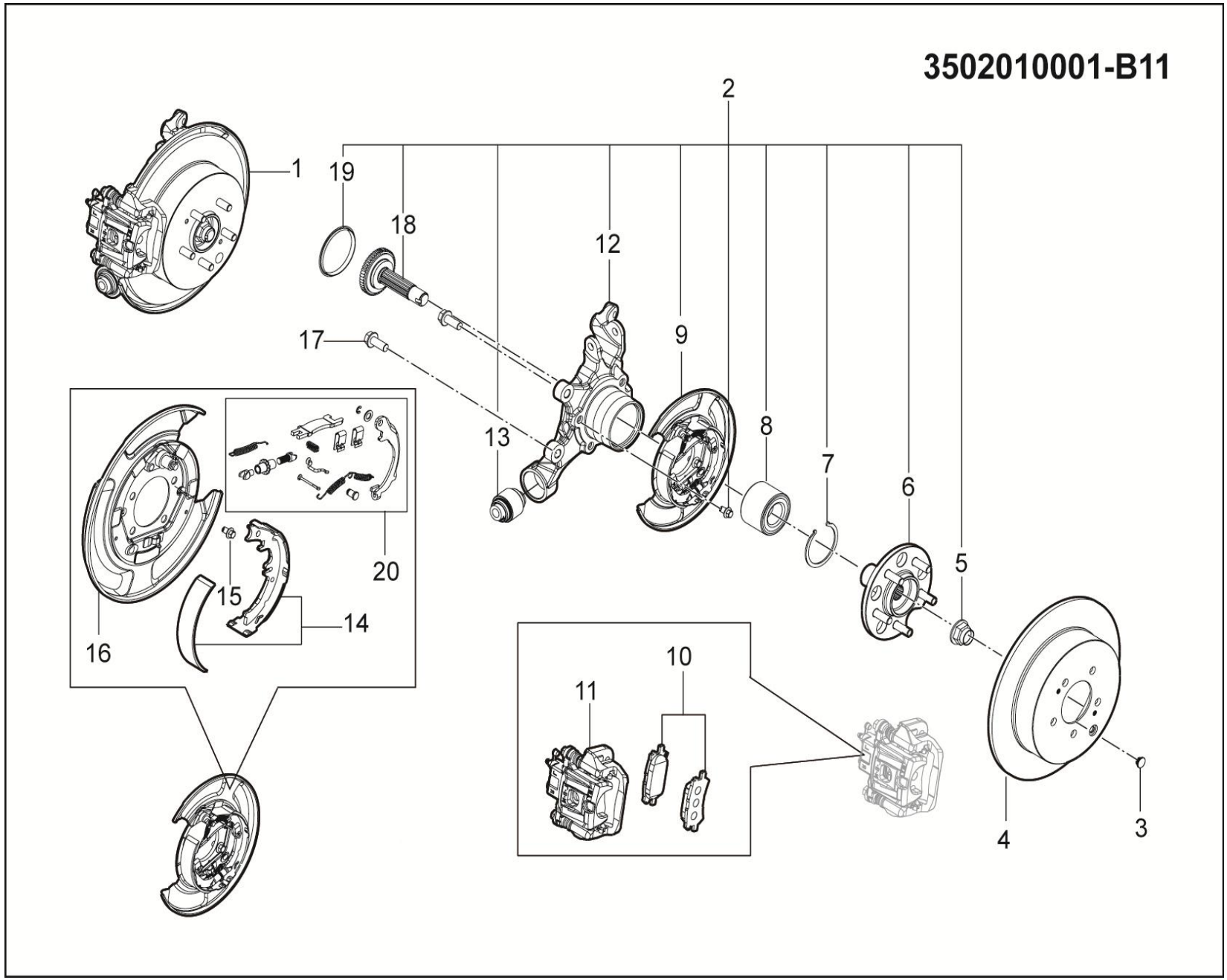

3502010001-B11 左后转向节带制动器总成

3502010001-B11 KNUCKLE-CALIPER-DISC-BRAKE-LEFT-REAR

序号	备件编号	中文名称	英文名称	1.5T-MT两驱精英型	1.5T-MT两驱豪华型	1.5T-MT两驱尊贵型	1.5T-MT两驱旗舰型	2.0T-MT两驱尊贵型	2.0T-MT两驱旗舰型	2.0T-DCT两驱豪华型	2.0T-DCT两驱尊贵型	2.0T-DCT两驱旗舰型	备注
15	3502301002-B11	六角法兰面螺栓	BOLT	4	4	4	0	0	0	0	0	0	
16	3502301001-B11	左后制动底板	THE LEFT REAR BRAKE PLATE	1	1	1	0	0	0	0	0	0	
17	Q1841230	六角法兰面螺栓	BOLT	2	2	2	0	0	0	0	0	0	
18	3104400001-B11	后轮毂轴总成	AXLE-HUB-REAR-BEARING	1	1	1	0	0	0	0	0	0	
19	3301013001-B11	后转向节密封盖	STEERING KNUCKLE AFTER THE SEALING COVER	1	1	1	0	0	0	0	0	0	
20	3502410001-B11	制动底板修理包	BACKING PLATE REPAIR KITS	1	1	1	0	0	0	0	0	0	

3502010001-B01X

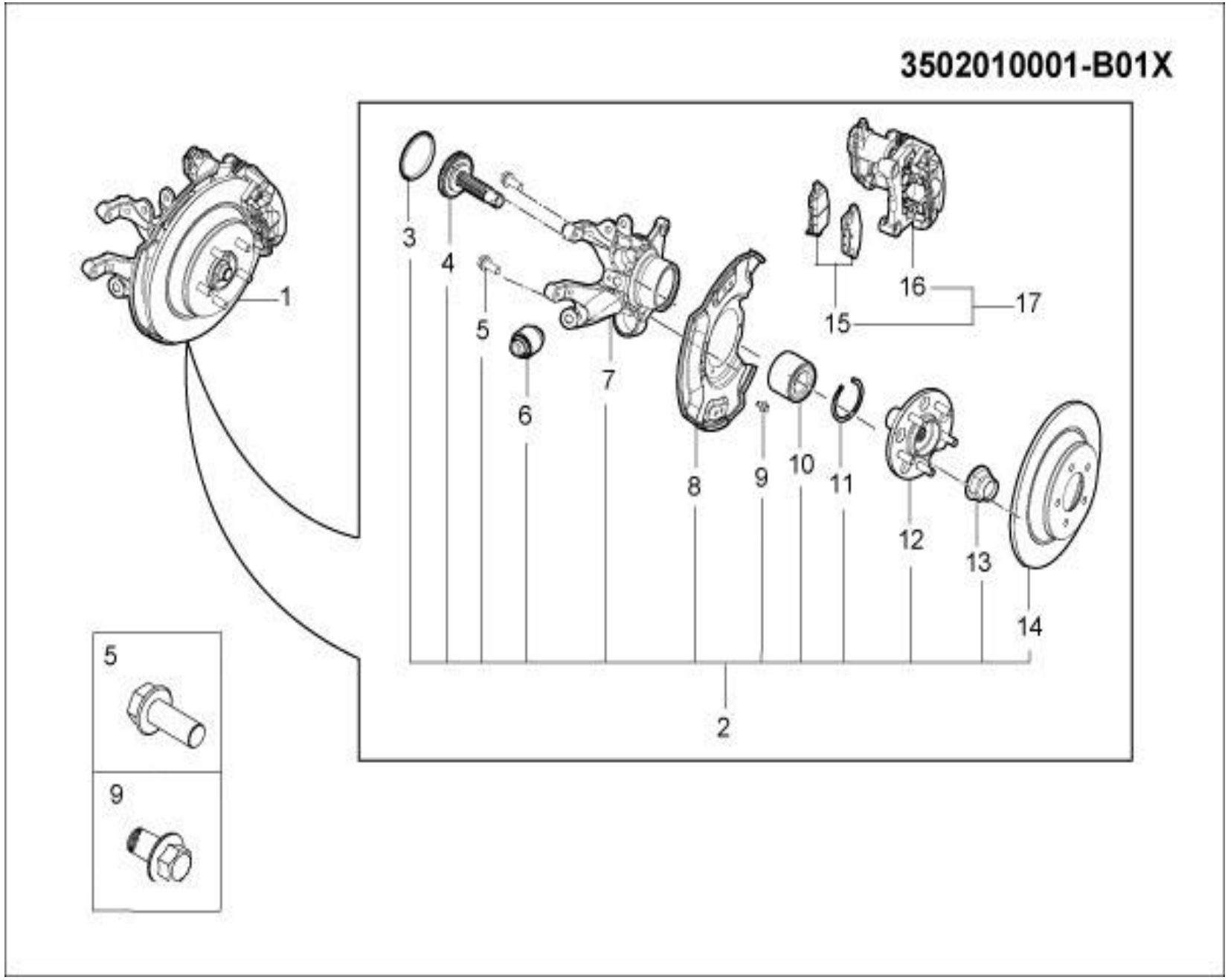

3502010001-B01X 左后转向节带制动器总成

3502010001-B01X KNUCKLE-CALIPER-DISC-BRAKE-LEFT-REAR

序号	备件编号	中文名称	英文名称	1.5T-MT两驱精英型	1.5T-MT两驱豪华型	1.5T-MT两驱尊贵型	1.5T-MT两驱旗舰型	2.0T-MT两驱尊贵型	2.0T-MT两驱旗舰型	2.0T-DCT两驱豪华型	2.0T-DCT两驱尊贵型	2.0T-DCT两驱旗舰型	备注
1	3502010001-B01X	左后转向节带制动器总成(带众泰标)	KNUCKLE-CALIPER-DISC-BRAKE-LEFT-REAR	0	0	0	1	1	1	1	1	1	
2	3502040002-B01X	轮毂转向节总成	WHEEL STEERING KNUCKLE ASSEMBLY	0	0	0	1	1	1	1	1	1	
3	3301013001-B11	后转向节密封盖	STEERING KNUCKLE AFTER THE SEALING COVER	0	0	0	1	1	1	1	1	1	
4	3104400001-B11	后轮毂轴总成	AXLE-HUB-REAR-BEARING	0	0	0	1	1	1	1	1	1	
5	Q1841035TF6*1.25	六角法兰面螺栓	BOLT	0	0	0	2	2	2	2	2	2	
6	3502500001-B11	后转向节球头销总成	BALL JOINT ASSY KNUCKLE REAR	0	0	0	1	1	1	1	1	1	
7	3301101001-B01X	左后转向节	KNUCKLE-LEFT-REAR	0	0	0	1	1	1	1	1	1	
8	3502103001-B01X	左后挡泥板	SPLASH-SHIELD-LEFT-REAR	0	0	0	1	1	1	1	1	1	
9	B1840610	六角法兰面螺栓	BOLT	0	0	0	3	3	3	3	3	3	
10	3104300001-B11	后轴承	BEARING-REAR	0	0	0	1	1	1	1	1	1	
11	3104101001-B11	后轴承挡圈	BEARING-REAR-COLLAR	0	0	0	1	1	1	1	1	1	
12	3104200001-B11	后轮毂总成	AXLE-HUB-REAR-ASSY	0	0	0	1	1	1	1	1	1	
13	2303011001-B11	驱动轴锁紧螺母	DRIVE SHAFT NUT	0	0	0	1	1	1	1	1	1	
14	3502101001-B01X	后制动盘	BRAKE-DISC-REAR	0	0	0	1	1	1	1	1	1	

3502010001-B01X

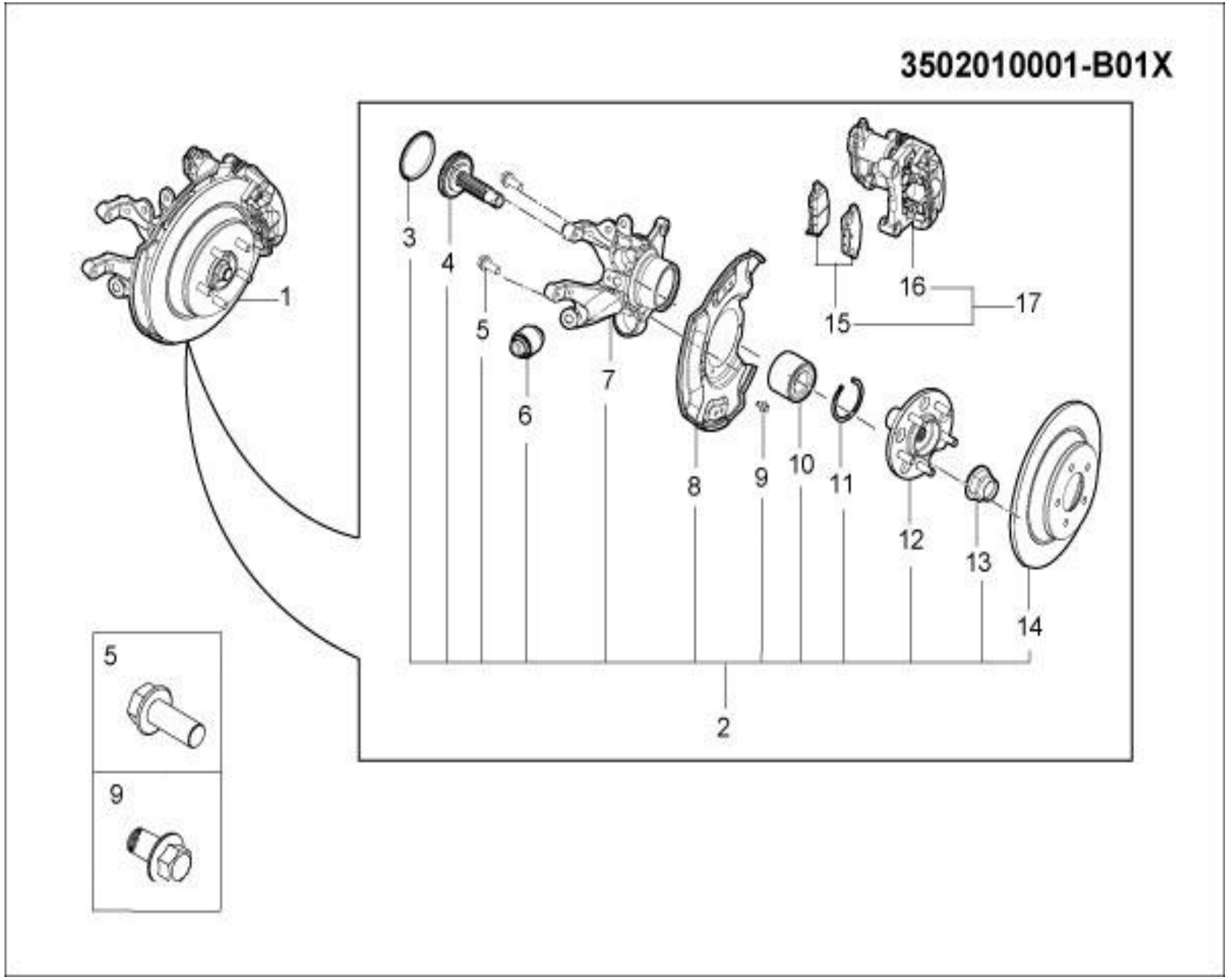

3502010001-B01X 左后转向节带制动器总成

3502010001-B01X KNUCKLE-CALIPER-DISC-BRAKE-LEFT-REAR

序号	备件编号	中文名称	英文名称	1.5T-MT两驱精英型	1.5T-MT两驱豪华型	1.5T-MT两驱尊贵型	1.5T-MT两驱旗舰型	2.0T-MT两驱尊贵型	2.0T-MT两驱旗舰型	2.0T-DCT两驱豪华型	2.0T-DCT两驱尊贵型	2.0T-DCT两驱旗舰型	备注
15	3502119001-A02X	左后制动块组件(一副)含后制动块Ⅰ、Ⅱ	BRAKE LINING REAR-Ⅰ	0	0	0	1	1	1	1	1	1	
16	3502110001-A02X	后左制动卡钳本体总成(带众泰标)	CALIPER-LEFT-REAR-ASSY	0	0	0	1	1	1	1	1	1	
17	3502100001-A02X	后左制动卡钳总成(带众泰标)	LEFT REAR BRAKE CALIPER ASSEMBLY	0	0	0	1	1	1	1	1	1	

3502020001-B11

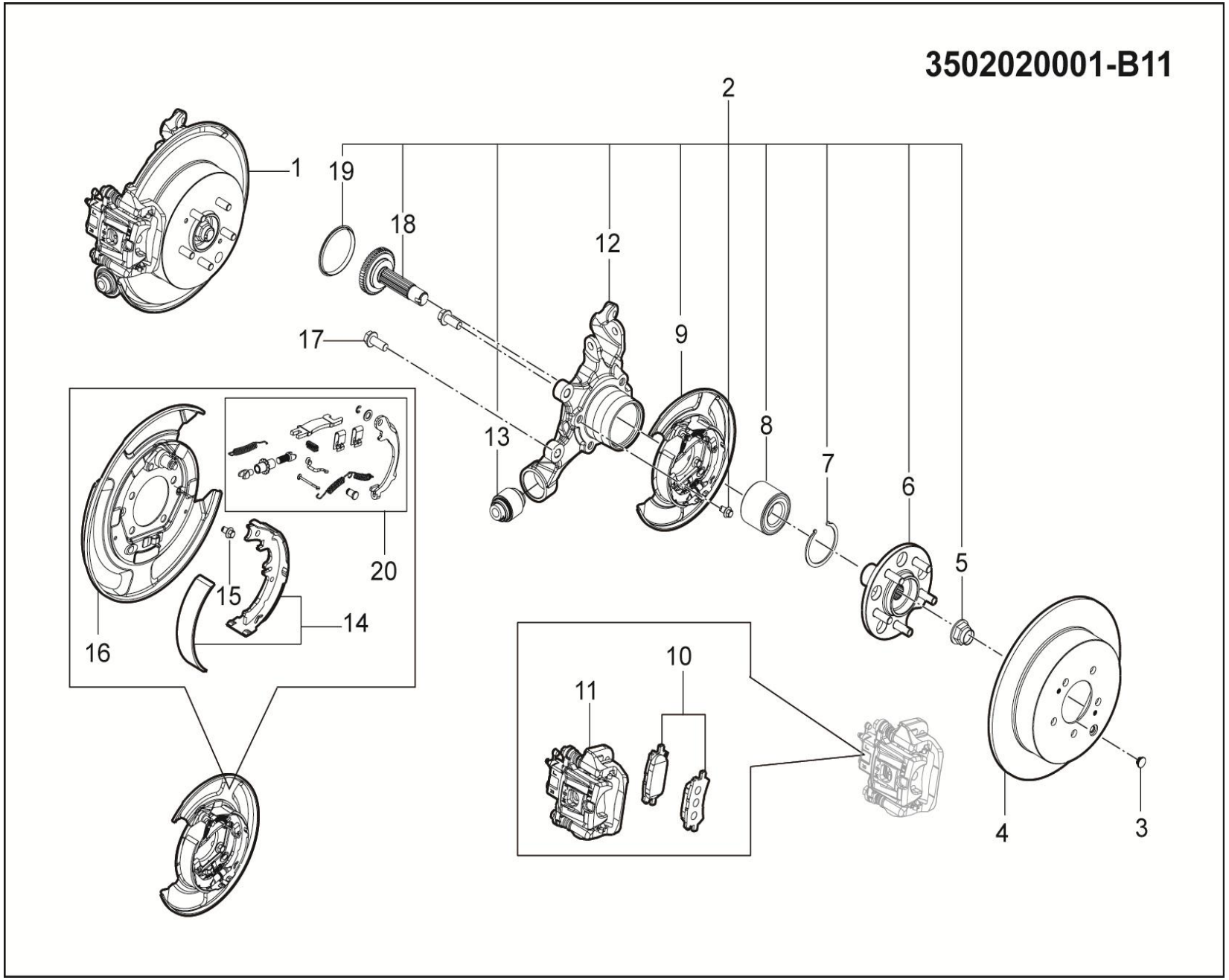

3502020001-B11右后转向节带制动器总成

3502020001-B11 NUCKLE-CALIPER-DISC-BRAKE-RIGHT-REAR

序号	备件编号	中文名称	英文名称	1.5T-MT两驱精英型	1.5T-MT两驱豪华型	1.5T-MT两驱尊贵型	1.5T-MT两驱旗舰型	2.0T-MT两驱尊贵型	2.0T-MT两驱旗舰型	2.0T-DCT两驱豪华型	2.0T-DCT两驱尊贵型	2.0T-DCT两驱旗舰型	备注
1	3502020001-B11	右后转向节带制动器总成	NUCKLE-CALIPER-DISC-BRAKE-RIGHT-REAR	1	1	1	0	0	0	0	0	0	
2	3502050001-B11	轮毂转向节总成	WHEEL STEERING KNUCKLE ASSEMBLY	1	1	1	0	0	0	0	0	0	
3	3502102001-B11	后制动盘堵塞	REAR DISC SEAL	1	1	1	0	0	0	0	0	0	
4	3502101001-B11	后制动盘	BRAKE-DISC-REAR	1	1	1	0	0	0	0	0	0	
5	2303011001-B11	驱动轴锁紧螺母	DRIVE SHAFT NUT	1	1	1	0	0	0	0	0	0	
6	3104200001-B11	后轮毂总成	AXLE-HUB-REAR-ASSY	1	1	1	0	0	0	0	0	0	
7	3104101001-B11	后轴承挡圈	BEARING-REAR-COLLAR	1	1	1	0	0	0	0	0	0	
8	3104300001-B11	后轴承	BEARING-REAR	1	1	1	0	0	0	0	0	0	
9	3502400001-B11	右后制动底板总成	BRAKE-BOTTOM-PLATE-RIGHT-REAR	1	1	1	0	0	0	0	0	0	
10	3502118001-B11	右后制动块组件(一副)含后制动块-Ⅰ、Ⅲ	BRAKE LINING REAR-Ⅰ	1	1	1	0	0	0	0	0	0	
11	3502210001-B11	右后制动卡钳本体总成	CALIPER-LEFT-REAR-ASSY	1	1	1	0	0	0	0	0	0	
12	3301102001-B11	右后转向节	KNUCKLE-RIGHT-REAR	1	1	1	0	0	0	0	0	0	
13	3502500001-B11	后转向节球头销总成	BALL JOINT ASSY KNUCKLE REAR	1	1	1	0	0	0	0	0	0	
14	3502311001-B11	驻车制动蹄片（一副）	PARKING BRAKE SHOE (A)	1	1	1	0	0	0	0	0	0	

3502020001-B11

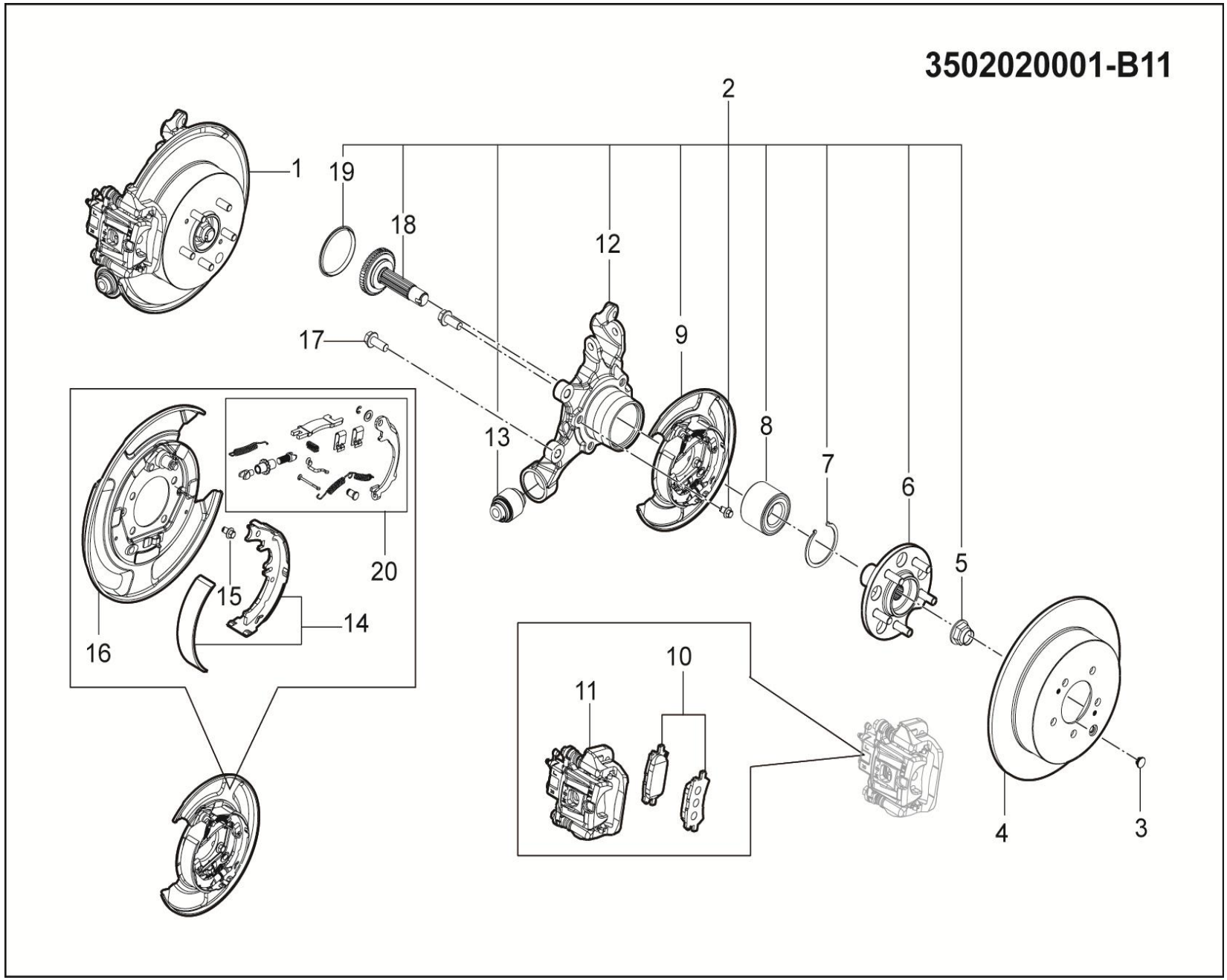

3502020001-B11右后转向节带制动器总成

3502020001-B11 NUCKLE-CALIPER-DISC-BRAKE-RIGHT-REAR

序号	备件编号	中文名称	英文名称	1.5T-MT两驱精英型	1.5T-MT两驱豪华型	1.5T-MT两驱尊贵型	1.5T-MT两驱旗舰型	2.0T-MT两驱尊贵型	2.0T-MT两驱旗舰型	2.0T-DCT两驱豪华型	2.0T-DCT两驱尊贵型	2.0T-DCT两驱旗舰型	备注
15	3502301002-B11	六角法兰面螺栓	BOLT	4	4	4	0	0	0	0	0	0	
16	3502401001-B11	右后制动底板	THE LEFT REAR BRAKE PLATE	1	1	1	0	0	0	0	0	0	
17	Q1841230	六角法兰面螺栓	BOLT	2	2	2	0	0	0	0	0	0	
18	3104400001-B11	后轮毂轴总成	AXLE-HUB-REAR-BEARING-ASSY	1	1	1	0	0	0	0	0	0	
19	3301013001-B11	后转向节密封盖	STEERING KNUCKLE AFTER THE SEALING COVER	1	1	1	0	0	0	0	0	0	
20	3502410001-B11	制动底板修理包	BACKING PLATE REPAIR KITS	1	1	1	0	0	0	0	0	0	

3502020001-B01X

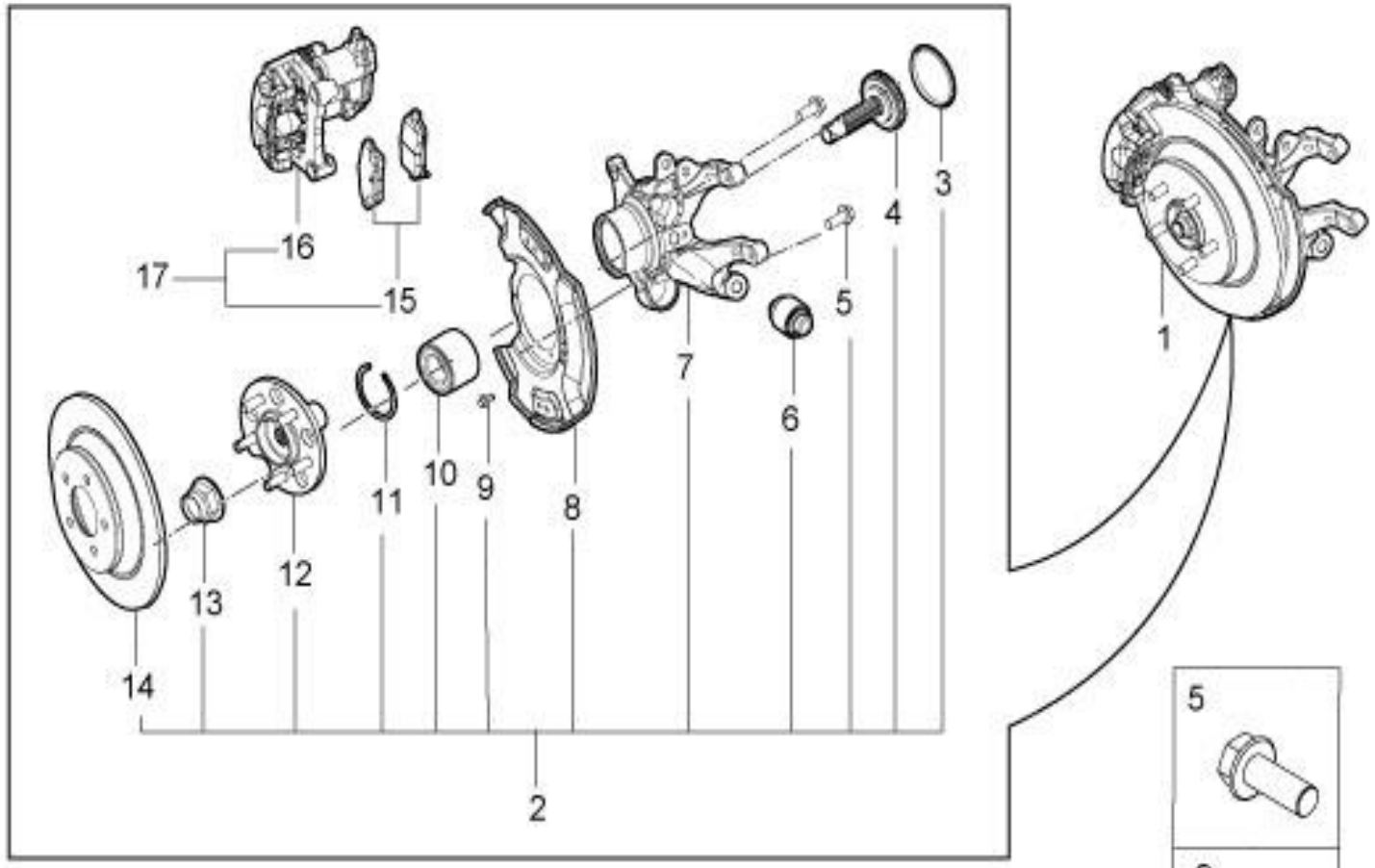

3502020001-B01X右后转向节带制动器总成

3502020001-B01X NUCKLE-CALIPER-DISC-BRAKE-RIGHT-REAR

序号	备件编号	中文名称	英文名称	1.5T-MT两驱精英型	1.5T-MT两驱豪华型	1.5T-MT两驱尊贵型	1.5T-MT两驱旗舰型	2.0T-MT两驱尊贵型	2.0T-MT两驱旗舰型	2.0T-DCT两驱豪华型	2.0T-DCT两驱尊贵型	2.0T-DCT两驱旗舰型	备注
1	3502020001-B01X	右后转向节带制动器总成(带众泰标)	NUCKLE-CALIPER-DISC-BRAKE-RIGHT-REAR	0	0	0	1	1	1	1	1	1	
2	3502050001-B01X	轮毂转向节总成	WHEEL STEERING KNUCKLE ASSEMBLY	0	0	0	1	1	1	1	1	1	
3	3301013001-B11	后转向节密封盖	STEERING KNUCKLE AFTER THE SEALING COVER	0	0	0	1	1	1	1	1	1	
4	3104400001-B11	后轮毂轴总成	AXLE-HUB-REAR-BEARING-ASSY	0	0	0	1	1	1	1	1	1	
5	Q1841035TF6*1.25	六角法兰面螺栓	BOLT	0	0	0	2	2	2	2	2	2	
6	3502500001-B11	后转向节球头销总成	BALL JOINT ASSY KNUCKLE REAR	0	0	0	1	1	1	1	1	1	
7	3301102001-B01X	右后转向节	KNUCKLE-RIGHT-REAR	0	0	0	1	1	1	1	1	1	
8	3502104001-B01X	右后挡泥板	SPLASH-SHIELD-RIGHT-REAR	0	0	0	1	1	1	1	1	1	
9	B1840610	六角法兰面螺栓	BOLT	0	0	0	3	3	3	3	3	3	
10	3104300001-B11	后轴承	BEARING-REAR	0	0	0	1	1	1	1	1	1	
11	3104101001-B11	后轴承挡圈	BEARING-REAR-COLLAR	0	0	0	1	1	1	1	1	1	
12	3104200001-B11	后轮毂总成	AXLE-HUB-REAR-ASSY	0	0	0	1	1	1	1	1	1	
13	2303011001-B11	驱动轴锁紧螺母	DRIVE SHAFT NUT	0	0	0	1	1	1	1	1	1	
14	3502101001-B01X	后制动盘	BRAKE-DISC-REAR	0	0	0	1	1	1	1	1	1	

3502020001-B01X

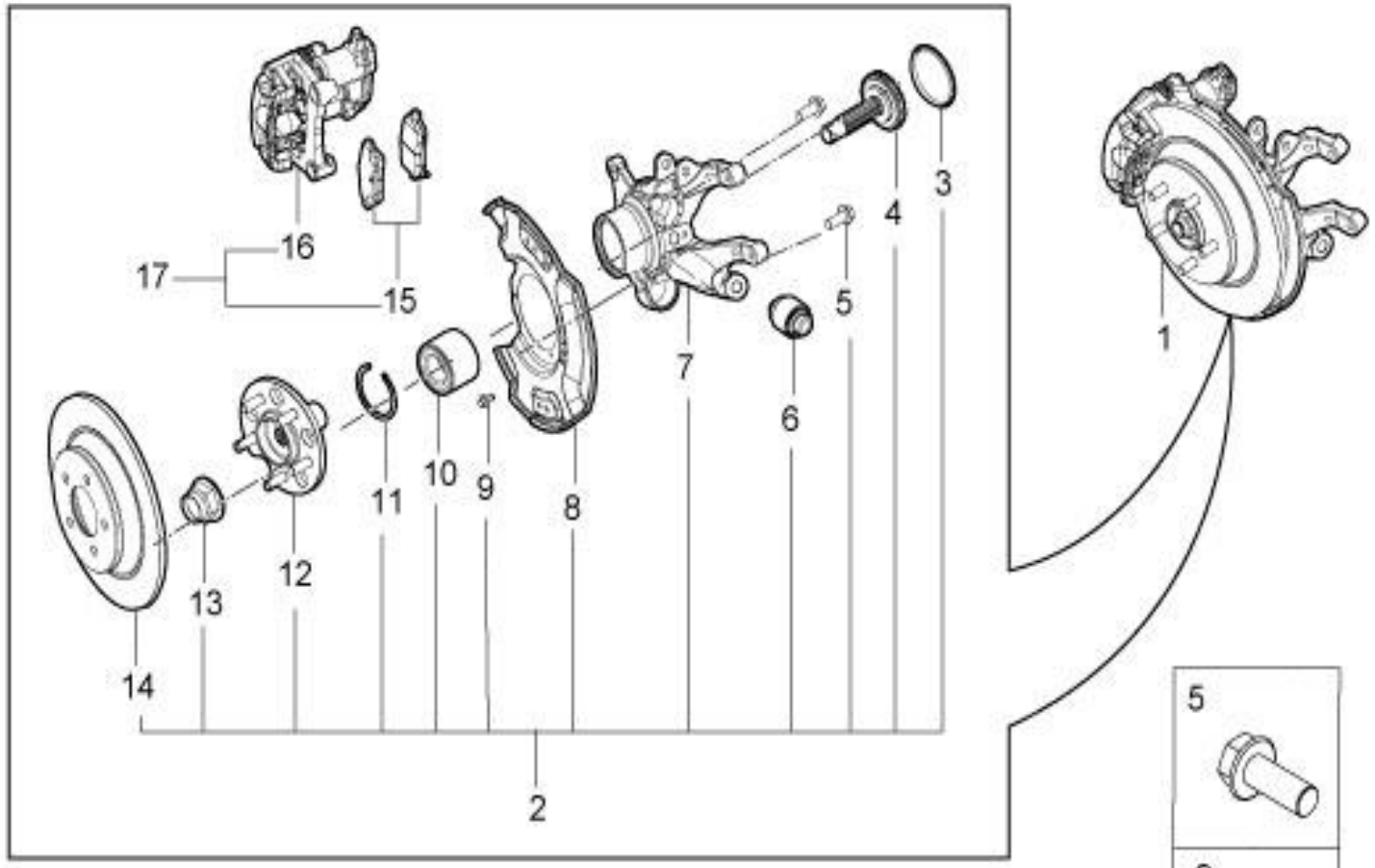

3502020001-B01X 右后转向节带制动器总成

3502020001-B01X NUCKLE-CALIPER-DISC-BRAKE-RIGHT-REAR

序号	备件编号	中文名称	英文名称	1.5T-MT两驱精英型	1.5T-MT两驱豪华型	1.5T-MT两驱尊贵型	1.5T-MT两驱旗舰型	2.0T-MT两驱尊贵型	2.0T-MT两驱旗舰型	2.0T-DCT两驱豪华型	2.0T-DCT两驱尊贵型	2.0T-DCT两驱旗舰型	备注
15	3502121001-A02X	右后制动块组件(一副)含后制动块Ⅰ、Ⅱ	BRAKE LINING REAR-Ⅰ	0	0	0	1	1	1	1	1	1	
16	3502210001-A02X	后右制动卡钳本体总成(带众泰标)	CALIPER-RIGHT-REAR-ASSY	0	0	0	1	1	1	1	1	1	
17	3502200001-A02X	后右制动卡钳总成(带众泰标)	RIGHT REAR BRAKE CALIPER ASSEMBLY	0	0	0	1	1	1	1	1	1	

3508001001-B11

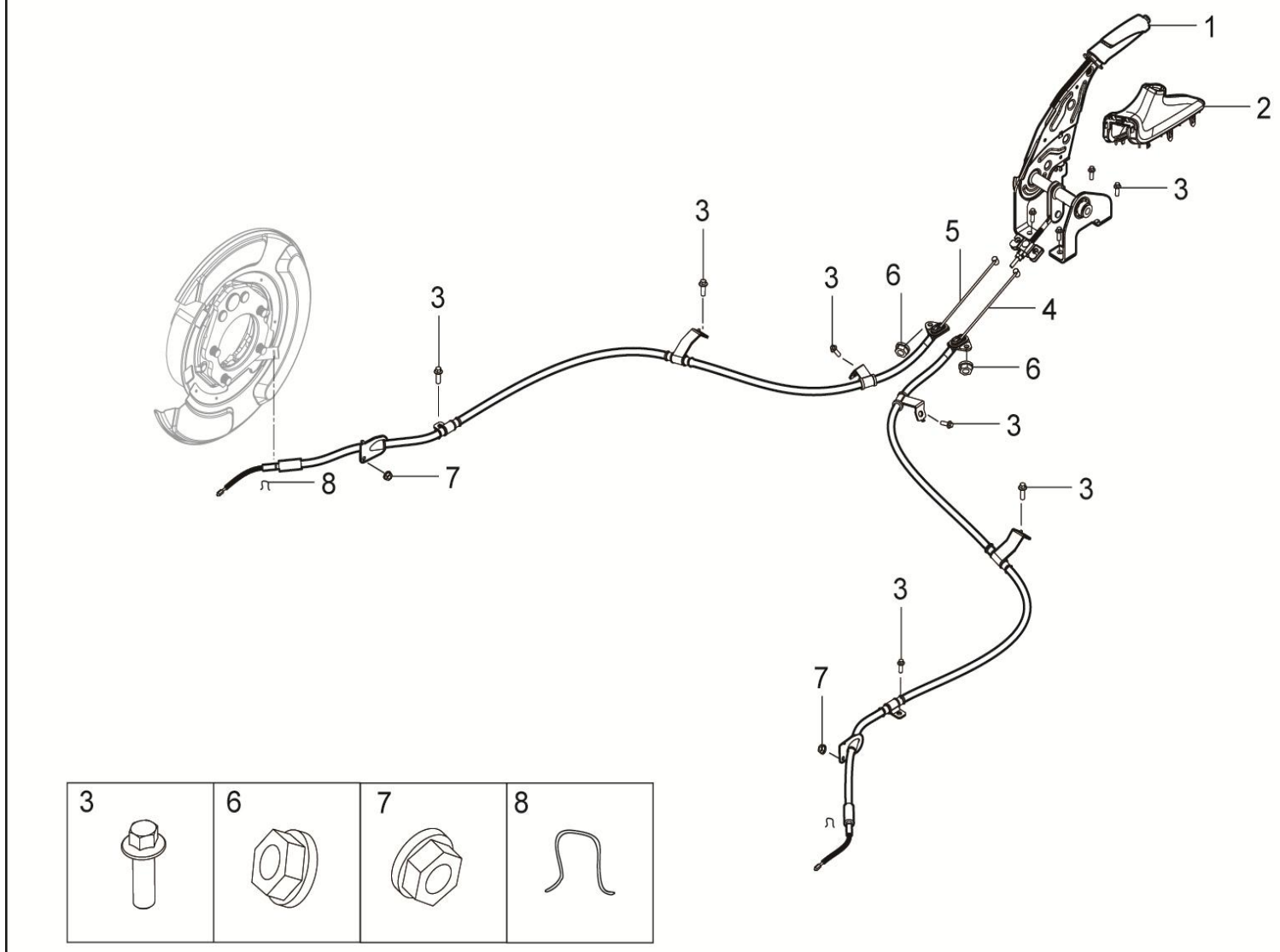

3508001001-B11驻车制动系统装置（机械）

3508001001-B11 PARKING-BRAKTING-SYSTEM

序号	备件编号	中文名称	英文名称	1.5T-MT两驱精英型	1.5T-MT两驱豪华型	1.5T-MT两驱尊贵型	1.5T-MT两驱旗舰型	2.0T-MT两驱尊贵型	2.0T-MT两驱旗舰型	2.0T-DCT两驱豪华型	2.0T-DCT两驱尊贵型	2.0T-DCT两驱旗舰型	备注
1	3508010001-B11	手制动操纵机构总成	HAND-BRAKE-CONTROL-LEVER	1	1	1	0	0	0	0	0	0	
2	3508020001-B11	手刹护套总成	HAND-BRAKE-COVER-ASSY	1	1	1	0	0	0	0	0	0	
3	Q1840820	六角法兰面螺栓	BOLT	10	10	10	0	0	0	0	0	0	
4	3508060001-B11	右后驻车制动拉线总成	CABLE-RIGHT-REAR	1	1	1	0	0	0	0	0	0	
5	3508050001-B11	左后驻车制动拉线总成	CABLE-LEFT-REAR	1	1	1	0	0	0	0	0	0	
6	Q32008	六角法兰面螺母	NUT	2	2	2	0	0	0	0	0	0	
7	Q32006	六角法兰面螺母	NUT	2	2	2	0	0	0	0	0	0	
8	A873508022	驻车制动拉索与制动器固定钢丝卡箍	METAL-BAND-SPRING-CLIP	2	2	2	0	0	0	0	0	0	

3569001001-B11

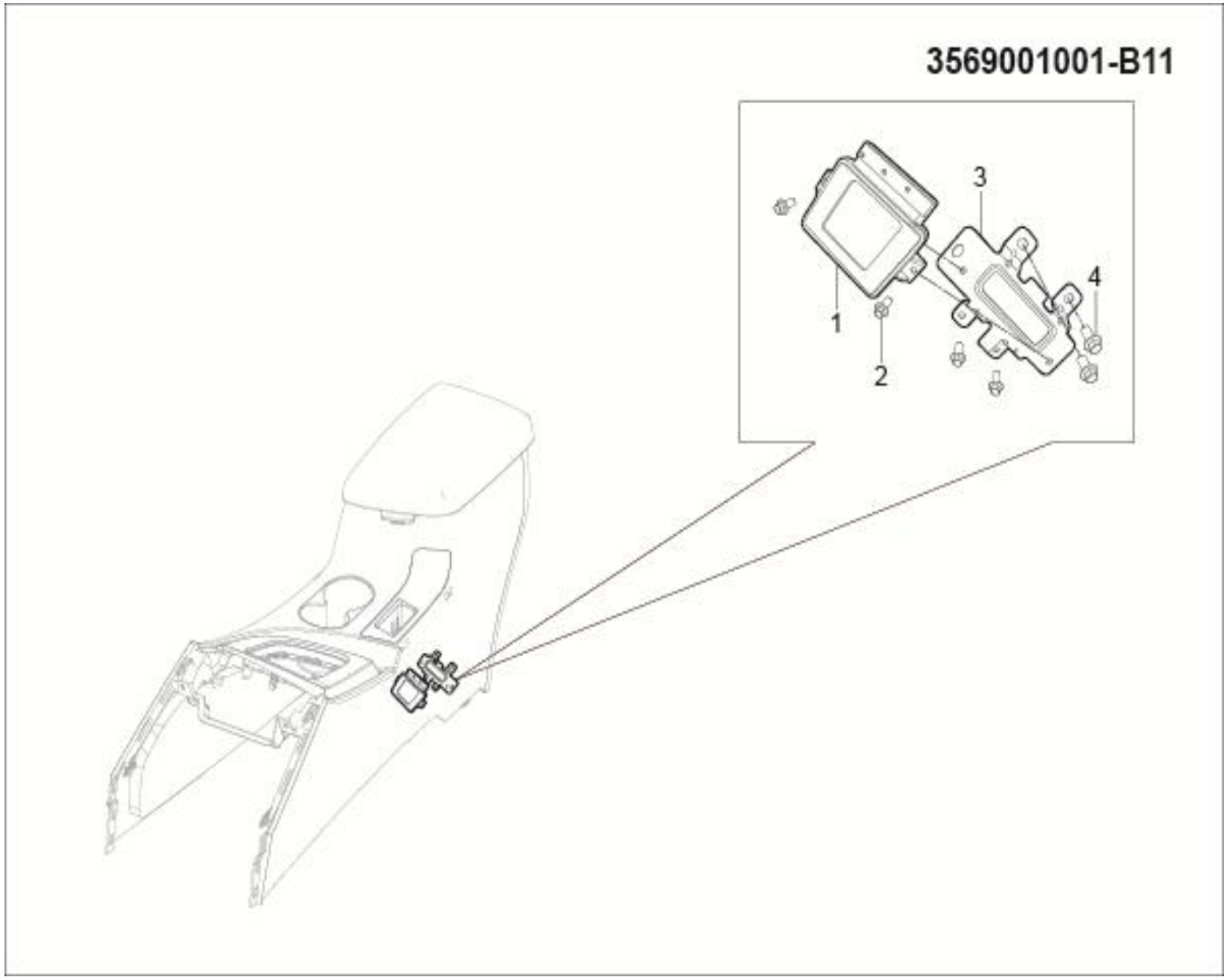

3569001001-B11 驻车制动系统装置(EPB)

3569001001-B11 The parking brake system device (EPB)

序号	备件编号	中文名称	英文名称	1.5T-MT两驱精英型	1.5T-MT两驱豪华型	1.5T-MT两驱尊贵型	1.5T-MT两驱旗舰型	2.0T-MT两驱尊贵型	2.0T-MT两驱旗舰型	2.0T-DCT两驱豪华型	2.0T-DCT两驱尊贵型	2.0T-DCT两驱旗舰型	备注
1	3569010001-B11	电子驻车ECU总成	ELECTRONIC PARKING ECU ASSEMBLY	0	0	0	0	1	1	0	0	0	
2	Q1840616	六角法兰面螺栓	THE SIX FLANGE BOLT	0	0	0	0	4	4	0	0	0	
3	3569020001-B11	电子驻车ECU安装支架总成	ELECTRONIC PARKING ECU MOUNTING BRACKET ASSEMBLY	0	0	0	0	1	1	0	0	0	
4	Q1840816	六角法兰面螺栓	THE SIX FLANGE BOLT	0	0	0	0	2	2	0	0	0	

3569001002-B11

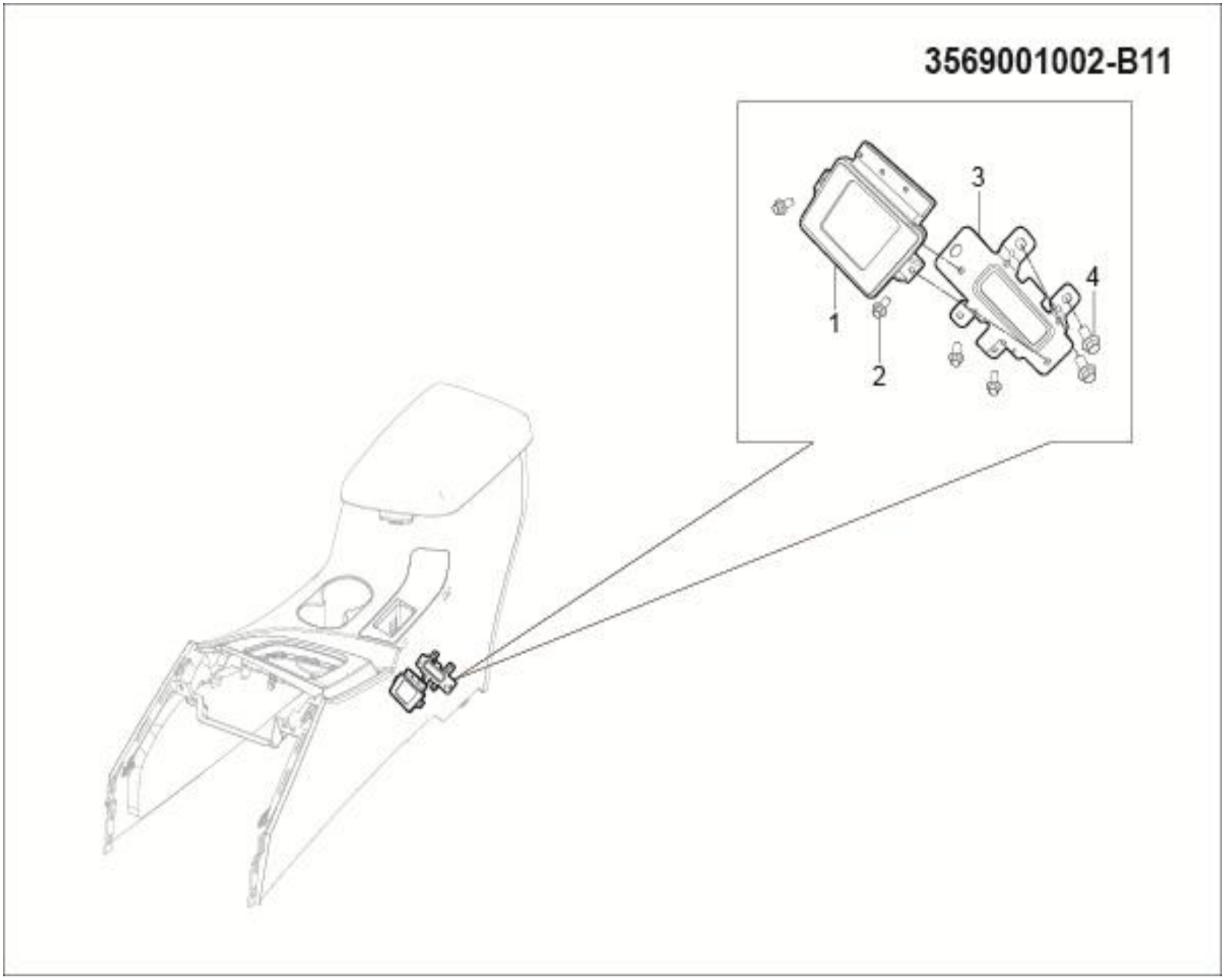

3569001002-B11 驻车制动系统装置(EPB)

3569001002-B11 The parking brake system device (EPB)

序号	备件编号	中文名称	英文名称	1.5T-MT两驱精英型	1.5T-MT两驱豪华型	1.5T-MT两驱尊贵型	1.5T-MT两驱旗舰型	2.0T-MT两驱尊贵型	2.0T-MT两驱旗舰型	2.0T-DCT两驱豪华型	2.0T-DCT两驱尊贵型	2.0T-DCT两驱旗舰型	备注
1	3569010002-B11	电子驻车ECU总成	ELECTRONIC PARKING ECU ASSEMBLY	0	0	0	0	0	0	1	1	1	
2	Q1840616	六角法兰面螺栓	THE SIX FLANGE BOLT	0	0	0	0	0	0	4	4	2	
3	3569020001-B11	电子驻车ECU安装支架总成	ELECTRONIC PARKING ECU MOUNTING BRACKET ASSEMBLY	0	0	0	0	0	0	1	1	1	
4	Q1840816	六角法兰面螺栓	THE SIX FLANGE BOLT	0	0	0	0	0	0	2	2	2	

3569001004-B11

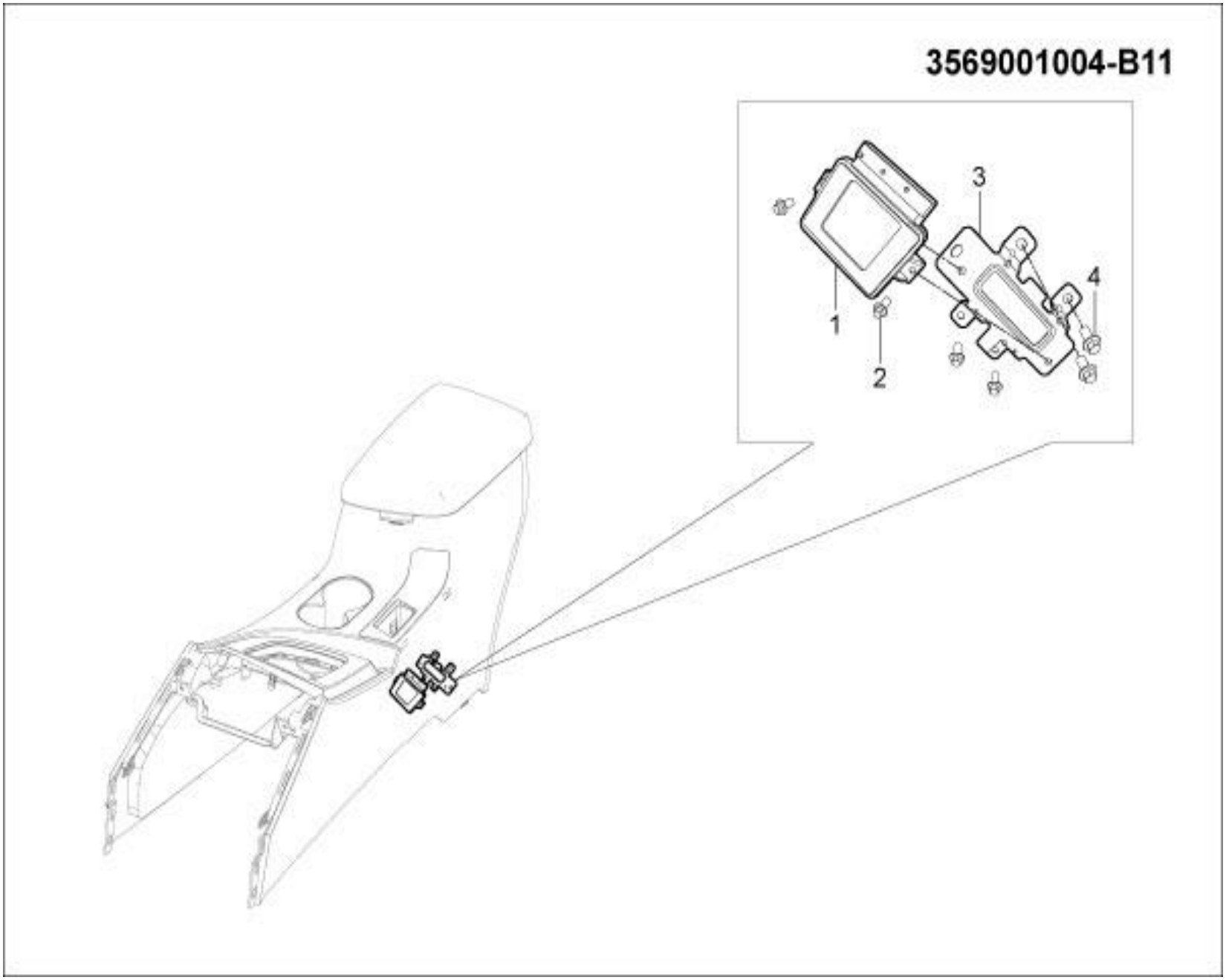

3569001004-B11 驻车制动系统装置（EPB）

3569001004-B11 PARKING BRAKE SYSTEM DEVICES (EPB)

序号	备件编号	中文名称	英文名称	1.5T-MT两驱精英型	1.5T-MT两驱豪华型	1.5T-MT两驱尊贵型	1.5T-MT两驱旗舰型	2.0T-MT两驱尊贵型	2.0T-MT两驱旗舰型	2.0T-DCT两驱豪华型	2.0T-DCT两驱尊贵型	2.0T-DCT两驱旗舰型	备注
1	3569010004-B11	电子驻车ECU总成	ELECTRONIC PARKING ECU ASSEMBLY	0	0	0	1	0	0	0	0	0	
2	Q1840616	六角法兰面螺栓	THE SIX FLANGE BOLT	0	0	0	6	0	0	0	0	0	
3	3569020001-B11	电子驻车ECU安装支架总成	ELECTRONIC PARKING ECU MOUNTING BRACKET ASSEMBLY	0	0	0	1	0	0	0	0	0	
4	Q1840816	六角法兰面螺栓	THE SIX FLANGE BOLT	0	0	0	2	0	0	0	0	0	

1108001001-B11

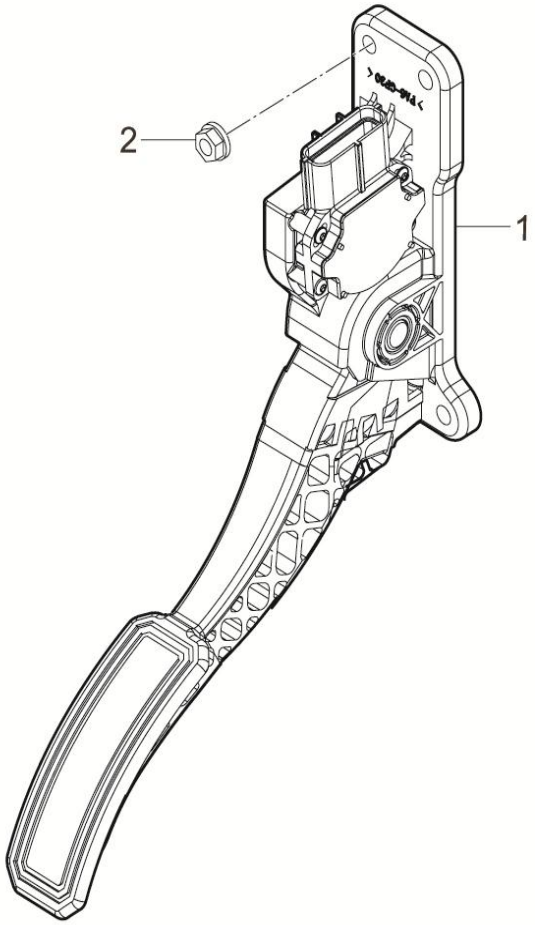

1108001001-B11 加速操纵装置

1108001001-B11 THROTTLE CONTROL

序号	备件编号	中文名称	英文名称	1.5T-MT两驱精英型	1.5T-MT两驱豪华型	1.5T-MT两驱尊贵型	1.5T-MT两驱旗舰型	2.0T-MT两驱尊贵型	2.0T-MT两驱旗舰型	2.0T-DCT两驱豪华型	2.0T-DCT两驱尊贵型	2.0T-DCT两驱旗舰型	备注
1	1108100-A01	电子油门踏板总成	ELECTRON ACCELERATION PEDAL	1	1	1	1	1	1	0	0	0	
2	Q32006	六角法兰面螺母	NUT	3	3	3	3	3	3	0	0	0	

1108001002-B11

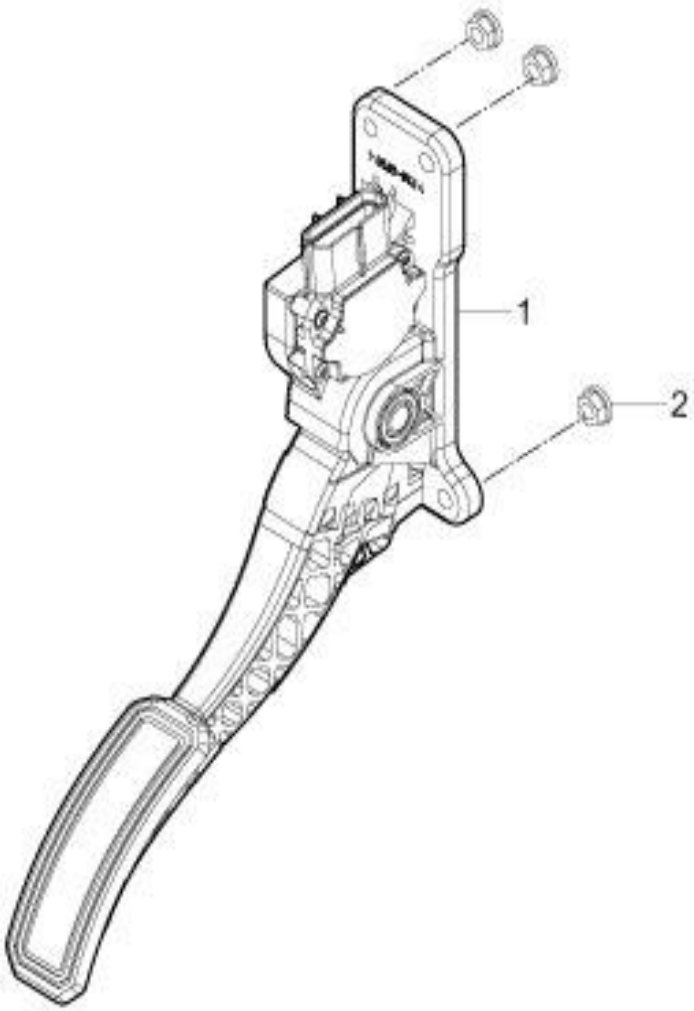



1108001002-B11 加速操纵装置

1108001002-B11 THROTTLE CONTROL

序号	备件编号	中文名称	英文名称	1.5T-MT两驱精英型	1.5T-MT两驱豪华型	1.5T-MT两驱尊贵型	1.5T-MT两驱旗舰型	2.0T-MT两驱尊贵型	2.0T-MT两驱旗舰型	2.0T-DCT两驱豪华型	2.0T-DCT两驱尊贵型	2.0T-DCT两驱旗舰型	备注
1	1108010001-B11	电子油门踏板总成	ELECTRON ACCELERATION PEDAL	0	0	0	0	0	0	1	1	1	
2	Q32006	六角法兰面螺母	NUT	0	0	0	0	0	0	3	3	3	

1602001001-B11

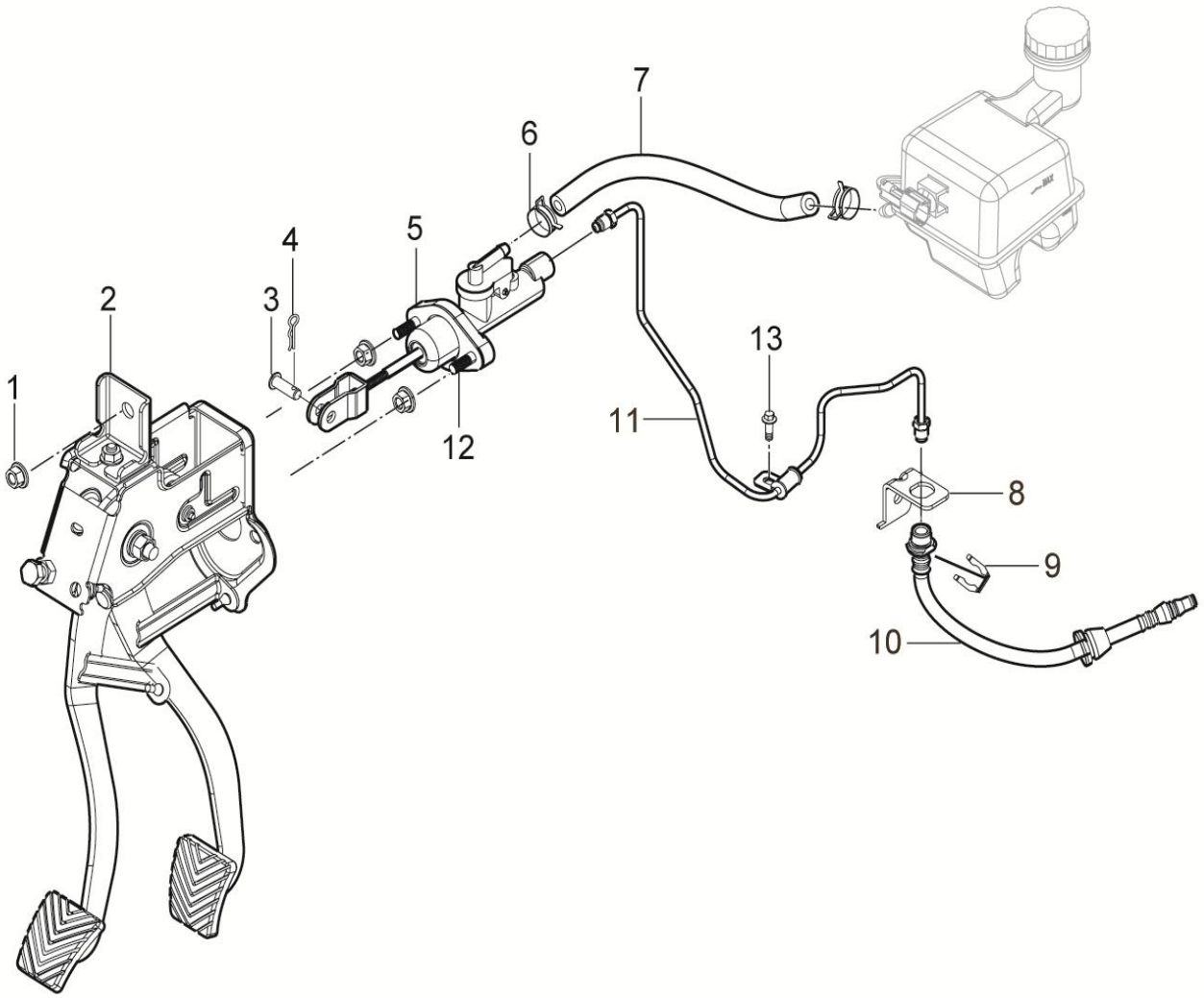

1602001001-B11 离合操纵机构装置

1602001001-B11 CLUTCH OPERATION DEVICE

序号	备件编号	中文名称	英文名称	1.5T-MT两驱精英型	1.5T-MT两驱豪华型	1.5T-MT两驱尊贵型	1.5T-MT两驱旗舰型	2.0T-MT两驱尊贵型	2.0T-MT两驱旗舰型	2.0T-DCT两驱豪华型	2.0T-DCT两驱尊贵型	2.0T-DCT两驱旗舰型	备注
1	Q32008	六角法兰面螺母	HEXAGON NUTS WITH FLANGE	3	3	3	0	0	0	0	0	0	
2	1602010001-B11	离合踏板总成	CLUTCH PEDAL ASSEMBLY	1	1	1	0	0	0	0	0	0	
3	Q5100824	销轴	CLEVIS PIN WITH HEAD	1	1	1	0	0	0	0	0	0	
4	Q50108	锁销	LOCKING PIN	1	1	1	0	0	0	0	0	0	
5	1608010001-B11	离合器总泵总成	CLUTCH MASTER CYLINDER ASSEMBLY	1	1	1	0	0	0	0	0	0	
6	Q673B15	钢带弹性环箍	CLIP	2	2	2	0	0	0	0	0	0	
7	1607011001-B11	离合器总泵软管	CLUTCH MASTER CYLINDER HOSE	1	1	1	0	0	0	0	0	0	
8	1607012001-B11	离合软管支架	CLUTCH HOSE BRACKET	1	1	1	0	0	0	0	0	0	
9	3506034-A01	波形卡片	SPRING CLIP	1	1	1	0	0	0	0	0	0	
10	1607020001-B11	离合软管总成	CLUTCH SLAVE CYLINDER HOSE	1	1	1	0	0	0	0	0	0	
11	1607010001-B11	离合硬管总成	CLUTCH HARD TUBE ASSEMBLY	1	1	1	0	0	0	0	0	0	
13	Q1840616	六角法兰面螺栓	BOLT	1	1	1	0	0	0	0	0	0	

1602001003-B11

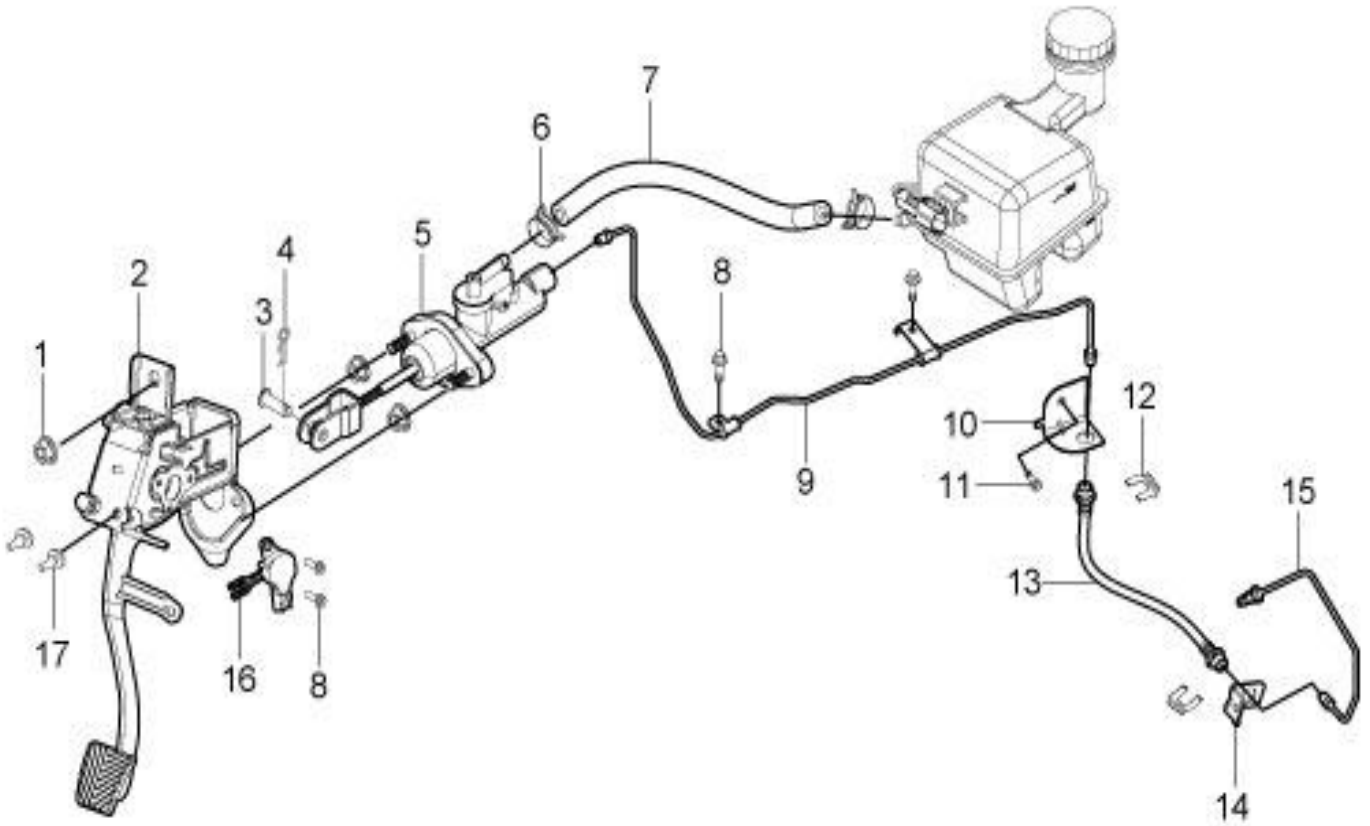

1602001003-B11 离合器操纵机构装置

1602001003-B11 CLUTCH OPERATION DEVICE

序号	备件编号	中文名称	英文名称	1.5T-MT两驱精英型	1.5T-MT两驱豪华型	1.5T-MT两驱尊贵型	1.5T-MT两驱旗舰型	2.0T-MT两驱尊贵型	2.0T-MT两驱旗舰型	2.0T-DCT两驱豪华型	2.0T-DCT两驱尊贵型	2.0T-DCT两驱旗舰型	备注
1	Q32008	六角法兰面螺母	HEXAGON NUTS WITH FLANGE	0	0	0	0	3	3	0	0	0	
2	1602010003-B11	离合踏板总成	CLUTCH PEDAL ASSEMBLY	0	0	0	0	1	1	0	0	0	
3	Q5100824	销轴	CLEVIS PIN WITH HEAD	0	0	0	0	1	1	0	0	0	
4	Q50108	锁销	LOCKING PIN	0	0	0	0	1	1	0	0	0	
5	1608010001-B11	离合器总泵总成	CLUTCH MASTER CYLINDER ASSEMBLY	0	0	0	0	1	1	0	0	0	
6	Q673B15	钢带弹性环箍	CLIP	0	0	0	0	2	2	0	0	0	
7	1607011001-B11	离合器总泵软管	CLUTCH MASTER CYLINDER HOSE	0	0	0	0	1	1	0	0	0	
8	Q1840616	六角法兰面螺栓	BOLT	0	0	0	0	2	2	0	0	0	
9	1607010003-B11	离合硬管总成I	CLUTCH PIPE ASSEMBLY OF I	0	0	0	0	1	1	0	0	0	
10	1607012002-B11	离合软管支架I	CLUTCH HOSE BRACKET I	0	0	0	0	1	1	0	0	0	
11	Q1840816	六角法兰面螺栓	BOLT	0	0	0	0	1	1	0	0	0	
12	3506034-A01	波形卡片	SPRING CLIP	0	0	0	0	1	1	0	0	0	
13	1607020002-B11	离合软管总成	CLUTCH SLAVE CYLINDER HOSE	0	0	0	0	1	1	0	0	0	
14	1607012003-B11	离合软管支架II	CLUTCH HOSE BRACKET II	0	0	0	0	1	1	0	0	0	

1602001003-B11

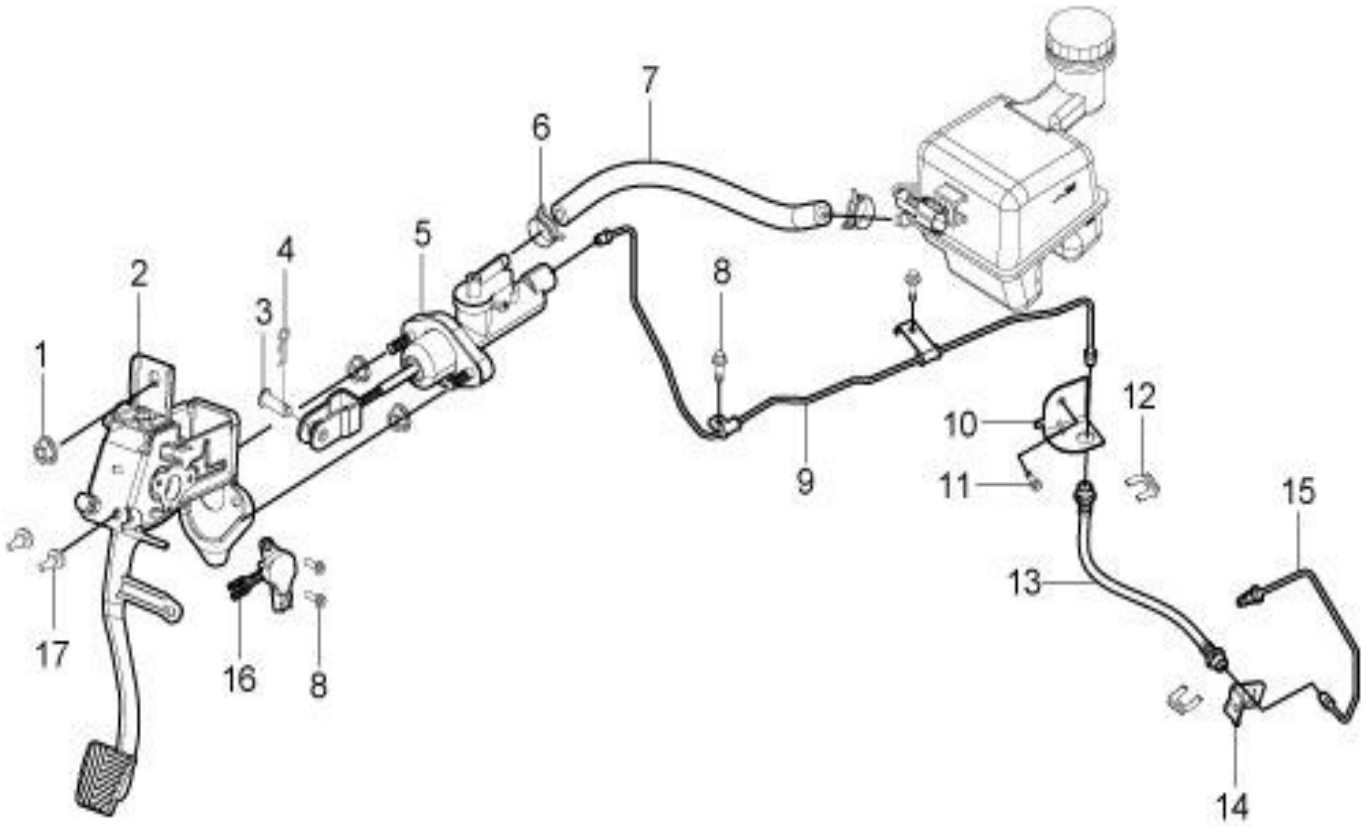

1602001003-B11 离合器操纵机构装置

1602001003-B11 CLUTCH OPERATION DEVICE

序号	备件编号	中文名称	英文名称	1.5T-MT两驱精英型	1.5T-MT两驱豪华型	1.5T-MT两驱尊贵型	1.5T-MT两驱旗舰型	2.0T-MT两驱尊贵型	2.0T-MT两驱旗舰型	2.0T-DCT两驱豪华型	2.0T-DCT两驱尊贵型	2.0T-DCT两驱旗舰型	备注
15	1607010004-B11	离合硬管总成II	CLUTCH PIPE ASSEMBLY OF II	0	0	0	0	1	1	0	0	0	
16	3569030001-A02	踏板角度传感器	PEDAL ANGLE SENSOR	0	0	0	0	1	1	0	0	0	
17	1602011003-B11	离合器踏板缓冲垫	CLUTCH PEDAL CUSHION	0	0	0	0	3	3	0	0	0	

1602001004-B11

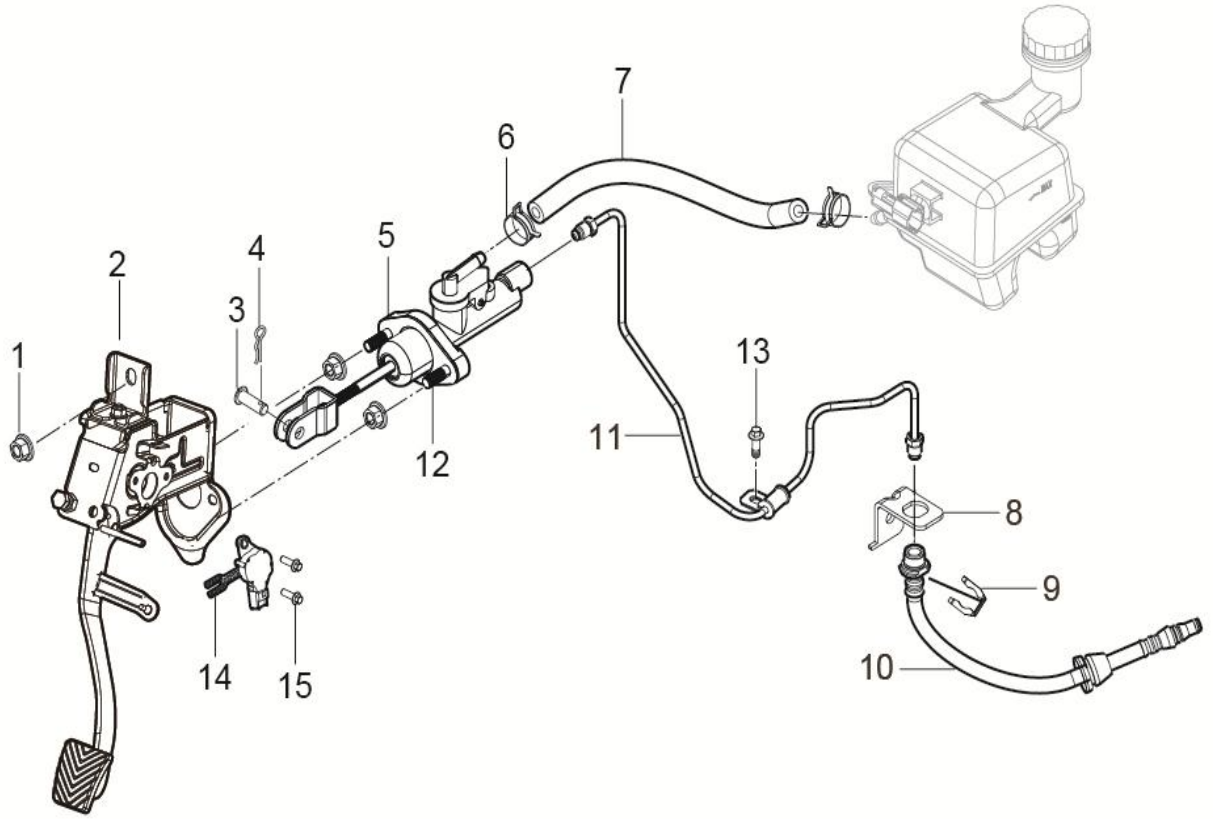

1602001004-B11 离合操纵机构装置

1602001004-B11 CLUTCH OPERATION DEVICE

序号	备件编号	中文名称	英文名称	1.5T-MT两驱精英型	1.5T-MT两驱豪华型	1.5T-MT两驱尊贵型	1.5T-MT两驱旗舰型	2.0T-MT两驱尊贵型	2.0T-MT两驱旗舰型	2.0T-DCT两驱豪华型	2.0T-DCT两驱尊贵型	2.0T-DCT两驱旗舰型	备注
1	Q32008	六角法兰面螺母	HEXAGON NUTS WITH FLANGE	0	0	0	3	0	0	0	0	0	
2	1602010003-B11	离合踏板总成	CLUTCH PEDAL ASSEMBLY	0	0	0	1	0	0	0	0	0	
3	Q5100824	销轴	CLEVIS PIN WITH HEAD	0	0	0	1	0	0	0	0	0	
4	Q50108	锁销	LOCKING PIN	0	0	0	1	0	0	0	0	0	
5	1608010001-B11	离合器总泵总成	CLUTCH MASTER CYLINDER ASSEMBLY	0	0	0	1	0	0	0	0	0	
6	Q673B15	钢带弹性环箍	CLIP	0	0	0	2	0	0	0	0	0	
7	1607011001-B11	离合器总泵软管	CLUTCH MASTER CYLINDER HOSE	0	0	0	1	0	0	0	0	0	
8	1607012001-B11	离合软管支架	CLUTCH HOSE BRACKET	0	0	0	1	0	0	0	0	0	
9	3506034-A01	波形卡片	SPRING CLIP	0	0	0	1	0	0	0	0	0	
10	1607020001-B11	离合软管总成	CLUTCH SLAVE CYLINDER HOSE	0	0	0	1	0	0	0	0	0	
11	1607010001-B11	离合硬管总成	CLUTCH HARD TUBE ASSEMBLY	0	0	0	1	0	0	0	0	0	
13	Q1840616	六角法兰面螺栓	BOLT	0	0	0	1	0	0	0	0	0	
14	3569030001-A02	踏板角度传感器	PEDAL ANGLE SENSOR	0	0	0	1	0	0	0	0	0	
15	Q1840616	六角法兰面螺栓	BOLT	0	0	0	2	0	0	0	0	0	

1703001001-B11

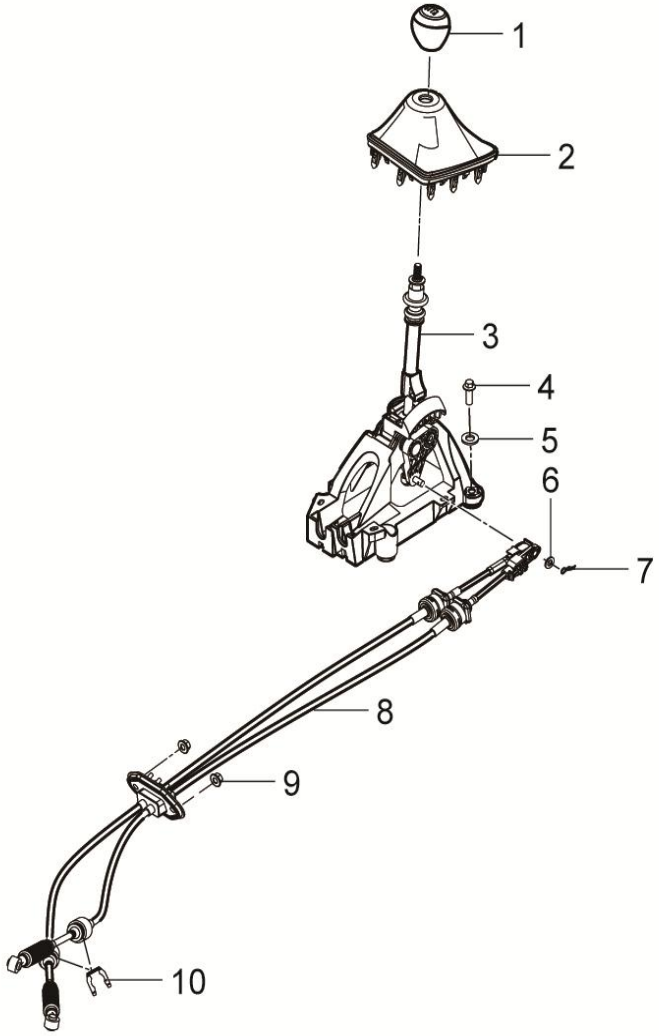

1703001001-B11 换挡操纵机构装置（手动）

1703001001-B11 TRANSMISSION SHIFT CONTROL INSTAL

序号	备件编号	中文名称	英文名称	1.5T-MT两驱精英型	1.5T-MT两驱豪华型	1.5T-MT两驱尊贵型	1.5T-MT两驱旗舰型	2.0T-MT两驱尊贵型	2.0T-MT两驱旗舰型	2.0T-DCT两驱豪华型	2.0T-DCT两驱尊贵型	2.0T-DCT两驱旗舰型	备注
1	1703010001-B11	换档操纵手柄总成	TRANSMISSION HANDLE ASSY	1	1	1	1	0	0	0	0	0	
2	1703040001-B11	换档操纵护套总成	TRANSMISSION KNOB ASSY	1	1	1	1	0	0	0	0	0	
3	1703020001-B11	换档操纵机构总成	TRANSMISSION SHIFT MECHANISM	1	1	1	1	0	0	0	0	0	
4	Q1840830	六角法兰面螺栓	BOLT	4	4	4	4	0	0	0	0	0	
5	Q40208	大垫圈	SPING WASHER	4	4	4	4	0	0	0	0	0	
6	Q40108	平垫圈	SPRING WASHER	1	1	1	1	0	0	0	0	0	
7	Q50108	锁销	LOCKING PIN	1	1	1	1	0	0	0	0	0	
8	1703030001-B11	换档操纵拉索总成	TRANSMISSION SHIFT CABLE	1	1	1	1	0	0	0	0	0	
9	Q32008	六角法兰面螺母	NUT	2	2	2	2	0	0	0	0	0	
10	1703031001-B11	波形卡片	SPRING CLIP	2	2	2	2	0	0	0	0	0	

1703001003-B11

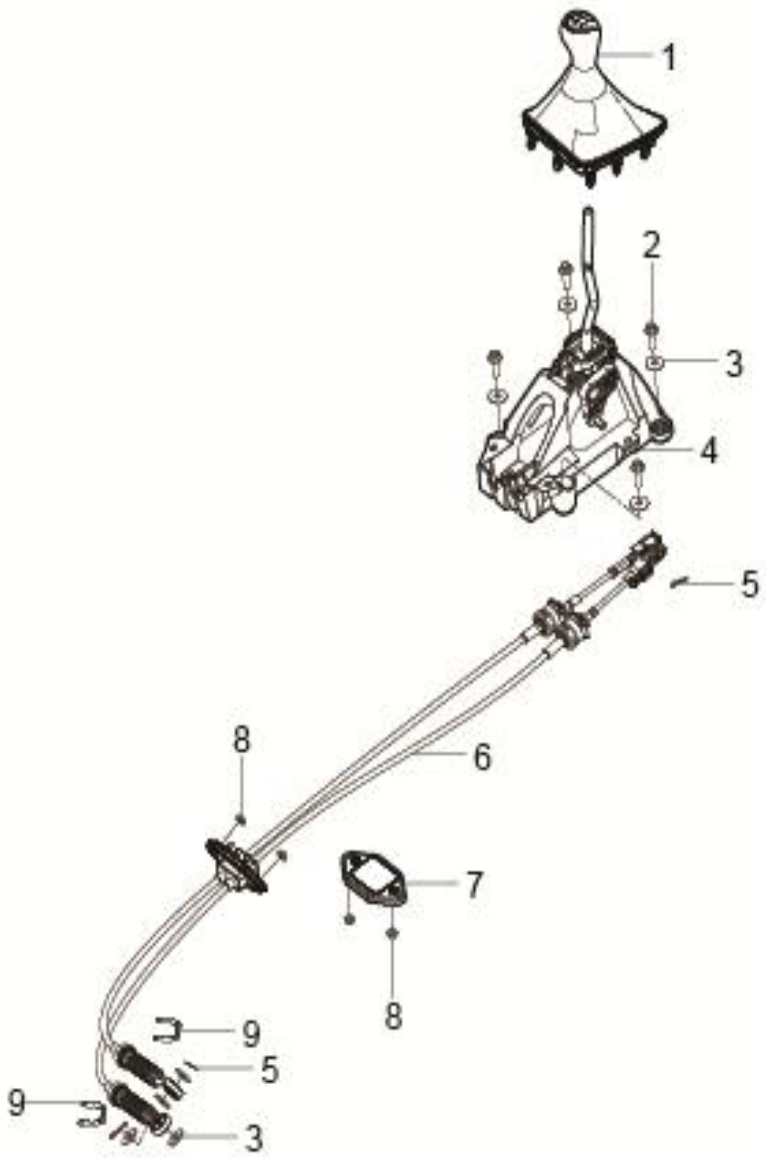

1703001003-B11 换档操纵机构装置（手动）

1703001003-B11 TRANSMISSION SHIFT CONTROL INSTAL

序号	备件编号	中文名称	英文名称	1.5T-MT两驱精英型	1.5T-MT两驱豪华型	1.5T-MT两驱尊贵型	1.5T-MT两驱旗舰型	2.0T-MT两驱尊贵型	2.0T-MT两驱旗舰型	2.0T-DCT两驱豪华型	2.0T-DCT两驱尊贵型	2.0T-DCT两驱旗舰型	备注
1	1703010002-B11	换档操纵手柄带护套总成	TRANSMISSION HANDLE ASSY	0	0	0	0	1	1	0	0	0	
2	Q1840830	六角法兰面螺栓	BOLT	0	0	0	0	4	4	0	0	0	
3	Q40208	大垫圈	SPING WASHER	0	0	0	0	8	8	0	0	0	
4	1703020002-B11	换档操纵机构总成	TRANSMISSION SHIFT MECHANISM	0	0	0	0	1	1	0	0	0	
5	Q50108	锁销	LOCKING PIN	0	0	0	0	3	3	0	0	0	
6	1703030001-B11	换档操纵拉索总成	TRANSMISSION SHIFT CABLE	0	0	0	0	1	1	0	0	0	
7	1504050001-B11	换挡拉索堵盖	TRANSMISSION CAP	0	0	0	0	1	1	0	0	0	
8	Q32008	六角法兰面螺母	NUT	0	0	0	0	2	2	0	0	0	
9	1703031001-B11	波形卡片	SPRING CLIP	0	0	0	0	2	2	0	0	0	

1504001001-B11

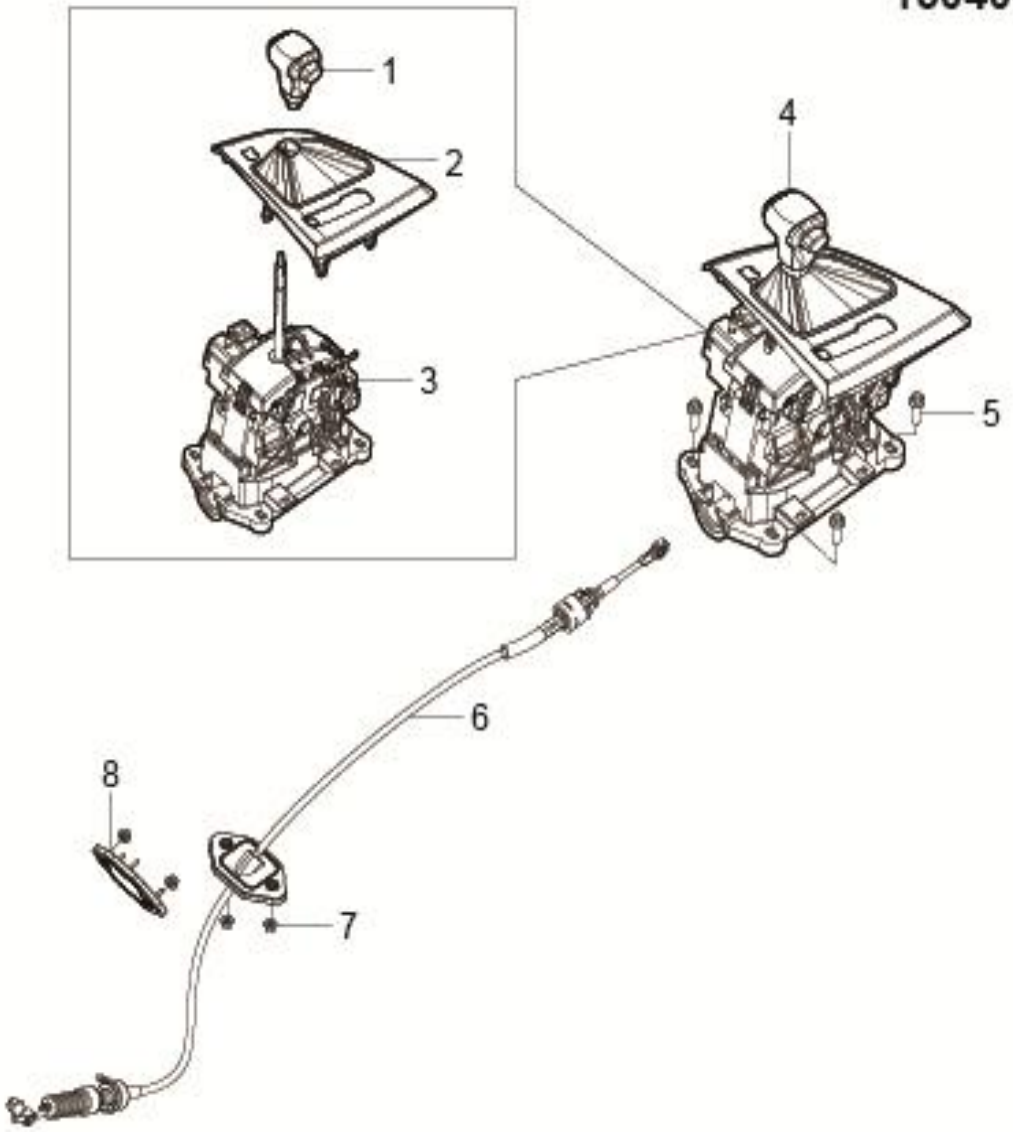

1504001001-B11 换档操纵机构装置（自动）

1504001001-B11 TRANSMISSION SHIFT CONTROL INSTAL

序号	备件编号	中文名称	英文名称	1.5T-MT两驱精英型	1.5T-MT两驱豪华型	1.5T-MT两驱尊贵型	1.5T-MT两驱旗舰型	2.0T-MT两驱尊贵型	2.0T-MT两驱旗舰型	2.0T-DCT两驱豪华型	2.0T-DCT两驱尊贵型	2.0T-DCT两驱旗舰型	备注
1	1504100001-B11	换档操纵手柄总成（黑色）	TRANSMISSION SHIFT KNOB ASSY	0	0	0	0	0	0	1	1	1	
1	1504100001-B11-H	换档操纵手柄总成(红棕色)	TRANSMISSION SHIFT KNOB ASSY	0	0	0	0	0	0	1	1	1	
1	1504100001-B11-Z	换档操纵手柄总成（棕色）	TRANSMISSION SHIFT KNOB ASSY	0	0	0	0	0	0	1	1	1	
2	1504600001-B11	换档操纵护套带面板总成（黑色）	TRANSMISSION SHIFT SHROUD WITH PANEL ASSY	0	0	0	0	0	0	1	1	1	
2	1504600001-B11-H	换档操纵护套带面板总成(红棕色)	TRANSMISSION SHIFT SHROUD WITH PANEL ASSY	0	0	0	0	0	0	1	1	1	
2	1504600001-B11-Z	换档操纵护套带面板总成（棕色）	TRANSMISSION SHIFT SHROUD WITH PANEL ASSY	0	0	0	0	0	0	1	1	1	
3	1504200001-B11	自动换档操纵机构总成	AUTOMATIC TRANSMISSION SHIFT MECHANISM ASSY	0	0	0	0	0	0	1	1	1	
4	1504010001-B11	自动换档操纵机构带手柄总成（黑色）	AUTOMATIC TRANSMISSION SHIFT MECHANISM WITH KNOB ASSY	0	0	0	0	0	0	1	1	1	
4	1504010001-B11-H	自动换档操纵机构带手柄总成(红棕色)	AUTOMATIC TRANSMISSION SHIFT MECHANISM WITH KNOB ASSY	0	0	0	0	0	0	1	1	1	
4	1504010001-B11-Z	自动换档操纵机构带手柄总成（棕色）	AUTOMATIC TRANSMISSION SHIFT MECHANISM WITH KNOB ASSY	0	0	0	0	0	0	1	1	1	
5	Q1840830	六角法兰面螺栓	BOLT	0	0	0	0	0	0	4	4	1	
6	1504020001-B11	换档操纵拉索总成	TRANSMISSION SHIFT CABLE	0	0	0	0	0	0	1	1	1	
7	Q32006	六角法兰面螺母	NUT	0	0	0	0	0	0	4	4	1	
8	1504050001-B11	换挡拉索堵盖	TRANSMISSION CAP	0	0	0	0	0	0	4	4	1	

2303001001-B11

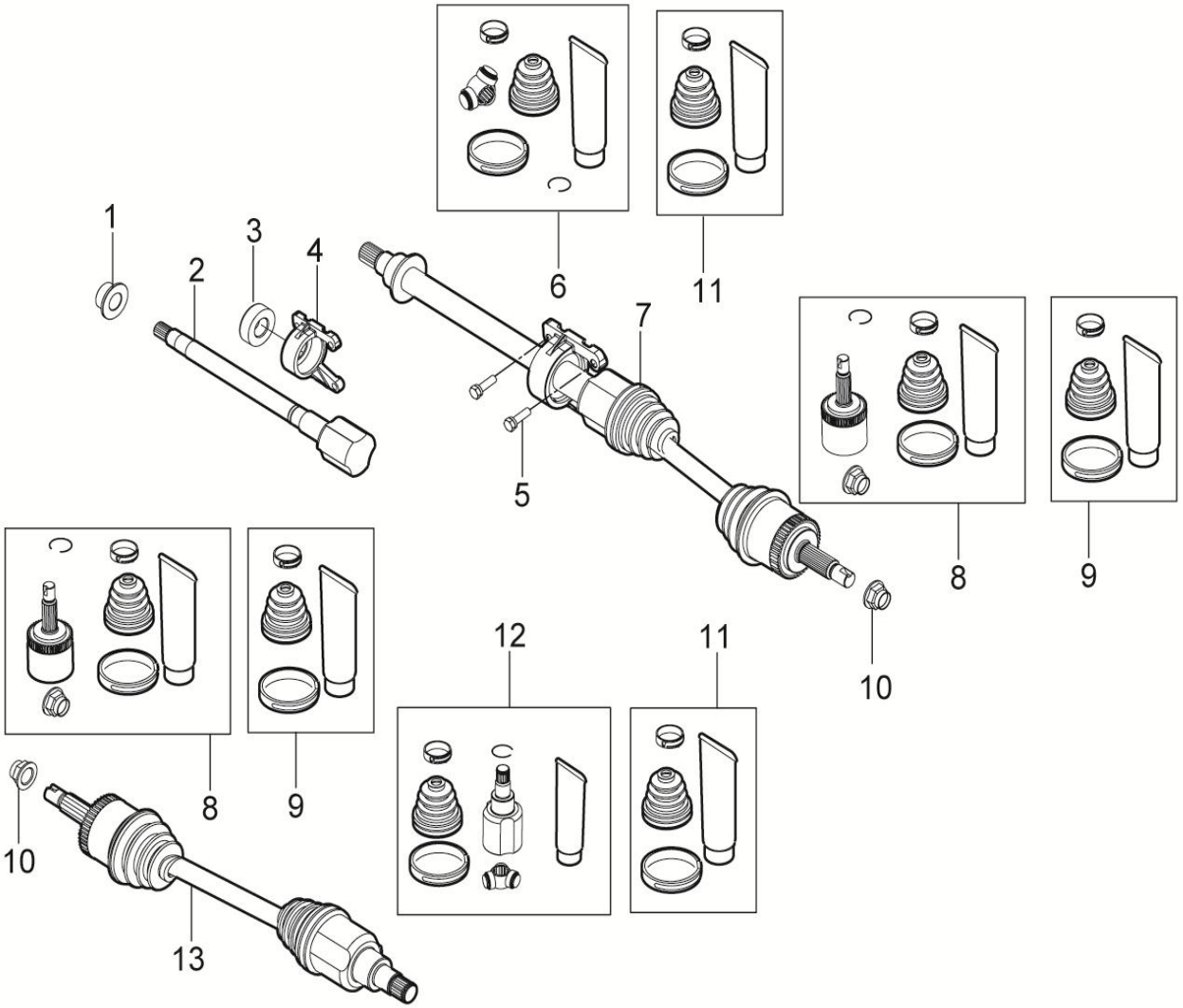

2303001001-B11前驱动轴装置（手动）

2303001001-B11 DRIVE SHAFT INSTAL-FRONT

序号	备件编号	中文名称	英文名称	1.5T-MT两驱精英型	1.5T-MT两驱豪华型	1.5T-MT两驱尊贵型	1.5T-MT两驱旗舰型	2.0T-MT两驱尊贵型	2.0T-MT两驱旗舰型	2.0T-DCT两驱豪华型	2.0T-DCT两驱尊贵型	2.0T-DCT两驱旗舰型	备注
1	2303021001-B11	压圈	CLAMPING RING	1	1	1	1	0	0	0	0	0	
2	2303022001-B11	中间轴	INTERMEDIATE SHAFT	1	1	1	1	0	0	0	0	0	
3	2303023001-B11	轴承	BEARING	1	1	1	1	0	0	0	0	0	
4	2303024001-B11	轴承支座	BEARING SUPPORT	1	1	1	1	0	0	0	0	0	
5	Q1421035	六角头螺栓和弹簧垫圈组合件	BOLT	4	4	4	4	0	0	0	0	0	
6	2303070001-B11	内球笼修理包-右	THE BALL CAGE REPAIR KITS - RIGHT	1	1	1	1	0	0	0	0	0	
7	2303010001-B11	左前驱动轴总成	FRONT DRIVE SHAFT-LEFT	1	1	1	1	0	0	0	0	0	
8	2303040001-B11	外球笼修理包	OUTSIDE OF THE BALL CAGE REPAIR KITS	2	2	2	2	0	0	0	0	0	
9	2303030001-B11	外球笼护套修理包	OUTSIDE OF THE BALL CAGE SHEATH REPAIR KITS	2	2	2	2	0	0	0	0	0	
10	2303011001-B11	驱动轴锁紧螺母	DRIVE SHAFT NUT	2	2	2	2	0	0	0	0	0	
11	2303050001-B11	内球笼护套修理包	THE BALL CAGE SHEATH REPAIR KITS	2	2	2	2	0	0	0	0	0	
12	2303060001-B11	内球笼修理包-左	THE BALL CAGE REPAIR KITS - LEFT	1	1	1	1	0	0	0	0	0	
13	2303020001-B11	右前驱动轴总成	FRONT DRIVE SHAFT-RIGHT	1	1	1	1	0	0	0	0	0	

2303001002-B11

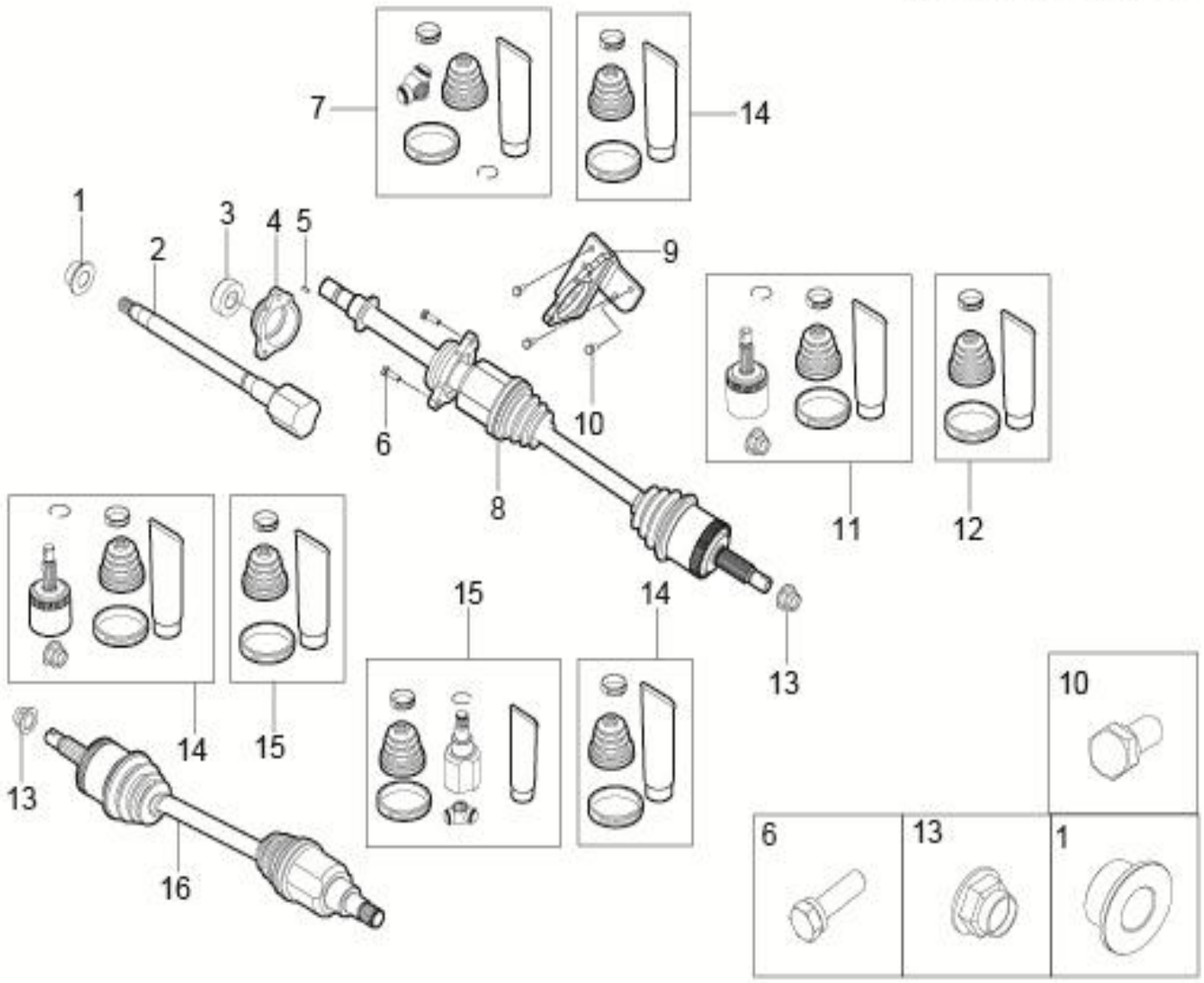

2303001002-B11 前驱动轴装置（自动）

2303001002-B11 DRIVE SHAFT INSTAL-FRONT

序号	备件编号	中文名称	英文名称	1.5T-MT两驱精英型	1.5T-MT两驱豪华型	1.5T-MT两驱尊贵型	1.5T-MT两驱旗舰型	2.0T-MT两驱尊贵型	2.0T-MT两驱旗舰型	2.0T-DCT两驱豪华型	2.0T-DCT两驱尊贵型	2.0T-DCT两驱旗舰型	备注
1	2303021002-B11	压圈	CLAMPING RING	0	0	0	0	0	0	1	1	1	
2	2303022002-B11	中间轴	INTERMEDIATE SHAFT	0	0	0	0	0	0	1	1	1	
3	2303023002-B11	轴承	BEARING	0	0	0	0	0	0	1	1	1	
4	2303024002-B11	轴承支座	BEARING SUPPORT	0	0	0	0	0	0	1	1	1	
5	2303025002-B11	销	PIN	0	0	0	0	0	0	1	1	1	
6	Q1421030X1.25	六角头螺栓和弹簧垫圈组合件	BOLT	0	0	0	0	0	0	4	4	4	
7	2303070002-B11	内球笼修理包-右	THE BALL CAGE REPAIR KITS - RIGHT	0	0	0	0	0	0	1	1	1	
8	2303010002-B11	左前驱动轴总成	FRONT DRIVE SHAFT-LEFT	0	0	0	0	0	0	1	1	1	
9	2303012002-B11	驱动轴支架	DRIVE SHAFT SUPPORT	0	0	0	0	0	0	1	1	1	
10	Q1421025X1.25	六角头螺栓和弹簧垫圈组合件	DRIVE SHAFT SUPPORT	0	0	0	0	0	0	3	3	3	
11	2303040002-B11	外球笼修理包	OUTSIDE OF THE BALL CAGE REPAIR KITS	0	0	0	0	0	0	2	2	2	
12	2303030002-B11	外球笼护套修理包	OUTSIDE OF THE BALL CAGE SHEATH REPAIR KITS	0	0	0	0	0	0	2	2	2	
13	2303011001-B11	驱动轴锁紧螺母	DRIVE SHAFT NUT	0	0	0	0	0	0	2	2	2	
14	2303050002-B11	内球笼护套修理包	THE BALL CAGE SHEATH REPAIR KITS	0	0	0	0	0	0	2	2	2	

2303001002-B11

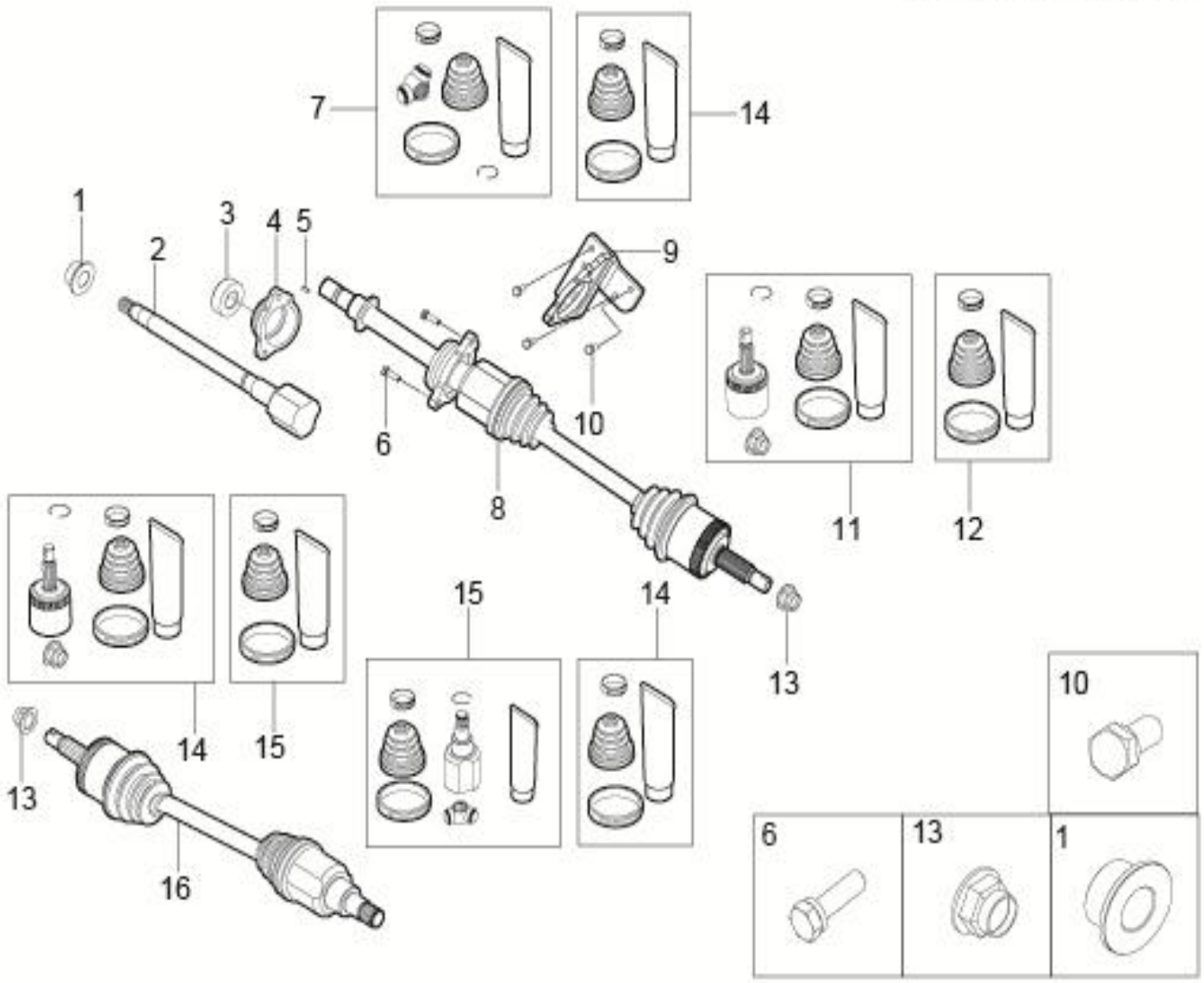

2303001002-B11 前驱动轴装置（自动）

2303001002-B11 DRIVE SHAFT INSTAL-FRONT

序号	备件编号	中文名称	英文名称	1.5T-MT两驱精英型	1.5T-MT两驱豪华型	1.5T-MT两驱尊贵型	1.5T-MT两驱旗舰型	2.0T-MT两驱尊贵型	2.0T-MT两驱旗舰型	2.0T-DCT两驱豪华型	2.0T-DCT两驱尊贵型	2.0T-DCT两驱旗舰型	备注
15	2303060002-B11	内球笼修理包-左	THE BALL CAGE REPAIR KITS - LEFT	0	0	0	0	0	0	1	1	1	
16	2303020002-B11	右前驱动轴总成	FRONT DRIVE SHAFT-RIGHT	0	0	0	0	0	0	1	1	1	

2303001003-B11

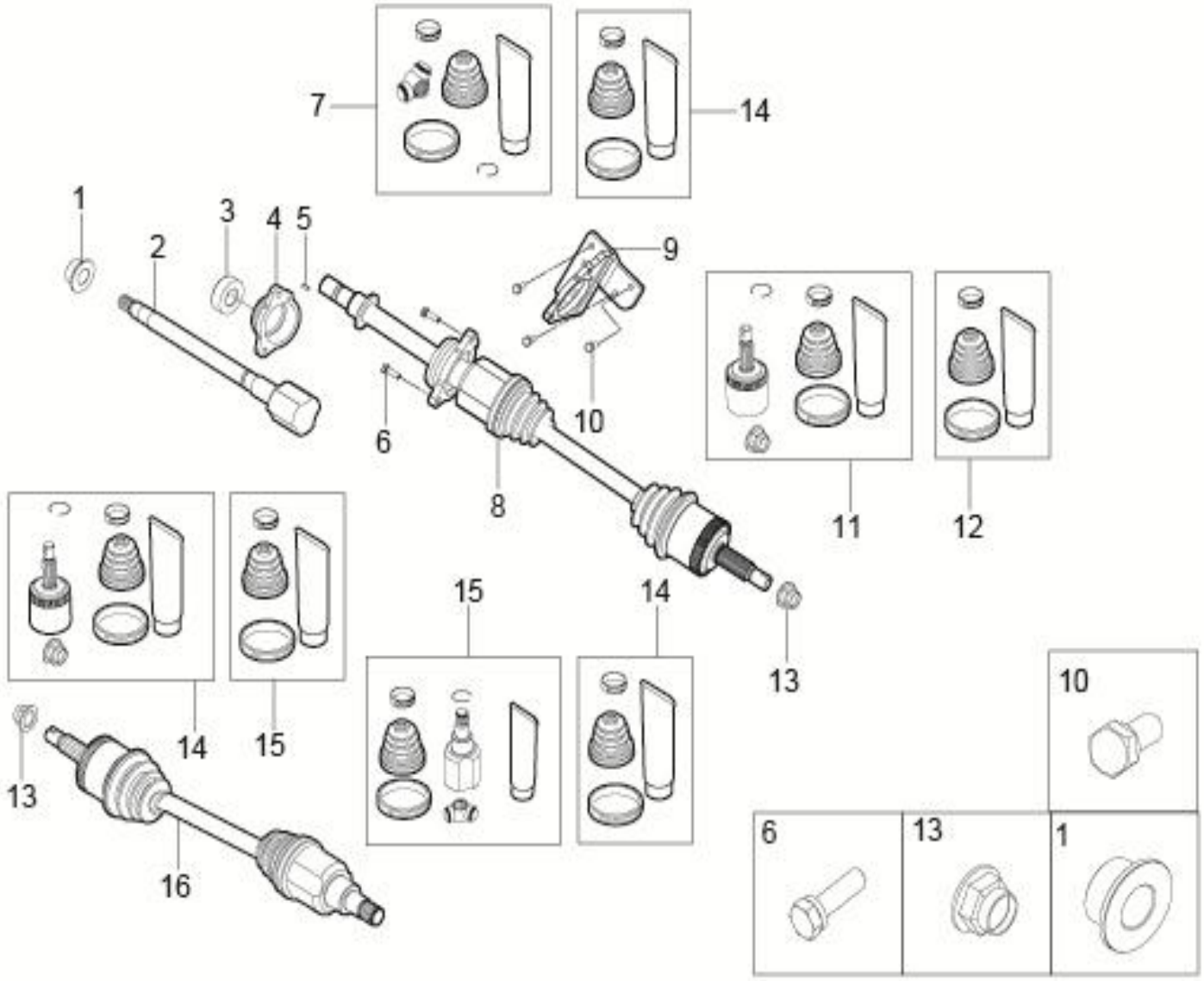

2303001003-B11 前驱动轴装置（手动）

2303001003-B11 DRIVE SHAFT INSTAL-FRONT

序号	备件编号	中文名称	英文名称	1.5T-MT两驱精英型	1.5T-MT两驱豪华型	1.5T-MT两驱尊贵型	1.5T-MT两驱旗舰型	2.0T-MT两驱尊贵型	2.0T-MT两驱旗舰型	2.0T-DCT两驱豪华型	2.0T-DCT两驱尊贵型	2.0T-DCT两驱旗舰型	备注
1	2303021003-B11	压圈	CLAMPING RING	0	0	0	0	1	1	0	0	0	
2	2303022003-B11	中间轴	INTERMEDIATE SHAFT	0	0	0	0	1	1	0	0	0	
3	2303023003-B11	轴承	BEARING	0	0	0	0	1	1	0	0	0	
4	2303024003-B11	轴承支座	BEARING SUPPORT	0	0	0	0	1	1	0	0	0	
5	2303025003-B11	销	PIN	0	0	0	0	1	1	0	0	0	
6	Q1421030X1.25	六角头螺栓和弹簧垫圈组合件	BOLT	0	0	0	0	2	2	0	0	0	
7	2303070003-B11	内球笼修理包-右	THE BALL CAGE REPAIR KITS - RIGHT	0	0	0	0	1	1	0	0	0	
8	2303010003-B11	左前驱动轴总成	FRONT DRIVE SHAFT-LEFT	0	0	0	0	1	1	0	0	0	
9	2303012001-B11	驱动轴支架	DRIVE SHAFT SUPPORT	0	0	0	0	1	1	0	0	0	
10	Q1421025X1.25	六角头螺栓和弹簧垫圈组合件	BOLT	0	0	0	0	3	3	0	0	0	
11	2303040003-B11	外球笼修理包	OUTSIDE OF THE BALL CAGE REPAIR KITS	0	0	0	0	2	2	0	0	0	
12	2303030003-B11	外球笼护套修理包	OUTSIDE OF THE BALL CAGE SHEATH REPAIR KITS	0	0	0	0	2	2	0	0	0	
13	2303011001-B11	驱动轴锁紧螺母	DRIVE SHAFT NUT	0	0	0	0	2	2	0	0	0	
14	2303050003-B11	内球笼护套修理包	THE BALL CAGE SHEATH REPAIR KITS	0	0	0	0	2	2	0	0	0	

2303001003-B11

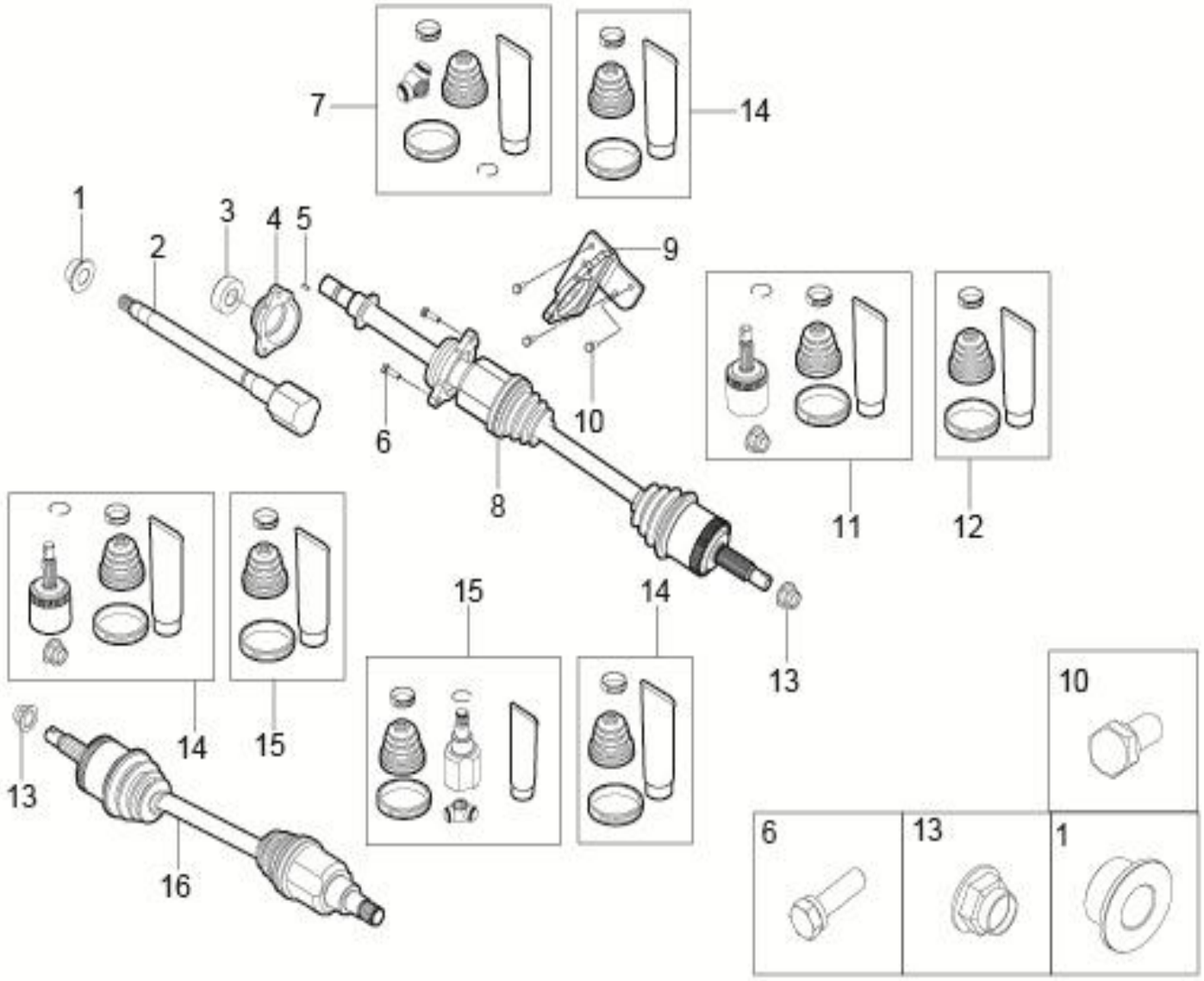

2303001003-B11 前驱动轴装置（手动）

2303001003-B11 DRIVE SHAFT INSTAL-FRONT

序号	备件编号	中文名称	英文名称	1.5T-MT两驱精英型	1.5T-MT两驱豪华型	1.5T-MT两驱尊贵型	1.5T-MT两驱旗舰型	2.0T-MT两驱尊贵型	2.0T-MT两驱旗舰型	2.0T-DCT两驱豪华型	2.0T-DCT两驱尊贵型	2.0T-DCT两驱旗舰型	备注
15	2303060003-B11	内球笼修理包-左	THE BALL CAGE REPAIR KITS - LEFT	0	0	0	0	1	1	0	0	0	
16	2303020003-B11	右前驱动轴总成	FRONT DRIVE SHAFT-RIGHT	0	0	0	0	1	1	0	0	0	

3100001002-B11

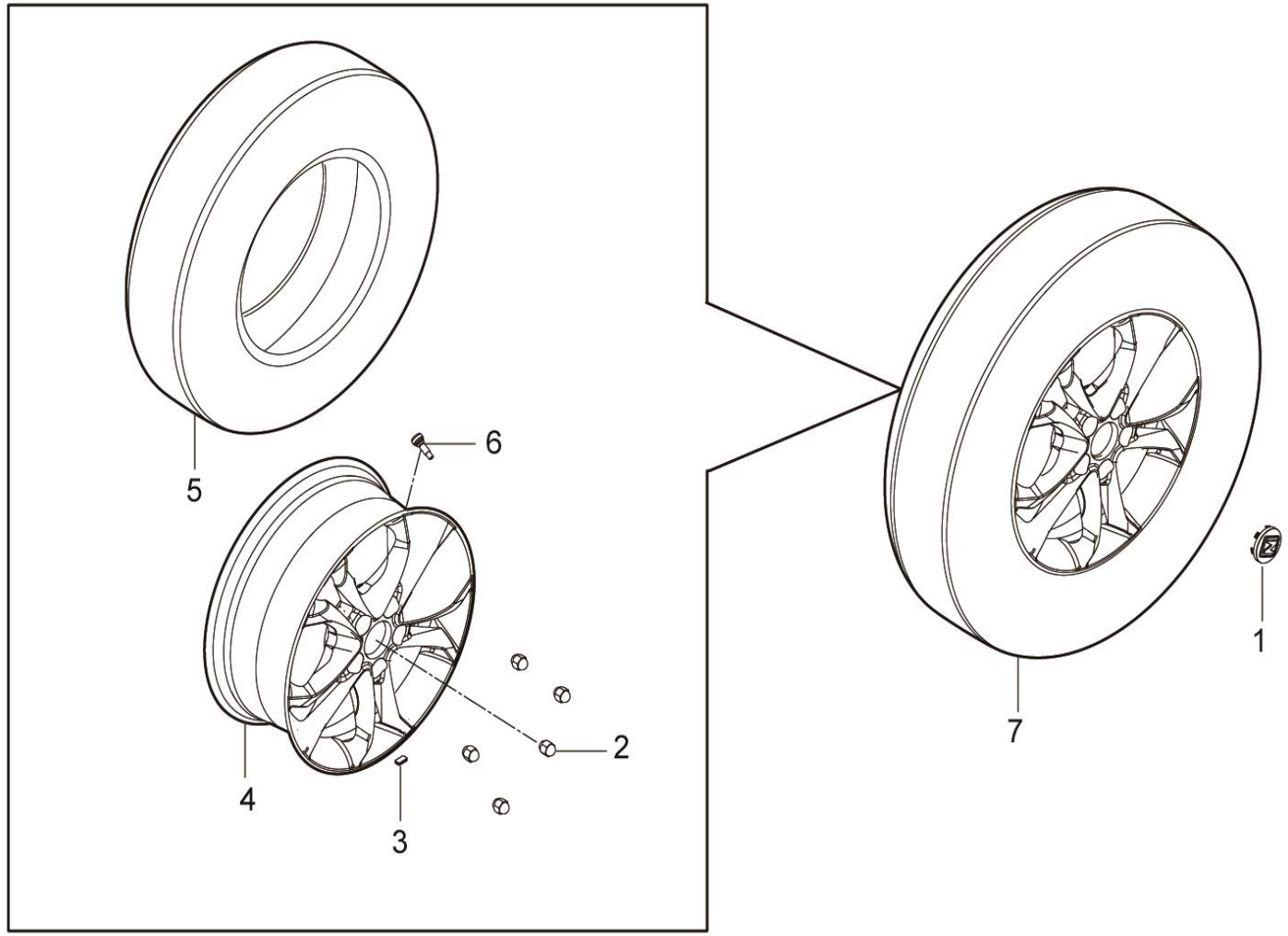

3100001002-B11车轮装置（R17）

3100001002-B11 WHEEL INSTAL（R17）

序号	备件编号	中文名称	英文名称	1.5T-MT两驱精英型	1.5T-MT两驱豪华型	1.5T-MT两驱尊贵型	1.5T-MT两驱旗舰型	2.0T-MT两驱尊贵型	2.0T-MT两驱旗舰型	2.0T-DCT两驱豪华型	2.0T-DCT两驱尊贵型	2.0T-DCT两驱旗舰型	备注
1	3101150-06B1	轮辋装饰盖合件（铝）	WHEEL COVER	4	4	4	0	0	0	0	0	0	
2	3101111-02	车轮螺母	WHEEL NUT	20	20	20	0	0	0	0	0	0	
3	3101120-02	粘贴式平衡块	BALANCE WEIGHT	按需	按需	按需	0	0	0	0	0	0	
4	3113101002-B11	铝轮辋	WHEEL AL	4	4	4	0	0	0	0	0	0	
5	3106101002-B11	轮胎	TIRE	4	4	4	0	0	0	0	0	0	赛轮
6	3101015-02	气门嘴	AIR VALVE	4	4	4	0	0	0	0	0	0	
7	3101010002-B11	车轮及轮胎总成	WHEEL AND TIRE ASSY	4	4	4	0	0	0	0	0	0	

3100001004-B11

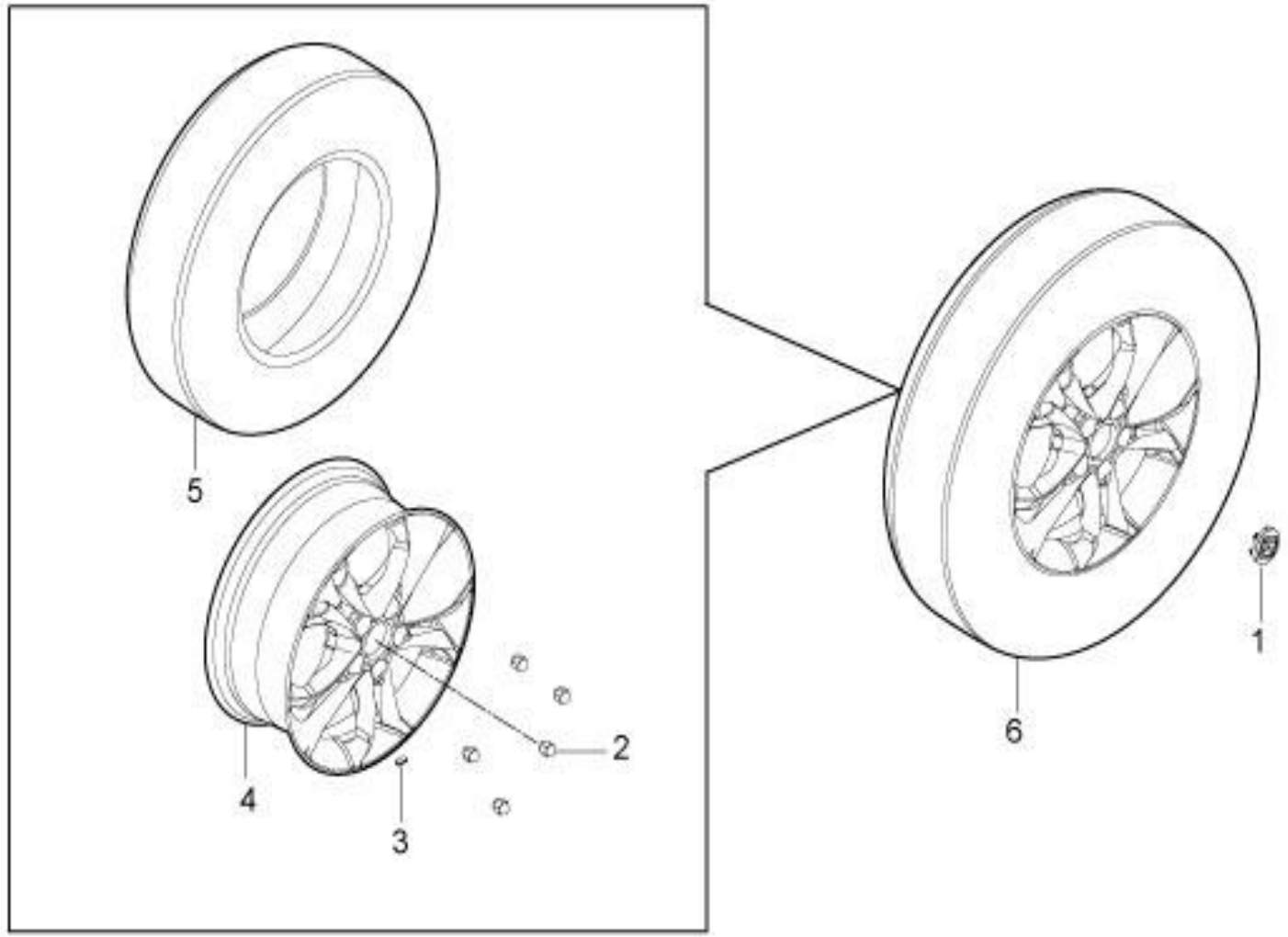

3100001004-B11 车轮装置（R17）

3100001004-B11 WHEEL INSTAL（R17）

序号	备件编号	中文名称	英文名称	1.5T-MT两驱精英型	1.5T-MT两驱豪华型	1.5T-MT两驱尊贵型	1.5T-MT两驱旗舰型	2.0T-MT两驱尊贵型	2.0T-MT两驱旗舰型	2.0T-DCT两驱豪华型	2.0T-DCT两驱尊贵型	2.0T-DCT两驱旗舰型	备注
1	3101150-06B1	轮辋装饰盖合件（铝）	WHEEL COVER	0	0	0	4	0	0	0	0	0	
2	3101111-02	车轮螺母	WHEEL NUT	0	0	0	20	0	0	0	0	0	
3	3101120-02	粘贴式平衡块	BALANCE WEIGHT	0	0	0	按需	0	0	0	0	0	
4	3113101002-B11	铝轮辋	WHEEL AL	0	0	0	4	0	0	0	0	0	
5	3106101002-B11	轮胎	TIRE	0	0	0	4	0	0	0	0	0	赛轮
5	3106101004-B11	轮胎	TIRE	0	0	0	4	0	0	0	0	0	三角
5	3106101006-B11	轮胎	TIRE	0	0	0	4	0	0	0	0	0	风神
5	3106101009-B11	轮胎	TIRE	0	0	0	4	0	0	0	0	0	万力
6	3101010005-B11	车轮及轮胎总成	WHEEL AND TIRE ASSY	0	0	0	4	0	0	0	0	0	

3100001003-B11

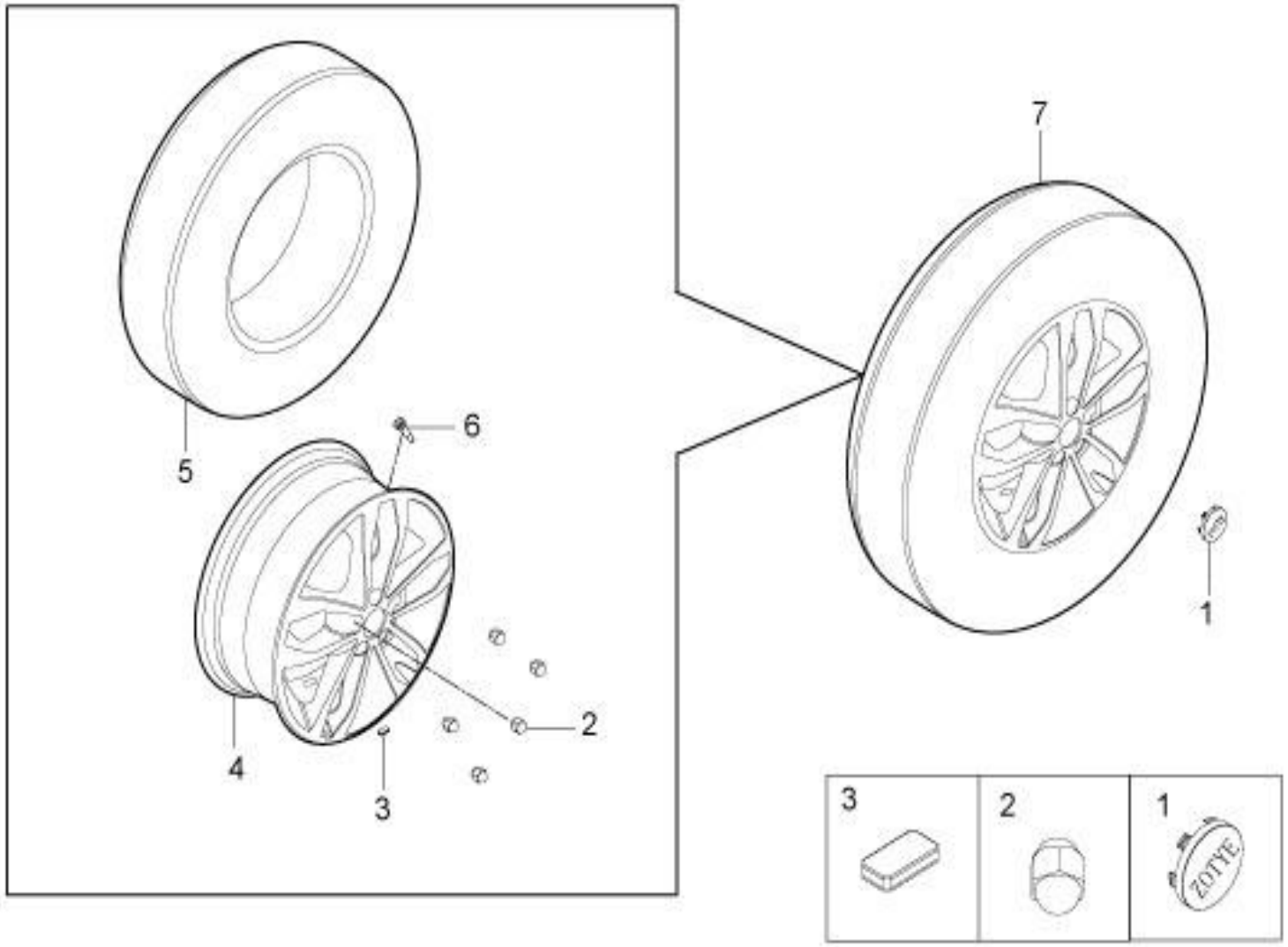

3100001003-B11 车轮装置（R18）

3100001003-B11 WHEEL INSTAL（R18）

序号	备件编号	中文名称	英文名称	1.5T-MT两驱精英型	1.5T-MT两驱豪华型	1.5T-MT两驱尊贵型	1.5T-MT两驱旗舰型	2.0T-MT两驱尊贵型	2.0T-MT两驱旗舰型	2.0T-DCT两驱豪华型	2.0T-DCT两驱尊贵型	2.0T-DCT两驱旗舰型	备注
1	3101150-41	轮辋装饰盖合件（铝）	WHEEL AND TIRE ASSY	0	0	0	0	4	0	4	4	0	
2	3101111-02	车轮螺母	AIR VALVE	0	0	0	0	20	0	20	20	0	
3	3101120-02	粘贴式平衡块	WHEEL NUT	0	0	0	0	按需	0	按需	按需	0	
4	3113101004-B11	铝轮辋	BALANCE WEIGHT	0	0	0	0	4	0	4	4	0	
5	3106101007-B11	轮胎	WHEEL AL	0	0	0	0	4	0	4	4	0	赛轮
5	3106101010-B11	轮胎	WHEEL AL	0	0	0	0	4	0	4	4	0	万力
6	3101015-02	气门嘴	TIRE	0	0	0	0	4	0	4	4	0	
7	3101010004-B11	车轮及轮胎总成	WHEEL AND TIRE ASSY	0	0	0	0	4	0	4	4	0	

3100001005-B11

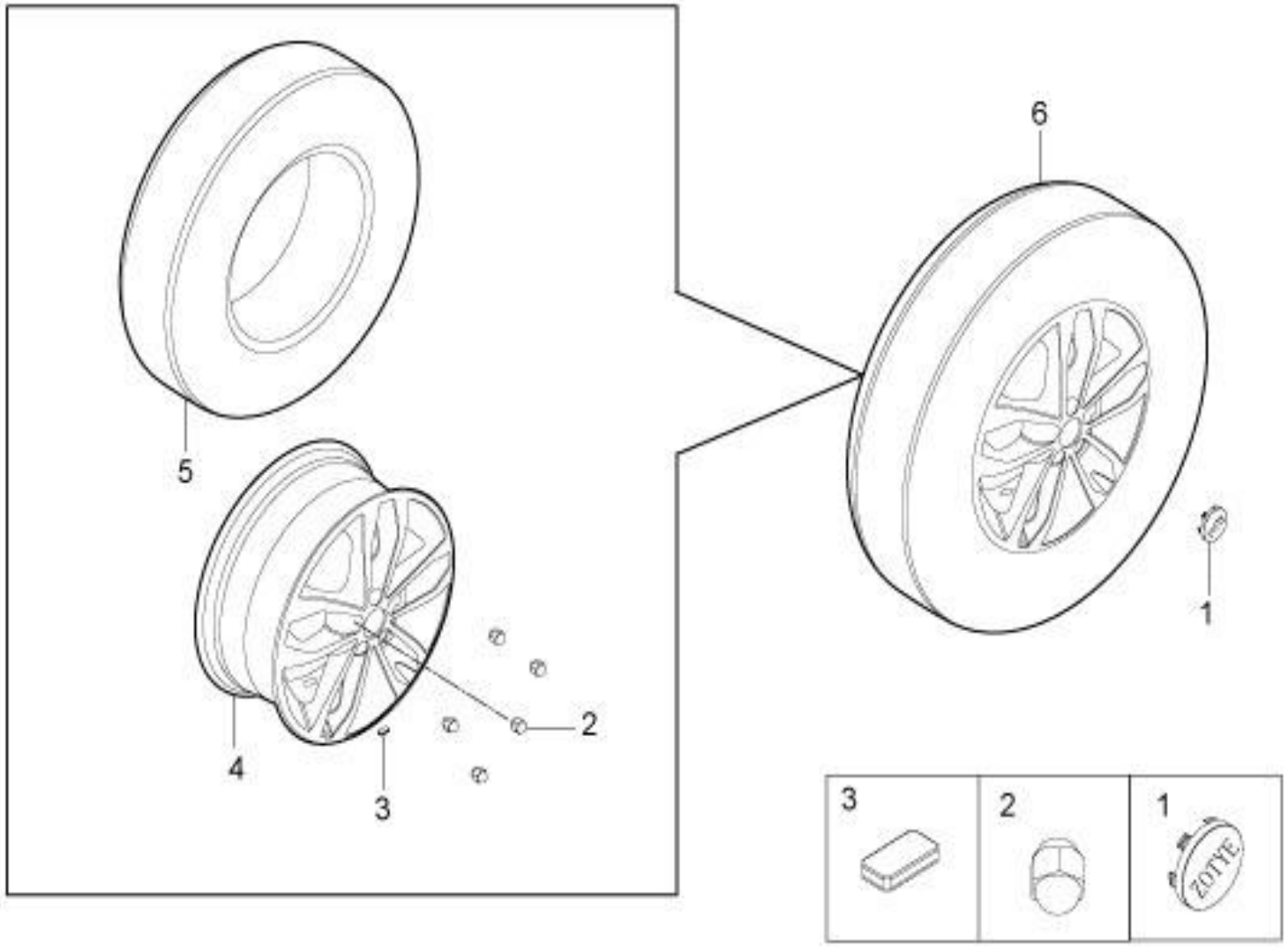

3100001005-B11 车轮装置（R18）

3100001005-B11 WHEEL INSTAL（R18）

序号	备件编号	中文名称	英文名称	1.5T-MT两驱精英型	1.5T-MT两驱豪华型	1.5T-MT两驱尊贵型	1.5T-MT两驱旗舰型	2.0T-MT两驱尊贵型	2.0T-MT两驱旗舰型	2.0T-DCT两驱豪华型	2.0T-DCT两驱尊贵型	2.0T-DCT两驱旗舰型	备注
1	3101150-41	轮辋装饰盖合件（铝）	WHEEL AND TIRE ASSY	0	0	0	0	0	4	0	0	4	
2	3101111-02	车轮螺母	AIR VALVE	0	0	0	0	0	20	0	0	20	
3	3101120-02	粘贴式平衡块	WHEEL NUT	0	0	0	0	0	按需	0	0	按需	
4	3113101004-B11	铝轮辋	BALANCE WEIGHT	0	0	0	0	0	4	0	0	4	
5	3106101007-B11	轮胎	WHEEL AL	0	0	0	0	0	4	0	0	4	赛轮
5	3106101010-B11	轮胎	WHEEL AL	0	0	0	0	0	4	0	0	4	万力
6	3101010006-B11	车轮及轮胎总成	WHEEL AND TIRE ASSY	0	0	0	0	0	4	0	0	4	

3100001005-B01

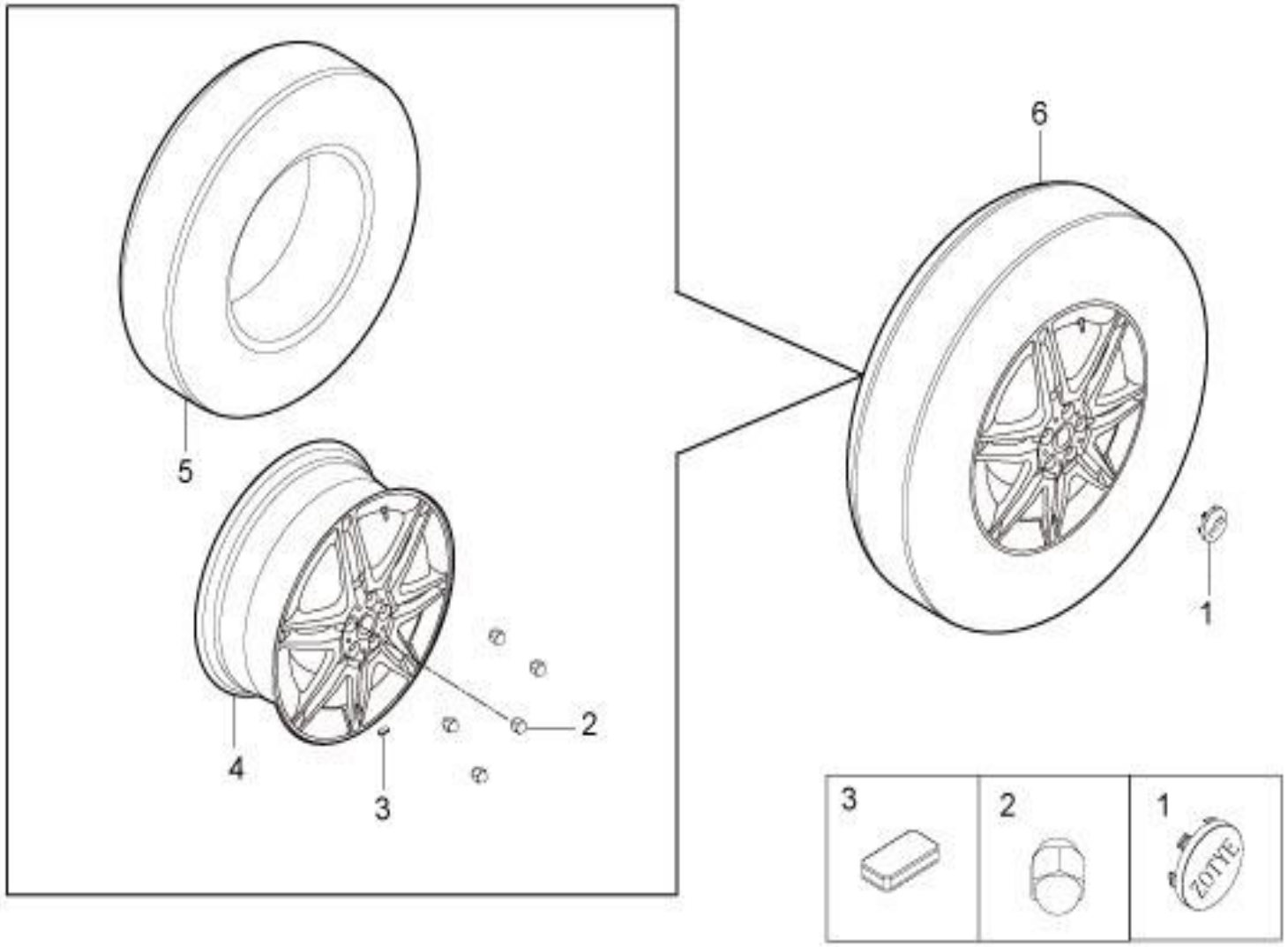

3100001005-B01 车轮装置（R18）

3100001005-B01 WHEEL INSTAL（R18）

序号	备件编号	中文名称	英文名称	1.5T-MT两驱精英型	1.5T-MT两驱豪华型	1.5T-MT两驱尊贵型	1.5T-MT两驱旗舰型	2.0T-MT两驱尊贵型	2.0T-MT两驱旗舰型	2.0T-DCT两驱豪华型	2.0T-DCT两驱尊贵型	2.0T-DCT两驱旗舰型	备注
1	3101150-41	轮辋装饰盖合件（铝）	WHEEL AND TIRE ASSY	0	0	0	0	0	4	0	0	4	
2	3101111-02	车轮螺母	AIR VALVE	0	0	0	0	0	20	0	0	20	
3	3101120-02	粘贴式平衡块	WHEEL NUT	0	0	0	0	0	按需	0	0	按需	
4	3113101004-B01	铝轮辋	BALANCE WEIGHT	0	0	0	0	0	4	0	0	4	
5	3106101007-B11	轮胎	WHEEL AL	0	0	0	0	0	4	0	0	4	赛轮
5	3106101010-B11	轮胎	WHEEL AL	0	0	0	0	0	4	0	0	4	万力
6	3101010006-B01	车轮及轮胎总成	WHEEL AND TIRE ASSY	0	0	0	0	0	4	0	0	4	

3105001001-B11

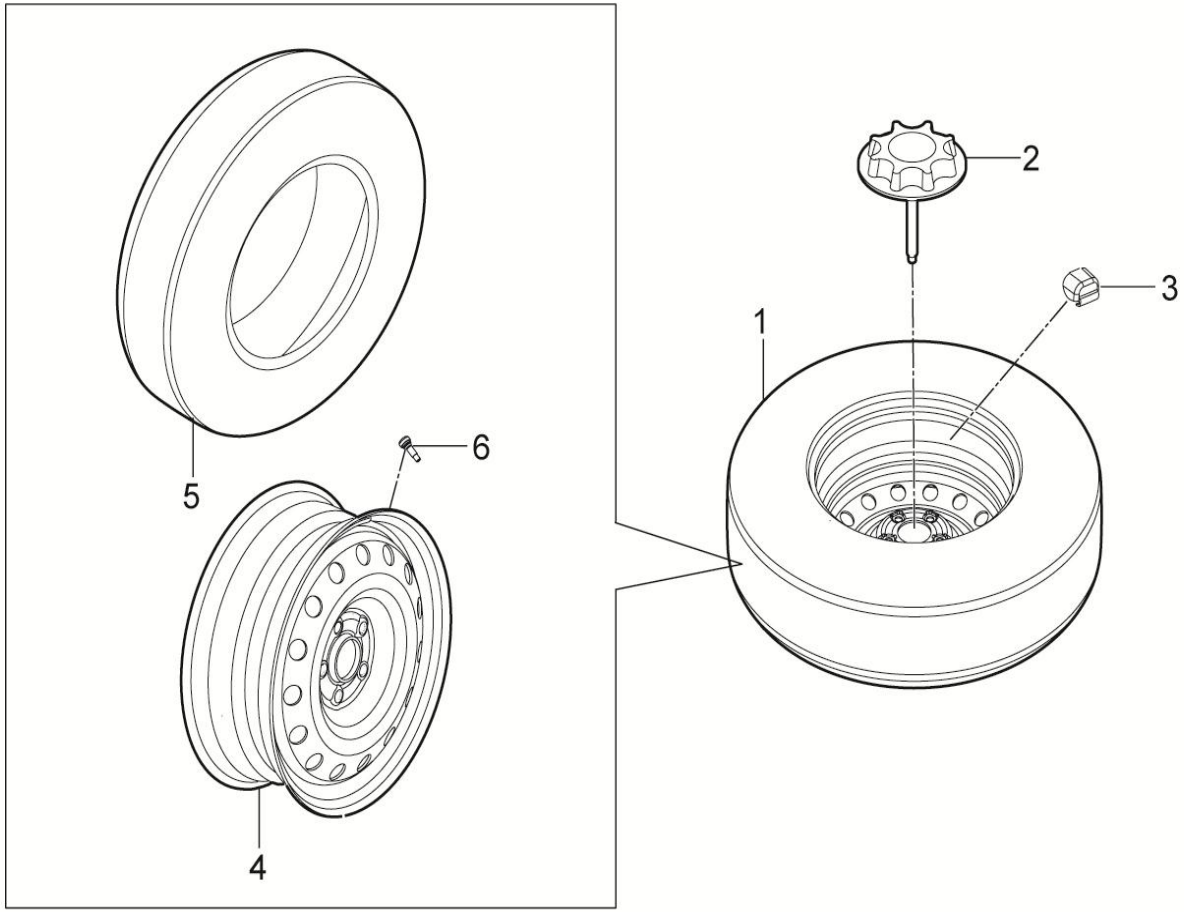

3105001001-B11备胎装置

3105001001-B11 SPARE TIRE INSTAL

序号	备件编号	中文名称	英文名称	1.5T-MT两驱精英型	1.5T-MT两驱豪华型	1.5T-MT两驱尊贵型	1.5T-MT两驱旗舰型	2.0T-MT两驱尊贵型	2.0T-MT两驱旗舰型	2.0T-DCT两驱豪华型	2.0T-DCT两驱尊贵型	2.0T-DCT两驱旗舰型	备注
1	3101010003-B11	车轮及轮胎总成	WHEEL AND TIRE ASSY	1	1	1	1	1	1	1	1	1	
2	3105010001-B11	备胎紧固螺栓	SPARE TIRE BINDING BOLT	1	1	1	1	1	1	1	1	1	
3	3101112-03B	挂钩式平衡块（5g）	BALANCE WEIGHT	按需	按需	按需	按需	按需	按需	按需	按需	按需	
3	3101113-03B	挂钩式平衡块（10g）	BALANCE WEIGHT	按需	按需	按需	按需	按需	按需	按需	按需	按需	
3	3101114-03B	挂钩式平衡块（15g）	BALANCE WEIGHT	按需	按需	按需	按需	按需	按需	按需	按需	按需	
3	3101116-03B	挂钩式平衡块（20g）	BALANCE WEIGHT	按需	按需	按需	按需	按需	按需	按需	按需	按需	
3	3101117-03B	挂钩式平衡块（25g）	BALANCE WEIGHT	按需	按需	按需	按需	按需	按需	按需	按需	按需	
3	3101118-03B	挂钩式平衡块（30g）	BALANCE WEIGHT	按需	按需	按需	按需	按需	按需	按需	按需	按需	
3	3101119-03B	挂钩式平衡块（35g）	BALANCE WEIGHT	按需	按需	按需	按需	按需	按需	按需	按需	按需	
3	3101121-03B	挂钩式平衡块（40g）	BALANCE WEIGHT	按需	按需	按需	按需	按需	按需	按需	按需	按需	
3	3101122-03B	挂钩式平衡块（45g）	BALANCE WEIGHT	按需	按需	按需	按需	按需	按需	按需	按需	按需	
3	3101123-03B	挂钩式平衡块（50g）	BALANCE WEIGHT	按需	按需	按需	按需	按需	按需	按需	按需	按需	
3	3101124-03B	挂钩式平衡块（55g）	BALANCE WEIGHT	按需	按需	按需	按需	按需	按需	按需	按需	按需	
3	3101126-03B	挂钩式平衡块（60g）	BALANCE WEIGHT	按需	按需	按需	按需	按需	按需	按需	按需	按需	

3105001001-B11

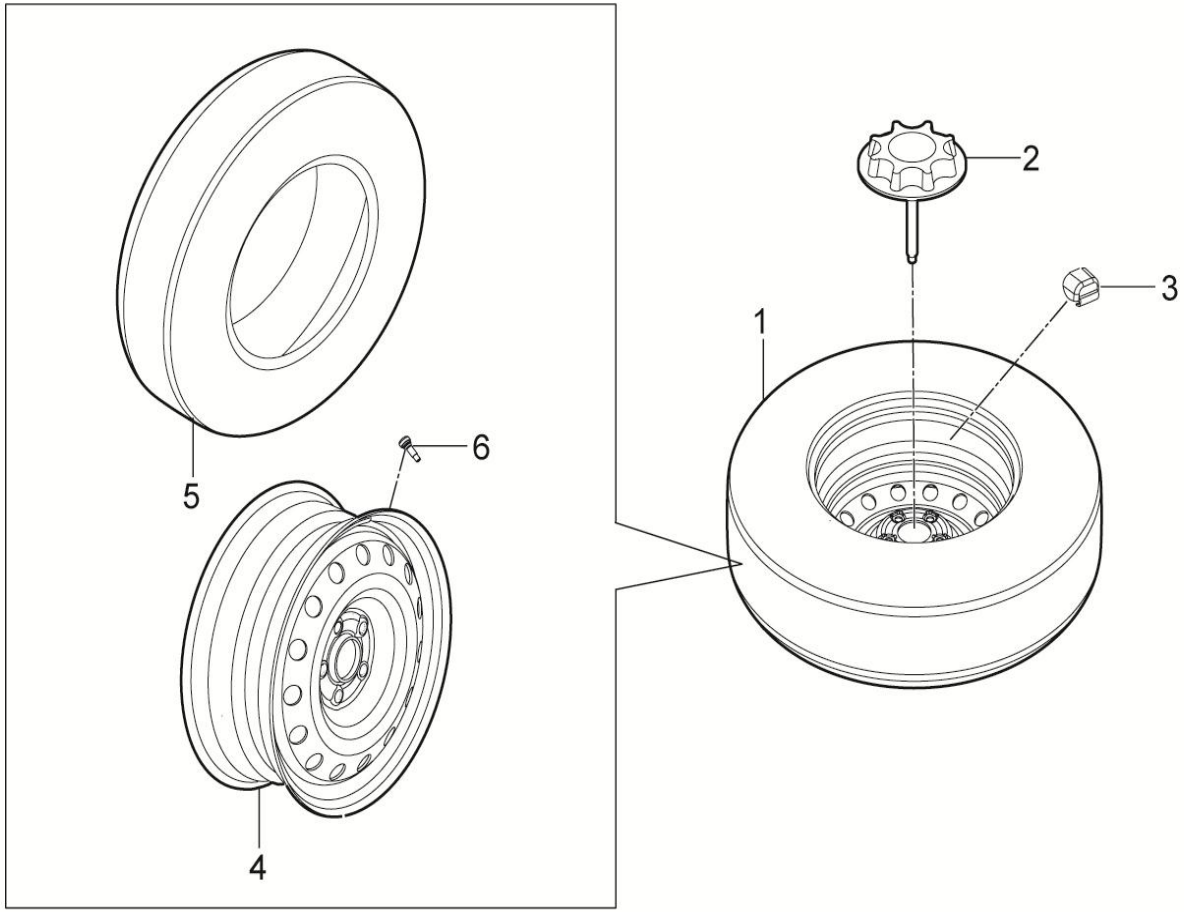

3105001001-B11备胎装置

3105001001-B11 SPARE TIRE INSTAL

序号	备件编号	中文名称	英文名称	1.5T-MT两驱精英型	1.5T-MT两驱豪华型	1.5T-MT两驱尊贵型	1.5T-MT两驱旗舰型	2.0T-MT两驱尊贵型	2.0T-MT两驱旗舰型	2.0T-DCT两驱豪华型	2.0T-DCT两驱尊贵型	2.0T-DCT两驱旗舰型	备注
4	3113100001-B11	钢轮辋	DISC-WHEEL	1	1	1	1	1	1	1	1	1	
5	3106101001-B11	轮胎	TIRE	1	1	1	1	1	1	1	1	1	
6	3101015-02	气门嘴	AIR VALVE	1	1	1	1	1	1	1	1	1	

3900001001-B11

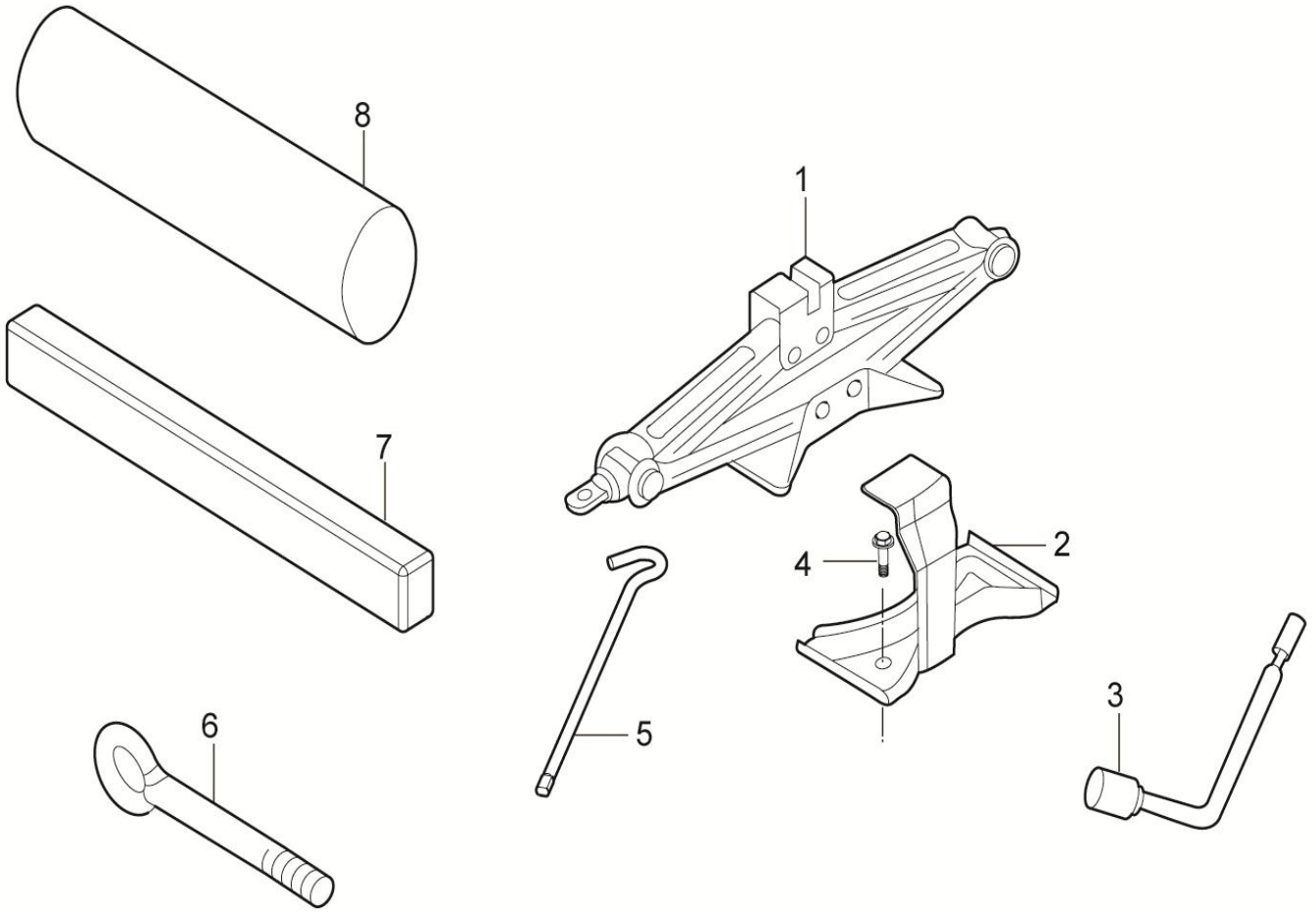

3900001001-B11 随车工具及附件装置

3900001001-B11 TOOL SET AND COMPONENT INSTAL

序号	备件编号	中文名称	英文名称	1.5T-MT两驱精英型	1.5T-MT两驱豪华型	1.5T-MT两驱尊贵型	1.5T-MT两驱旗舰型	2.0T-MT两驱尊贵型	2.0T-MT两驱旗舰型	2.0T-DCT两驱豪华型	2.0T-DCT两驱尊贵型	2.0T-DCT两驱旗舰型	备注
1	3913010001-B11	千斤顶总成	CRANE	1	1	1	1	1	1	1	1	1	
2	3913020001-B11	千斤顶支架总成	CRANE BRACKET ASSY	1	1	1	1	1	1	1	1	1	
3	3918011-A01	车轮螺母扳手	WHEEL NUT WRENCH	1	1	1	1	1	1	1	1	1	
3	Q1840616	六角头螺栓和弹簧垫圈组合件	SCREW	2	2	2	2	2	2	2	2	2	
5	3913011-A01	千斤顶摇杆	CRANE ROCKER	1	1	1	1	1	1	1	1	1	
6	3916011001-B11	拖车钩	TRAIL HOOK	1	1	1	1	1	1	1	1	1	
7	3926100AB-A01	三角警告牌	TRIANGULAR WARNING PLANTE	1	1	1	1	1	1	1	1	1	
8	3919011-A01	工具包	TOOL SET BAG	1	1	1	1	1	1	1	1	1	

四、电　器

序号	分组号	组名	GROUP_NAME	页码
202	3600001001-B11	车身控制装置	BODY-CONTROL-SYSTEM	624
203	3600001002-B11	车身控制装置（带大灯清洗、感应雨刮、自动大灯）	BODY-CONTROL-SYSTEM	626
204	3600001003-B11	车身控制装置	BODY-CONTROL-SYSTEM	628
205	3600001004-B11	车身控制装置	BODY-CONTROL-SYSTEM	630
206	3600001006-B11	车身控制装置	BODY-CONTROL-SYSTEM	632
207	3600001007-B11	车身控制装置	BODY-CONTROL-SYSTEM	634
208	3603001001-B11	停车辅助装置	PARKING-ASSIST-ASSY	636
209	3603001003-B11	停车辅助装置(带摄像头)	PARKING-ASSIST-ASSY	638
210	3608001001-B11	总线系统装置	NETWORK-SYSTEM	640
211	3618001001-B11	无钥匙控制系统装置	PASSIVE-ENTRY-&-START-SYSTEM	642
212	3618001002-B11	无钥匙控制系统装置（带门把手低频天线）	PASSIVE-ENTRY-&-START-SYSTEM	644
213	3618001003-B11	无钥匙控制系统装置	PASSIVE-ENTRY-&-START-SYSTEM	646
214	3618001004-B11	无钥匙控制系统装置	PASSIVE-ENTRY-&-START-SYSTEM	648
215	3618001005-B11	无钥匙控制系统装置	PASSIVE-ENTRY-&-START-SYSTEM	650
216	3618001006-B11	无钥匙控制系统装置	PASSIVE-ENTRY-&-START-SYSTEM	652
217	3619001001-B11	自动前照灯调平系统	AUTOMATIC-HEADLAMP-LEVELING-SYSTEM	654
218	3619001002-B11	自动前照灯调平系统	AUTOMATIC-HEADLAMP-LEVELING-SYSTEM	656
219	3700001001-B11	电气设备装置	ELECTRIC-ASSY	658
220	3700001002-B11	电气设备装置（带前雾灯功能）	ELECTRIC-ASSY	662
221	3700001003-B11	电气设备装置（带摄像头、自动大灯、自动雨刮功能）	ELECTRIC-ASSY	666
222	3700001010-B11	电气设备装置	ELECTRIC-ASSY	670
223	3700001011-B11	电气设备装置	ELECTRIC-ASSY	674
224	3700001012-B11	电气设备装置	ELECTRIC-ASSY	678
225	3700001013-B11	电气设备装置	ELECTRIC-ASSY	682
226	3700001014-B11	电气设备装置	ELECTRIC-ASSY	686
227	3700001016-B11	电气设备装置	ELECTRIC-ASSY	690
228	3703001001-B11	蓄电池装置	BATTERY	694
229	3703001002-B11	蓄电池装置	BATTERY	696
230	3721001001-B11	喇叭装置	ELECTRIC-HORN	698
231	3723001001-B11	电器盒装置	FUSE-BOX-ASSY	700
232	3820001001-B11	仪表装置	METER-SET	706
233	4000001001-B11	线束装置	WIRING-HARNESS-ASSY	708

序号	分组号	组名	GROUP_NAME	页码
234	4000001002-B11	线束装置	WIRING-HARNESS-ASSY	712
235	4000001019-B11	线束装置	WIRING-HARNESS-ASSY	716
236	4000001003-B11	线束装置	WIRING-HARNESS-ASSY	720
237	4000001020-B11	线束装置	WIRING-HARNESS-ASSY	724
238	4000001010-B11	线束装置	WIRING-HARNESS-ASSY	728
239	4000001011-B11	线束装置	WIRING-HARNESS-ASSY	732
240	4000001012-B11	线束装置	WIRING-HARNESS-ASSY	736
241	4000001014-B11	线束装置	WIRING-HARNESS-ASSY	740
242	4000001015-B11	线束装置	WIRING-HARNESS-ASSY	744
243	4000001016-B11	线束装置	WIRING-HARNESS-ASSY	748
244	4000001021-B11	线束装置	WIRING-HARNESS-ASSY	752
245	4100001001-B11	灯具装置	LAMP-ASSY	756
246	4100001002-B11	灯具装置（带前门开警示灯）	LAMP-ASSY	762
247	4100001003-B11	灯具装置（氙气大灯、带天窗开关）	LAMP-ASSY	768
248	4100001010-B11	灯具装置	LAMP-ASSY	776
249	4100001011-B11	灯具装置	LAMP-ASSY	784
250	5200001001-B11	风窗装置	WASHING-ASSY-WIND	792
251	5200001003-B11	风窗装置(带大灯清洗)	WASHING-ASSY-WIND	796
252	5200001002-B11	风窗装置(带大灯清洗)	WASHING-ASSY-WIND	800
253	5200001004-B11	风窗装置(带大灯清洗)	WASHING-ASSY-WIND	806
254	6310010001-B11	后雨刮系统	WIPER-ASSY-REAR	812
255	7900001001-B11	多媒体装置	MULTIMEDIA-ASSY	814
256	7900001003-B11	多媒体装置（无机芯导航+智能手机）	MULTIMEDIA-ASSY	816
257	7900001004-B11	多媒体装置（无机芯导航）	MULTIMEDIA-ASSY	818
258	7900001005-B11	多媒体装置	MULTIMEDIA-ASSY	820
259	7900001006-B11	多媒体装置	MULTIMEDIA-ASSY	822
260	7900001007-B11	多媒体装置	MULTIMEDIA-ASSY	824
261	8100001001-B11	空调系统装置（电动空调、控制面板普通漆）	A/C ASSY	826
262	8100001004-B11	空调系统装置（电动空调、控制面板钢琴漆）	A/C ASSY	832
263	8100001002-B11	空调系统装置（自动空调）	AUTO-A/C ASSY	838
264	8100001007-B11	空调系统装置（电动空调）	A/C ASSY	844
265	8100001008-B11	空调系统装置(自动空调)	AUTO-A/C ASSY	850
266	8107010001-B11	HVAC总成	HVAC ASSY	856
267	8107010002-B11	HVAC总成	HVAC ASSY	860

序号	分组号	组名	GROUP_NAME	页码
268	8107010005-B11	HVAC总成（带室内温度传感器）	HVAC ASSY	864
269	7918001001-B11	全景影像装置	PANORAMIC IMAGING DEVICE	870
270	3605001001-B11	电子防盗装置	IMMOBILIZER-ASSY	872
271	3617001001-B11	胎压监测装置	TPMS SYSTEM	874

3600001001-B11

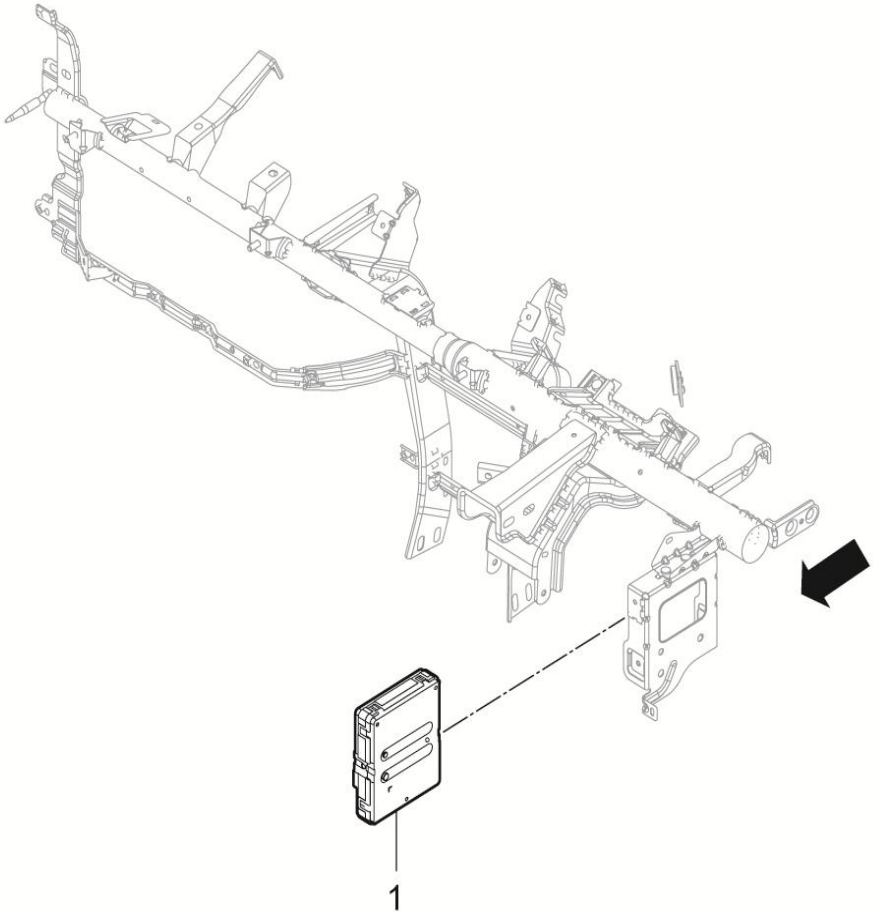

3600001001-B11车身控制装置

3600001001-B11 BODY-CONTROL-SYSTEM

序号	备件编号	中文名称	英文名称	1.5T-MT两驱精英型	1.5T-MT两驱豪华型	1.5T-MT两驱尊贵型	1.5T-MT两驱旗舰型	2.0T-MT两驱尊贵型	2.0T-MT两驱旗舰型	2.0T-DCT两驱豪华型	2.0T-DCT两驱尊贵型	2.0T-DCT两驱旗舰型	备注
1	3600010001-B11	车身控制模块	BODY-CONTRLLLER-MODULE-ASSY	1	0	0	0	0	0	0	0	0	

3600001002-B11

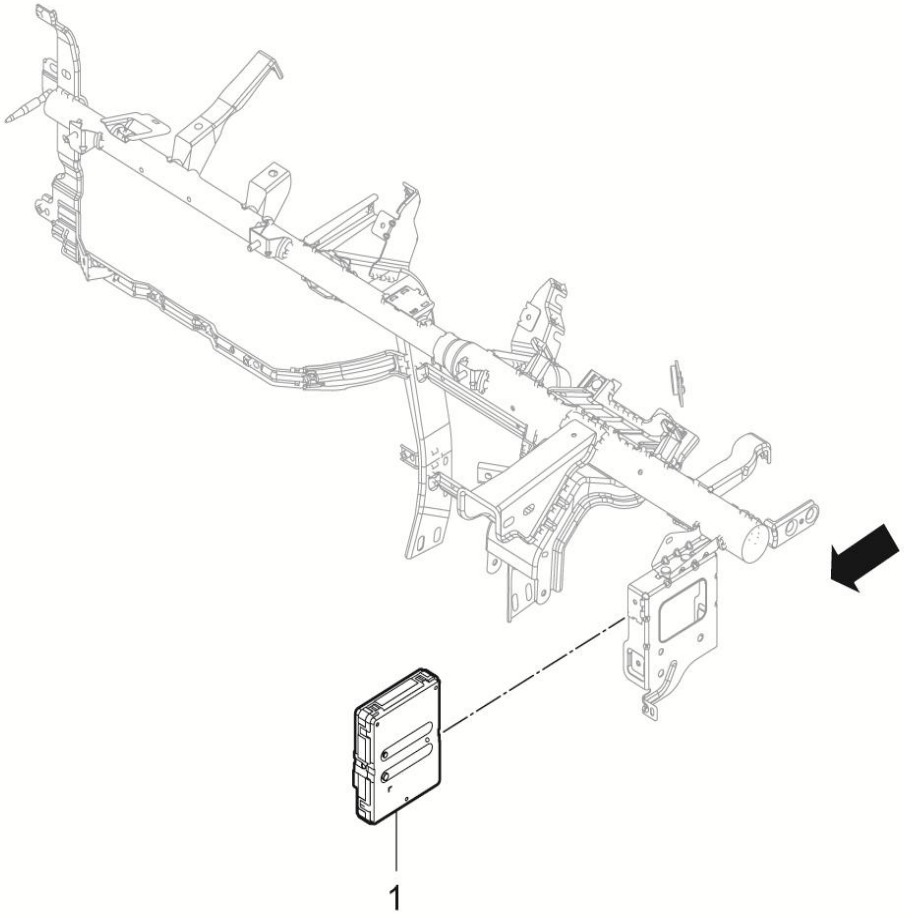

3600001002-B11车身控制装置

3600001002-B11 BODY-CONTROL-SYSTEM

序号	备件编号	中文名称	英文名称	1.5T-MT两驱精英型	1.5T-MT两驱豪华型	1.5T-MT两驱尊贵型	1.5T-MT两驱旗舰型	2.0T-MT两驱尊贵型	2.0T-MT两驱旗舰型	2.0T-DCT两驱豪华型	2.0T-DCT两驱尊贵型	2.0T-DCT两驱旗舰型	备注
1	3600010002-B11	车身控制模块	BODY-CONTRLLLER-MODULE-ASSY	0	1	1	1	0	0	0	0	0	匹配霍夫系统

3600001003-B11

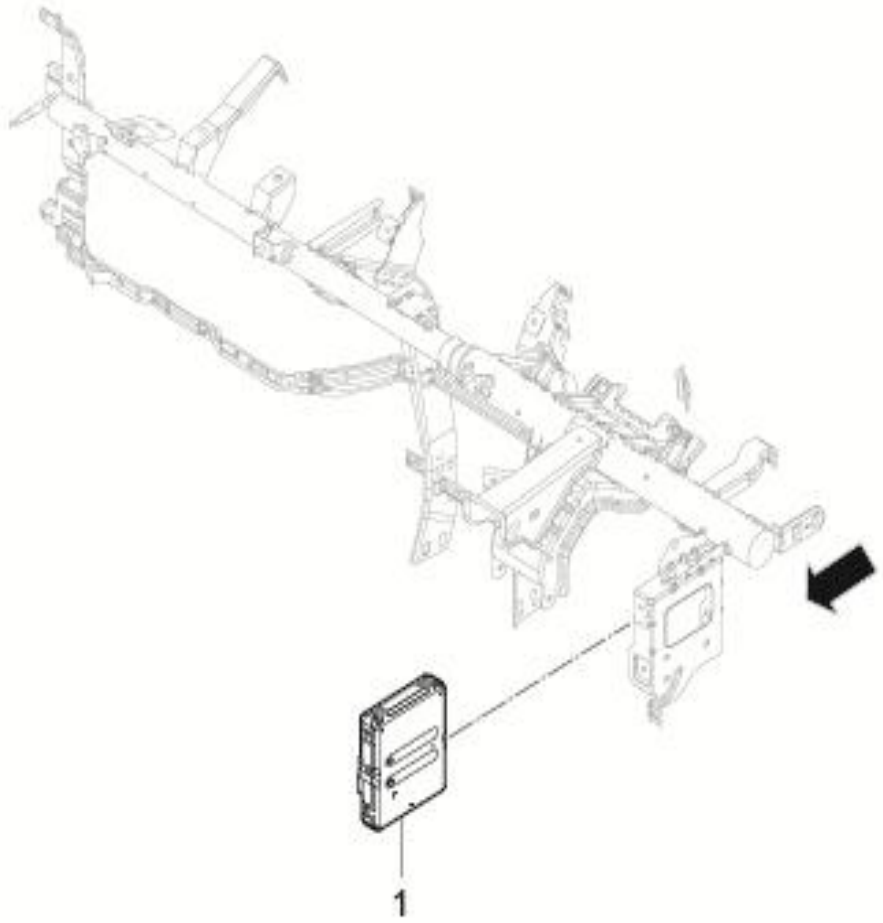

3600001003-B11 车身控制装置

3600001003-B11 BODY-CONTROL-SYSTEM

序号	备件编号	中文名称	英文名称	1.5T-MT两驱精英型	1.5T-MT两驱豪华型	1.5T-MT两驱尊贵型	1.5T-MT两驱旗舰型	2.0T-MT两驱尊贵型	2.0T-MT两驱旗舰型	2.0T-DCT两驱豪华型	2.0T-DCT两驱尊贵型	2.0T-DCT两驱旗舰型	备注
1	3600010003-B11	车身控制模块	BODY-CONTRLLLER-MODULE-ASSY	0	0	0	0	0	0	1	1	1	玻璃防夹+纳恩系统

3600001004-B11

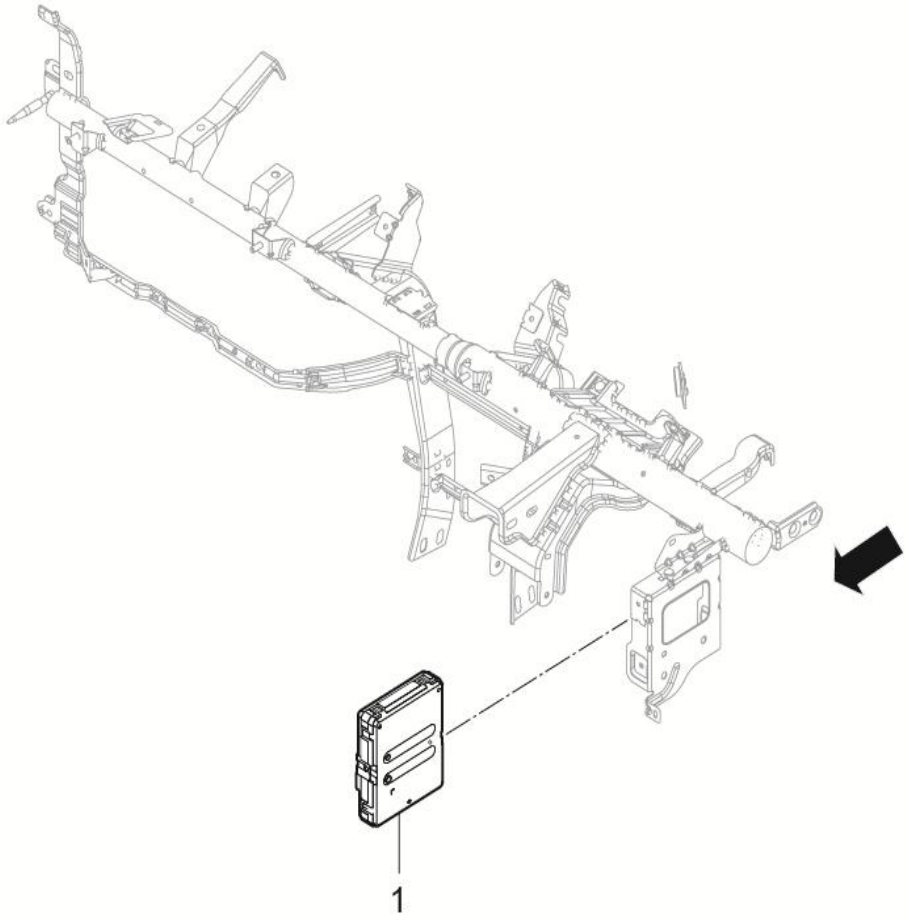

3600001004-B11 车身控制装置

3600001004-B11 BODY-CONTROL-SYSTEM

序号	备件编号	中文名称	英文名称	1.5T-MT两驱精英型	1.5T-MT两驱豪华型	1.5T-MT两驱尊贵型	1.5T-MT两驱旗舰型	2.0T-MT两驱尊贵型	2.0T-MT两驱旗舰型	2.0T-DCT两驱豪华型	2.0T-DCT两驱尊贵型	2.0T-DCT两驱旗舰型	备注
1	3600010004-B11	车身控制模块	BODY-CONTRLLLER-MODULE-ASSY	0	1	1	1	1	1	0	0	0	匹配纳恩系统

3600001006-B11

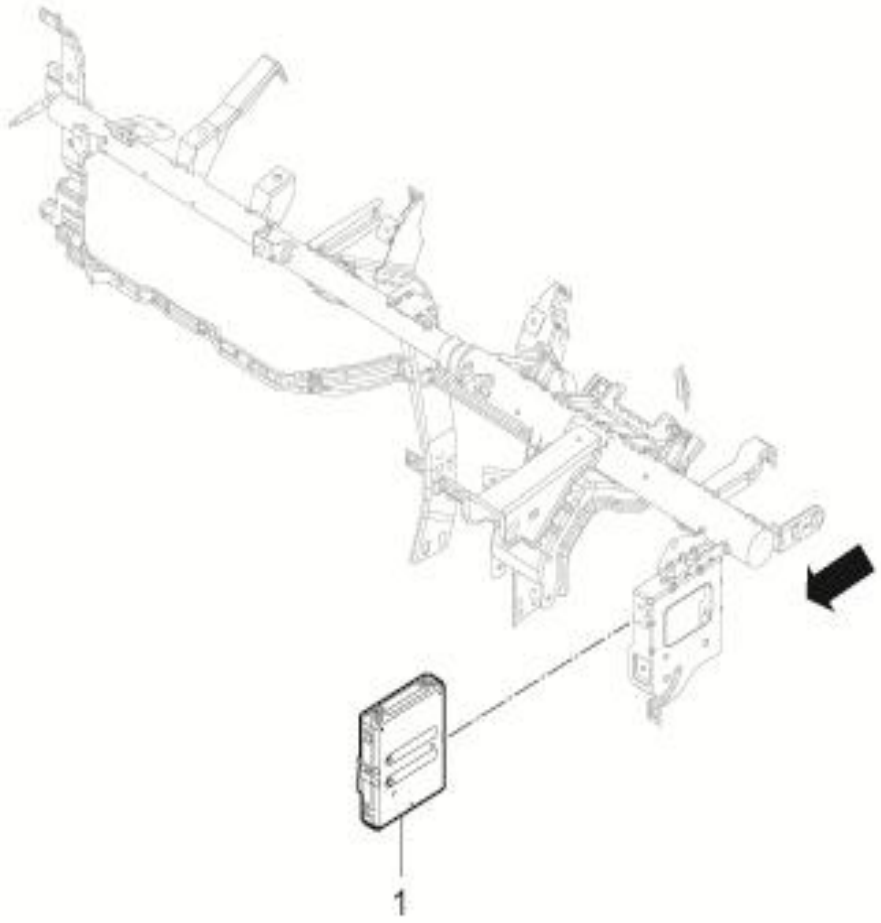

3600001006-B11 车身控制装置

3600001006-B11 BODY-CONTROL-SYSTEM

序号	备件编号	中文名称	英文名称	1.5T-MT两驱精英型	1.5T-MT两驱豪华型	1.5T-MT两驱尊贵型	1.5T-MT两驱旗舰型	2.0T-MT两驱尊贵型	2.0T-MT两驱旗舰型	2.0T-DCT两驱豪华型	2.0T-DCT两驱尊贵型	2.0T-DCT两驱旗舰型	备注
1	3600010006-B11	车身控制模块	BODY-CONTRLLLER-MODULE-ASSY	0	0	0	0	0	0	0	0	1	

3600001007-B11

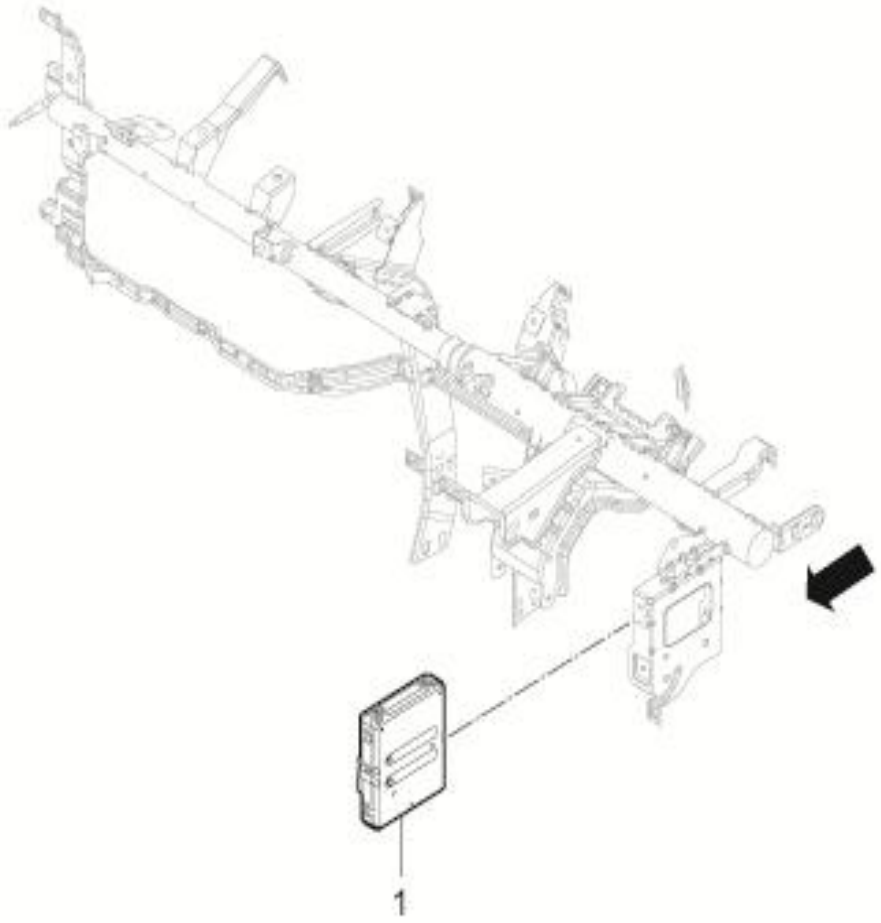

3600001007-B11 车身控制装置

3600001007-B11 BODY-CONTROL-SYSTEM

序号	备件编号	中文名称	英文名称	1.5T-MT两驱精英型	1.5T-MT两驱豪华型	1.5T-MT两驱尊贵型	1.5T-MT两驱旗舰型	2.0T-MT两驱尊贵型	2.0T-MT两驱旗舰型	2.0T-DCT两驱豪华型	2.0T-DCT两驱尊贵型	2.0T-DCT两驱旗舰型	备注
1	3600010007-B11	车身控制模块	BODY-CONTRLLLER-MODULE-ASSY	0	0	0	1	0	1	0	0	0	匹配纳恩系统+外后视镜电动折叠

3603001001-B11

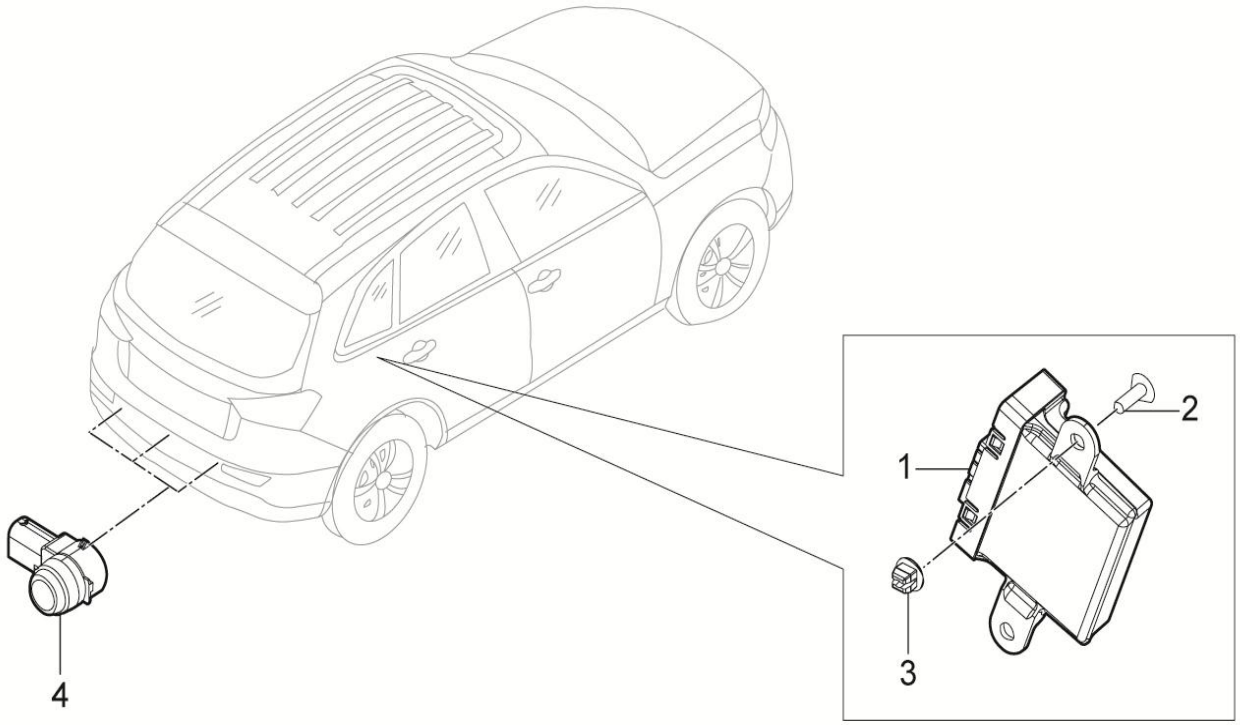

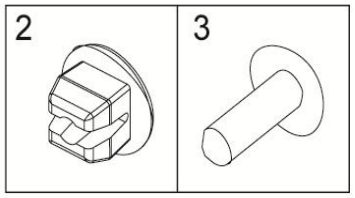

3603001001-B11停车辅助装置

3603001001-B11 PARKING-ASSIST-ASSY

序号	备件编号	中文名称	英文名称	1.5T-MT两驱精英型	1.5T-MT两驱豪华型	1.5T-MT两驱尊贵型	1.5T-MT两驱旗舰型	2.0T-MT两驱尊贵型	2.0T-MT两驱旗舰型	2.0T-DCT两驱豪华型	2.0T-DCT两驱尊贵型	2.0T-DCT两驱旗舰型	备注
1	3603010001-B11	倒车雷达控制器	REVERSING-RADAR-CONTROLLER-ASSY	0	1	0	0	0	0	1	0	0	
2	Q2735519	十字槽头大半圆自攻螺钉	SCREW	0	2	0	0	0	0	2	0	0	
3	B398052	自攻螺钉塑料座	SCREW-NUT	0	2	0	0	0	0	2	0	0	
4	3603020001-B11	倒车雷达探头	RADAR-PROBE	0	3	0	0	0	0	3	0	0	

3603001003-B11

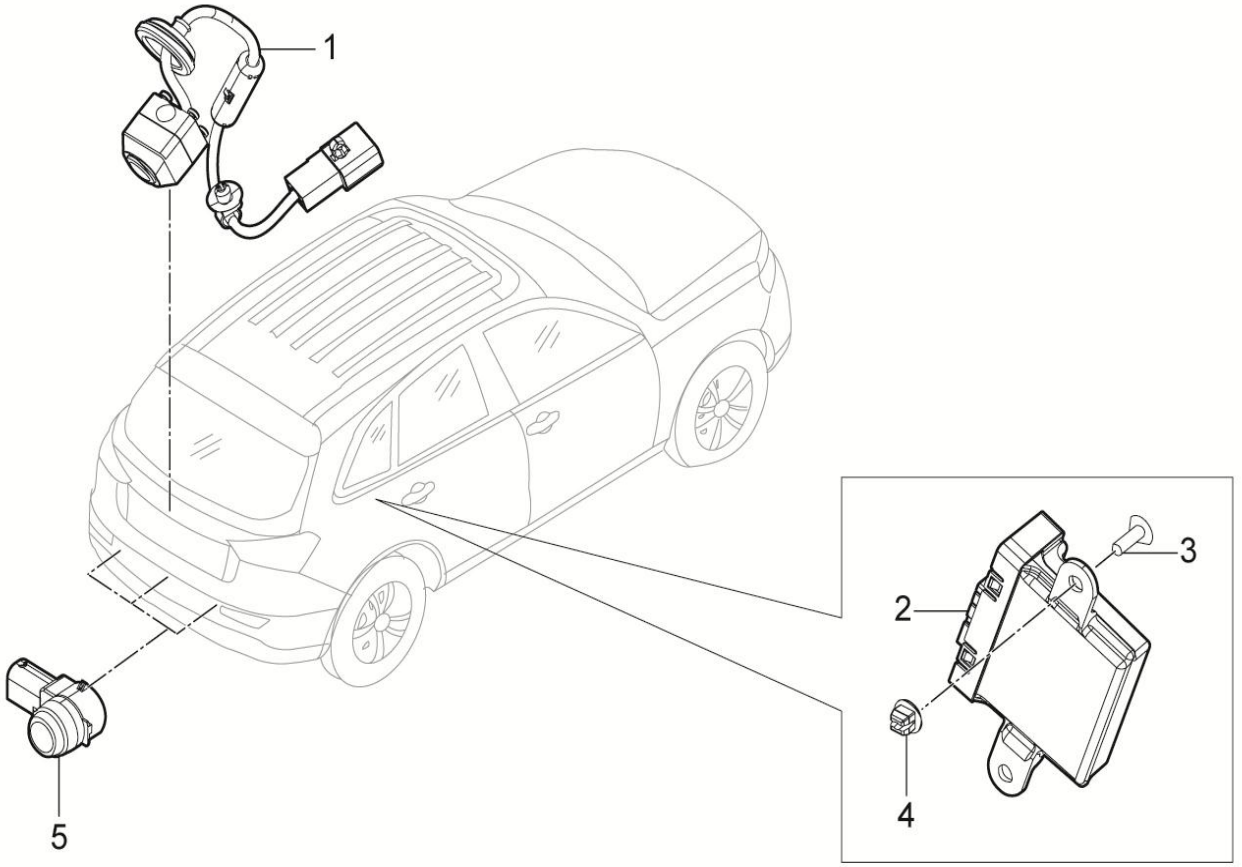

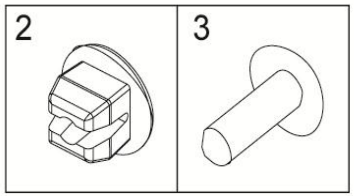

3603001003-B11停车辅助装置(带摄像头)

3603001003-B11 PARKING-ASSIST-ASSY

序号	备件编号	中文名称	英文名称	1.5T-MT两驱精英型	1.5T-MT两驱豪华型	1.5T-MT两驱尊贵型	1.5T-MT两驱旗舰型	2.0T-MT两驱尊贵型	2.0T-MT两驱旗舰型	2.0T-DCT两驱豪华型	2.0T-DCT两驱尊贵型	2.0T-DCT两驱旗舰型	备注
1	7917010001-B11	摄像头总成(动态车辅助线)	CAMERA-ASSY	0	0	1	1	1	1	0	1	1	
2	3603010001-B11	倒车雷达控制器	REVERSING-RADAR-CONTROLLER-ASSY	0	0	1	1	1	1	0	1	1	
3	Q2735519	十字槽头大半圆自攻螺钉	SCREW	0	0	2	2	2	2	0	2	2	
4	B398052	自攻螺钉塑料座	SCREW-NUT	0	0	2	2	2	2	0	2	2	
5	3603020001-B11	倒车雷达探头	RADAR-PROBE	0	0	3	3	3	3	0	3	3	

3608001001-B11

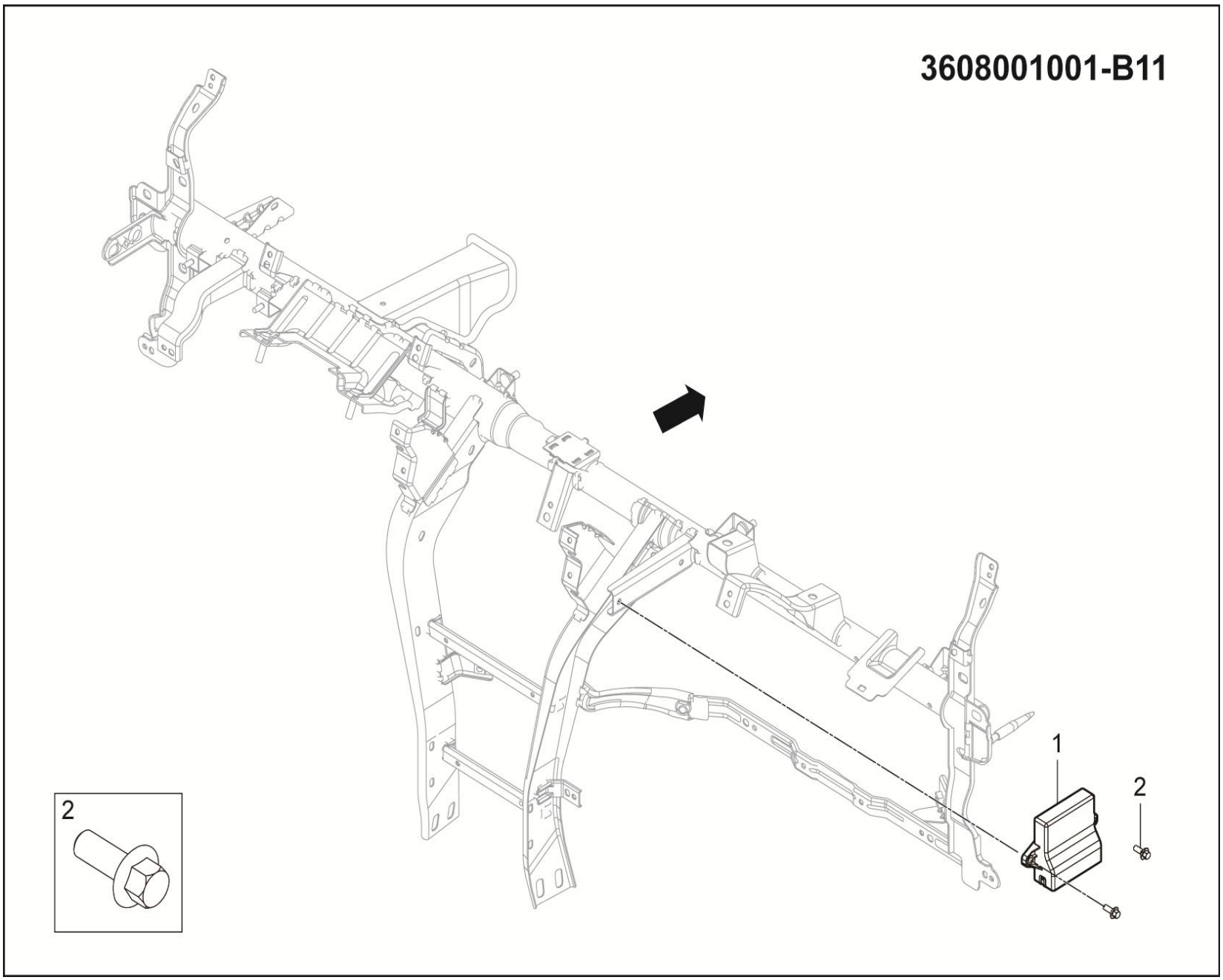

3608001001-B11 总线系统装置

3608001001-B11 NETWORK-SYSTEM

序号	备件编号	中文名称	英文名称	1.5T-MT两驱精英型	1.5T-MT两驱豪华型	1.5T-MT两驱尊贵型	1.5T-MT两驱旗舰型	2.0T-MT两驱尊贵型	2.0T-MT两驱旗舰型	2.0T-DCT两驱豪华型	2.0T-DCT两驱尊贵型	2.0T-DCT两驱旗舰型	备注
1	3608100001-B11	网关	GATEWAY-SYSTEM	0	0	1	0	0	0	0	0	0	
2	Q1840616	六角法兰面螺栓	BOLT	0	0	2	0	0	0	0	0	0	

3618001001-B11

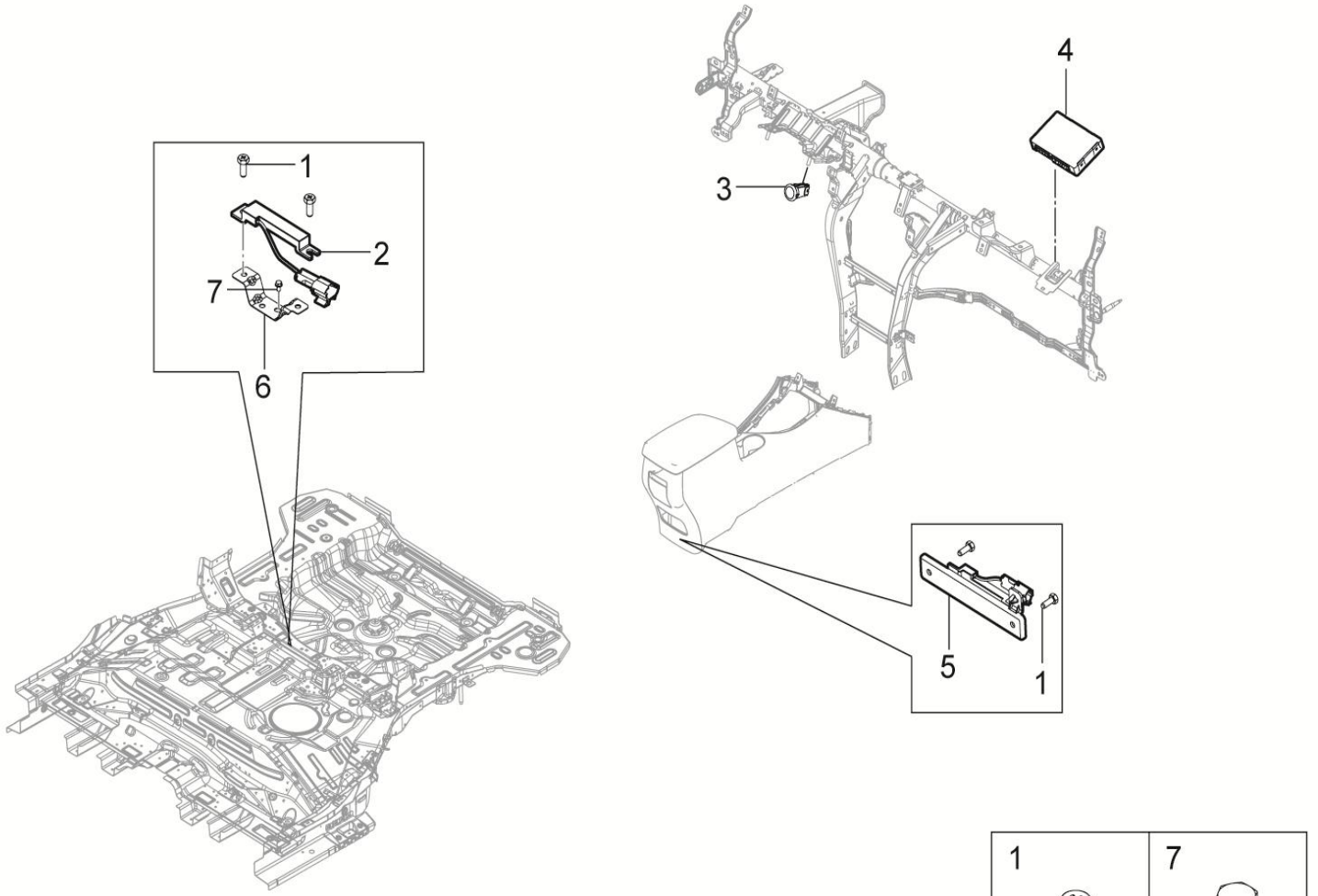

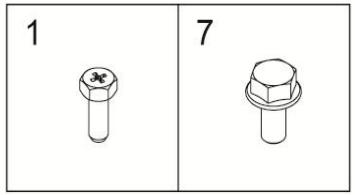

3618001001-B11无钥匙控制系统装置

3618001001-B11 PASSIVE-ENTRY-&-START-SYSTEM

序号	备件编号	中文名称	英文名称	1.5T-MT两驱精英型	1.5T-MT两驱豪华型	1.5T-MT两驱尊贵型	1.5T-MT两驱旗舰型	2.0T-MT两驱尊贵型	2.0T-MT两驱旗舰型	2.0T-DCT两驱豪华型	2.0T-DCT两驱尊贵型	2.0T-DCT两驱旗舰型	备注
1	Q174B0616	十字槽凹穴六角头螺栓	BOLT	0	4	0	0	0	0	0	0	0	
2	7903030001-B11	室内后排低频天线	INTERIOR-LOW-FREQUENCY-ANTENNA-R	0	1	0	0	0	0	0	0	0	
3	3704010001-B11	一键启动开关	ENGINE-START-STOP-SW-ASSY	0	1	0	0	0	0	0	0	0	
4	3618010001-B11	无钥匙控制模块	PASSIVE-ENTRY-&-START-MODULE	0	1	0	0	0	0	0	0	0	
5	7903010001-B11	室内前排低频天线	INTERIOR-LOW-FREQUENCY-ANTENNA-F	0	1	0	0	0	0	0	0	0	
6	5101190001-B11	室内天线安装支架总成	ASSY BRKT INNER ANTENNA	0	1	0	0	0	0	0	0	0	
7	Q1840612	六角法兰面螺栓	BOLT	0	2	0	0	0	0	0	0	0	

3618001002-B11

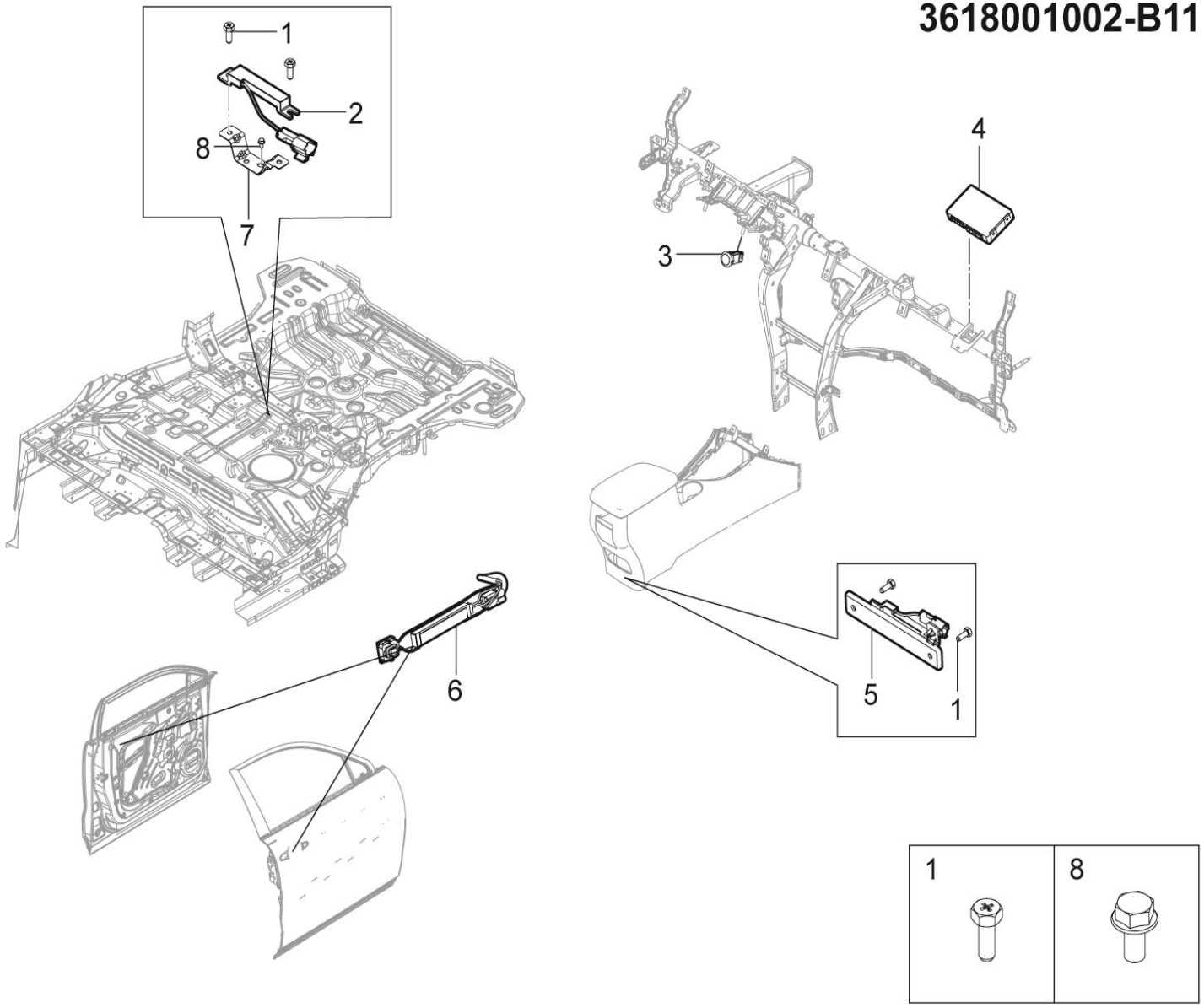

3618001002-B11 无钥匙控制系统装置

3618001002-B11 PASSIVE-ENTRY-&-START-SYSTEM

序号	备件编号	中文名称	英文名称	1.5T-MT两驱精英型	1.5T-MT两驱豪华型	1.5T-MT两驱尊贵型	1.5T-MT两驱旗舰型	2.0T-MT两驱尊贵型	2.0T-MT两驱旗舰型	2.0T-DCT两驱豪华型	2.0T-DCT两驱尊贵型	2.0T-DCT两驱旗舰型	备注
1	Q174B0616	十字槽凹穴六角头螺栓	BOLT	0	0	4	4	0	0	0	0	0	
2	7903030001-B11	室内后排低频天线	INTERIOR-LOW-FREQUENCY-ANTENNA-R	0	0	1	1	0	0	0	0	0	
3	3704010001-B11	一键启动开关	ENGINE-START-STOP-SW-ASSY	0	0	1	1	0	0	0	0	0	
4	3618010001-B11	无钥匙控制模块	PASSIVE-ENTRY-&-START-MODULE	0	0	1	1	0	0	0	0	0	
5	7903010001-B11	室内前排低频天线	INTERIOR-LOW-FREQUENCY-ANTENNA-F	0	0	1	1	0	0	0	0	0	
6	7903020001-B11	门把手低频天线	DOOR-LOW-FREQUENCY-ANTENNA	0	0	2	2	0	0	0	0	0	
7	5101190001-B11	室内天线安装支架总成	ASSY BRKT INNER ANTENNA	0	0	1	1	0	0	0	0	0	
8	Q1840612	六角法兰面螺栓	BOLT	0	0	2	2	0	0	0	0	0	

3618001003-B11

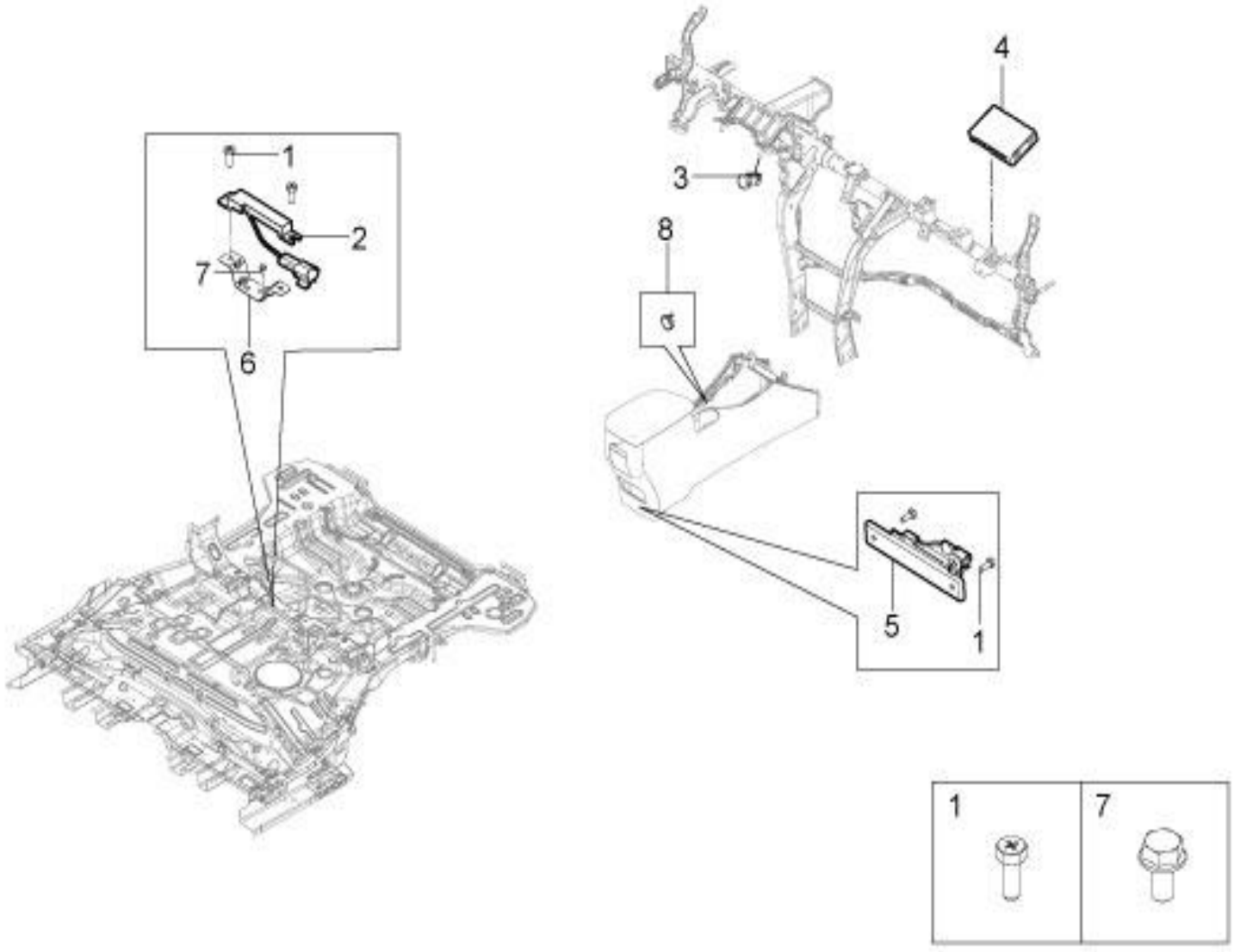

3618001003-B11 无钥匙控制系统装置

3618001003-B11 PASSIVE-ENTRY-&-START-SYSTEM

序号	备件编号	中文名称	英文名称	1.5T-MT两驱精英型	1.5T-MT两驱豪华型	1.5T-MT两驱尊贵型	1.5T-MT两驱旗舰型	2.0T-MT两驱尊贵型	2.0T-MT两驱旗舰型	2.0T-DCT两驱豪华型	2.0T-DCT两驱尊贵型	2.0T-DCT两驱旗舰型	备注
1	Q174B0616	十字槽凹穴六角头螺栓	BOLT	0	0	0	0	0	0	4	0	0	
2	7903030002-B11	室内后排低频天线	INTERIOR-LOW-FREQUENCY-ANTENNA-R	0	0	0	0	0	0	1	0	0	
3	3704010002-B11	一键启动开关	ENGINE-START-STOP-SW-ASSY	0	0	0	0	0	0	1	0	0	
4	3618010003-B11	无钥匙控制模块	PASSIVE-ENTRY-&-START-MODULE	0	0	0	0	0	0	1	0	0	匹配纳恩系统
5	7903010001-A02	室内前排低频天线	INTERIOR-LOW-FREQUENCY-ANTENNA-F	0	0	0	0	0	0	1	0	0	
6	5101190001-B11	室内天线安装支架总成	ASSY BRKT INNER ANTENNA	0	0	0	0	0	0	1	0	0	
7	Q1840612	六角法兰面螺栓	BOLT	0	0	0	0	0	0	2	0	0	
8	3605020001-A02	发动机防盗线圈	IMMOBILIZER COIL	0	0	0	0	0	0	1	0	0	

3618001004-B11

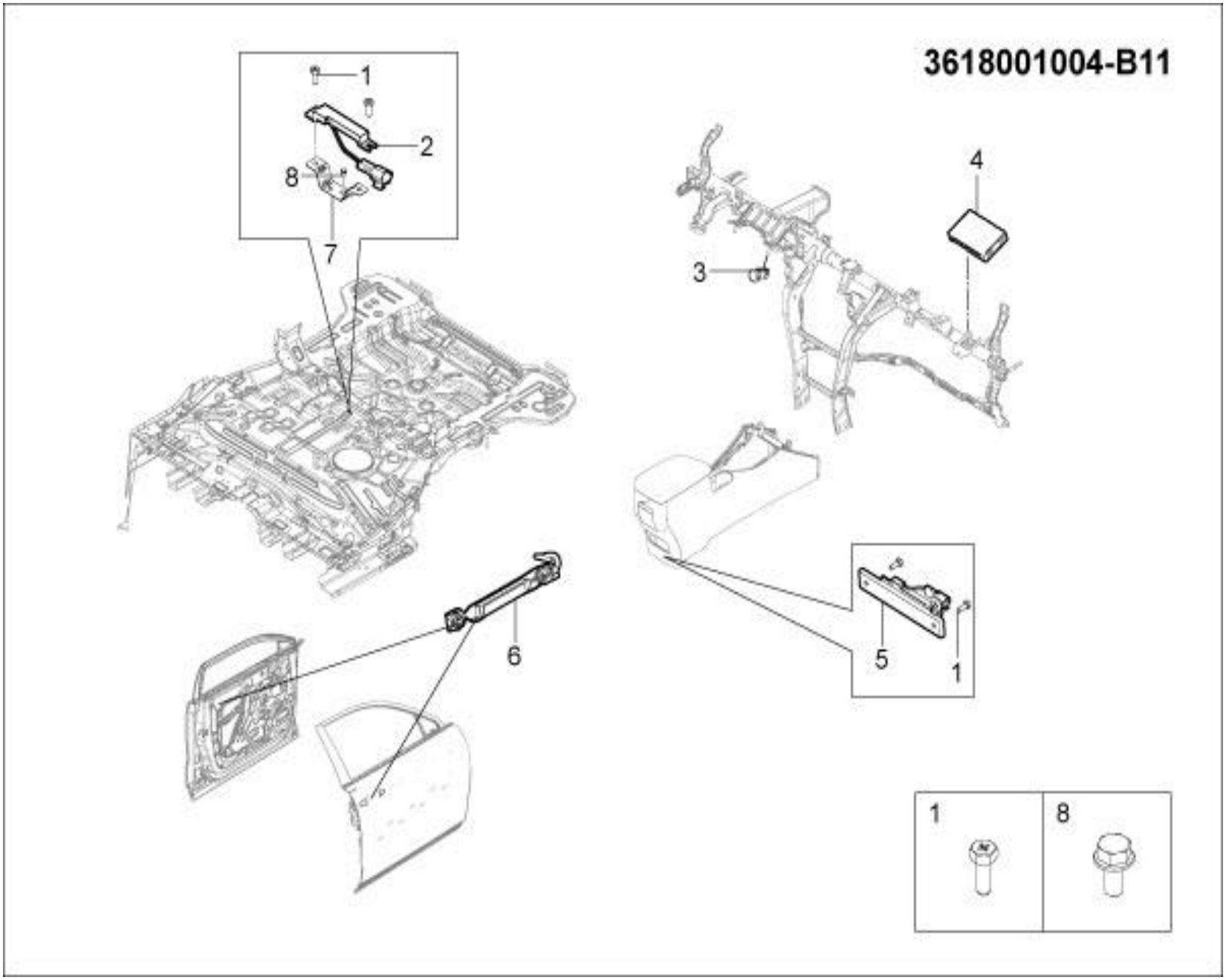

3618001004-B11 无钥匙控制系统装置

3618001004-B11 PASSIVE-ENTRY-&-START-SYSTEM

序号	备件编号	中文名称	英文名称	1.5T-MT两驱精英型	1.5T-MT两驱豪华型	1.5T-MT两驱尊贵型	1.5T-MT两驱旗舰型	2.0T-MT两驱尊贵型	2.0T-MT两驱旗舰型	2.0T-DCT两驱豪华型	2.0T-DCT两驱尊贵型	2.0T-DCT两驱旗舰型	备注
1	Q174B0616	十字槽凹穴六角头螺栓	BOLT	0	0	0	0	4	4	0	4	4	
2	7903030002-B11	室内后排低频天线	INTERIOR-LOW-FREQUENCY-ANTENNA-R	0	0	0	0	1	1	0	1	1	
3	3704010002-B11	一键启动开关	ENGINE-START-STOP-SW-ASSY	0	0	0	0	1	1	0	1	1	
4	3618010003-B11	无钥匙控制模块	PASSIVE-ENTRY-&-START-MODULE	0	0	0	0	1	1	0	1	1	匹配纳恩系统
5	7903010001-B11	室内前排低频天线	INTERIOR-LOW-FREQUENCY-ANTENNA-F	0	0	0	0	1	1	0	1	1	
6	7903020001-A02	门把手低频天线	DOOR-LOW-FREQUENCY-ANTENNA	0	0	0	0	2	2	0	2	2	
7	5101190001-B11	室内天线安装支架总成	ASSY BRKT INNER ANTENNA	0	0	0	0	1	1	0	1	1	
8	Q1840612	六角法兰面螺栓	BOLT	0	0	0	0	2	2	0	2	2	
9	3605020001-A02	发动机防盗线圈	IMMOBILIZER COIL	0	0	0	0	1	1	0	1	1	

3618001005-B11

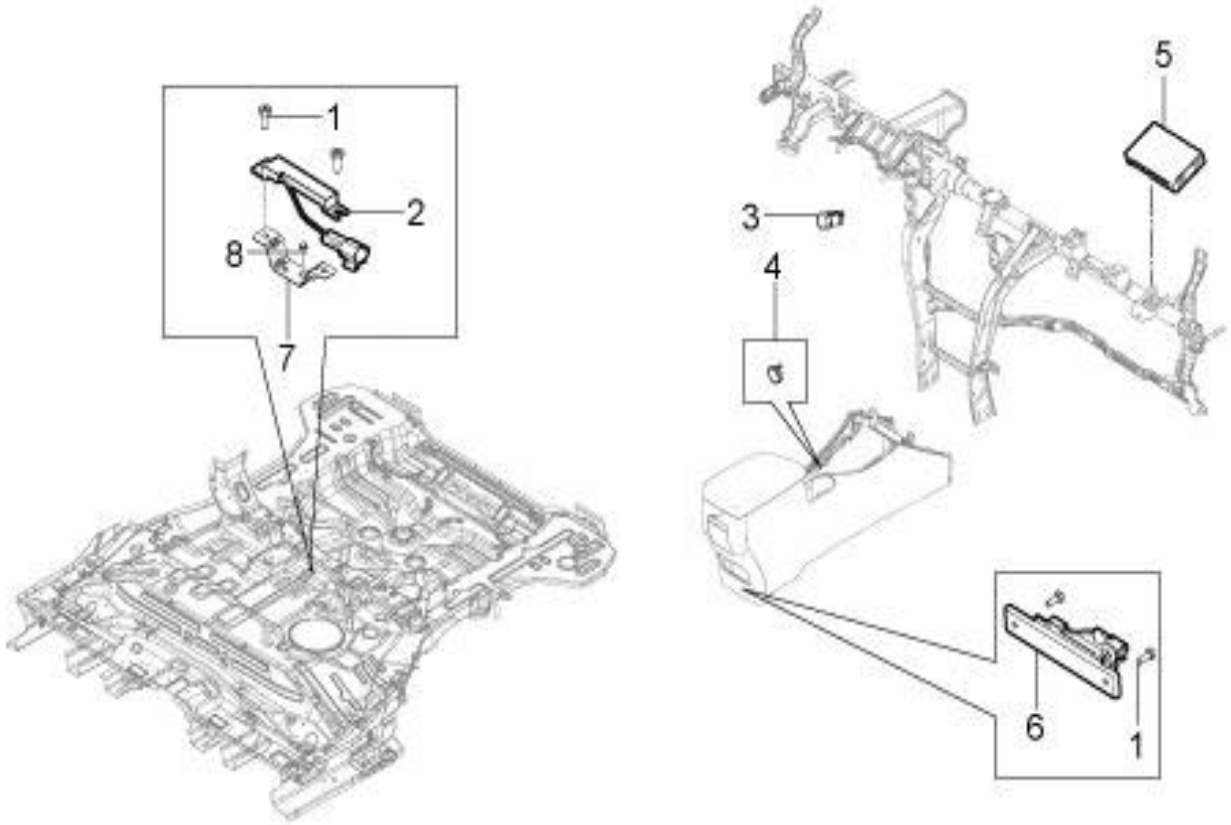

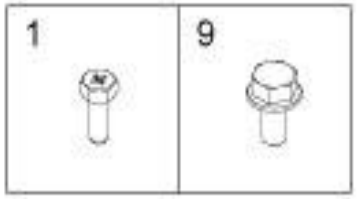

3618001005-B11 无钥匙控制系统装置

3618001005-B11 PASSIVE-ENTRY-&-START-SYSTEM

序号	备件编号	中文名称	英文名称	1.5T-MT两驱精英型	1.5T-MT两驱豪华型	1.5T-MT两驱尊贵型	1.5T-MT两驱旗舰型	2.0T-MT两驱尊贵型	2.0T-MT两驱旗舰型	2.0T-DCT两驱豪华型	2.0T-DCT两驱尊贵型	2.0T-DCT两驱旗舰型	备注
1	Q2204213	十字槽盘头自攻螺钉	SCREW	0	6	0	0	0	0	0	0	0	
2	7903030002-B11	室内后排低频天线	REAR-INTERIOR-LOW-FREQUENCY-ANTENNA	0	1	0	0	0	0	0	0	0	
3	3704010002-B11	一键启动开关	ENGINE-START-STOP-SW-ASSY	0	1	0	0	0	0	0	0	0	
4	3605020001-A02	发动机防盗线圈	IMMOBILIZER COIL	0	1	0	0	0	0	0	0	0	
5	3618010002-B11	无钥匙控制模块	PASSIVE-ENTRY-&-START-MODULE	0	1	0	0	0	0	0	0	0	1.5T纳恩
6	7903010001-A02	室内前排低频天线	INTERIOR-LOW-FREQUENCY-ANTENNA	0	1	0	0	0	0	0	0	0	
7	5101190002-B11	室内天线安装支架总成	ASSY BRKT INNER ANTENNA	0	1	0	0	0	0	0	0	0	
8	Q1840616	十字槽凹穴六角头螺栓	BOLT	0	4	0	0	0	0	0	0	0	

3618001006-B11

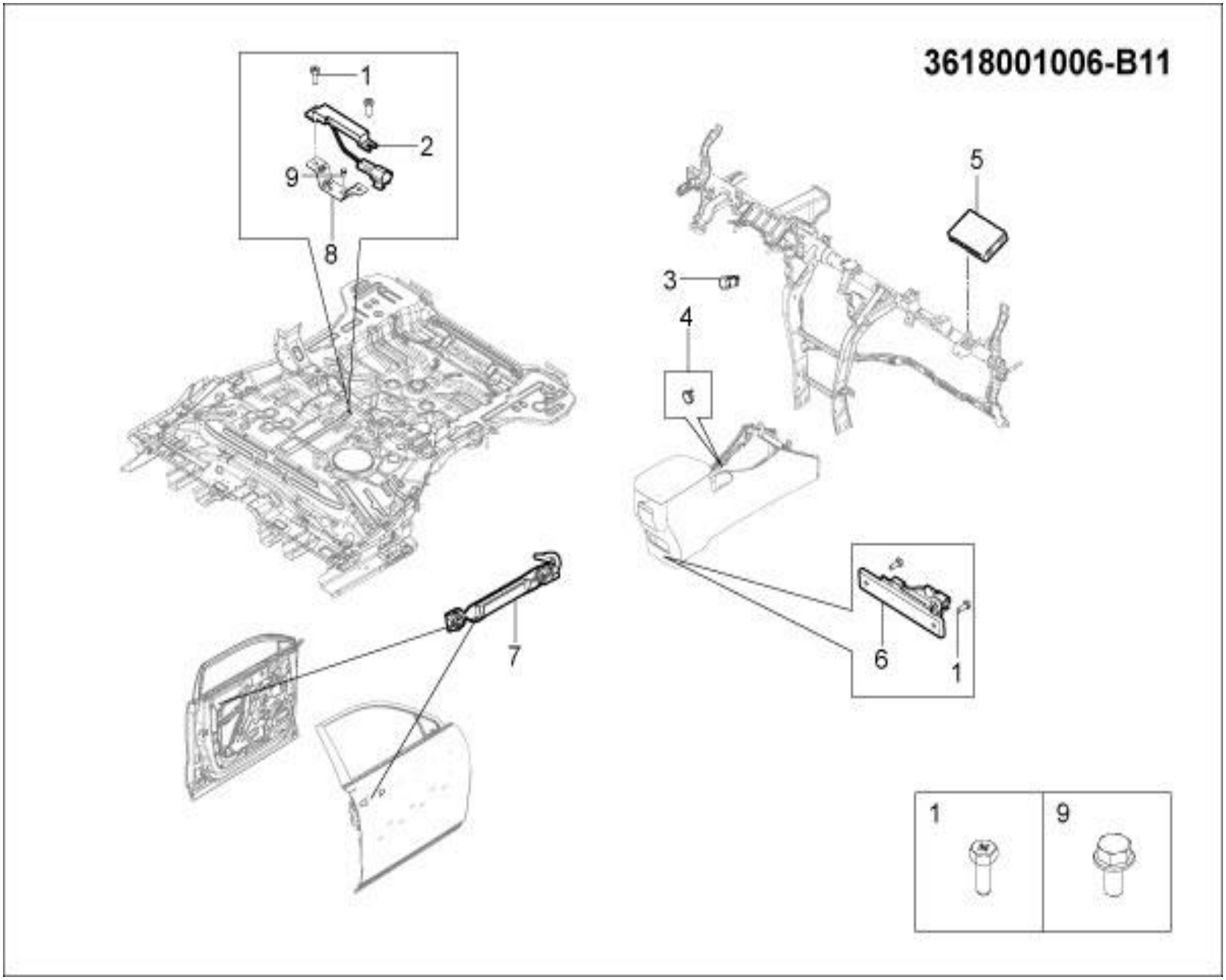

3618001006-B11 无钥匙控制系统装置

3618001006-B11PASSIVE-ENTRY-&-START-SYSTEM

序号	备件编号	中文名称	英文名称	1.5T-MT两驱精英型	1.5T-MT两驱豪华型	1.5T-MT两驱尊贵型	1.5T-MT两驱旗舰型	2.0T-MT两驱尊贵型	2.0T-MT两驱旗舰型	2.0T-DCT两驱豪华型	2.0T-DCT两驱尊贵型	2.0T-DCT两驱旗舰型	备注
1	Q2204213	十字槽盘头自攻螺钉	SCREW	0	0	6	6	0	0	0	0	0	
2	7903030002-B11	室内后排低频天线	REAR-INTERIOR-LOW-FREQUENCY-ANTENNA	0	0	1	1	0	0	0	0	0	
3	3704010002-B11	一键启动开关	ENGINE-START-STOP-SW-ASSY	0	0	1	1	0	0	0	0	0	
4	3605020001-A02	发动机防盗线圈	IMMOBILIZER COIL	0	0	1	1	0	0	0	0	0	
5	3618010002-B11	无钥匙控制模块	PASSIVE-ENTRY-&-START-MODULE	0	0	1	1	0	0	0	0	0	1.5T纳恩
6	7903010001-A02	室内前排低频天线	INTERIOR-LOW-FREQUENCY-ANTENNA	0	0	1	1	0	0	0	0	0	
7	7903020001-A02	门把手低频天线	DOOR-LOW-FREQUENCY-ANTENNA	0	0	2	2	0	0	0	0	0	
8	5101190002-B11	室内天线安装支架总成	ASSY BRKT INNER ANTENNA	0	0	1	1	0	0	0	0	0	
9	Q1840616	十字槽凹穴六角头螺栓	BOLT	0	0	4	4	0	0	0	0	0	

3619001001-B11

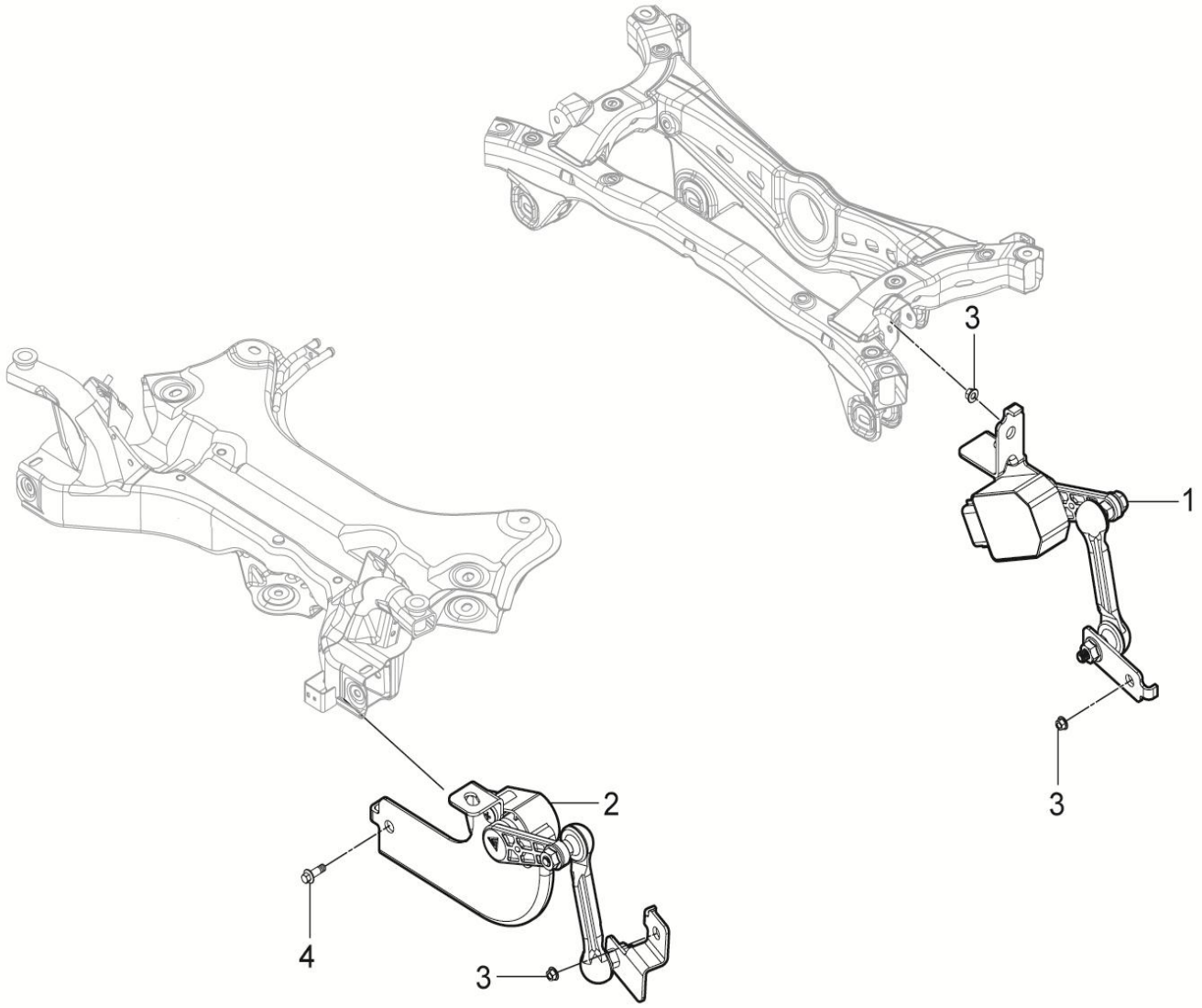

3619001001-B11 自动前照灯调平系统

3619001001-B11 AUTOMATIC-HEADLAMP-LEVELING-SYSTEM

序号	备件编号	中文名称	英文名称	1.5T-MT两驱精英型	1.5T-MT两驱豪华型	1.5T-MT两驱尊贵型	1.5T-MT两驱旗舰型	2.0T-MT两驱尊贵型	2.0T-MT两驱旗舰型	2.0T-DCT两驱豪华型	2.0T-DCT两驱尊贵型	2.0T-DCT两驱旗舰型	备注
1	3619050001-B11	后车身高度传感器总成	REAR-LEVELING-SENSOR-ASSEMBLE	0	0	1	1	0	0	0	0	0	
2	3619040001-B11	前车身高度传感器总成	FRONT-LEVELING-SENSOR-ASSEMBLE	0	0	1	1	0	0	0	0	0	
3	Q32006	六角头法兰面螺母	NUT	0	0	3	3	0	0	0	0	0	
4	Q1840616	六角法兰面螺栓	BOLT	0	0	1	1	0	0	0	0	0	

3619001002-B11

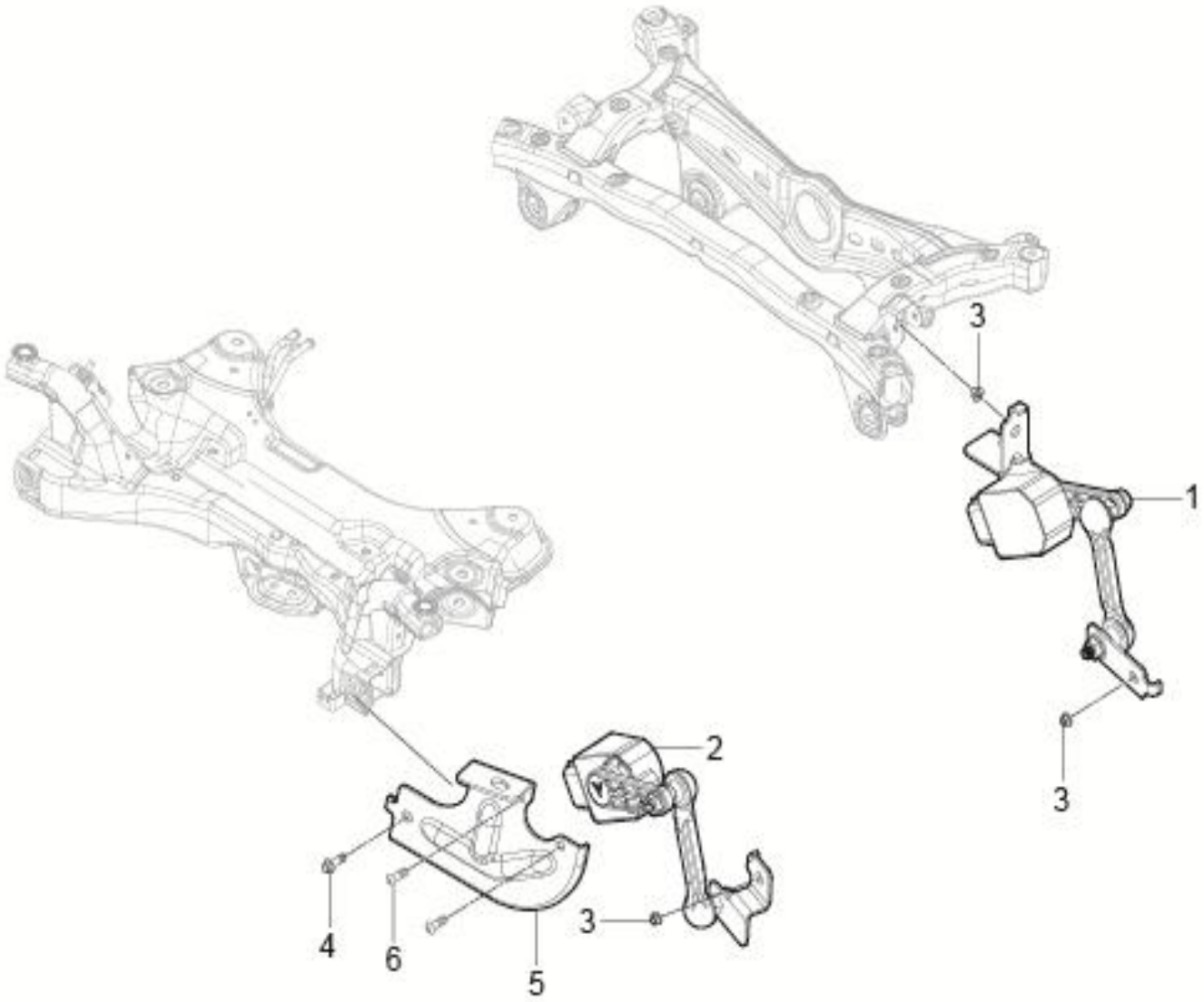

3619001002-B11 自动前照灯调平系统

3619001002-B11 AUTOMATIC-HEADLAMP-LEVELING-SYSTEM

序号	备件编号	中文名称	英文名称	1.5T-MT两驱精英型	1.5T-MT两驱豪华型	1.5T-MT两驱尊贵型	1.5T-MT两驱旗舰型	2.0T-MT两驱尊贵型	2.0T-MT两驱旗舰型	2.0T-DCT两驱豪华型	2.0T-DCT两驱尊贵型	2.0T-DCT两驱旗舰型	备注
1	3619050001-B11	后车身高度传感器总成	REAR-LEVELING-SENSOR-ASSEMBLE	0	0	0	0	1	1	0	1	1	
2	3619100001-B11	前车身高度传感器总成	FRONT-LEVELING-SENSOR-ASSEMBLE	0	0	0	0	1	1	0	1	1	
3	Q32006	六角头法兰面螺母	NUT	0	0	0	0	3	3	0	3	3	
4	Q1840616	六角法兰面螺栓	BOLT	0	0	0	0	1	1	0	1	1	
5	3619101001-B11	前车身高度传感器支架	FRONT BODY HEIGHT SENSOR BRACKET	0	0	0	0	1	1	0	1	1	
6	Q2620512	十字头盘头自攻锁紧螺钉	CROSS HEAD COUNTERSUNK HEAD TAPPING SCREWS	0	0	0	0	2	2	0	2	2	

3700001001-B11

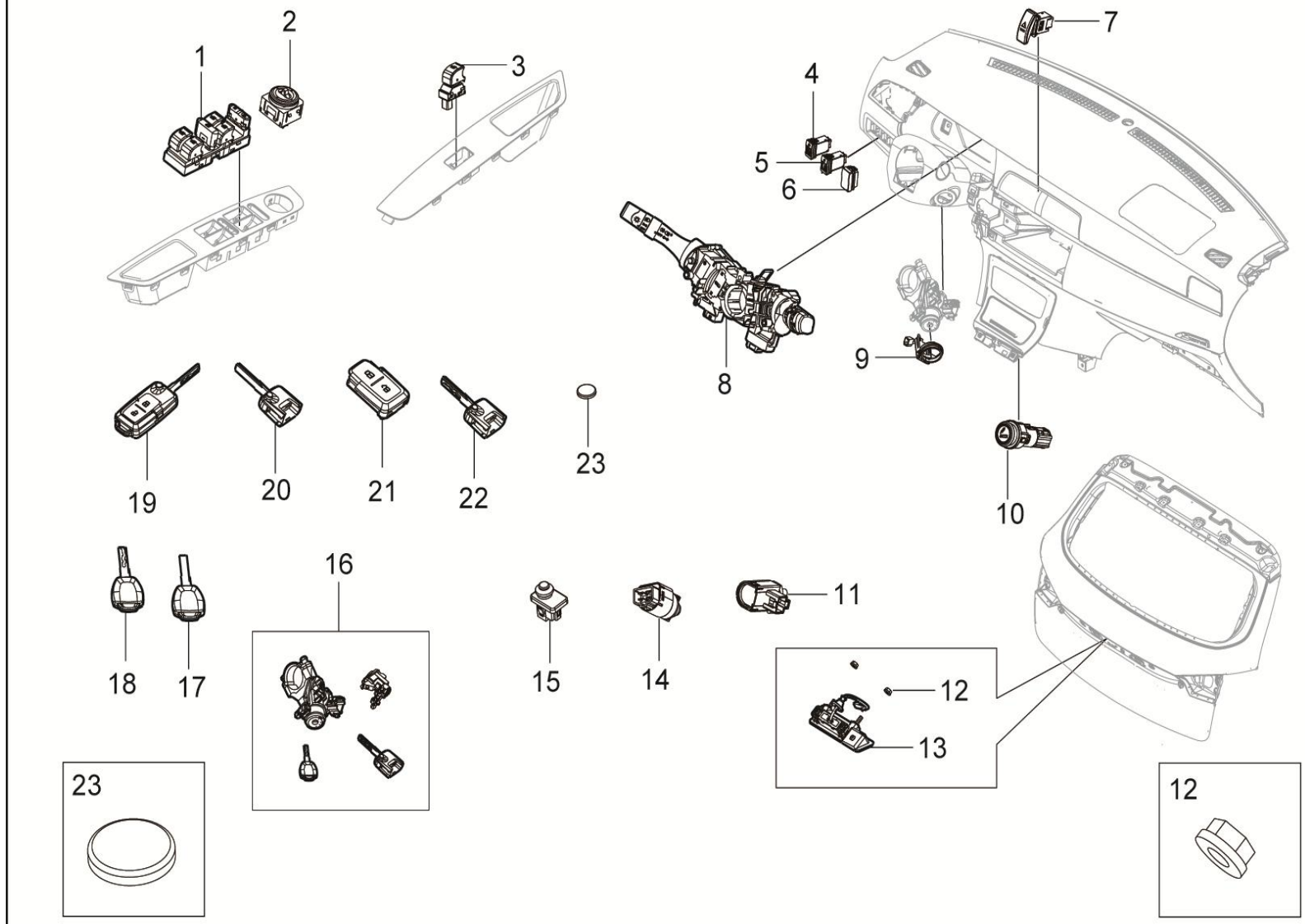

3700001001-B11电气设备装置

3700001001-B11 ELECTRIC-ASSY

序号	备件编号	中文名称	英文名称	1.5T-MT两驱精英型	1.5T-MT两驱豪华型	1.5T-MT两驱尊贵型	1.5T-MT两驱旗舰型	2.0T-MT两驱尊贵型	2.0T-MT两驱旗舰型	2.0T-DCT两驱豪华型	2.0T-DCT两驱尊贵型	2.0T-DCT两驱旗舰型	备注
1	3746010001-B11	主驾驶玻璃控制开关	MAIN-WINDOW-LIFTER-SW	1	0	0	0	0	0	0	0	0	
2	3782010001-B11	电动外后视镜开关	MIRROR-ADJUSTMENT-SW	1	0	0	0	0	0	0	0	0	
3	3746020001-B11	单门玻璃升降器开关	SINGLE-WINDOW-LIFTER-SW	3	0	0	0	0	0	0	0	0	
4	3711010001-B11	大灯高度调节开关	LIGHT-HEIGHT-ADJUSTMENT-SW	1	0	0	0	0	0	0	0	0	
5	3710010001-B11	背景灯调节开关	BACKLIGHT-ADJUSTMENT-SW	1	0	0	0	0	0	0	0	0	
6	3711020001-B11	堵盖	SWITCH-COVER	3	0	0	0	0	0	0	0	0	
7	4128010001-B11	危险警报灯开关	HAZARD-SW	1	0	0	0	0	0	0	0	0	
8	3774010001-B11	组合开关	COMBINATION-SW	1	0	0	0	0	0	0	0	0	
9	3704090001-B11	钥匙照明环	KEY-LIGHTING-RING	1	0	0	0	0	0	0	0	0	
10	3725010-A01	点烟器	CIGAR-LIGHTER-ASSY	1	0	0	0	0	0	0	0	0	
11	1602300-A01	离合器开关	CLUTCH-SWITCH-ASSY	1	0	0	0	0	0	0	0	0	
12	Q32006	六角头法兰面螺母	NUT	2	0	0	0	0	0	0	0	0	
13	3758020001-B11	后背门开关	TRUCK-SW	1	0	0	0	0	0	0	0	0	
14	4134020-A01	制动灯开关总成	BRAKE-SWITCH-ASSY	1	0	0	0	0	0	0	0	0	

3700001001-B11

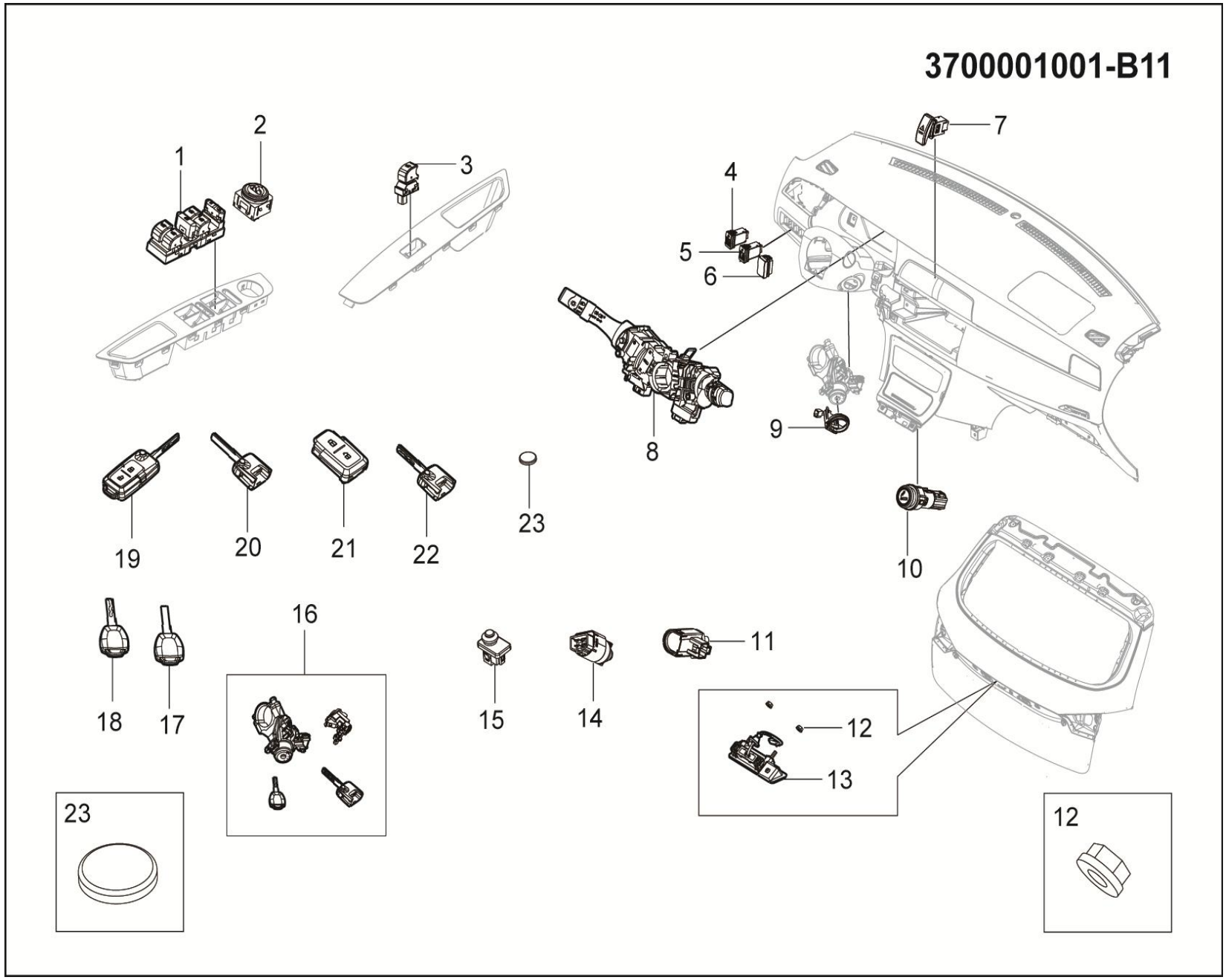

3700001001-B11 电气设备装置

3700001001-B11 ELECTRIC-ASSY

序号	备件编号	中文名称	英文名称	1.5T-MT两驱精英型	1.5T-MT两驱豪华型	1.5T-MT两驱尊贵型	1.5T-MT两驱旗舰型	2.0T-MT两驱尊贵型	2.0T-MT两驱旗舰型	2.0T-DCT两驱豪华型	2.0T-DCT两驱尊贵型	2.0T-DCT两驱旗舰型	备注
15	3758010001-B11	前舱盖信号开关	HOOD-SIGNAL-SW	1	0	0	0	0	0	0	0	0	
16	3704011001-B11	整车锁总成（点火开关、前门锁芯、直柄钥匙、折叠钥匙上体）	THE VEHICLE LOCK ASSEMBLY	1	0	0	0	0	0	0	0	0	
17	3704061001-B11	直柄钥匙胚	EMBRYO STRAIGHT SHANK KEY	1	0	0	0	0	0	0	0	0	
18	3704060001-B11	直柄钥匙	KEY	1	0	0	0	0	0	0	0	0	
19	3704070001-B11	折叠钥匙（需提供钥匙齿形码）	FOLD-KEY	1	0	0	0	0	0	0	0	0	
20	3704072001-B11	遥控器钥匙胚	REMOTE CONTROL KEY EMBRYONIC	1	0	0	0	0	0	0	0	0	
21	3704071001-B11	遥控器本体	THE REMOTE CONTROL OF ONTOLOGY	1	0	0	0	0	0	0	0	0	
22	3704071-A01	钥匙上体（需提供钥匙齿形码）	KEY TOP	1	0	0	0	0	0	0	0	0	
23	3704073001-B11	折叠钥匙电池	FOLD THE KEY BATTERY	1	0	0	0	0	0	0	0	0	

3700001002-B11

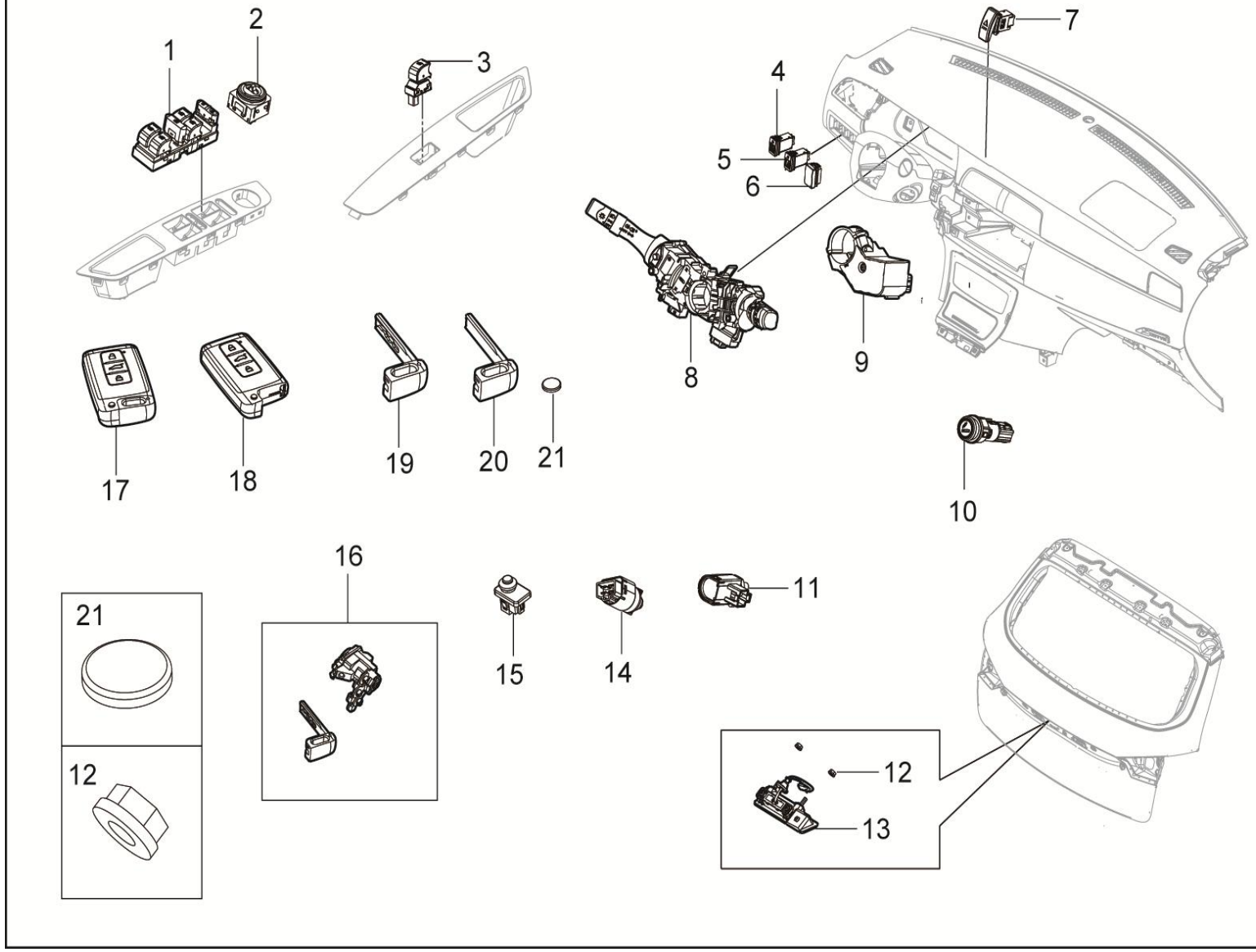

3700001002-B11 电气设备装置

3700001002-B11 ELECTRIC-ASSY

序号	备件编号	中文名称	英文名称	1.5T-MT两驱精英型	1.5T-MT两驱豪华型	1.5T-MT两驱尊贵型	1.5T-MT两驱旗舰型	2.0T-MT两驱尊贵型	2.0T-MT两驱旗舰型	2.0T-DCT两驱豪华型	2.0T-DCT两驱尊贵型	2.0T-DCT两驱旗舰型	备注
1	3746010001-B11	主驾驶玻璃控制开关	MAIN-WINDOW-LIFTER-SW	0	1	0	0	0	0	0	0	0	
2	3782010001-B11	电动外后视镜开关	MIRROR-ADJUSTMENT-SW	0	1	0	0	0	0	0	0	0	
3	3746020001-B11	单门玻璃升降器开关	SINGLE-WINDOW-LIFTER-SW	0	3	0	0	0	0	0	0	0	
4	3711010001-B11	大灯高度调节开关	LIGHT-HEIGHT-ADJUSTMENT-SW	0	1	0	0	0	0	0	0	0	
5	3710010001-B11	背景灯调节开关	BACKLIGHT-ADJUSTMENT-SW	0	1	0	0	0	0	0	0	0	
6	3711020001-B11	堵盖	SWITCH-COVER	0	3	0	0	0	0	0	0	0	
7	4128010001-B11	危险警报灯开关	HAZARD-SW	0	1	0	0	0	0	0	0	0	
8	3774010002-B11	组合开关（带前雾灯功能）	COMBINATION-SW	0	1	0	0	0	0	0	0	0	
9	3618050001-B11	电子转向柱锁	ELECTRONIC-STEERING-COLUMN-LOCK	0	1	0	0	0	0	0	0	0	
10	3725010-A01	点烟器	CIGAR-LIGHTER-ASSY	0	1	0	0	0	0	0	0	0	
11	4134020-A01	制动灯开关总成	BRAKE-SWITCH-ASSY	0	1	0	0	0	0	0	0	0	
12	Q32006	六角头法兰面螺母	NUT	0	2	0	0	0	0	0	0	0	
13	3758020001-B11	后背门开关	TRUCK-SW	0	1	0	0	0	0	0	0	0	
14	1602300-A01	离合器开关	CLUTCH-SWITCH-ASSY	0	1	0	0	0	0	0	0	0	

3700001002-B11

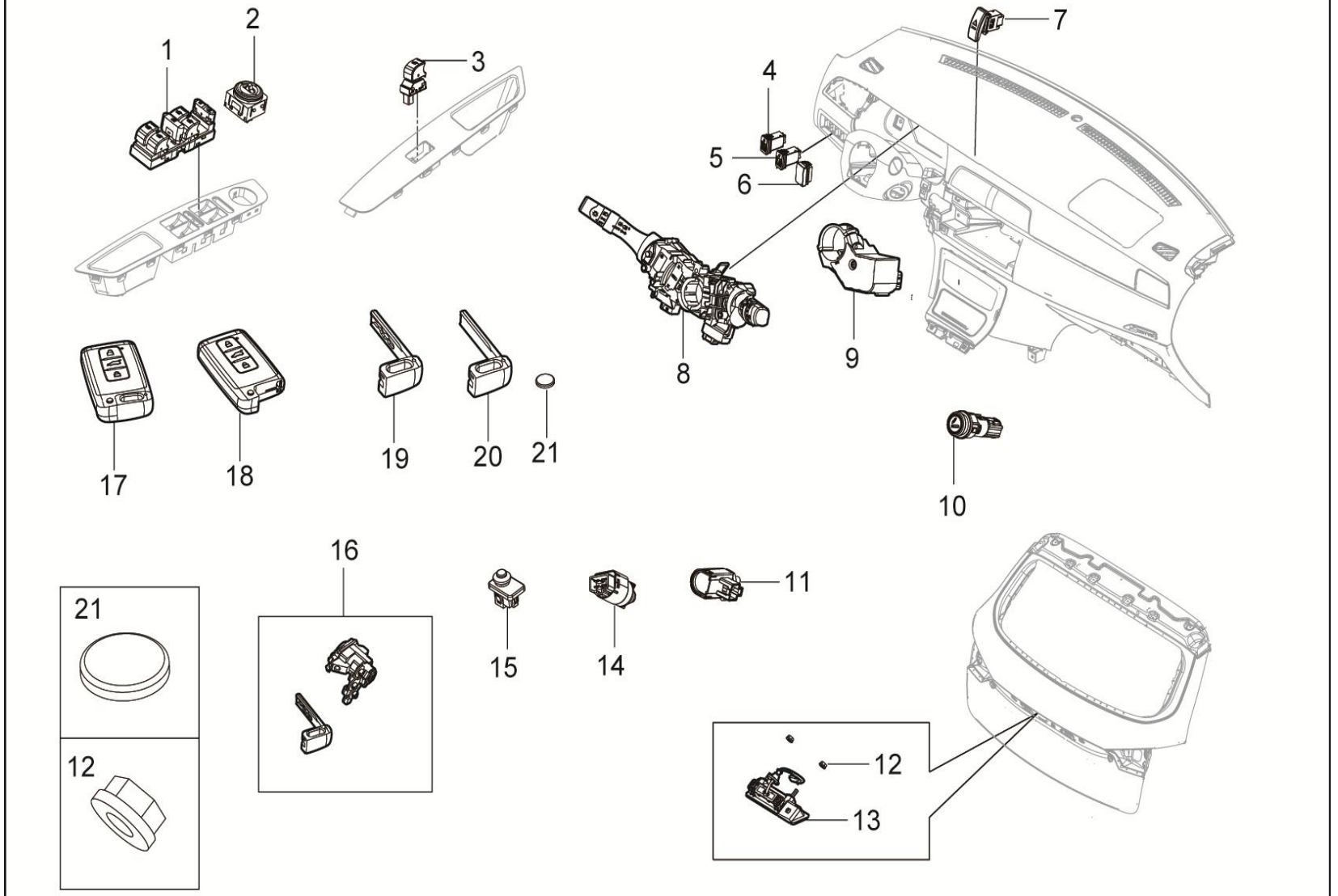

3700001002-B11电气设备装置

3700001002-B11 ELECTRIC-ASSY

序号	备件编号	中文名称	英文名称	1.5T-MT两驱精英型	1.5T-MT两驱豪华型	1.5T-MT两驱尊贵型	1.5T-MT两驱旗舰型	2.0T-MT两驱尊贵型	2.0T-MT两驱旗舰型	2.0T-DCT两驱豪华型	2.0T-DCT两驱尊贵型	2.0T-DCT两驱旗舰型	备注
15	3758010001-B11	前舱盖信号开关	HOOD-SIGNAL-SW	0	1	0	0	0	0	0	0	0	
16	3704012001-B11	整车锁总成（前门锁芯、机械钥匙）	THE VEHICLE LOCK ASSEMBLY	0	1	0	0	0	0	0	0	0	
17	3704080001-B11	智能钥匙（需提供钥匙齿形码）	SMART-KEY	0	2	0	0	0	0	0	0	0	
18	3704081001-B11	智能钥匙本体	INTELLIGENT KEY ONTOLOGY	0	2	0	0	0	0	0	0	0	
19	3704082001-B11	机械钥匙（需提供钥匙齿形码）	MECHANICAL KEYS	0	2	0	0	0	0	0	0	0	
20	3704083001-B11	机械钥匙胚	MECHANICAL KEY EMBRYONIC	0	2	0	0	0	0	0	0	0	
21	3618030001-B11	智能钥匙纽扣电池	REMOTE-KEY-BATTERY	0	2	0	0	0	0	0	0	0	

3700001003-B11

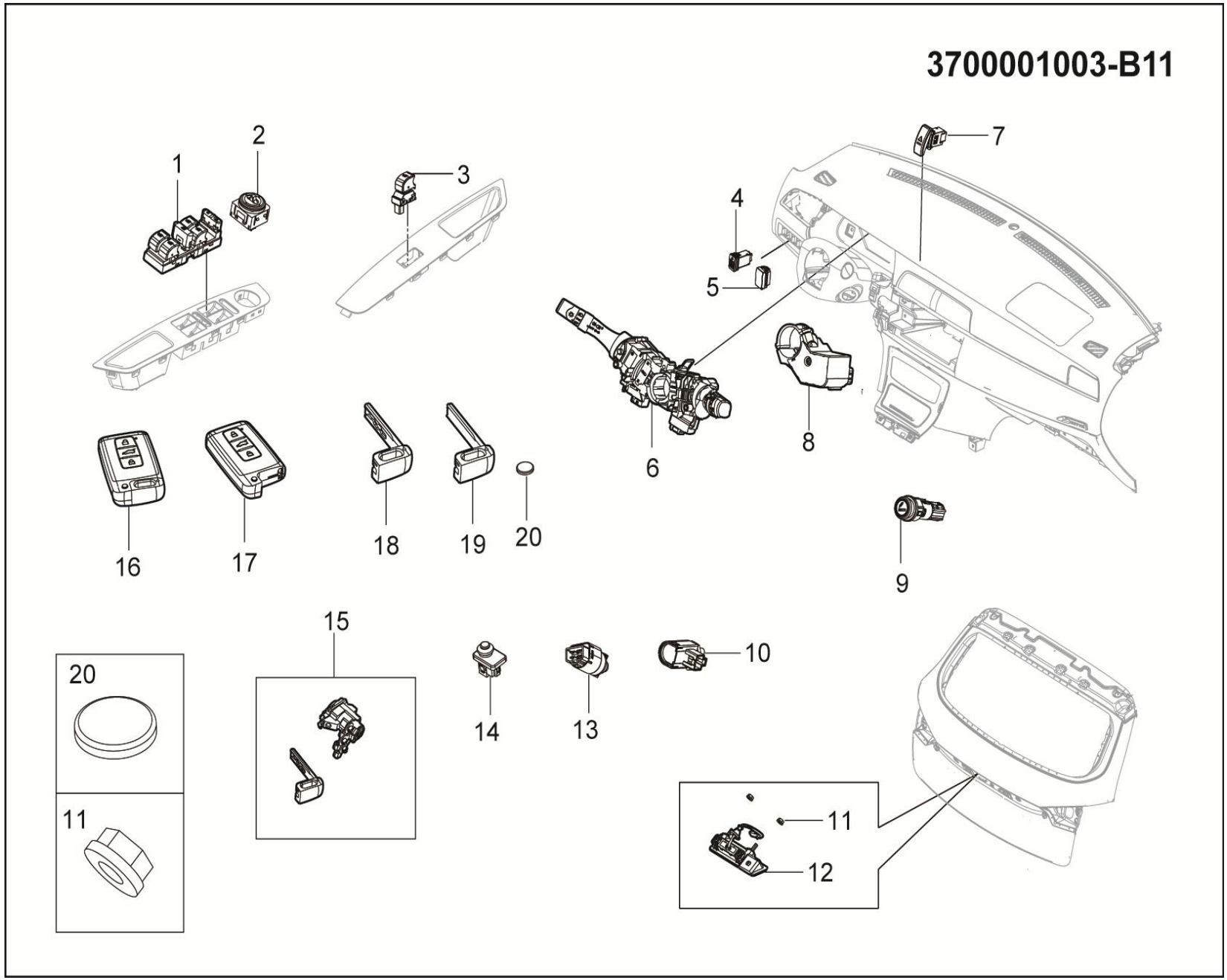

3700001003-B11 电气设备装置

3700001003-B11 ELECTRIC-ASSY

序号	备件编号	中文名称	英文名称	1.5T-MT两驱精英型	1.5T-MT两驱豪华型	1.5T-MT两驱尊贵型	1.5T-MT两驱旗舰型	2.0T-MT两驱尊贵型	2.0T-MT两驱旗舰型	2.0T-DCT两驱豪华型	2.0T-DCT两驱尊贵型	2.0T-DCT两驱旗舰型	备注
1	3746010001-B11	主驾驶玻璃控制开关	MAIN-WINDOW-LIFTER-SW	0	0	1	0	0	0	0	0	0	
2	3782010001-B11	电动外后视镜开关	MIRROR-ADJUSTMENT-SW	0	0	1	0	0	0	0	0	0	
3	3746020001-B11	单门玻璃升降器开关	SINGLE-WINDOW-LIFTER-SW	0	0	3	0	0	0	0	0	0	
4	3710010001-B11	背景灯调节开关	BACKLIGHT-ADJUSTMENT-SW	0	0	1	0	0	0	0	0	0	
5	3711020001-B11	堵盖	SWITCH-COVER	0	0	4	0	0	0	0	0	0	
6	3774010003-B11	组合开关（带自动大灯、自动雨刮功能）	COMBINATION-SW	0	0	1	0	0	0	0	0	0	
7	4128010001-B11	危险警报灯开关	HAZARD-SW	0	0	1	0	0	0	0	0	0	
8	3618050001-B11	电子转向柱锁	ELECTRONIC-STEERING-COLUMN-LOCK	0	0	1	0	0	0	0	0	0	
9	3725010-A01	点烟器	CIGAR-LIGHTER-ASSY	0	0	1	0	0	0	0	0	0	
10	4134020-A01	制动灯开关总成	BRAKE-SWITCH-ASSY	0	0	1	0	0	0	0	0	0	
11	Q32006	六角头法兰面螺母	NUT	0	0	2	0	0	0	0	0	0	
12	3758020002-B11	后背门开关（带摄像头）	TRUCK-SW	0	0	1	0	0	0	0	0	0	
13	1602300-A01	离合器开关	CLUTCH-SWITCH-ASSY	0	0	1	0	0	0	0	0	0	
14	3758010001-B11	前舱盖信号开关	HOOD-SIGNAL-SW	0	0	1	0	0	0	0	0	0	

3700001003-B11

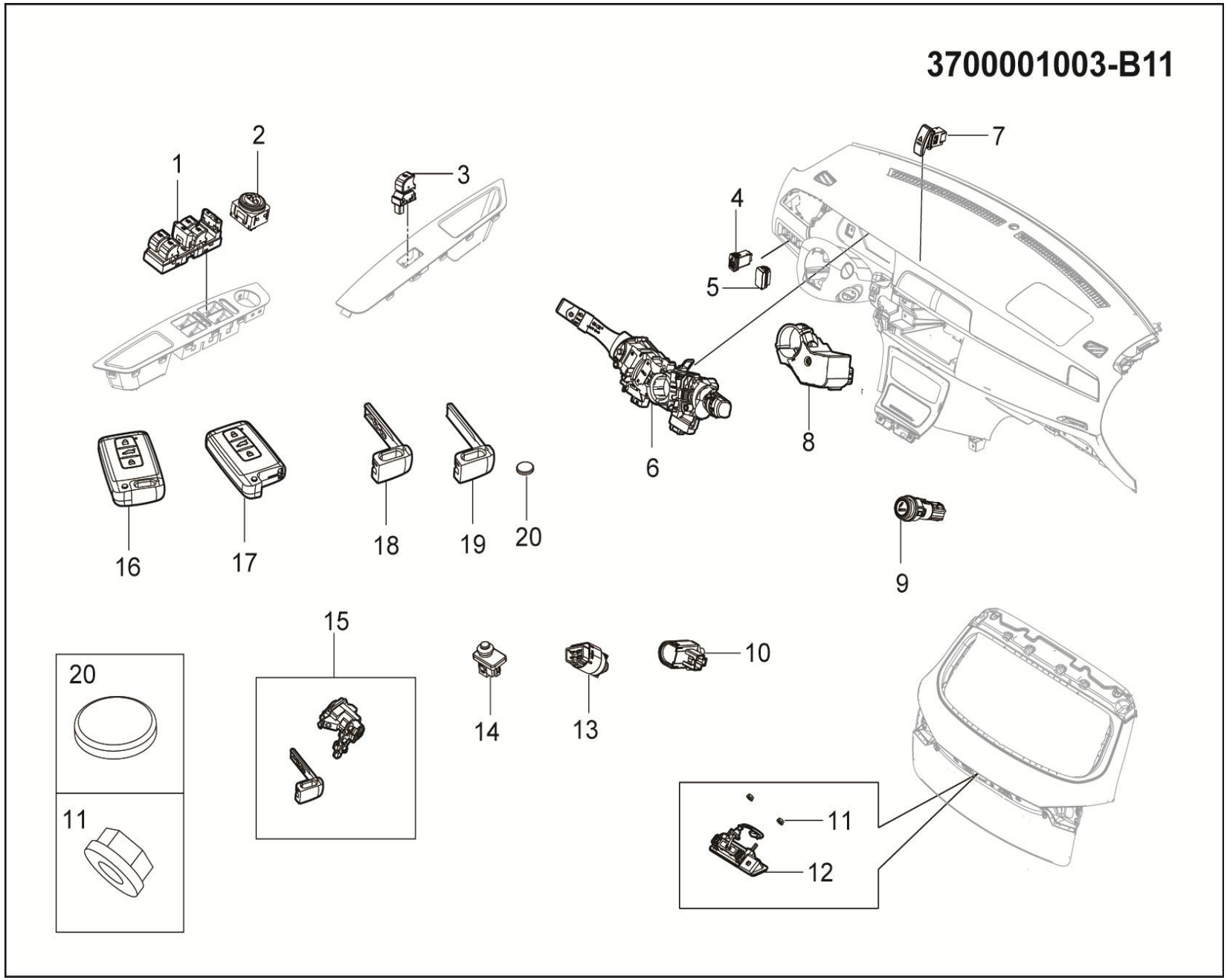

3700001003-B11 电气设备装置

3700001003-B11 ELECTRIC-ASSY

序号	备件编号	中文名称	英文名称	1.5T-MT两驱精英型	1.5T-MT两驱豪华型	1.5T-MT两驱尊贵型	1.5T-MT两驱旗舰型	2.0T-MT两驱尊贵型	2.0T-MT两驱旗舰型	2.0T-DCT两驱豪华型	2.0T-DCT两驱尊贵型	2.0T-DCT两驱旗舰型	备注
15	3704012001-B11	整车锁总成（前门锁芯、机械钥匙）	THE VEHICLE LOCK ASSEMBLY	0	0	1	0	0	0	0	0	0	
16	3704080001-B11	智能钥匙（需提供钥匙齿形码）	SMART-KEY	0	0	2	0	0	0	0	0	0	
17	3704081001-B11	智能钥匙本体	INTELLIGENT KEY ONTOLOGY	0	0	2	0	0	0	0	0	0	
18	3704082001-B11	机械钥匙（需提供钥匙齿形码）	MECHANICAL KEYS	0	0	2	0	0	0	0	0	0	
19	3704083001-B11	机械钥匙胚	MECHANICAL KEY EMBRYONIC	0	0	2	0	0	0	0	0	0	
20	3618030001-B11	智能钥匙纽扣电池	REMOTE-KEY-BATTERY	0	0	2	0	0	0	0	0	0	

3700001010-B11

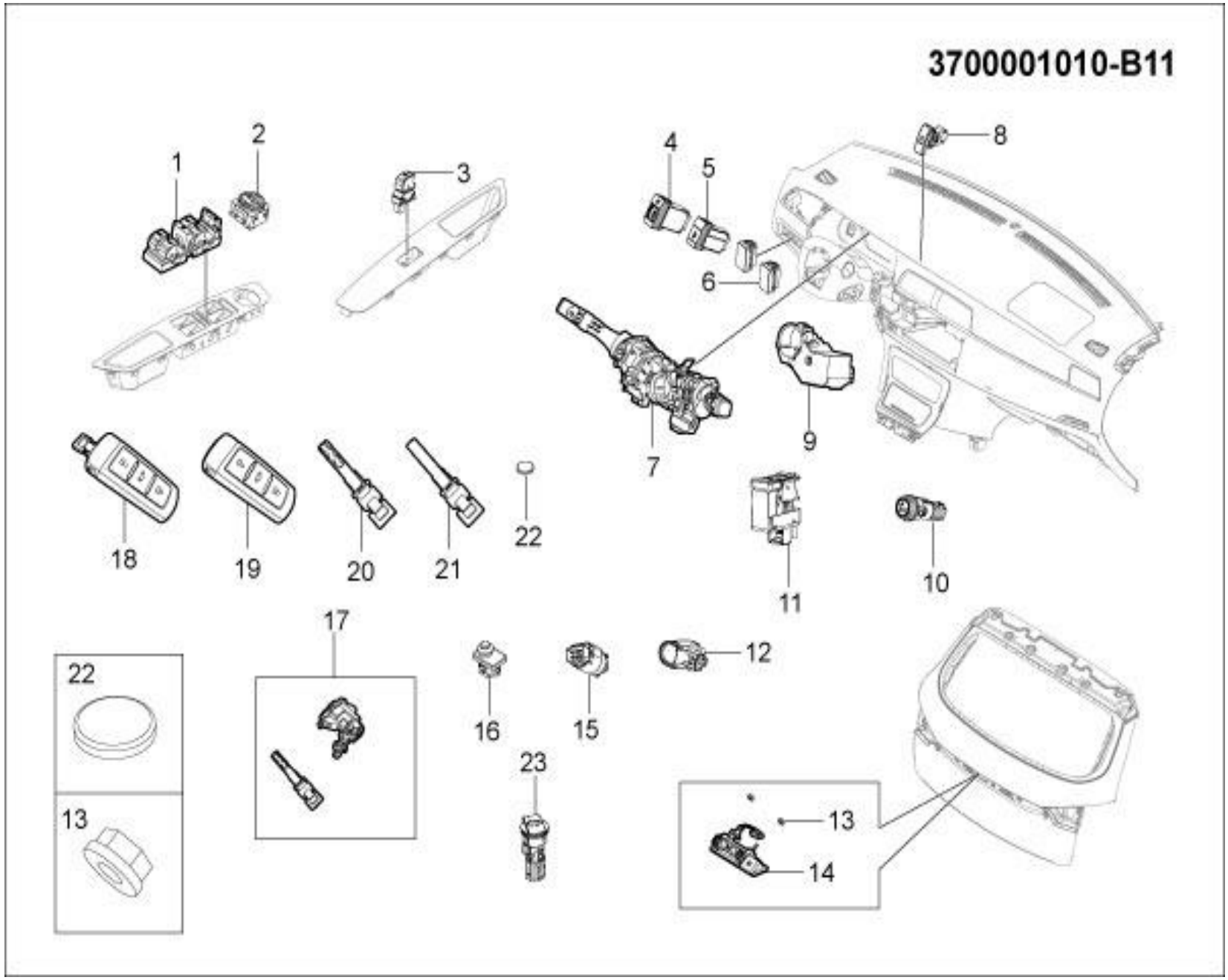

3700001010-B11 电气设备装置

3700001010-B11 ELECTRIC-ASSY

序号	备件编号	中文名称	英文名称	1.5T-MT两驱精英型	1.5T-MT两驱豪华型	1.5T-MT两驱尊贵型	1.5T-MT两驱旗舰型	2.0T-MT两驱尊贵型	2.0T-MT两驱旗舰型	2.0T-DCT两驱豪华型	2.0T-DCT两驱尊贵型	2.0T-DCT两驱旗舰型	备注
1	3746010001-B11	主驾驶玻璃控制开关	MAIN-WINDOW-LIFTER-SW	0	0	0	0	1	0	0	0	0	
2	3782010001-B11	电动外后视镜开关	MIRROR-ADJUSTMENT-SW	0	0	0	0	1	0	0	0	0	
3	3746020001-B11	单门玻璃升降器开关	SINGLE-WINDOW-LIFTER-SW	0	0	0	0	3	0	0	0	0	
4	3710010001-B11	背景灯调节开关	BACKLIGHT-ADJUSTMENT-SW	0	0	0	0	1	0	0	0	0	
5	3657010001-B11	ESC开关	ESC-SW	0	0	0	0	1	0	0	0	0	
6	3711020001-B11	堵盖	SWITCH-COVER	0	0	0	0	2	0	0	0	0	
7	3774010003-B11	组合开关（带自动大灯、自动雨刮功能）	COMBINATION-SW	0	0	0	0	1	0	0	0	0	
8	4128010001-B11	危险警报灯开关	HAZARD-SW	0	0	0	0	1	0	0	0	0	
9	3618050001-A02	电子转向柱锁	ELECTRONIC-STEERING-COLUMN-LOCK	0	0	0	0	1	0	0	0	0	
10	3725010-A01	点烟器	CIGAR-LIGHTER-ASSY	0	0	0	0	1	0	0	0	0	
11	3762010001-B11	EPB开关	EPB-SW	0	0	0	0	1	0	0	0	0	
12	4134020-A01	制动灯开关总成	BRAKE-SWITCH-ASSY	0	0	0	0	1	0	0	0	0	
13	Q32006	六角头法兰面螺母	NUT	0	0	0	0	2	0	0	0	0	
14	3758020002-B11	后背门开关（带摄像头）	TRUCK-SW	0	0	0	0	1	0	0	0	0	

3700001010-B11

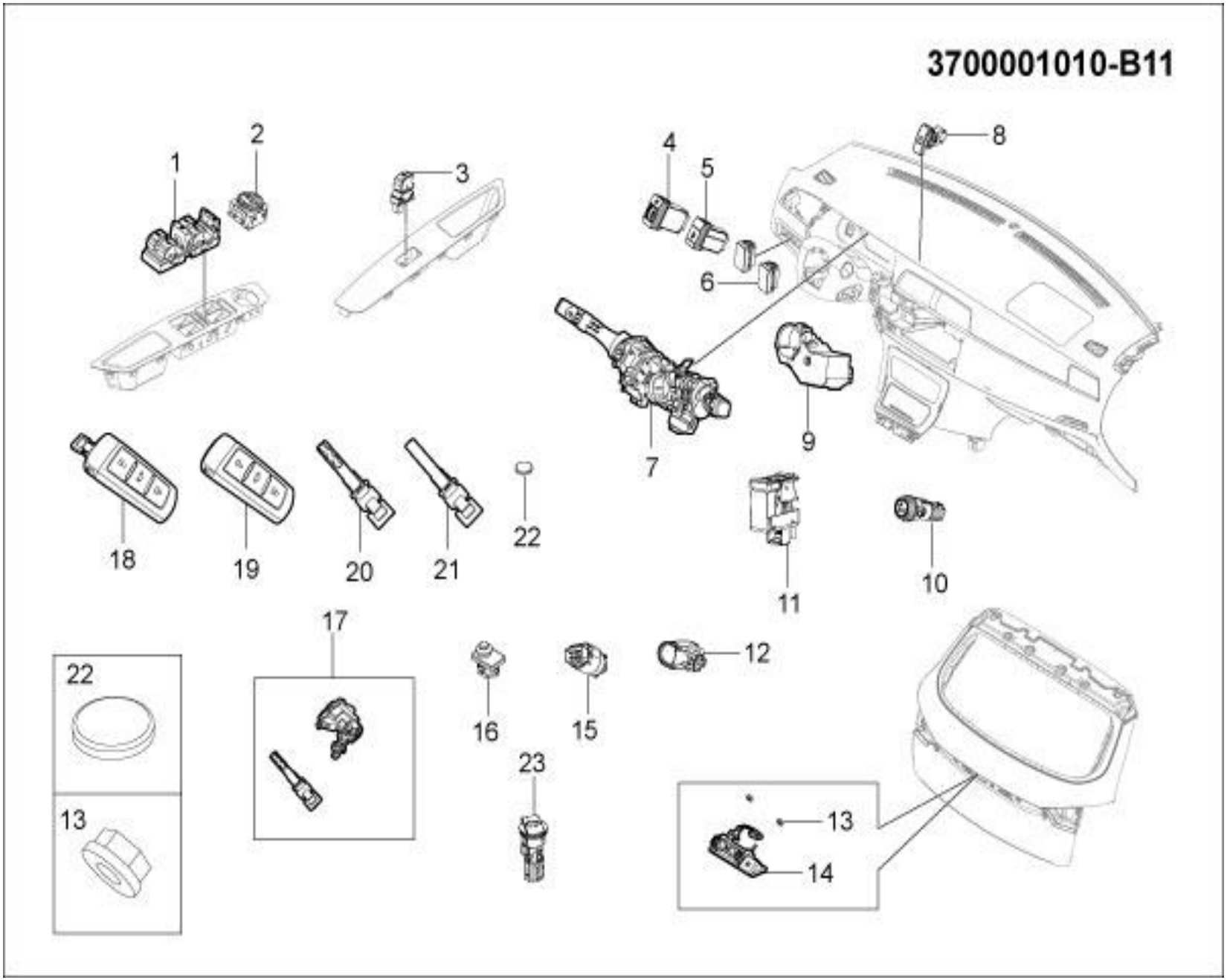

3700001010-B11 电气设备装置

3700001010-B11 ELECTRIC-ASSY

序号	备件编号	中文名称	英文名称	1.5T-MT两驱精英型	1.5T-MT两驱豪华型	1.5T-MT两驱尊贵型	1.5T-MT两驱旗舰型	2.0T-MT两驱尊贵型	2.0T-MT两驱旗舰型	2.0T-DCT两驱豪华型	2.0T-DCT两驱尊贵型	2.0T-DCT两驱旗舰型	备注
15	1602300-A01	离合器开关	CLUTCH-SWITCH-ASSY	0	0	0	0	1	0	0	0	0	
16	3758010001-B11	前舱盖信号开关	HOOD-SIGNAL-SW	0	0	0	0	1	0	0	0	0	
17	3704012001-B11	整车锁总成（前门锁芯、机械钥匙）	THE VEHICLE LOCK ASSEMBLY	0	0	0	0	1	0	0	0	0	
18	3704080001-A02	智能钥匙（需提供钥匙齿形码）	SMART-KEY	0	0	0	0	2	0	0	0	0	
19	3704081001-B11	智能钥匙本体	INTELLIGENT KEY ONTOLOGY	0	0	0	0	2	0	0	0	0	
20	3704082001-B11	机械钥匙（需提供钥匙齿形码）	MECHANICAL KEYS	0	0	0	0	2	0	0	0	0	
21	3704081001-A02	机械钥匙胚	MECHANICAL KEY EMBRYONIC	0	0	0	0	2	0	0	0	0	装配霍夫系统时，此零件取消
22	3618030001-B11	智能钥匙纽扣电池	REMOTE-KEY-BATTERY	0	0	0	0	2	0	0	0	0	
23	3725020001-A02	备用电源插座	THE STANDBY POWER SUPPLY SOCKET	0	0	0	0	1	0	0	0	0	

3700001011-B11

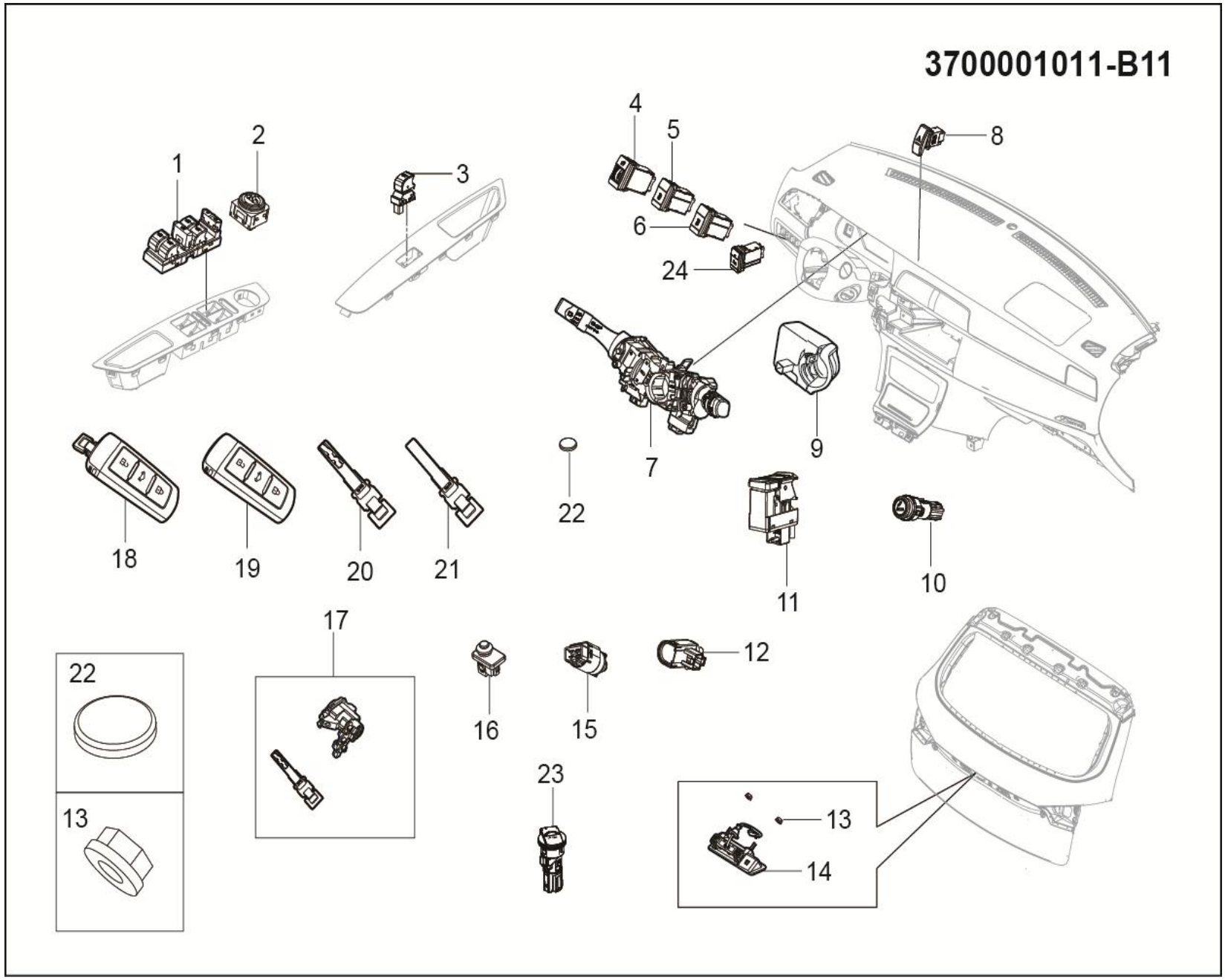

3700001011-B11 电气设备装置

3700001011-B11 ELECTRIC-ASSY

序号	备件编号	中文名称	英文名称	1.5T-MT两驱精英型	1.5T-MT两驱豪华型	1.5T-MT两驱尊贵型	1.5T-MT两驱旗舰型	2.0T-MT两驱尊贵型	2.0T-MT两驱旗舰型	2.0T-DCT两驱豪华型	2.0T-DCT两驱尊贵型	2.0T-DCT两驱旗舰型	备注
1	3746010001-B11	主驾驶玻璃控制开关	MAIN-WINDOW-LIFTER-SW	0	0	0	0	0	1	0	0	0	
2	3782010001-B11	电动外后视镜开关	MIRROR-ADJUSTMENT-SW	0	0	0	0	0	1	0	0	0	
3	3746020001-B11	单门玻璃升降器开关	SINGLE-WINDOW-LIFTER-SW	0	0	0	0	0	3	0	0	0	
4	3710010001-B11	背景灯调节开关	BACKLIGHT-ADJUSTMENT-SW	0	0	0	0	0	1	0	0	0	
5	3657010001-B11	ESC开关	ESC-SW	0	0	0	0	0	1	0	0	0	
6	3782010002-B11	电动外后视镜折叠开关	MIRROR-FOLD-SW	0	0	0	0	0	1	0	0	0	
7	3774010003-B11	组合开关（带自动大灯、自动雨刮功能）	COMBINATION-SW	0	0	0	0	0	1	0	0	0	
8	4128010001-B11	危险警报灯开关	HAZARD-SW	0	0	0	0	0	1	0	0	0	
9	3618050001-A02	电子转向柱锁	ELECTRONIC-STEERING-COLUMN-LOCK	0	0	0	0	0	1	0	0	0	
10	3725010-A01	点烟器	CIGAR-LIGHTER-ASSY	0	0	0	0	0	1	0	0	0	
11	3762010001-B11	EPB开关	EPB-SW	0	0	0	0	0	1	0	0	0	
12	4134020-A01	制动灯开关总成	BRAKE-SWITCH-ASSY	0	0	0	0	0	1	0	0	0	
13	Q32006	六角头法兰面螺母	NUT	0	0	0	0	0	2	0	0	0	
14	3758020003-B11	后背门开关（带摄像头）	TRUCK-SW	0	0	0	0	0	1	0	0	0	

3700001011-B11

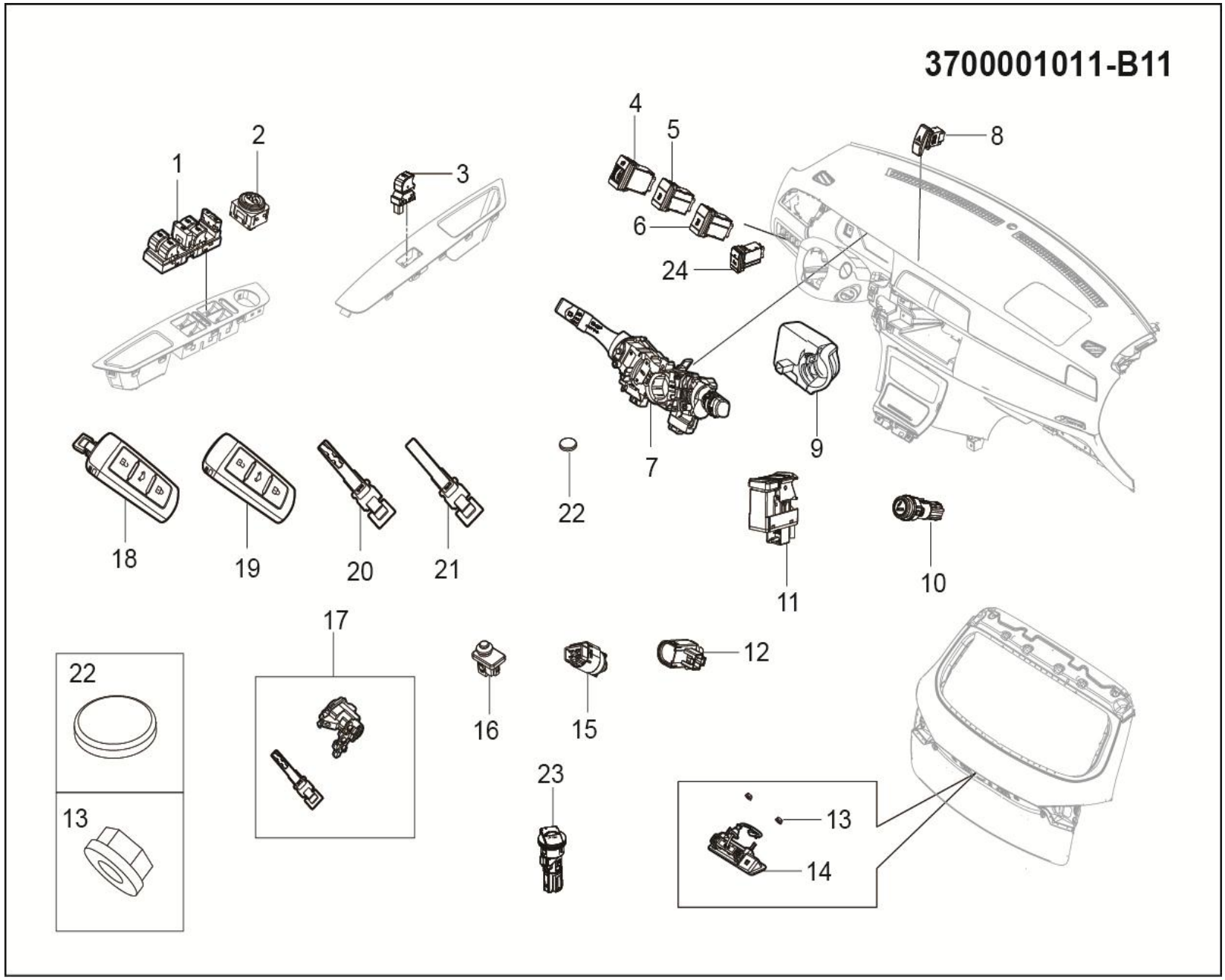

3700001011-B11 电气设备装置

3700001011-B11 ELECTRIC-ASSY

序号	备件编号	中文名称	英文名称	1.5T-MT两驱精英型	1.5T-MT两驱豪华型	1.5T-MT两驱尊贵型	1.5T-MT两驱旗舰型	2.0T-MT两驱尊贵型	2.0T-MT两驱旗舰型	2.0T-DCT两驱豪华型	2.0T-DCT两驱尊贵型	2.0T-DCT两驱旗舰型	备注
15	1602300-A01	离合器开关	CLUTCH-SWITCH-ASSY	0	0	0	0	0	1	0	0	0	
16	3758010001-B11	前舱盖信号开关	HOOD-SIGNAL-SW	0	0	0	0	0	1	0	0	0	
17	3704012001-B11	整车锁总成（前门锁芯、机械钥匙）	THE VEHICLE LOCK ASSEMBLY	0	0	0	0	0	1	0	0	0	
18	3704080001-A02	智能钥匙（需提供钥匙齿形码）	SMART-KEY	0	0	0	0	0	2	0	0	0	
19	3704081001-B11	智能钥匙本体	INTELLIGENT KEY ONTOLOGY	0	0	0	0	0	2	0	0	0	
20	3704082001-B11	机械钥匙（需提供钥匙齿形码）	MECHANICAL KEYS	0	0	0	0	0	2	0	0	0	
21	3704081001-A02	机械钥匙胚	MECHANICAL KEY EMBRYONIC	0	0	0	0	0	2	0	0	0	装配霍夫系统时，此零件取消
22	3618030001-B11	智能钥匙纽扣电池	REMOTE-KEY-BATTERY	0	0	0	0	0	2	0	0	0	
23	3725020001-A02	备用电源插座	THE STANDBY POWER SUPPLY SOCKET	0	0	0	0	0	1	0	0	0	
24	3713010001-B11	前雷达开关	FORMER-RADAR-SW	0	0	0	0	0	1	0	0	0	

3700001012-B11

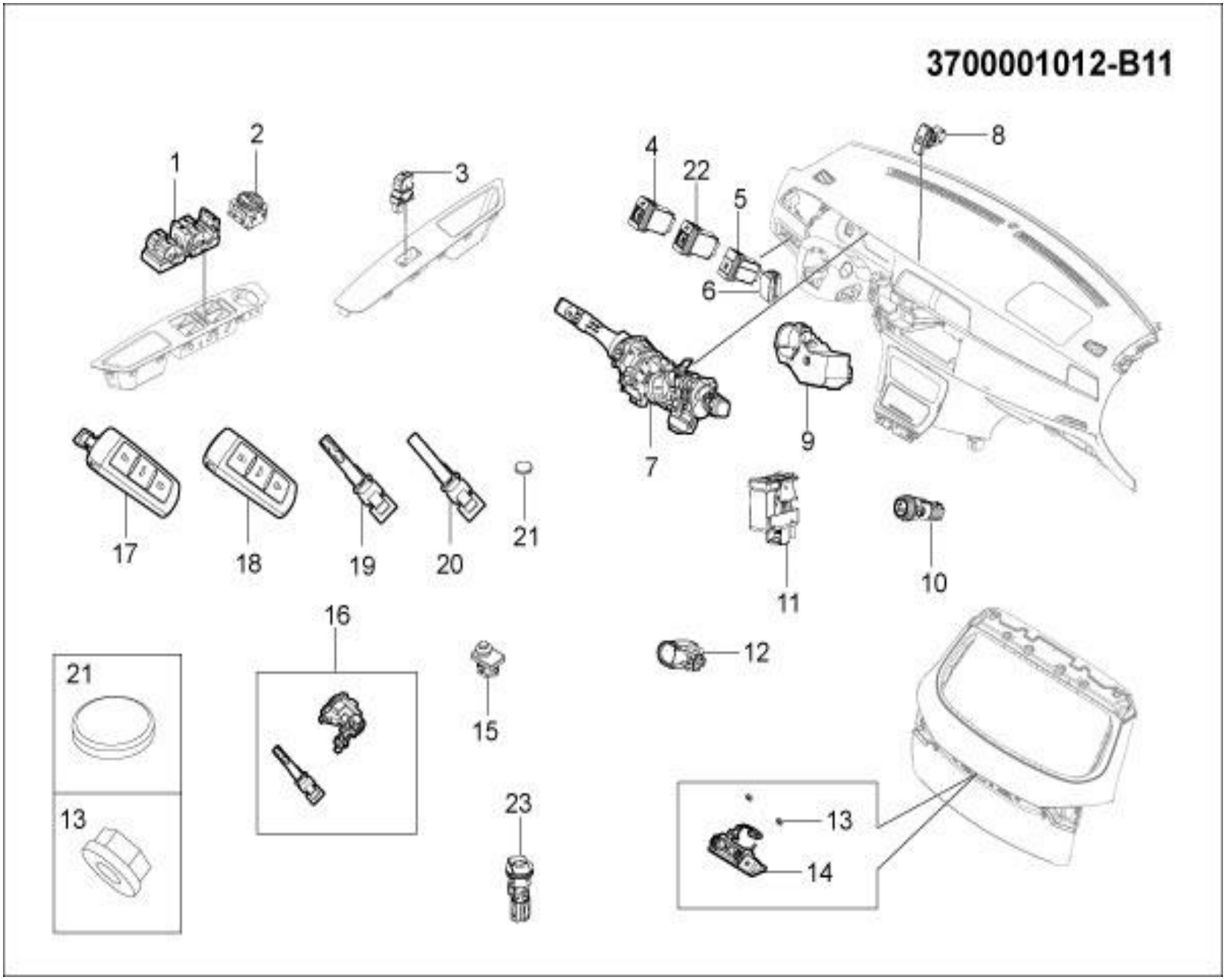

3700001012-B11 电气设备装置

3700001012-B11 ELECTRIC-ASSY

序号	备件编号	中文名称	英文名称	1.5T-MT两驱精英型	1.5T-MT两驱豪华型	1.5T-MT两驱尊贵型	1.5T-MT两驱旗舰型	2.0T-MT两驱尊贵型	2.0T-MT两驱旗舰型	2.0T-DCT两驱豪华型	2.0T-DCT两驱尊贵型	2.0T-DCT两驱旗舰型	备注
1	3746010001-B11	主驾驶玻璃控制开关	MAIN-WINDOW-LIFTER-SW	0	0	0	0	0	0	1	0	0	
2	3782010001-B11	电动外后视镜开关	MIRROR-ADJUSTMENT-SW	0	0	0	0	0	0	1	0	0	
3	3746020001-B11	单门玻璃升降器开关	SINGLE-WINDOW-LIFTER-SW	0	0	0	0	0	0	3	0	0	
4	3710010001-B11	背景灯调节开关	BACKLIGHT-ADJUSTMENT-SW	0	0	0	0	0	0	1	0	0	
5	3657010001-B11	ESC开关	ESC-SW	0	0	0	0	0	0	1	0	0	
6	3711020001-B11	堵盖	SWITCH-COVER	0	0	0	0	0	0	1	0	0	
7	3774010002-B11	组合开关（带雾灯）	COMBINATION-SW	0	0	0	0	0	0	1	0	0	
8	4128010001-B11	危险警报灯开关	HAZARD-SW	0	0	0	0	0	0	1	0	0	
9	3618050001-A02	电子转向柱锁	ELECTRONIC-STEERING-COLUMN-LOCK	0	0	0	0	0	0	1	0	0	
10	3725010-A01	点烟器	CIGAR-LIGHTER-ASSY	0	0	0	0	0	0	1	0	0	
11	3762010001-B11	EPB开关	EPB-SW	0	0	0	0	0	0	1	0	0	
12	4134020-A01	制动灯开关总成	BRAKE-SWITCH-ASSY	0	0	0	0	0	0	1	0	0	
13	Q32006	六角头法兰面螺母	NUT	0	0	0	0	0	0	2	0	0	
14	3758020001-B11	后背门开关	TRUCK-SW	0	0	0	0	0	0	1	0	0	

3700001012-B11

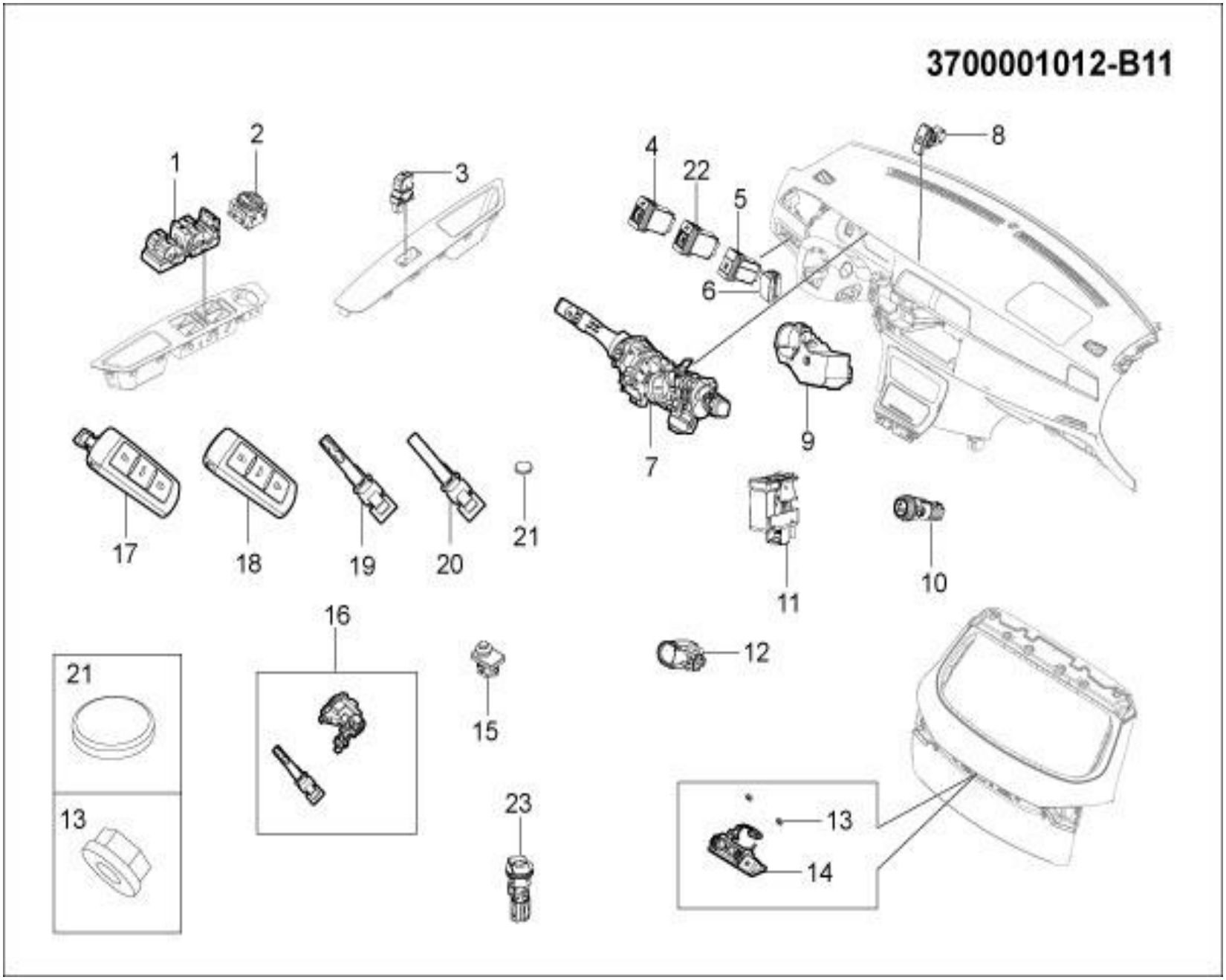

3700001012-B11 电气设备装置

3700001012-B11 ELECTRIC-ASSY

序号	备件编号	中文名称	英文名称	1.5T-MT两驱精英型	1.5T-MT两驱豪华型	1.5T-MT两驱尊贵型	1.5T-MT两驱旗舰型	2.0T-MT两驱尊贵型	2.0T-MT两驱旗舰型	2.0T-DCT两驱豪华型	2.0T-DCT两驱尊贵型	2.0T-DCT两驱旗舰型	备注
15	3758010001-B11	前舱盖信号开关	HOOD-SIGNAL-SW	0	0	0	0	0	0	1	0	0	
16	3704012001-B11	整车锁总成（前门锁芯、机械钥匙）	THE VEHICLE LOCK ASSEMBLY	0	0	0	0	0	0	1	0	0	
17	3704080001-A02	智能钥匙（需提供钥匙齿形码）	SMART-KEY	0	0	0	0	0	0	2	0	0	
18	3704081001-B11	智能钥匙本体	INTELLIGENT KEY ONTOLOGY	0	0	0	0	0	0	2	0	0	
19	3704082001-B11	机械钥匙（需提供钥匙齿形码）	MECHANICAL KEYS	0	0	0	0	0	0	2	0	0	
20	3704081001-A02	机械钥匙胚	MECHANICAL KEY EMBRYONIC	0	0	0	0	0	0	2	0	0	装配霍夫系统时，此零件取消
21	3618030001-B11	智能钥匙纽扣电池	REMOTE-KEY-BATTERY	0	0	0	0	0	0	2	0	0	
22	3711010001-B11	大灯高度调节开关	HEADLIGHT HEIGHT ADJUSTMENT SWITCH	0	0	0	0	0	0	1	0	0	
23	3725020001-A02	备用电源插座	THE STANDBY POWER SUPPLY SOCKET	0	0	0	0	0	0	1	0	0	

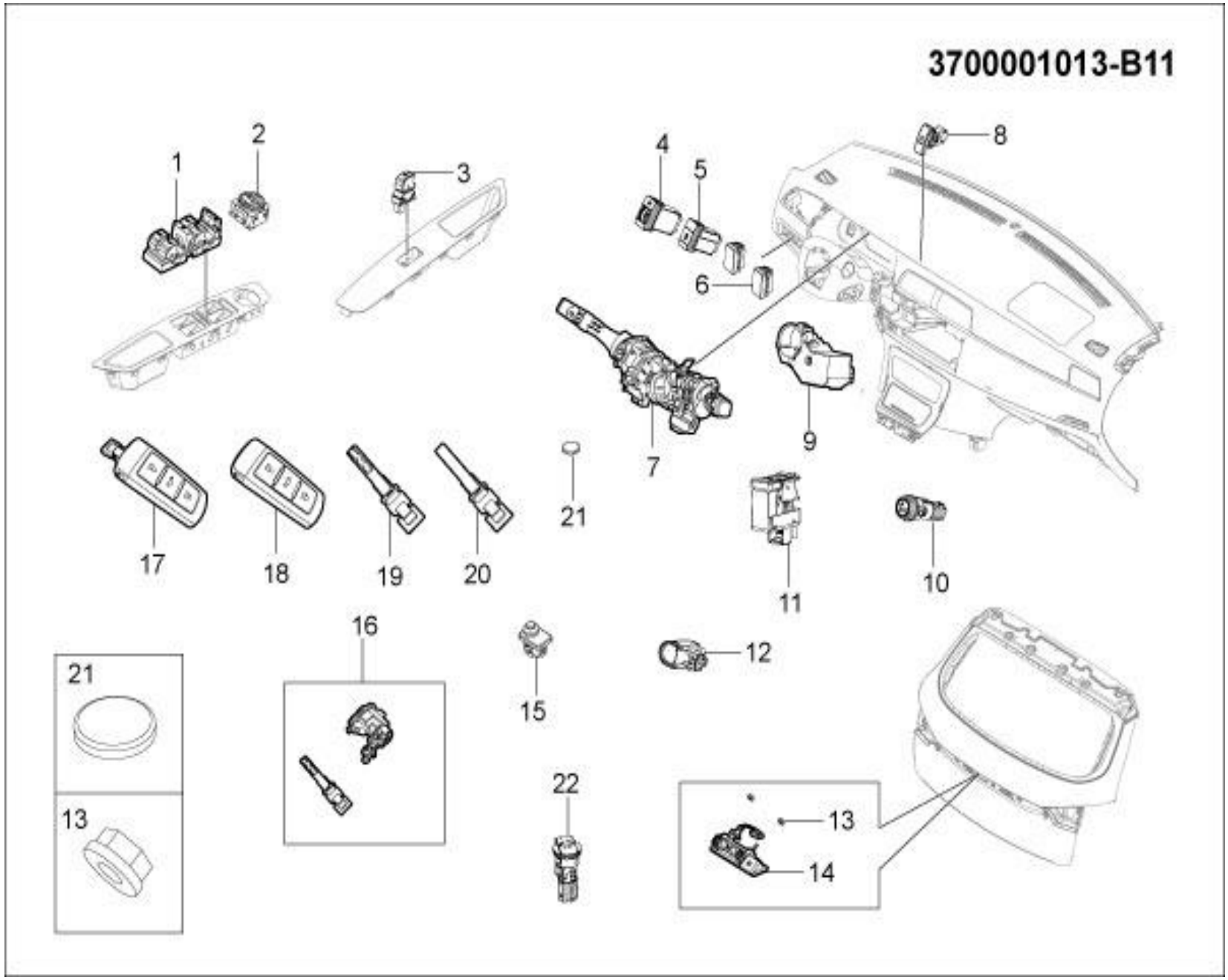
3700001013-B11
1
2
3
4
5
6
7
8
9
10
11
12
13
14
15
16
17
18
19
20
21
22
21
13

3700001013-B11 电气设备装置

3700001013-B11 ELECTRIC-ASSY

序号	备件编号	中文名称	英文名称	1.5T-MT两驱精英型	1.5T-MT两驱豪华型	1.5T-MT两驱尊贵型	1.5T-MT两驱旗舰型	2.0T-MT两驱尊贵型	2.0T-MT两驱旗舰型	2.0T-DCT两驱豪华型	2.0T-DCT两驱尊贵型	2.0T-DCT两驱旗舰型	备注
1	3746010001-B11	主驾驶玻璃控制开关	MAIN-WINDOW-LIFTER-SW	0	0	0	0	0	0	0	1	0	
2	3782010001-B11	电动外后视镜开关	MIRROR-ADJUSTMENT-SW	0	0	0	0	0	0	0	1	0	
3	3746020001-B11	单门玻璃升降器开关	SINGLE-WINDOW-LIFTER-SW	0	0	0	0	0	0	0	3	0	
4	3710010001-B11	背景灯调节开关	BACKLIGHT-ADJUSTMENT-SW	0	0	0	0	0	0	0	1	0	
5	3657010001-B11	ESC开关	ESC-SW	0	0	0	0	0	0	1	0	0	
6	3711020001-B11	堵盖	SWITCH-COVER	0	0	0	0	0	0	0	2	0	
7	3774010003-B11	组合开关（带自动大灯、自动雨刮功能）	COMBINATION-SW	0	0	0	0	0	0	0	1	0	
8	4128010001-B11	危险警报灯开关	HAZARD-SW	0	0	0	0	0	0	0	1	0	
9	3618050001-A02	电子转向柱锁	ELECTRONIC-STEERING-COLUMN-LOCK	0	0	0	0	0	0	0	1	0	
10	3725010-A01	点烟器	CIGAR-LIGHTER-ASSY	0	0	0	0	0	0	0	1	0	
11	3762010001-B11	EPB开关	EPB-SW	0	0	0	0	0	0	0	1	0	
12	4134020-A01	制动灯开关总成	BRAKE-SWITCH-ASSY	0	0	0	0	0	0	0	1	0	
13	Q32006	六角头法兰面螺母	NUT	0	0	0	0	0	0	0	2	0	
14	3758020002-B11	后背门开关	TRUCK-SW	0	0	0	0	0	0	0	1	0	

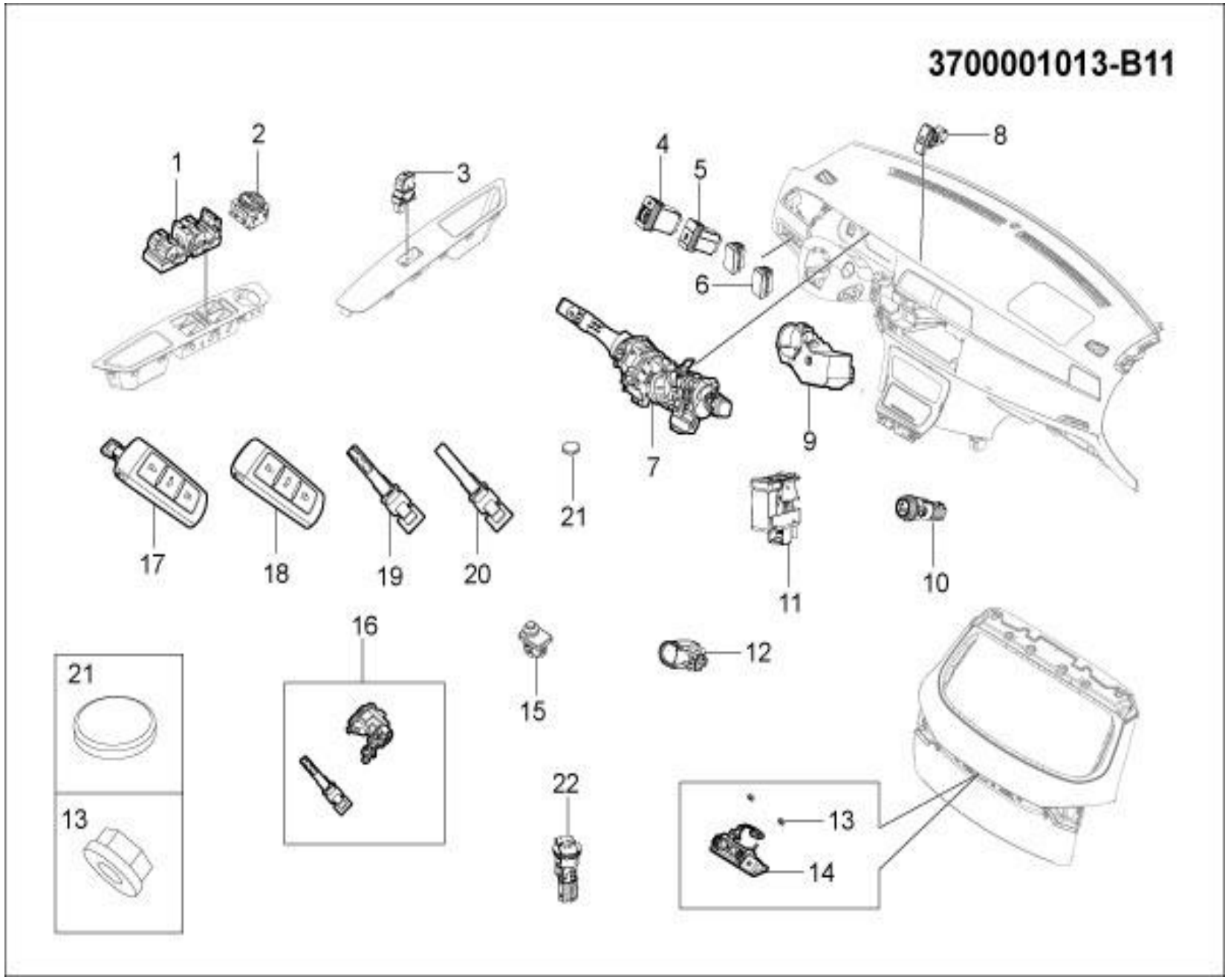
3700001013-B11
1
2
3
4
5
6
7
8
9
10
11
12
13
14
15
16
17
18
19
20
21
22
21
13

3700001013-B11 电气设备装置

3700001013-B11 ELECTRIC-ASSY

序号	备件编号	中文名称	英文名称	1.5T-MT两驱精英型	1.5T-MT两驱豪华型	1.5T-MT两驱尊贵型	1.5T-MT两驱旗舰型	2.0T-MT两驱尊贵型	2.0T-MT两驱旗舰型	2.0T-DCT两驱豪华型	2.0T-DCT两驱尊贵型	2.0T-DCT两驱旗舰型	备注
15	3758010001-B11	前舱盖信号开关	HOOD-SIGNAL-SW	0	0	0	0	0	0	0	1	0	
16	3704012001-B11	整车锁总成（前门锁芯、机械钥匙）	THE VEHICLE LOCK ASSEMBLY	0	0	0	0	0	0	0	1	0	
17	3704080001-A02	智能钥匙（需提供钥匙齿形码）	SMART-KEY	0	0	0	0	0	0	0	2	0	
18	3704081001-B11	智能钥匙本体	INTELLIGENT KEY ONTOLOGY	0	0	0	0	0	0	0	2	0	
19	3704082001-B11	机械钥匙（需提供钥匙齿形码）	MECHANICAL KEYS	0	0	0	0	0	0	0	2	0	
20	3704081001-A02	机械钥匙胚	MECHANICAL KEY EMBRYONIC	0	0	0	0	0	0	0	2	0	装配霍夫系统时，此零件取消
21	3618030001-B11	智能钥匙纽扣电池	REMOTE-KEY-BATTERY	0	0	0	0	0	0	0	2	0	
22	3725020001-A02	备用电源插座	THE STANDBY POWER SUPPLY SOCKET	0	0	0	0	0	0	0	1	0	

3700001014-B11

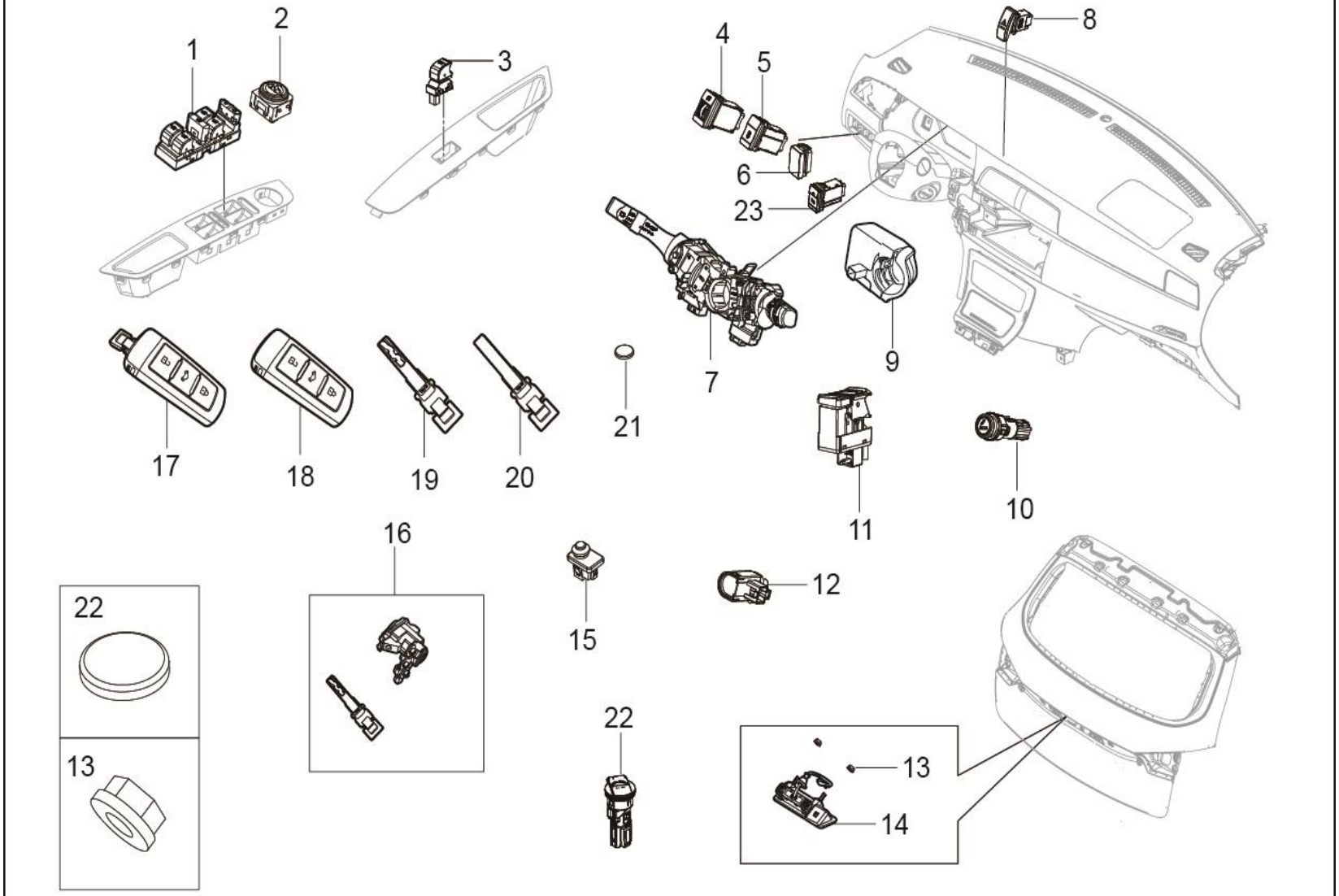

3700001014-B11 电气设备装置-2.0T(DCT旗舰型）

3700001014-B11 ELECTRIC-ASSY

序号	备件编号	中文名称	英文名称	1.5T-MT两驱精英型	1.5T-MT两驱豪华型	1.5T-MT两驱尊贵型	1.5T-MT两驱旗舰型	2.0T-MT两驱尊贵型	2.0T-MT两驱旗舰型	2.0T-DCT两驱豪华型	2.0T-DCT两驱尊贵型	2.0T-DCT两驱旗舰型	备注
1	3746010001-B11	主驾驶玻璃控制开关	MAIN-WINDOW-LIFTER-SW	0	0	0	0	0	0	0	0	1	
2	3782010001-B11	电动外后视镜开关	MIRROR-ADJUSTMENT-SW	0	0	0	0	0	0	0	0	1	
3	3746020001-B11	单门玻璃升降器开关	SINGLE-WINDOW-LIFTER-SW	0	0	0	0	0	0	0	0	3	
4	3710010001-B11	背景灯调节开关	BACKLIGHT-ADJUSTMENT-SW	0	0	0	0	0	0	0	0	1	
5	3657010001-B11	ESC开关	ESC-SW	0	0	0	0	0	0	0	0	1	
6	3782010002-B11	电动外后视镜折叠开关	MIRROR-FOLD-SW	0	0	0	0	0	0	0	0	1	
7	3774010003-B11	组合开关（带自动大灯、自动雨刮功能）	COMBINATION-SW	0	0	0	0	0	0	0	0	1	
8	4128010001-B11	危险警报灯开关	HAZARD-SW	0	0	0	0	0	0	0	0	1	
9	3618050001-A02	电子转向柱锁	ELECTRONIC-STEERING-COLUMN-LOCK	0	0	0	0	0	0	0	0	1	
10	3725010-A01	点烟器	CIGAR-LIGHTER-ASSY	0	0	0	0	0	0	0	0	1	
11	3762010001-B11	EPB开关	EPB-SW	0	0	0	0	0	0	0	0	1	
12	4134020-A01	制动灯开关总成	BRAKE-SWITCH-ASSY	0	0	0	0	0	0	0	0	1	
13	Q32006	六角头法兰面螺母	NUT	0	0	0	0	0	0	0	0	2	
14	3758020003-B11	后背门开关（带摄像头）	TRUCK-SW	0	0	0	0	0	0	0	0	1	

3700001014-B11

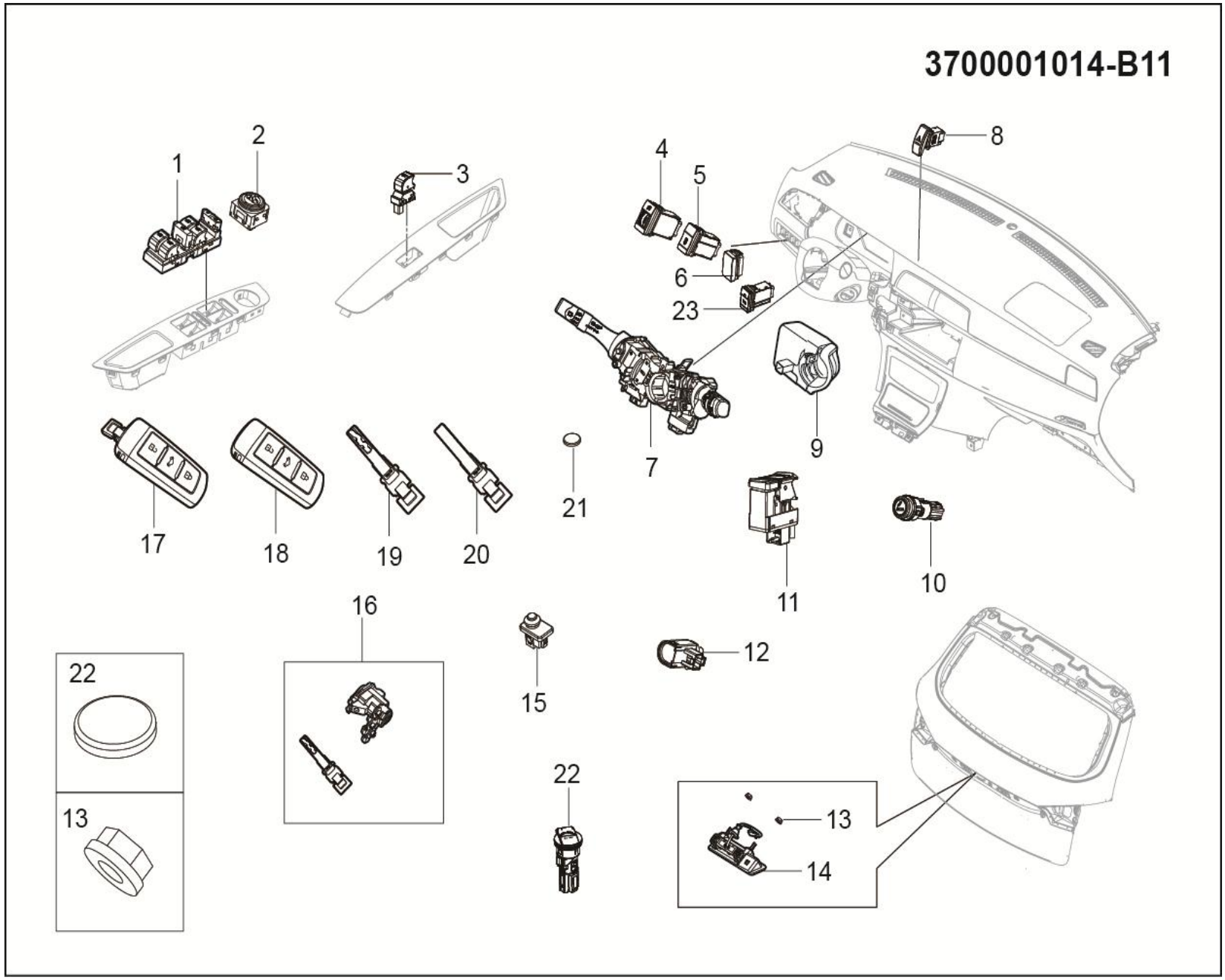

3700001014-B11 电气设备装置-2.0T(DCT旗舰型）

3700001014-B11 ELECTRIC-ASSY

序号	备件编号	中文名称	英文名称	1.5T-MT两驱精英型	1.5T-MT两驱豪华型	1.5T-MT两驱尊贵型	1.5T-MT两驱旗舰型	2.0T-MT两驱尊贵型	2.0T-MT两驱旗舰型	2.0T-DCT两驱豪华型	2.0T-DCT两驱尊贵型	2.0T-DCT两驱旗舰型	备注
15	3758010001-B11	前舱盖信号开关	HOOD-SIGNAL-SW	0	0	0	0	0	0	0	0	1	
16	3704012001-B11	整车锁总成（前门锁芯、机械钥匙）	THE VEHICLE LOCK ASSEMBLY	0	0	0	0	0	0	0	0	1	
17	3704080001-A02	智能钥匙（需提供钥匙齿形码）	SMART-KEY	0	0	0	0	0	0	0	0	2	
18	3704081001-B11	智能钥匙本体	INTELLIGENT KEY ONTOLOGY	0	0	0	0	0	0	0	0	2	
19	3704082001-B11	机械钥匙（需提供钥匙齿形码）	MECHANICAL KEYS	0	0	0	0	0	0	0	0	2	
20	3704081001-A02	机械钥匙胚	MECHANICAL KEY EMBRYONIC	0	0	0	0	0	0	0	0	2	装配霍夫系统时，此零件取消
21	3618030001-B11	智能钥匙纽扣电池	REMOTE-KEY-BATTERY	0	0	0	0	0	0	0	0	2	
22	3725020001-A02	备用电源插座	THE STANDBY POWER SUPPLY SOCKET	0	0	0	0	0	0	0	0	1	
23	3713010001-B11	前雷达开关	FORMER-RADAR-SW	0	0	0	0	0	0	0	0	1	

3700001016-B11

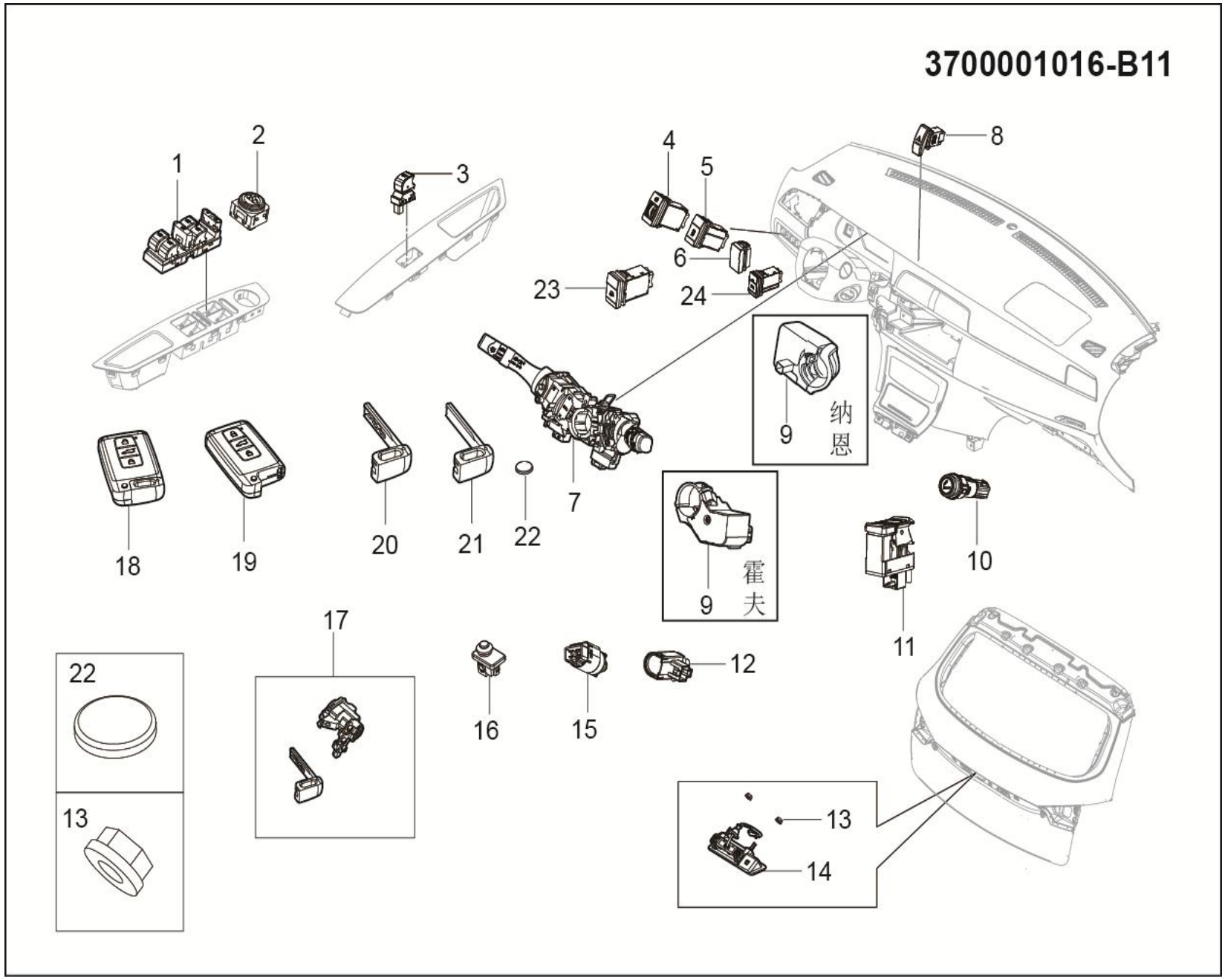

3700001016-B11 电气设备装置-1.5T旗舰型

3700001016-B11 ELECTRIC-ASSY

序号	备件编号	中文名称	英文名称	1.5T-MT两驱精英型	1.5T-MT两驱豪华型	1.5T-MT两驱尊贵型	1.5T-MT两驱旗舰型	2.0T-MT两驱尊贵型	2.0T-MT两驱旗舰型	2.0T-DCT两驱豪华型	2.0T-DCT两驱尊贵型	2.0T-DCT两驱旗舰型	备注
1	3746010001-B11	主驾驶玻璃控制开关	MAIN-WINDOW-LIFTER-SW	0	0	0	1	0	0	0	0	0	
2	3782010001-B11	电动外后视镜开关	MIRROR-ADJUSTMENT-SW	0	0	0	1	0	0	0	0	0	
3	3746020001-B11	单门玻璃升降器开关	SINGLE-WINDOW-LIFTER-SW	0	0	0	3	0	0	0	0	0	
4	3710010001-B11	背景灯调节开关	BACKLIGHT-ADJUSTMENT-SW	0	0	0	1	0	0	0	0	0	
5	3657010001-B11	ESC开关	ESC-SW	0	0	0	1	0	0	0	0	0	
6	3711020001-B11	堵盖	SWITCH-COVER	0	0	0	1	0	0	0	0	0	
7	3774010003-B11	组合开关（带自动大灯、自动雨刮功能）	COMBINATION-SW	0	0	0	1	0	0	0	0	0	
8	4128010001-B11	危险警报灯开关	HAZARD-SW	0	0	0	1	0	0	0	0	0	
9	3618050001-B11	电子转向柱锁	ELECTRONIC-STEERING-COLUMN-LOCK	0	0	0	1	0	0	0	0	0	匹配霍夫系统
9	3618050001-A02	电子转向柱锁	ELECTRONIC-STEERING-COLUMN-LOCK	0	0	0	1	0	0	0	0	0	匹配纳恩系统
10	3725010-A01	点烟器	CIGAR-LIGHTER-ASSY	0	0	0	1	0	0	0	0	0	
11	3762010001-B11	EPB开关	EPB-SW	0	0	0	1	0	0	0	0	0	
12	4134020-A01	制动灯开关总成	BRAKE-SWITCH-ASSY	0	0	0	1	0	0	0	0	0	
13	Q32006	六角头法兰面螺母	NUT	0	0	0	2	0	0	0	0	0	

3700001016-B11

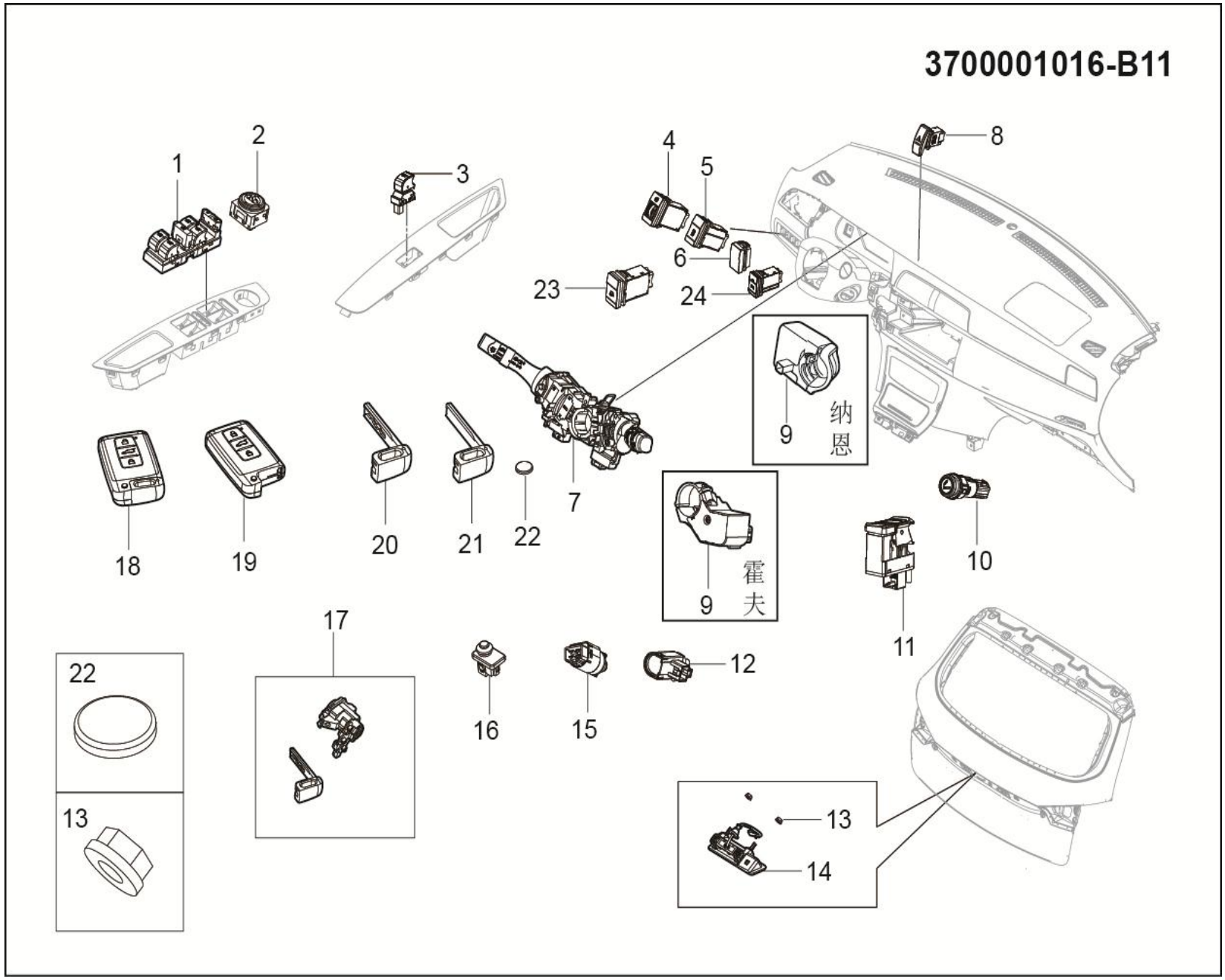

3700001016-B11 电气设备装置

3700001016-B11 ELECTRIC-ASSY

序号	备件编号	中文名称	英文名称	1.5T-MT两驱精英型	1.5T-MT两驱豪华型	1.5T-MT两驱尊贵型	1.5T-MT两驱旗舰型	2.0T-MT两驱尊贵型	2.0T-MT两驱旗舰型	2.0T-DCT两驱豪华型	2.0T-DCT两驱尊贵型	2.0T-DCT两驱旗舰型	备注
14	3758020002-B11	后背门开关（带摄像头）	TRUCK-SW	0	0	0	1	0	0	0	0	0	
15	1602300-A01	离合器开关	CLUTCH-SWITCH-ASSY	0	0	0	1	0	0	0	0	0	
16	3758010001-B11	前舱盖信号开关	HOOD-SIGNAL-SW	0	0	0	1	0	0	0	0	0	
17	3704012001-B11	整车锁总成（前门锁芯、机械钥匙）	THE VEHICLE LOCK ASSEMBLY	0	0	0	1	0	0	0	0	0	
18	3704080001-B11	智能钥匙（需提供钥匙齿形码）	SMART-KEY	0	0	0	2	0	0	0	0	0	
19	3704081001-B11	智能钥匙本体	INTELLIGENT KEY ONTOLOGY	0	0	0	2	0	0	0	0	0	
20	3704082001-B11	机械钥匙（需提供钥匙齿形码）	MECHANICAL KEYS	0	0	0	2	0	0	0	0	0	
21	3704083001-B11	机械钥匙胚	MECHANICAL KEY EMBRYONIC	0	0	0	2	0	0	0	0	0	
22	3618030001-B11	智能钥匙纽扣电池	REMOTE-KEY-BATTERY	0	0	0	2	0	0	0	0	0	
23	3782010002-B11	电动外后视镜折叠开关	MIRROR-FOLD-SW	0	0	0	1	0	0	0	0	0	
24	3713010001-B11	前雷达开关	FORMER-RADAR-SW	0	0	0	1	0	0	0	0	0	

3703001001-B11

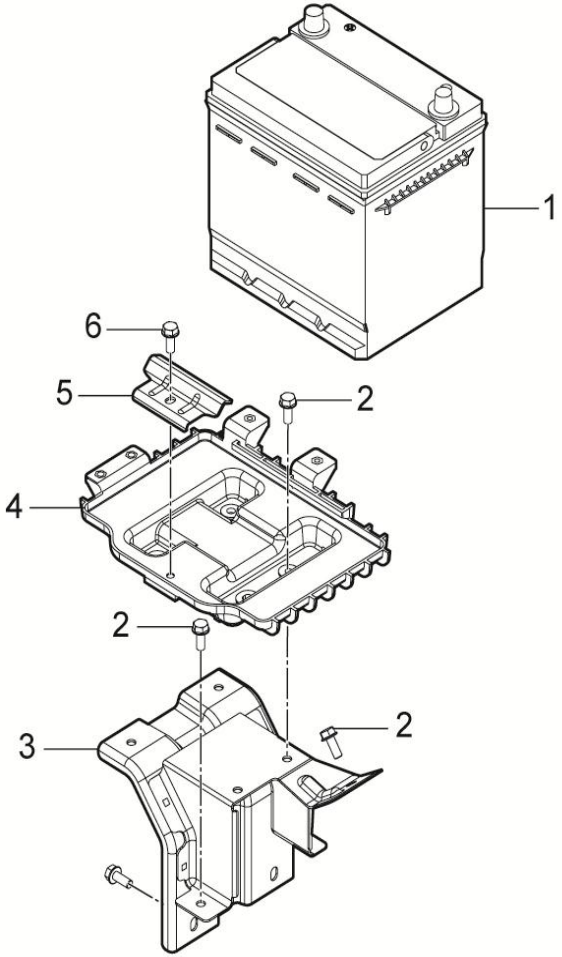

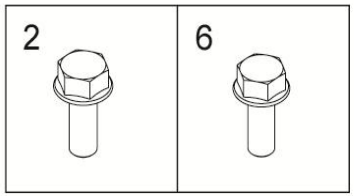

3703001001-B11蓄电池装置

3703001001-B11 BATTERY

序号	备件编号	中文名称	英文名称	1.5T-MT两驱精英型	1.5T-MT两驱豪华型	1.5T-MT两驱尊贵型	1.5T-MT两驱旗舰型	2.0T-MT两驱尊贵型	2.0T-MT两驱旗舰型	2.0T-DCT两驱豪华型	2.0T-DCT两驱尊贵型	2.0T-DCT两驱旗舰型	备注
1	3703010001-B11	蓄电池总成	BATTERY-ASSY	1	1	1	0	0	0	0	0	0	
2	Q1840820	六角法兰面螺栓	BOLT	9	9	9	0	0	0	0	0	0	
3	3703012001-B11	蓄电池支架	BATTERY-SUPPORT	1	1	1	0	0	0	0	0	0	
4	3703013001-B11	蓄电池托盘	BATTERY-TRAY	1	1	1	0	0	0	0	0	0	
5	3703011001-B11	蓄电池压板	BATTERY-PLATE	1	1	1	0	0	0	0	0	0	
6	Q1840825	六角法兰面螺栓	BOLT	1	1	1	0	0	0	0	0	0	

3703001002-B11

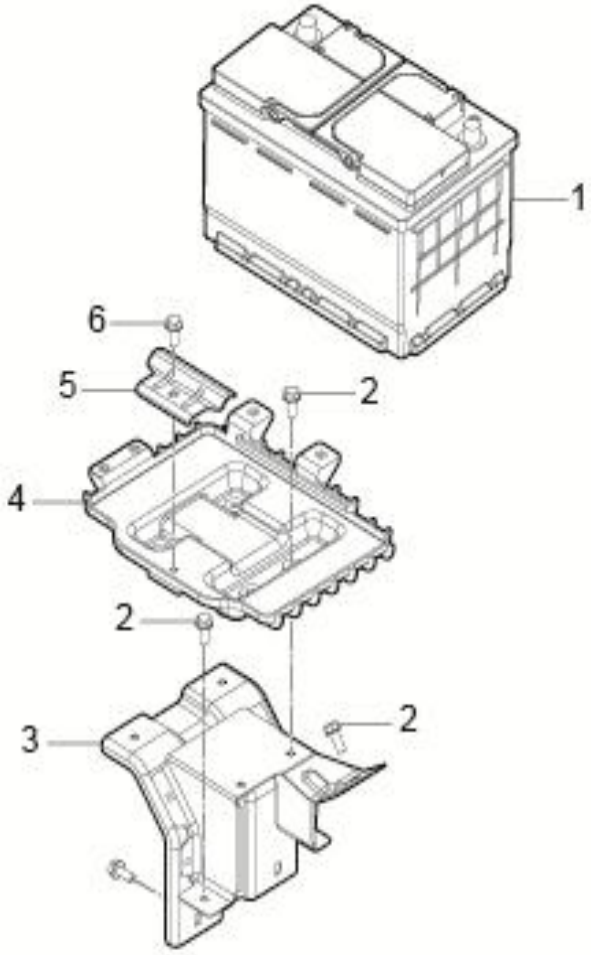

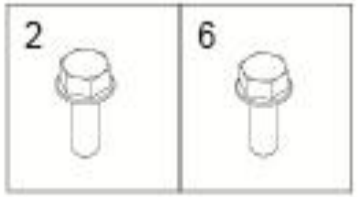

3703001002-B11 蓄电池装置

3703001002-B11 BATTERY

序号	备件编号	中文名称	英文名称	1.5T-MT两驱精英型	1.5T-MT两驱豪华型	1.5T-MT两驱尊贵型	1.5T-MT两驱旗舰型	2.0T-MT两驱尊贵型	2.0T-MT两驱旗舰型	2.0T-DCT两驱豪华型	2.0T-DCT两驱尊贵型	2.0T-DCT两驱旗舰型	备注
1	3703010002-B11	蓄电池总成	BATTERY-ASSY	0	0	0	0	1	1	1	1	1	
2	Q1840820	六角法兰面螺栓	BOLT	0	0	0	0	9	9	9	9	9	
3	3703012001-B11	蓄电池支架	BATTERY-SUPPORT	0	0	0	0	1	1	1	1	1	
4	3703013001-B11	蓄电池托盘	BATTERY-TRAY	0	0	0	0	1	1	1	1	1	
5	3703011001-B11	蓄电池压板	BATTERY-PLATE	0	0	0	0	1	1	1	1	1	
6	Q1840825	六角法兰面螺栓	BOLT	0	0	0	0	1	1	1	1	1	

3721001001-B11

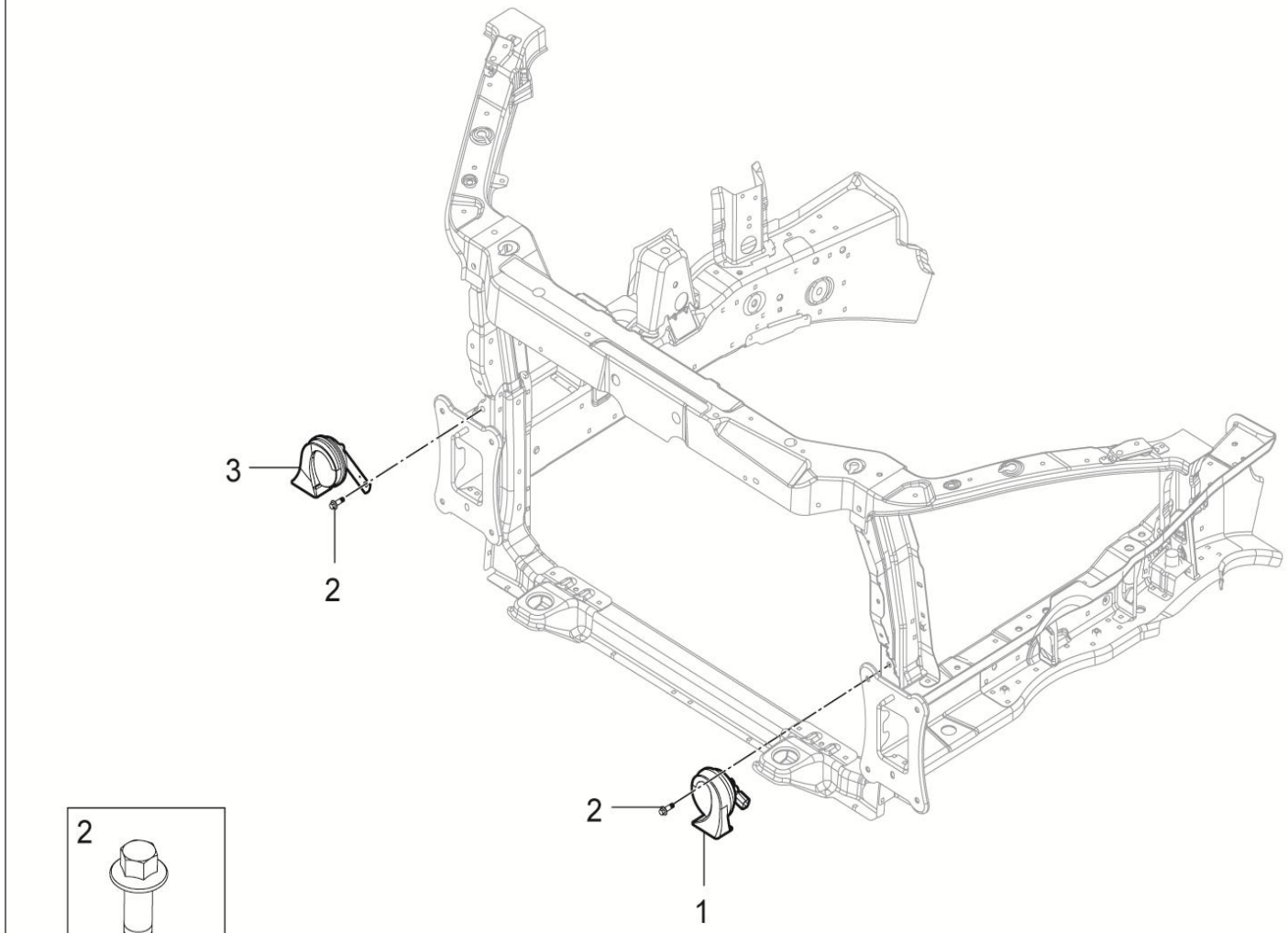

3721001001-B11 喇叭装置

3721001001-B11 ELECTRIC-HORN

序号	备件编号	中文名称	英文名称	1.5T-MT两驱精英型	1.5T-MT两驱豪华型	1.5T-MT两驱尊贵型	1.5T-MT两驱旗舰型	2.0T-MT两驱尊贵型	2.0T-MT两驱旗舰型	2.0T-DCT两驱豪华型	2.0T-DCT两驱尊贵型	2.0T-DCT两驱旗舰型	备注
1	3721010001-B11	左前喇叭总成	HORN-LH-ASSY	1	1	1	1	1	1	1	1	1	
2	Q1840816	六角法兰面螺栓	BOLT	2	2	2	2	2	2	2	2	2	
3	3721020001-B11	右前喇叭总成	HORN-RH-ASSY	1	1	1	1	1	1	1	1	1	

3723001001-B11

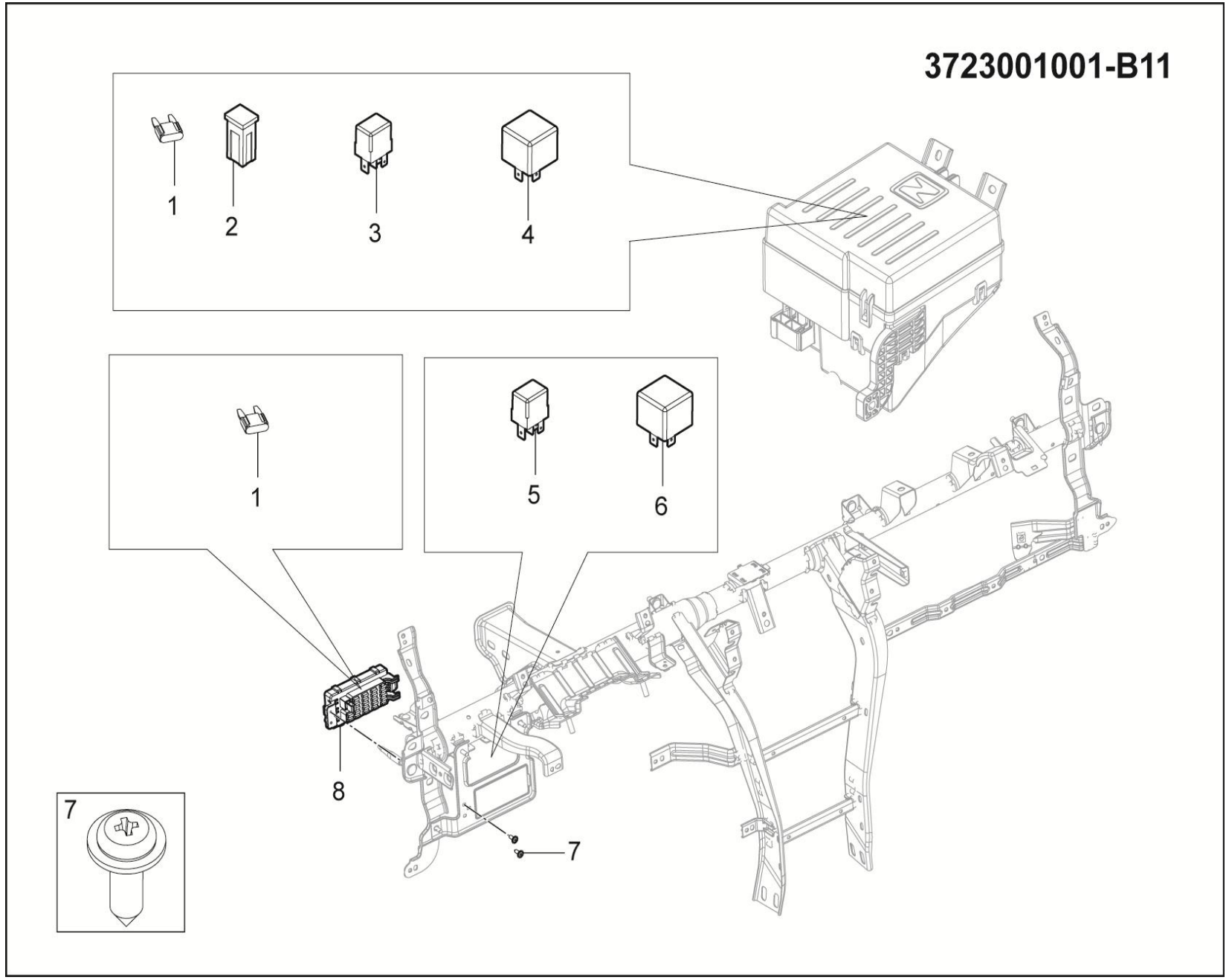

3723001001-B11 电器盒装置

3723001001-B11 FUSE-BOX-ASSY

序号	备件编号	中文名称	英文名称	1.5T-MT两驱精英型	1.5T-MT两驱豪华型	1.5T-MT两驱尊贵型	1.5T-MT两驱旗舰型	2.0T-MT两驱尊贵型	2.0T-MT两驱旗舰型	2.0T-DCT两驱豪华型	2.0T-DCT两驱尊贵型	2.0T-DCT两驱旗舰型	备注
1	3723035001-B11	5A片式保险	5 A INSURANCE	14	14	14	14	14	14	14	14	14	
1	3723036001-B11	7.5A片式保险	7.5 A INSURANCE	1	1	1	1	1	1	1	1	1	
1	3723037001-B11	10A片式保险	10 A INSURANCE	14	14	14	14	14	14	14	14	14	
1	3723038001-B11	15A片式保险	15 A INSURANCE	7	7	7	7	7	7	7	7	7	
1	3723039001-B11	20A片式保险	20 A INSURANCE	6	6	6	6	6	6	6	6	6	
1	3723041001-B11	25A片式保险	25 A INSURANCE	3	3	3	3	3	3	3	3	3	
1	3723042001-B11	30A片式保险	30 A INSURANCE	7	7	7	7	7	7	7	7	7	
2	3723043001-B11	40A柱式保险	40 A INSURANCE	4	4	4	4	4	4	4	4	4	
2	3723044001-B11	80A柱式保险	80 A INSURANCE	1	1	1	1	1	1	1	1	1	
2	3723045001-B11	120A柱式保险	120 A INSURANCE	1	1	1	1	1	1	1	1	1	
2	3723063001-B11	25A柱式保险	25 A INSURANCE	2	2	2	2	2	2	2	2	2	
2	3723064001-B11	30A柱式保险	30 A INSURANCE	3	3	3	3	3	3	3	3	3	
3	3723046001-B11	油泵继电器	PUMP RELAY FUEL PUMP RELAY	1	1	1	1	1	1	1	1	1	
3	3723047001-B11	压缩机继电器	COMPRESSOR RELAY	1	1	1	1	1	1	1	1	1	

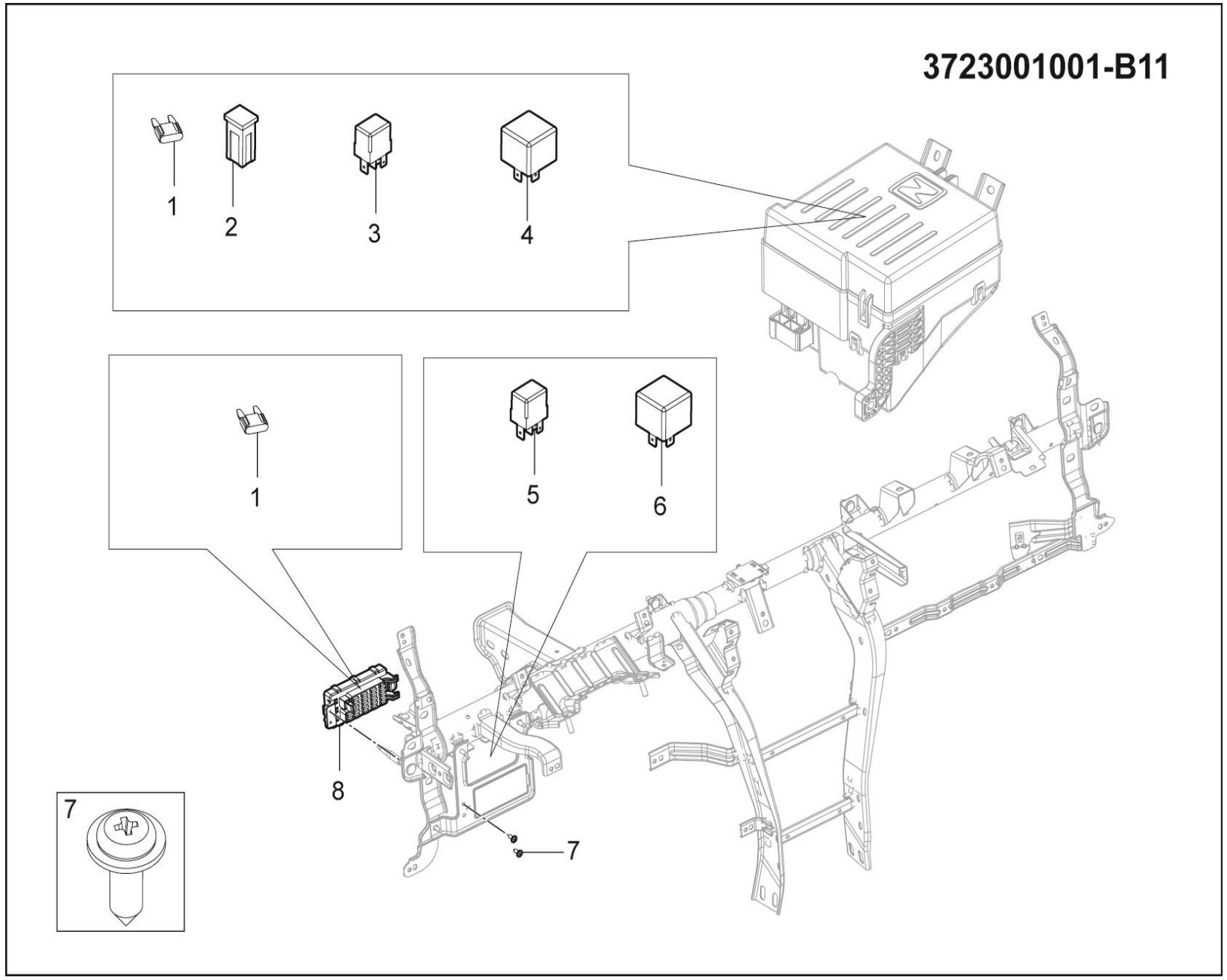
3723001001-B11
1
2
3
4
1
5
6
8
7
7

3723001001-B11 电器盒装置

3723001001-B11 FUSE-BOX-ASSY

序号	备件编号	中文名称	英文名称	1.5T-MT两驱精英型	1.5T-MT两驱豪华型	1.5T-MT两驱尊贵型	1.5T-MT两驱旗舰型	2.0T-MT两驱尊贵型	2.0T-MT两驱旗舰型	2.0T-DCT两驱豪华型	2.0T-DCT两驱尊贵型	2.0T-DCT两驱旗舰型	备注
3	3723048001-B11	大灯清洗继电器	HEADLIGHT CLEANING RELAY	1	1	1	1	1	1	1	1	1	
3	3723051001-B11	真空压力泵继电器	VACUUM PRESSURE PUMP RELAY	1	1	1	1	1	1	1	1	1	
3	3723053001-B11	前雾灯继电器	FOG LAMPS BEFORE THE RELAY	1	1	1	1	1	1	1	1	1	
3	3723054001-B11	近光灯继电器	DIPPED HEADLIGHT RELAY	1	1	1	1	1	1	1	1	1	
3	3723055001-B11	低速风扇继电器	LOW SPEED FAN RELAY	1	1	1	1	1	1	1	1	1	
3	3723058001-B11	起动机继电器	STARTER RELAY	1	1	1	1	1	1	1	1	1	
3	3723059001-B11	远光灯继电器	HIGH BEAM RELAY	1	1	1	1	1	1	1	1	1	
4	3723057001-B11	鼓风机高速继电器	BLOWER SPEED RELAY	1	1	1	1	1	1	1	1	1	
4	3723061001-B11	高速风扇继电器	HIGH-SPEED FAN RELAY	1	1	1	1	1	1	1	1	1	
4	3723062001-B11	主继电器	MAIN RELAY	1	1	1	1	1	1	1	1	1	
5	3723031001-B11	无钥匙进入继电器	NO KEYS INTO THE RELAY	1	1	1	1	1	1	1	1	1	
5	3723033001-B11	后背门开启继电器	THE BACK DOOR OPEN RELAY	1	1	1	1	1	1	1	1	1	
5	3723034001-B11	后雨刮继电器	AFTER THE WIPER RELAY	1	1	1	1	1	1	1	1	1	
6	3723032001-B11	后除霜继电器	AFTER DEFROSTING RELAY	1	1	1	1	1	1	1	1	1	

3723001001-B11

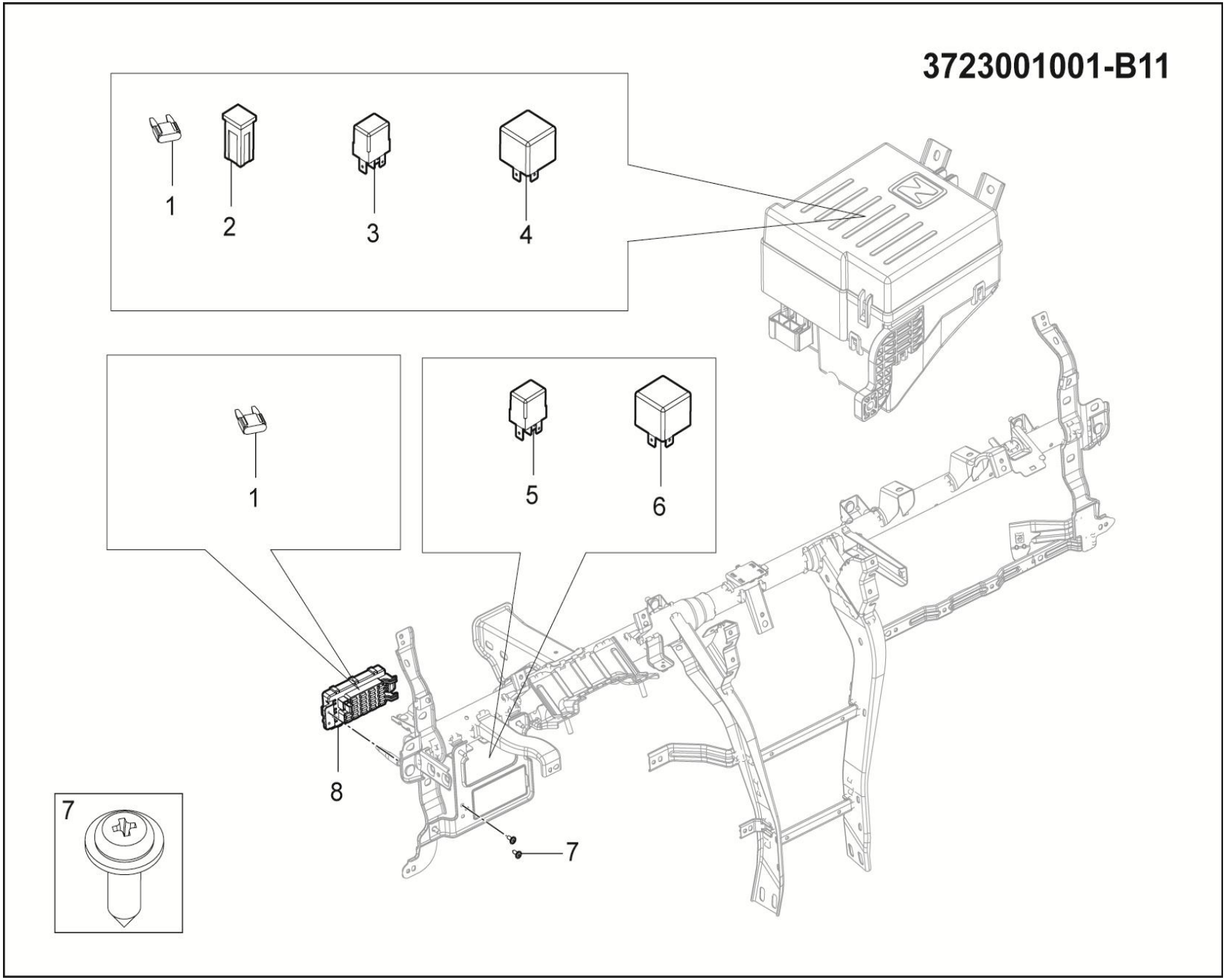

3723001001-B11 电器盒装置

3723001001-B11 FUSE-BOX-ASSY

序号	备件编号	中文名称	英文名称	1.5T-MT两驱精英型	1.5T-MT两驱豪华型	1.5T-MT两驱尊贵型	1.5T-MT两驱旗舰型	2.0T-MT两驱尊贵型	2.0T-MT两驱旗舰型	2.0T-DCT两驱豪华型	2.0T-DCT两驱尊贵型	2.0T-DCT两驱旗舰型	备注
7	Q2204816	十字槽盘头自攻螺钉和平垫圈组合件	SCREW	2	2	2	2	2	2	2	2	2	
8	3723030-A01	仪表板电器盒总成	FUSE BOX ASSY-PRE-ROOM	1	1	1	1	1	1	1	1	1	

3820001001-B11

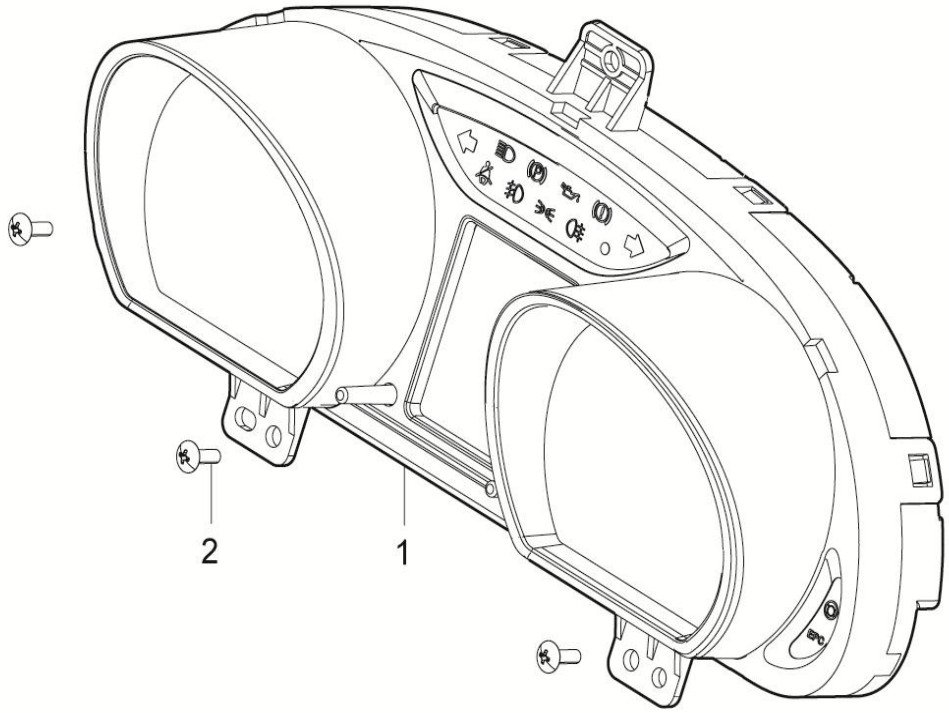

3820001001-B11仪表装置

3820001001-B11 METER-SET

序号	备件编号	中文名称	英文名称	1.5T-MT两驱精英型	1.5T-MT两驱豪华型	1.5T-MT两驱尊贵型	1.5T-MT两驱旗舰型	2.0T-MT两驱尊贵型	2.0T-MT两驱旗舰型	2.0T-DCT两驱豪华型	2.0T-DCT两驱尊贵型	2.0T-DCT两驱旗舰型	备注
1	3820010001-B11	组合仪表总成	ICU-ASSY	1	1	1	1	1	1	1	1	1	
2	Q2734216	十字槽大半圆头自攻螺钉	SCREW	3	3	3	3	3	3	3	3	3	

4000001001-B11

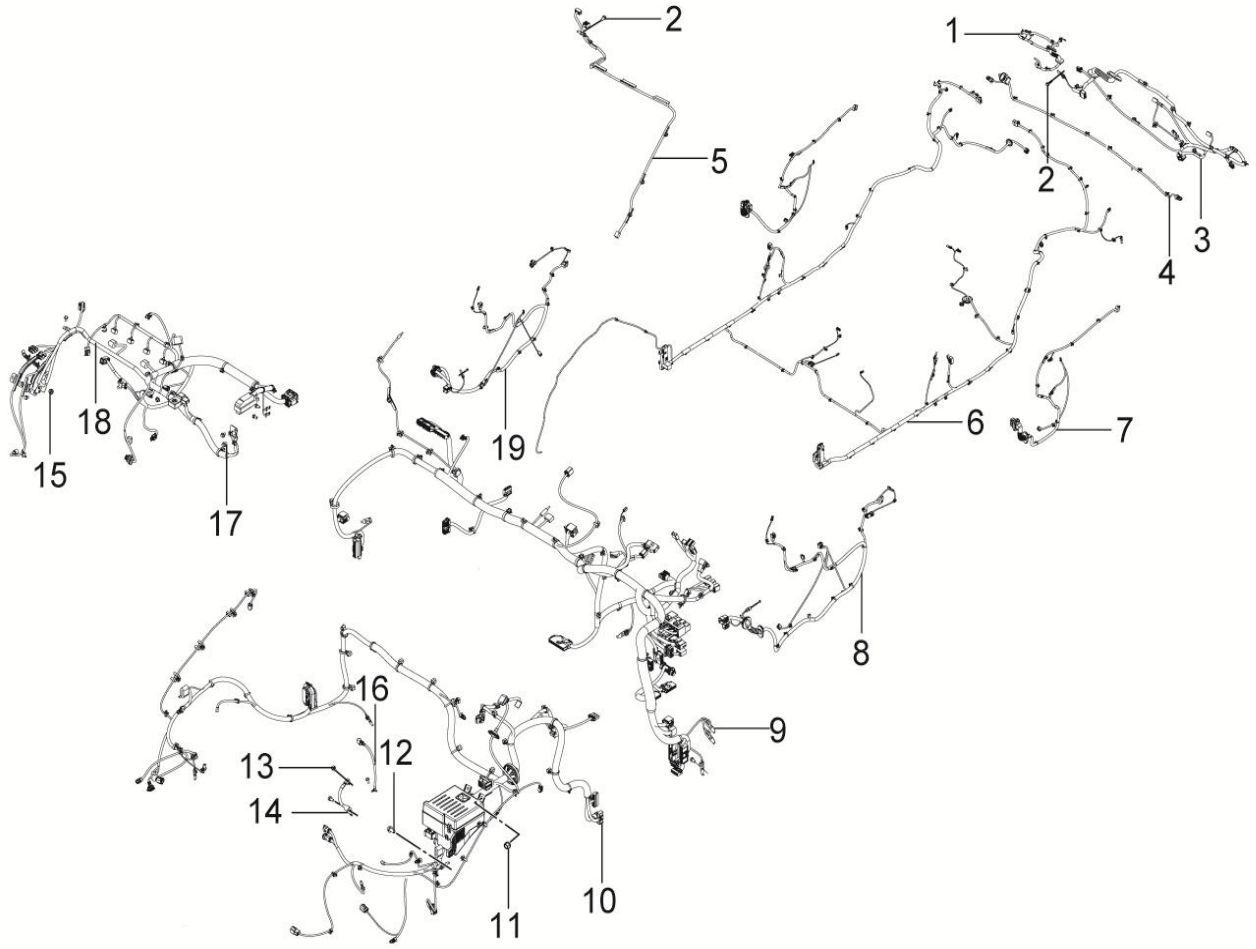

15	2	16	13	14	11	12	17
							

4000001001-B11 线束装置

4000001001-B11 WIRING-HARNESS-ASSY

序号	备件编号	中文名称	英文名称	1.5T-MT两驱精英型	1.5T-MT两驱豪华型	1.5T-MT两驱尊贵型	1.5T-MT两驱旗舰型	2.0T-MT两驱尊贵型	2.0T-MT两驱旗舰型	2.0T-DCT两驱豪华型	2.0T-DCT两驱尊贵型	2.0T-DCT两驱旗舰型	备注
1	4013020001-B11	后背门右线束总成	RR-DOOR-RR-WIRING-ASSY	1	0	0	0	0	0	0	0	0	
2	Q1840612	六角法兰面螺栓	BOLT	24	0	0	0	0	0	0	0	0	
3	4013010001-B11	后背门左线束总成	RR-DOOR-LR-WIRING-ASSY	1	0	0	0	0	0	0	0	0	
4	4013030001-B11	后保险杠线束总成	REAR-BUMPER-WIRING-ASSY	1	0	0	0	0	0	0	0	0	
5	4002020001-B11	顶棚线束总成	ROOF-WIRING-ASSY	1	0	0	0	0	0	0	0	0	
6	4002010001-B11	地板线束总成	FLOOR-WIRING-ASSY	1	0	0	0	0	0	0	0	0	
7	4012030001-B11	后门线束总成	REAR-DOOR-WIRING-ASSY	2	0	0	0	0	0	0	0	0	
8	4012010001-B11	左前门线束总成	FRT-DOOR-LH-WIRING-ASSY	1	0	0	0	0	0	0	0	0	
9	4003010001-B11	仪表板线束总成（点火开关、电动空调）	INST-WIRING-ASSY	1	0	0	0	0	0	0	0	0	
10	4011010001-B11	机舱线束总成	ENGINE-ROOM-WIRING-ASSY	1	0	0	0	0	0	0	0	0	
11	Q32006	六角法兰面螺母	NUT	2	0	0	0	0	0	0	0	0	
12	Q1840620	六角法兰面螺栓	BOLT	1	0	0	0	0	0	0	0	0	
13	Q1840816	六角法兰面螺栓	BOLT	2	0	0	0	0	0	0	0	0	
14	4001030001-B11	变速箱搭铁线总成	TRANS-EARTH-WIRING-ASSY	1	0	0	0	0	0	0	0	0	

4000001001-B11



15	2	16	13	14	11	12	17
							

4000001001-B11 线束装置

4000001001-B11 WIRING-HARNESS-ASSY

序号	备件编号	中文名称	英文名称	1.5T-MT两驱精英型	1.5T-MT两驱豪华型	1.5T-MT两驱尊贵型	1.5T-MT两驱旗舰型	2.0T-MT两驱尊贵型	2.0T-MT两驱旗舰型	2.0T-DCT两驱豪华型	2.0T-DCT两驱尊贵型	2.0T-DCT两驱旗舰型	备注
15	Q32008	六角法兰面螺母	NUT	2	0	0	0	0	0	0	0	0	
16	4011020001-B11	蓄电池负极线束总成	BATTERY-GROUND-WIRING-ASSY	1	0	0	0	0	0	0	0	0	
17	Q1460816	六角头螺栓、弹簧垫圈和平垫圈组合件	BOLT	2	0	0	0	0	0	0	0	0	
18	4001010001-B11	发动机线束总成	ENGINE-WIRING-ASSY	1	0	0	0	0	0	0	0	0	
19	4012020001-B11	右前门线束总成	FRT-DOOR-RH-WIRING-ASSY	1	0	0	0	0	0	0	0	0	

4000001002-B11

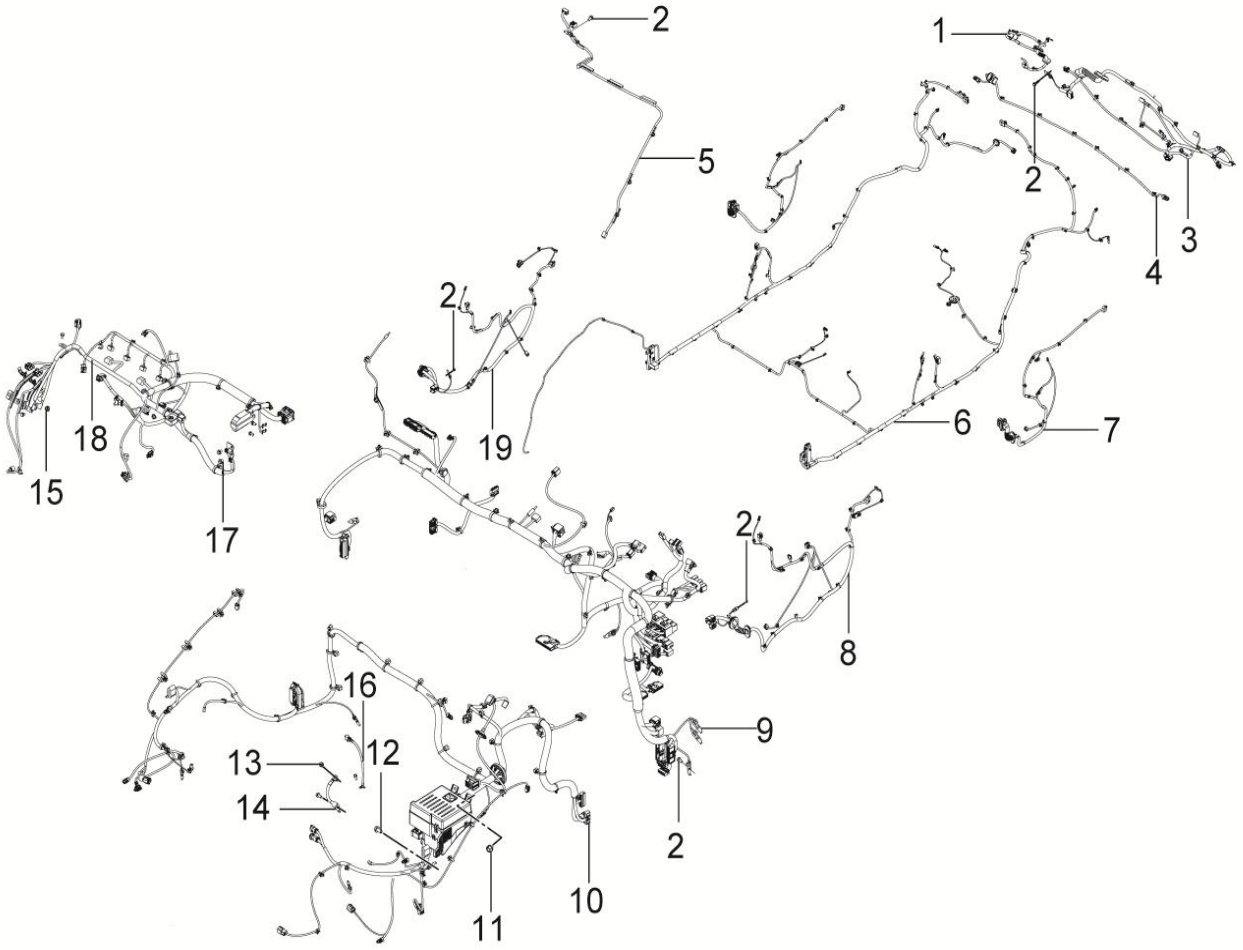

15	2	16	13	14	11	12	17
							

4000001002-B11 线束装置

4000001002-B11 WIRING-HARNESS-ASSY

序号	备件编号	中文名称	英文名称	1.5T-MT两驱精英型	1.5T-MT两驱豪华型	1.5T-MT两驱尊贵型	1.5T-MT两驱旗舰型	2.0T-MT两驱尊贵型	2.0T-MT两驱旗舰型	2.0T-DCT两驱豪华型	2.0T-DCT两驱尊贵型	2.0T-DCT两驱旗舰型	备注
1	4013020001-B11	后背门右线束总成	RR-DOOR-RR-WIRING-ASSY	0	1	0	0	0	0	0	0	0	
2	Q1840612	六角法兰面螺栓	BOLT	0	24	0	0	0	0	0	0	0	
3	4013010001-B11	后背门左线束总成	RR-DOOR-LR-WIRING-ASSY	0	1	0	0	0	0	0	0	0	
4	4013030002-B11	后保险杠线束总成（带倒车雷达探头）	REAR-BUMPER-WIRING-ASSY	0	1	0	0	0	0	0	0	0	
5	4002020001-B11	顶棚线束总成	ROOF-WIRING-ASSY	0	1	0	0	0	0	0	0	0	
6	4002010002-B11	地板线束总成（低频天线、倒车雷达）	FLOOR-WIRING-ASSY	0	1	0	0	0	0	0	0	0	
7	4012030001-B11	后门线束总成	REAR-DOOR-WIRING-ASSY	0	2	0	0	0	0	0	0	0	
8	4012010002-B11	左前门线束总成（带高音扬声器、门灯）	FRT-DOOR-LH-WIRING-ASSY	0	1	0	0	0	0	0	0	0	
9	4003010002-B11	仪表板线束总成（无钥匙启动、倒车雷达、发动机防盗、电动空调）	INST-WIRING-ASSY	0	1	0	0	0	0	0	0	0	带无钥匙启动、倒车雷达、发动机防盗、电动空调功能
10	4011010002-B11	机舱线束总成（电动空调、无钥匙启动）	ENGINE-ROOM-WIRING-ASSY	0	1	0	0	0	0	0	0	0	
11	Q32006	六角法兰面螺母	NUT	0	2	0	0	0	0	0	0	0	
12	Q1840620	六角法兰面螺栓	BOLT	0	1	0	0	0	0	0	0	0	
13	Q1840816	六角法兰面螺栓	BOLT	0	2	0	0	0	0	0	0	0	

4000001002-B11

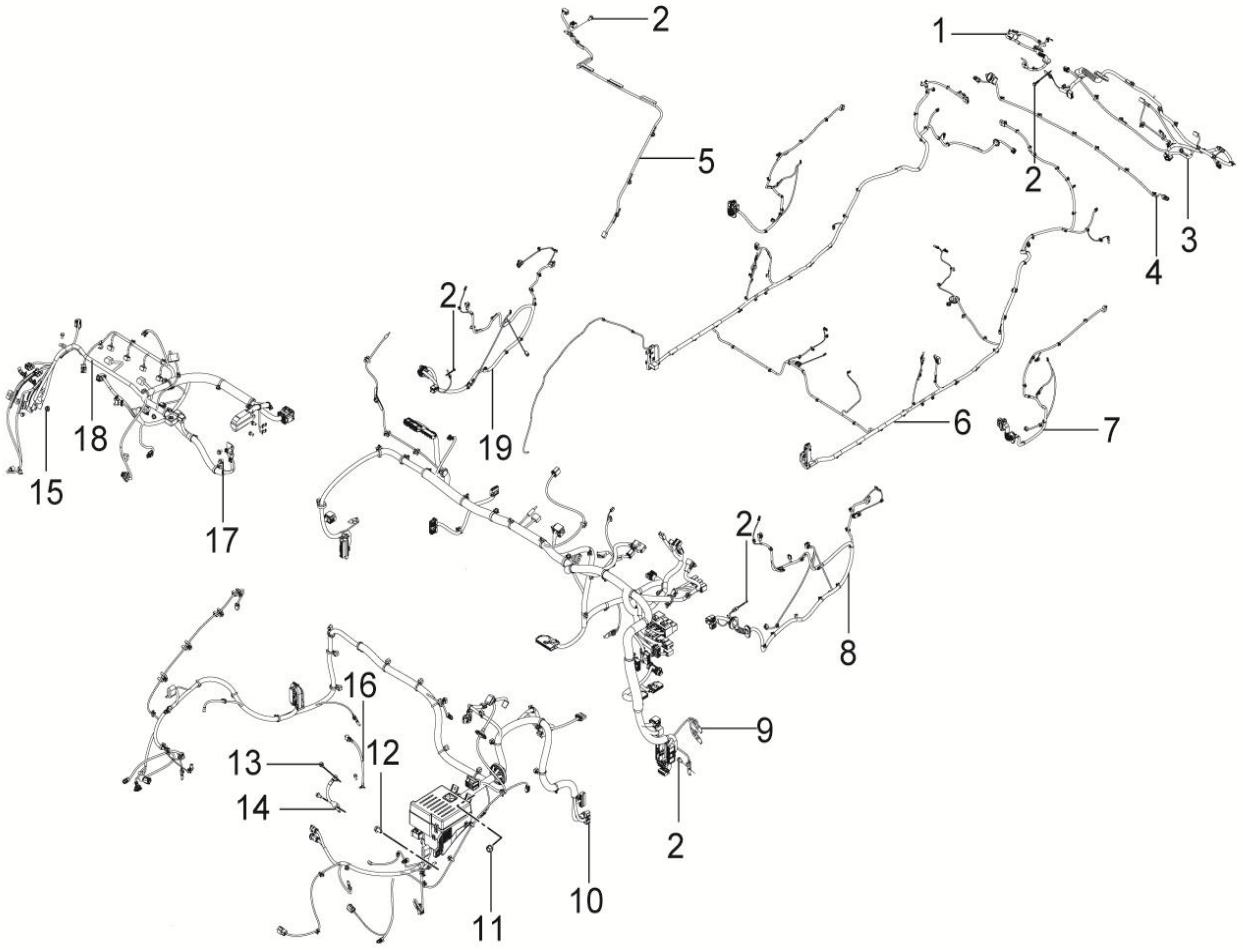

15	2	16	13	14	11	12	17
							

4000001002-B11 线束装置

4000001002-B11 WIRING-HARNESS-ASSY

序号	备件编号	中文名称	英文名称	1.5T-MT两驱精英型	1.5T-MT两驱豪华型	1.5T-MT两驱尊贵型	1.5T-MT两驱旗舰型	2.0T-MT两驱尊贵型	2.0T-MT两驱旗舰型	2.0T-DCT两驱豪华型	2.0T-DCT两驱尊贵型	2.0T-DCT两驱旗舰型	备注
14	4001030001-B11	变速箱搭铁线总成	TRANS-EARTH-WIRING-ASSY	0	1	0	0	0	0	0	0	0	
15	Q32008	六角法兰面螺母	NUT	0	2	0	0	0	0	0	0	0	
16	4011020001-B11	蓄电池负极线束总成	BATTERY-GROUND-WIRING-ASSY	0	1	0	0	0	0	0	0	0	
17	Q1460816	六角头螺栓、弹簧垫圈和平垫圈组合件	BOLT	0	2	0	0	0	0	0	0	0	
18	4001010002-B11	发动机线束总成（发动机防盗）	ENGINE-WIRING-ASSY	0	1	0	0	0	0	0	0	0	
19	4012020002-B11	右前门线束总成（带高音扬声器、门灯）	FRT-DOOR-RH-WIRING-ASSY	0	1	0	0	0	0	0	0	0	

4000001019-B11

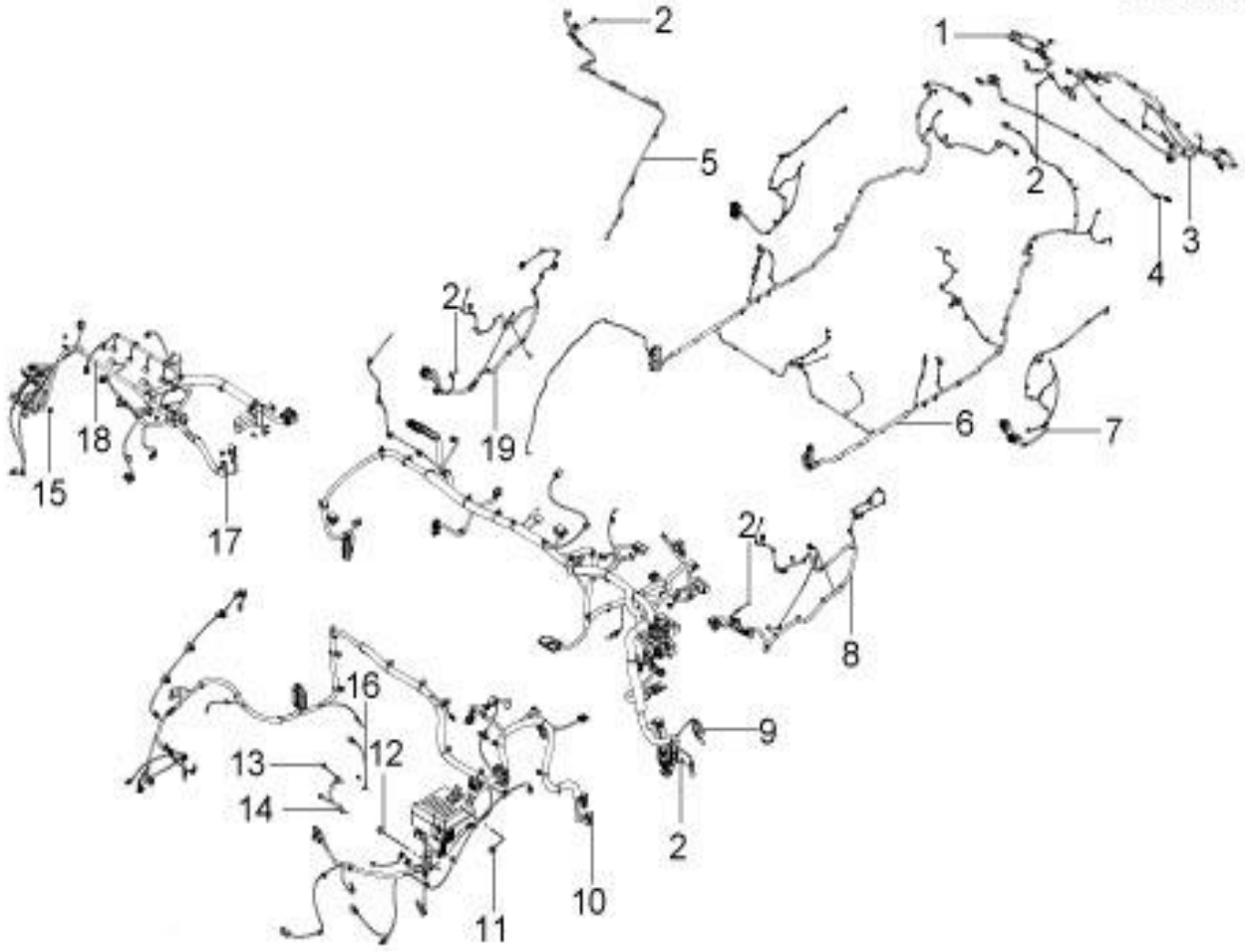

15	2	16	13	14	11	12	17
							

4000001019-B11 线束装置

4000001019-B11 WIRING-HARNESS-ASSY

序号	备件编号	中文名称	英文名称	1.5T-MT两驱精英型	1.5T-MT两驱豪华型	1.5T-MT两驱尊贵型	1.5T-MT两驱旗舰型	2.0T-MT两驱尊贵型	2.0T-MT两驱旗舰型	2.0T-DCT两驱豪华型	2.0T-DCT两驱尊贵型	2.0T-DCT两驱旗舰型	备注
1	4013020001-B11	后背门右线束总成	RR-DOOR-RR-WIRING-ASSY	0	1	0	0	0	0	0	0	0	
2	Q1840612	六角法兰面螺栓	BOLT	0	24	0	0	0	0	0	0	0	
3	4013010001-B11	后背门左线束总成	RR-DOOR-LR-WIRING-ASSY	0	1	0	0	0	0	0	0	0	
4	4013030002-B11	后保险杠线束总成（带倒车雷达探头）	REAR-BUMPER-WIRING-ASSY	0	1	0	0	0	0	0	0	0	
5	4002020001-B11	顶棚线束总成	ROOF-WIRING-ASSY	0	1	0	0	0	0	0	0	0	
6	4002010002-B11	地板线束总成（低频天线、倒车雷达）	FLOOR-WIRING-ASSY	0	1	0	0	0	0	0	0	0	
7	4012030001-B11	后门线束总成	REAR-DOOR-WIRING-ASSY	0	2	0	0	0	0	0	0	0	
8	4012010002-B11	左前门线束总成（带高音扬声器、门灯）	FRT-DOOR-LH-WIRING-ASSY	0	1	0	0	0	0	0	0	0	
9	4003010017-B11	仪表板线束总成（无钥匙启动、倒车雷达、发动机防盗、电动空调）	INST-WIRING-ASSY	0	1	0	0	0	0	0	0	0	匹配纳恩PEPS系统
10	4011010002-B11	机舱线束总成（电动空调、无钥匙启动）	ENGINE-ROOM-WIRING-ASSY	0	1	0	0	0	0	0	0	0	
11	Q32006	六角法兰面螺母	NUT	0	2	0	0	0	0	0	0	0	
12	Q1840620	六角法兰面螺栓	BOLT	0	1	0	0	0	0	0	0	0	
13	Q1840816	六角法兰面螺栓	BOLT	0	2	0	0	0	0	0	0	0	

4000001019-B11

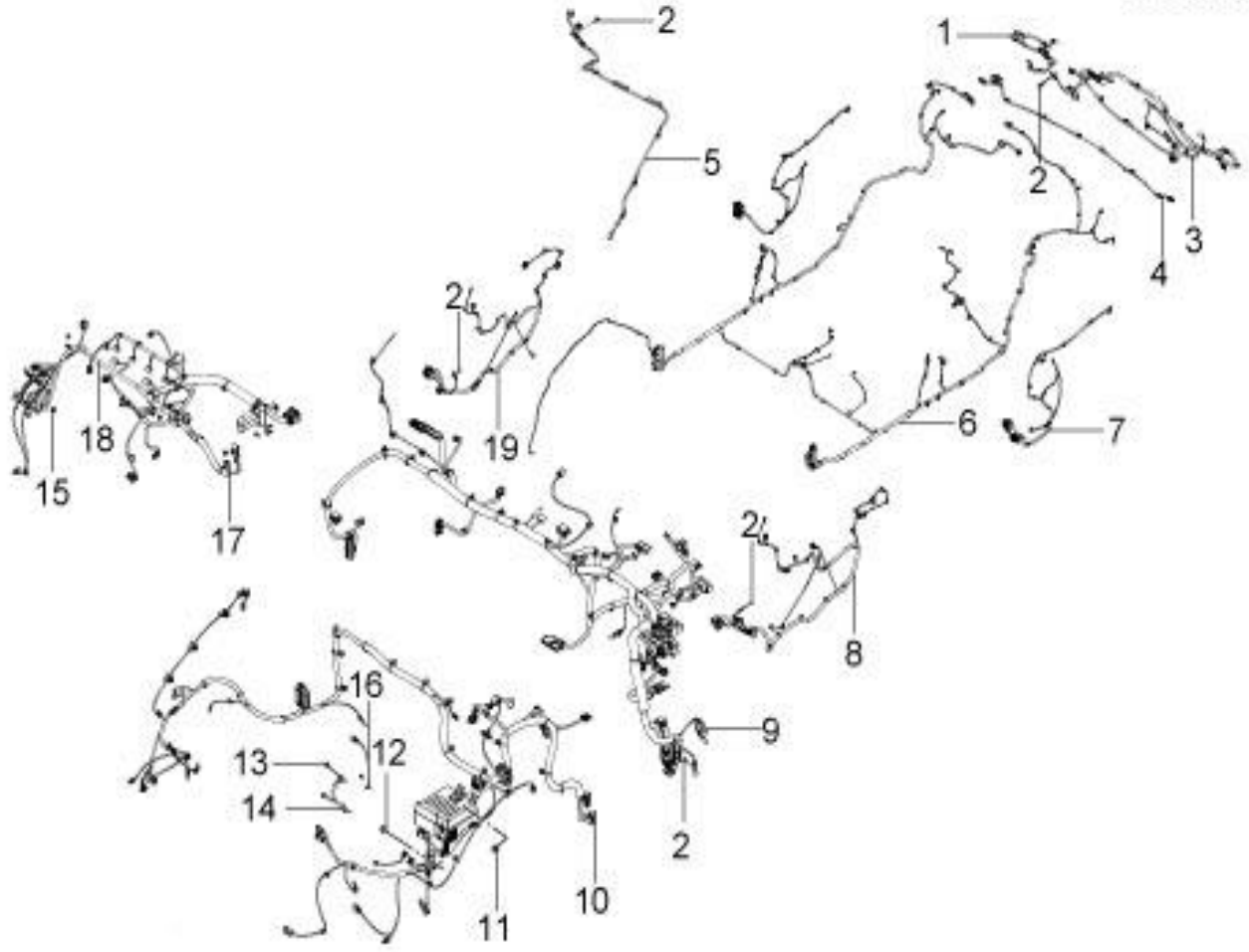

15	2	16	13	14	11	12	17
							

4000001019-B11 线束装置

4000001019-B11 WIRING-HARNESS-ASSY

序号	备件编号	中文名称	英文名称	1.5T-MT两驱精英型	1.5T-MT两驱豪华型	1.5T-MT两驱尊贵型	1.5T-MT两驱旗舰型	2.0T-MT两驱尊贵型	2.0T-MT两驱旗舰型	2.0T-DCT两驱豪华型	2.0T-DCT两驱尊贵型	2.0T-DCT两驱旗舰型	备注
14	4001030001-B11	变速箱搭铁线总成	TRANS-EARTH-WIRING-ASSY	0	1	0	0	0	0	0	0	0	
15	Q32008	六角法兰面螺母	NUT	0	2	0	0	0	0	0	0	0	
16	4011020001-B11	蓄电池负极线束总成	BATTERY-GROUND-WIRING-ASSY	0	1	0	0	0	0	0	0	0	
17	Q1460816	六角头螺栓、弹簧垫圈和平垫圈组合件	BOLT	0	2	0	0	0	0	0	0	0	
18	4001010002-B11	发动机线束总成（发动机防盗）	ENGINE-WIRING-ASSY	0	1	0	0	0	0	0	0	0	
19	4012020002-B11	右前门线束总成（带高音扬声器、门灯）	FRT-DOOR-RH-WIRING-ASSY	0	1	0	0	0	0	0	0	0	

4000001003-B11

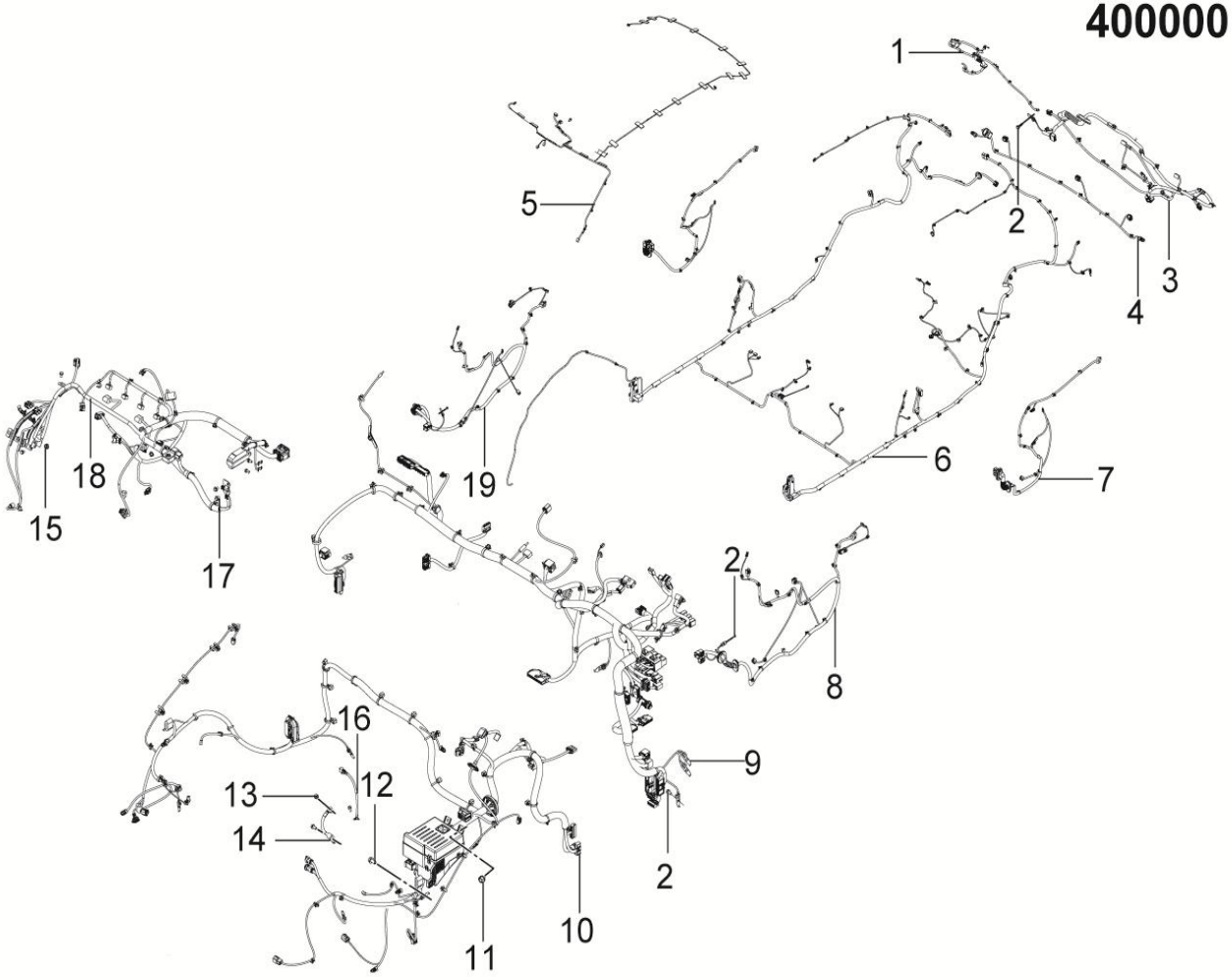

15	2	16	13	14	11	12	17
							

4000001003-B11 线束装置

4000001003-B11 WIRING-HARNESS-ASSY

序号	备件编号	中文名称	英文名称	1.5T-MT两驱精英型	1.5T-MT两驱豪华型	1.5T-MT两驱尊贵型	1.5T-MT两驱旗舰型	2.0T-MT两驱尊贵型	2.0T-MT两驱旗舰型	2.0T-DCT两驱豪华型	2.0T-DCT两驱尊贵型	2.0T-DCT两驱旗舰型	备注
1	4013020002-B11	后背门右线束总成（带摄像头）	RR-DOOR-RR-WIRING-ASSY	0	0	1	0	0	0	0	0	0	
2	Q1840612	六角法兰面螺栓	BOLT	0	0	24	0	0	0	0	0	0	
3	4013010001-B11	后背门左线束总成	RR-DOOR-LR-WIRING-ASSY	0	0	1	0	0	0	0	0	0	
4	4013030002-B11	后保险杠线束总成（带倒车雷达探头）	REAR-BUMPER-WIRING-ASSY	0	0	1	0	0	0	0	0	0	
5	4002020002-B11	顶棚线束总成（带天窗、后顶灯、雨量传感器、化妆镜灯）	ROOF-WIRING-ASSY	0	0	1	0	0	0	0	0	0	
6	4002010003-B11	地板线束总成（大灯自动调节、8回路安全气囊、倒车雷达、摄像头）	FLOOR-WIRING-ASSY	0	0	1	0	0	0	0	0	0	
7	4012030001-B11	后门线束总成	REAR-DOOR-WIRING-ASSY	0	0	2	0	0	0	0	0	0	
8	4012010002-B11	左前门线束总成（带高音扬声器、门灯）	FRT-DOOR-LH-WIRING-ASSY	0	0	1	0	0	0	0	0	0	
9	4003010003-B11	仪表板线束总成（天窗、化妆镜灯、雨量传感器、无钥匙进入与启动、可视倒车雷达、发动机防盗、自动空调、8回路安全气囊、网关）	INST-WIRING-ASSY	0	0	1	0	0	0	0	0	0	匹配霍夫PEPS系统
10	4011010003-B11	机舱线束总成（自动大灯、自动空调、无钥匙进入启动）	ENGINE-ROOM-WIRING-ASSY	0	0	1	0	0	0	0	0	0	
11	Q32006	六角法兰面螺母	NUT	0	0	2	0	0	0	0	0	0	

4000001003-B11

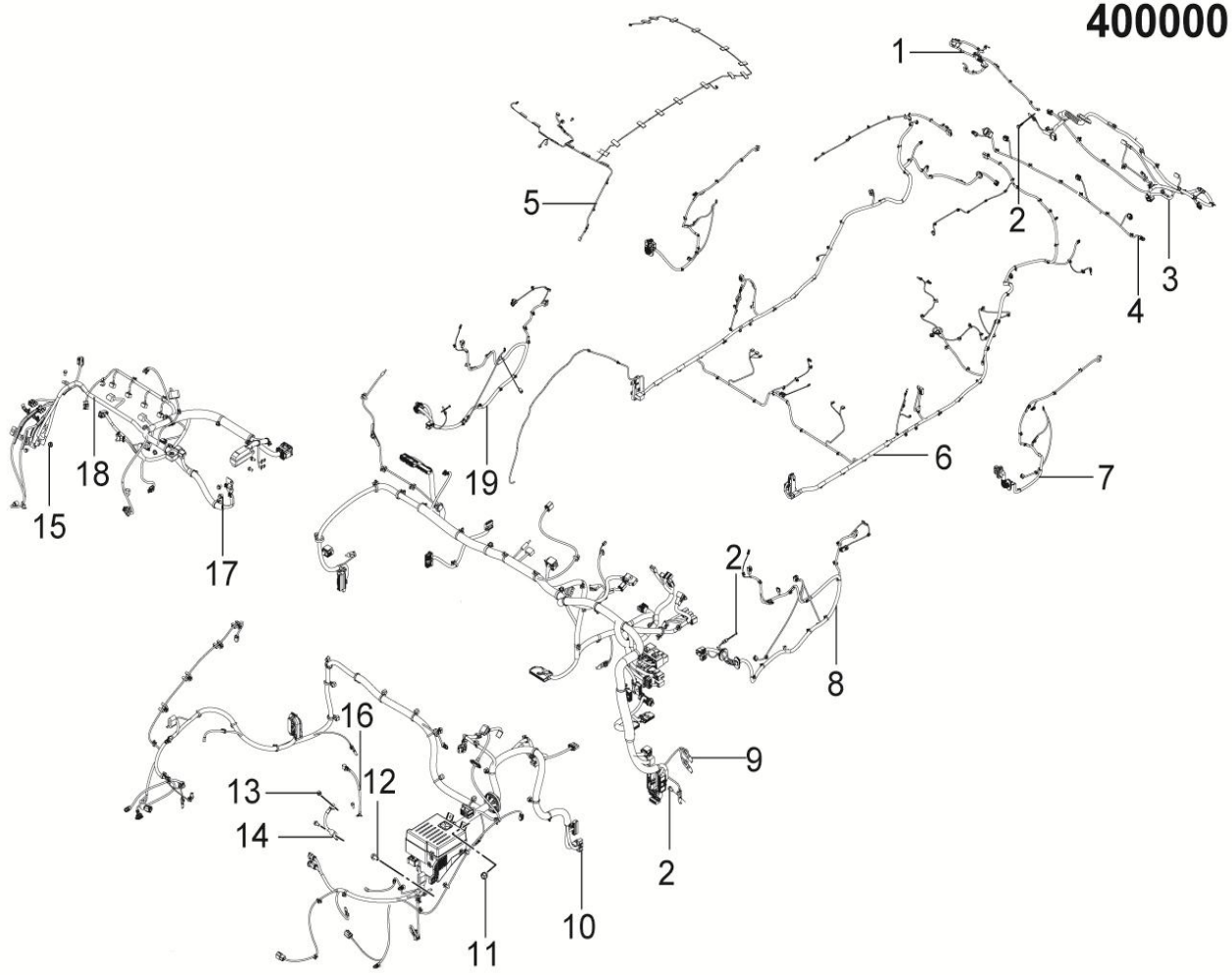

15	2	16	13	14	11	12	17
							

4000001003-B11 线束装置

4000001003-B11 WIRING-HARNESS-ASSY

序号	备件编号	中文名称	英文名称	1.5T-MT两驱精英型	1.5T-MT两驱豪华型	1.5T-MT两驱尊贵型	1.5T-MT两驱旗舰型	2.0T-MT两驱尊贵型	2.0T-MT两驱旗舰型	2.0T-DCT两驱豪华型	2.0T-DCT两驱尊贵型	2.0T-DCT两驱旗舰型	备注
12	Q1840620	六角法兰面螺栓	BOLT	0	0	1	0	0	0	0	0	0	
13	Q1840816	六角法兰面螺栓	BOLT	0	0	2	0	0	0	0	0	0	
14	4001030001-B11	变速箱搭铁线总成	TRANS-EARTH-WIRING-ASSY	0	0	1	0	0	0	0	0	0	
15	Q32008	六角法兰面螺母	NUT	0	0	2	0	0	0	0	0	0	
16	4011020001-B11	蓄电池负极线束总成	BATTERY-GROUND-WIRING-ASSY	0	0	1	0	0	0	0	0	0	
17	Q1460816	六角头螺栓、弹簧垫圈和平垫圈组合件	BOLT	0	0	2	0	0	0	0	0	0	
18	4001010002-B11	发动机线束总成（发动机防盗）	ENGINE-WIRING-ASSY	0	0	1	0	0	0	0	0	0	
19	4012020002-B11	右前门线束总成（带高音扬声器、门灯）	FRT-DOOR-RH-WIRING-ASSY	0	0	1	0	0	0	0	0	0	

4000001020-B11

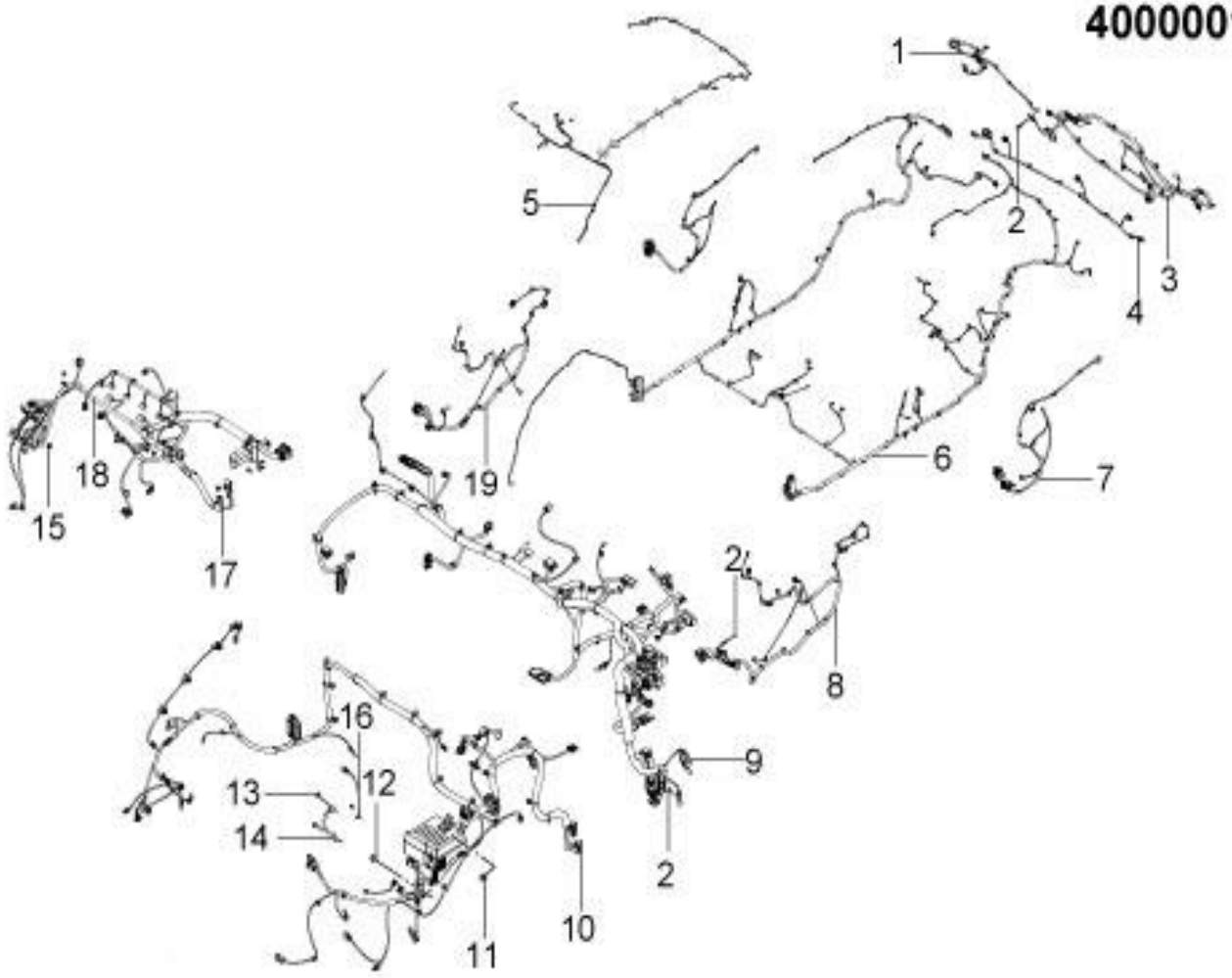

15	2	16	13	14	11	12	17
							

4000001020-B11 线束装置

4000001020-B11 WIRING-HARNESS-ASSY

序号	备件编号	中文名称	英文名称	1.5T-MT两驱精英型	1.5T-MT两驱豪华型	1.5T-MT两驱尊贵型	1.5T-MT两驱旗舰型	2.0T-MT两驱尊贵型	2.0T-MT两驱旗舰型	2.0T-DCT两驱豪华型	2.0T-DCT两驱尊贵型	2.0T-DCT两驱旗舰型	备注
1	4013020002-B11	后背门右线束总成（带摄像头）	RR-DOOR-RR-WIRING-ASSY	0	0	1	0	0	0	0	0	0	
2	Q1840612	六角法兰面螺栓	BOLT	0	0	24	0	0	0	0	0	0	
3	4013010001-B11	后背门左线束总成	RR-DOOR-LR-WIRING-ASSY	0	0	1	0	0	0	0	0	0	
4	4013030002-B11	后保险杠线束总成（带倒车雷达探头）	REAR-BUMPER-WIRING-ASSY	0	0	1	0	0	0	0	0	0	
5	4002020002-B11	顶棚线束总成（带天窗、后顶灯、雨量传感器、化妆镜灯）	ROOF-WIRING-ASSY	0	0	1	0	0	0	0	0	0	
6	4002010003-B11	地板线束总成（大灯自动调节、8回路安全气囊、倒车雷达、摄像头）	FLOOR-WIRING-ASSY	0	0	1	0	0	0	0	0	0	
7	4012030001-B11	后门线束总成	REAR-DOOR-WIRING-ASSY	0	0	2	0	0	0	0	0	0	
8	4012010002-B11	左前门线束总成（带高音扬声器、门灯）	FRT-DOOR-LH-WIRING-ASSY	0	0	1	0	0	0	0	0	0	
9	4003010018-B11	仪表板线束总成（天窗、化妆镜灯、雨量传感器、无钥匙进入与启动、可视倒车雷达、发动机防盗、自动空调、8回路安全气囊、网关）	INST-WIRING-ASSY	0	0	1	0	0	0	0	0	0	匹配纳恩PEPS系统
10	4011010003-B11	机舱线束总成（自动大灯、自动空调、无钥匙进入启动）	ENGINE-ROOM-WIRING-ASSY	0	0	1	0	0	0	0	0	0	
11	Q32006	六角法兰面螺母	NUT	0	0	2	0	0	0	0	0	0	

4000001020-B11

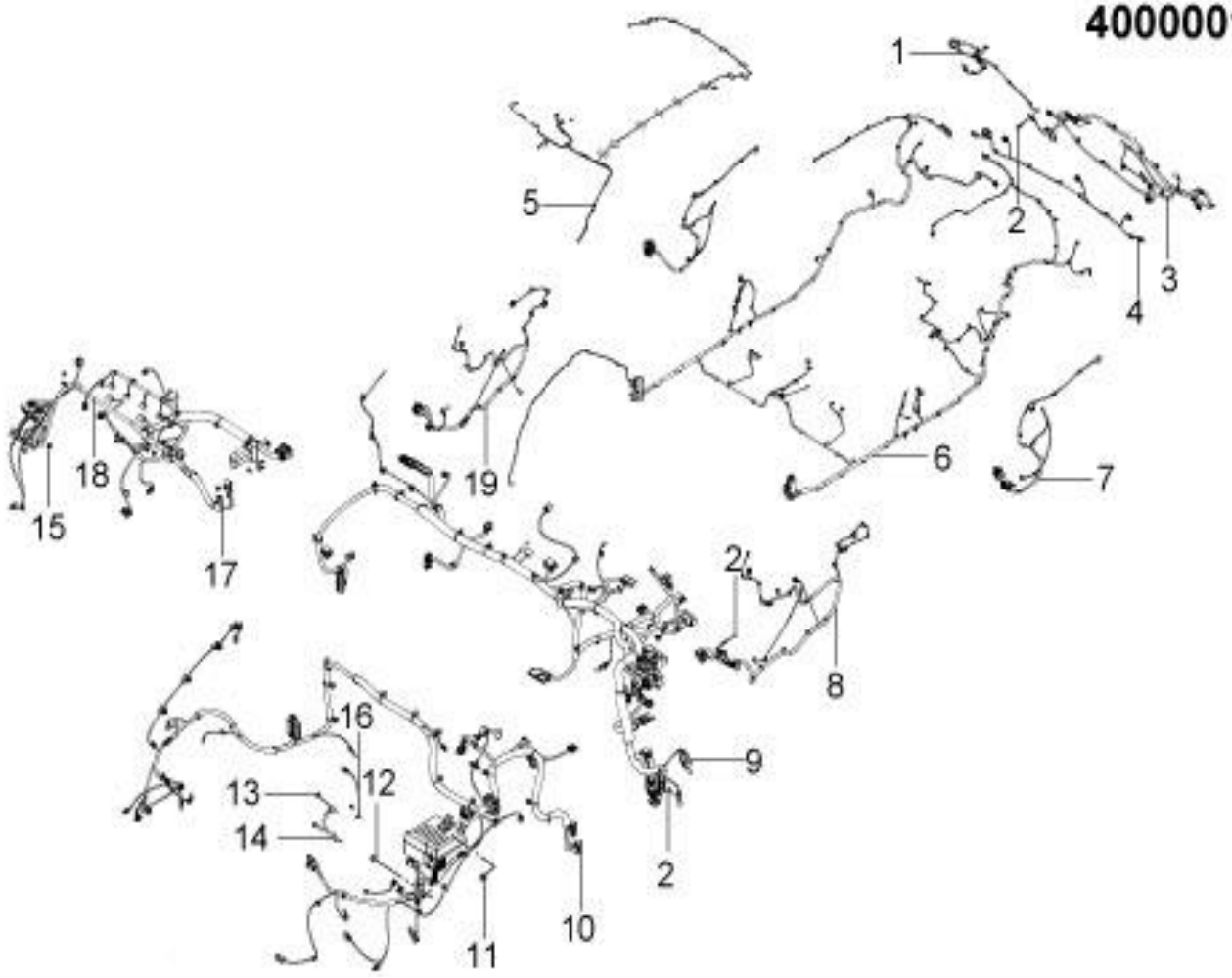

15	2	16	13	14	11	12	17
							

4000001020-B11 线束装置

4000001020-B11 WIRING-HARNESS-ASSY

序号	备件编号	中文名称	英文名称	1.5T-MT两驱精英型	1.5T-MT两驱豪华型	1.5T-MT两驱尊贵型	1.5T-MT两驱旗舰型	2.0T-MT两驱尊贵型	2.0T-MT两驱旗舰型	2.0T-DCT两驱豪华型	2.0T-DCT两驱尊贵型	2.0T-DCT两驱旗舰型	备注
12	Q1840620	六角法兰面螺栓	BOLT	0	0	1	0	0	0	0	0	0	
13	Q1840816	六角法兰面螺栓	BOLT	0	0	2	0	0	0	0	0	0	
14	4001030001-B11	变速箱搭铁线总成	TRANS-EARTH-WIRING-ASSY	0	0	1	0	0	0	0	0	0	
15	Q32008	六角法兰面螺母	NUT	0	0	2	0	0	0	0	0	0	
16	4011020001-B11	蓄电池负极线束总成	BATTERY-GROUND-WIRING-ASSY	0	0	1	0	0	0	0	0	0	
17	Q1460816	六角头螺栓、弹簧垫圈和平垫圈组合件	BOLT	0	0	2	0	0	0	0	0	0	
18	4001010002-B11	发动机线束总成（发动机防盗）	ENGINE-WIRING-ASSY	0	0	1	0	0	0	0	0	0	
19	4012020002-B11	右前门线束总成（带高音扬声器、门灯）	FRT-DOOR-RH-WIRING-ASSY	0	0	1	0	0	0	0	0	0	

4000001010-B11

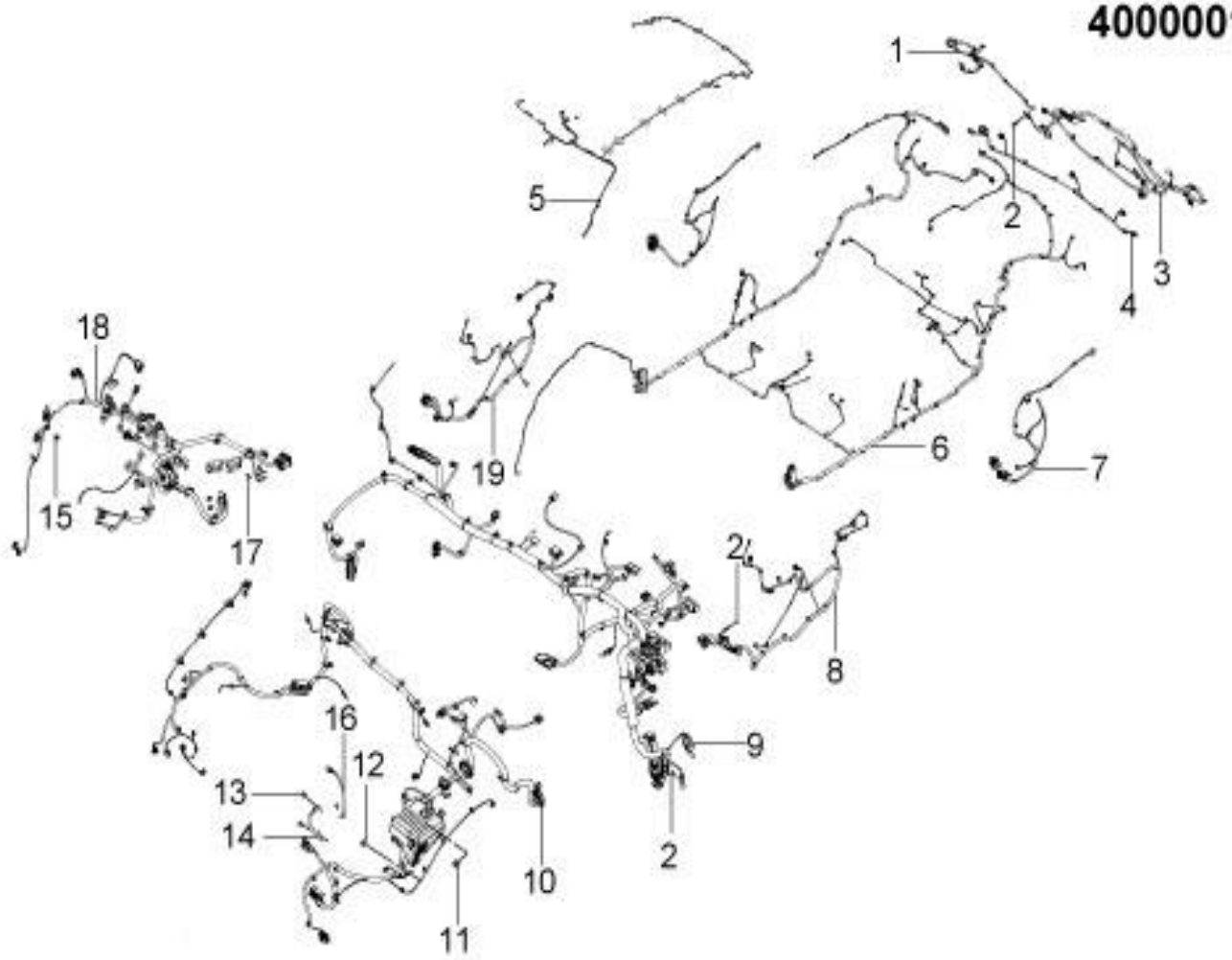

15	2	16	13	14	11	12	17

4000001010-B11 线束装置

4000001010-B11 WIRING-HARNESS-ASSY

序号	备件编号	中文名称	英文名称	1.5T-MT两驱精英型	1.5T-MT两驱豪华型	1.5T-MT两驱尊贵型	1.5T-MT两驱旗舰型	2.0T-MT两驱尊贵型	2.0T-MT两驱旗舰型	2.0T-DCT两驱豪华型	2.0T-DCT两驱尊贵型	2.0T-DCT两驱旗舰型	备注
1	4013020002-B11	后背门右线束总成（带摄像头）	RR-DOOR-RR-WIRING-ASSY	0	0	0	0	0	0	1	0	0	
2	Q1840612	六角法兰面螺栓	BOLT	0	0	0	0	0	0	26	0	0	
3	4013010001-B11	后背门左线束总成	RR-DOOR-LR-WIRING-ASSY	0	0	0	0	0	0	1	0	0	
4	4013030002-B11	后保险杠线束总成（带倒车雷达探头）	REAR-BUMPER-WIRING-ASSY	0	0	0	0	0	0	1	0	0	
5	4002020001-B11	顶棚线束总成（带天窗、后顶灯、雨量传感器、化妆镜灯）	ROOF-WIRING-ASSY	0	0	0	0	0	0	1	0	0	
6	4002010004-B11	地板线束总成（大灯自动调节、8回路安全气囊、倒车雷达、摄像头）	FLOOR-WIRING-ASSY	0	0	0	0	0	0	1	0	0	
7	4012030002-B11	后门线束总成	REAR-DOOR-WIRING-ASSY	0	0	0	0	0	0	2	0	0	
8	4012010004-B11	左前门线束总成（带高音扬声器、门灯）	FRT-DOOR-LH-WIRING-ASSY	0	0	0	0	0	0	1	0	0	
9	4003010004-B11	仪表板线束总成（天窗、化妆镜灯、雨量传感器、无钥匙进入与启动、可视倒车雷达、发动机防盗、自动空调、8回路安全气囊	INST-WIRING-ASSY	0	0	0	0	0	0	1	0	0	

4000001010-B11

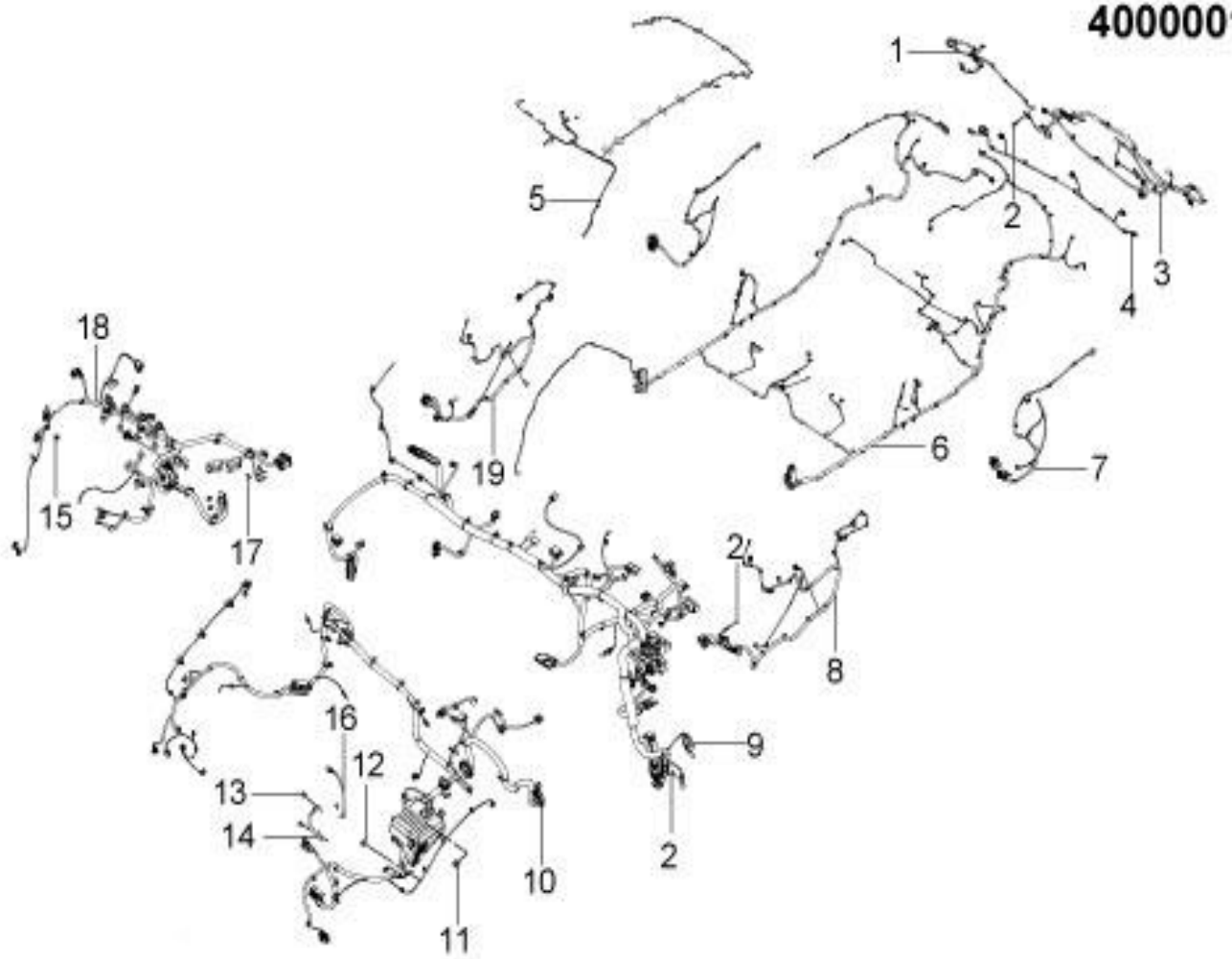

15	2	16	13	14	11	12	17
							

4000001010-B11 线束装置

4000001010-B11 WIRING-HARNESS-ASSY

序号	备件编号	中文名称	英文名称	1.5T-MT两驱精英型	1.5T-MT两驱豪华型	1.5T-MT两驱尊贵型	1.5T-MT两驱旗舰型	2.0T-MT两驱尊贵型	2.0T-MT两驱旗舰型	2.0T-DCT两驱豪华型	2.0T-DCT两驱尊贵型	2.0T-DCT两驱旗舰型	备注
10	4011010006-B11	机舱线束总成（自动大灯、自动空调、无钥匙进入启	ENGINE-ROOM-WIRING-ASSY	0	0	0	0	0	0	1	0	0	
11	Q32006	六角法兰面螺母	NUT	0	0	0	0	0	0	2	0	0	
12	Q1840620	六角法兰面螺栓	BOLT	0	0	0	0	0	0	1	0	0	
13	Q1840816	六角法兰面螺栓	BOLT	0	0	0	0	0	0	2	0	0	
14	4001030003-B11	变速箱搭铁线总成	TRANS-EARTH-WIRING-ASSY	0	0	0	0	0	0	1	0	0	
15	Q32008	六角法兰面螺母	NUT	0	0	0	0	0	0	2	0	0	
16	4011020001-B11	蓄电池负极线束总成	BATTERY-GROUND-WIRING-ASSY	0	0	0	0	0	0	1	0	0	
17	Q1460816	六角头螺栓、弹簧垫圈和平垫圈组合件	BOLT	0	0	0	0	0	0	2	0	0	
18	4001010004-B11	发动机线束总成	ENGINE-WIRING-ASSY	0	0	0	0	0	0	1	0	0	
19	4001010005-B11	线束支架	THE WIRING HARNESS BRACKET	0	0	0	0	0	0	1	0	0	
20	4012020004-B11	右前门线束总成（带高音扬声器、门灯）	FRT-DOOR-RH-WIRING-ASSY	0	0	0	0	0	0	1	0	0	

4000001011-B11

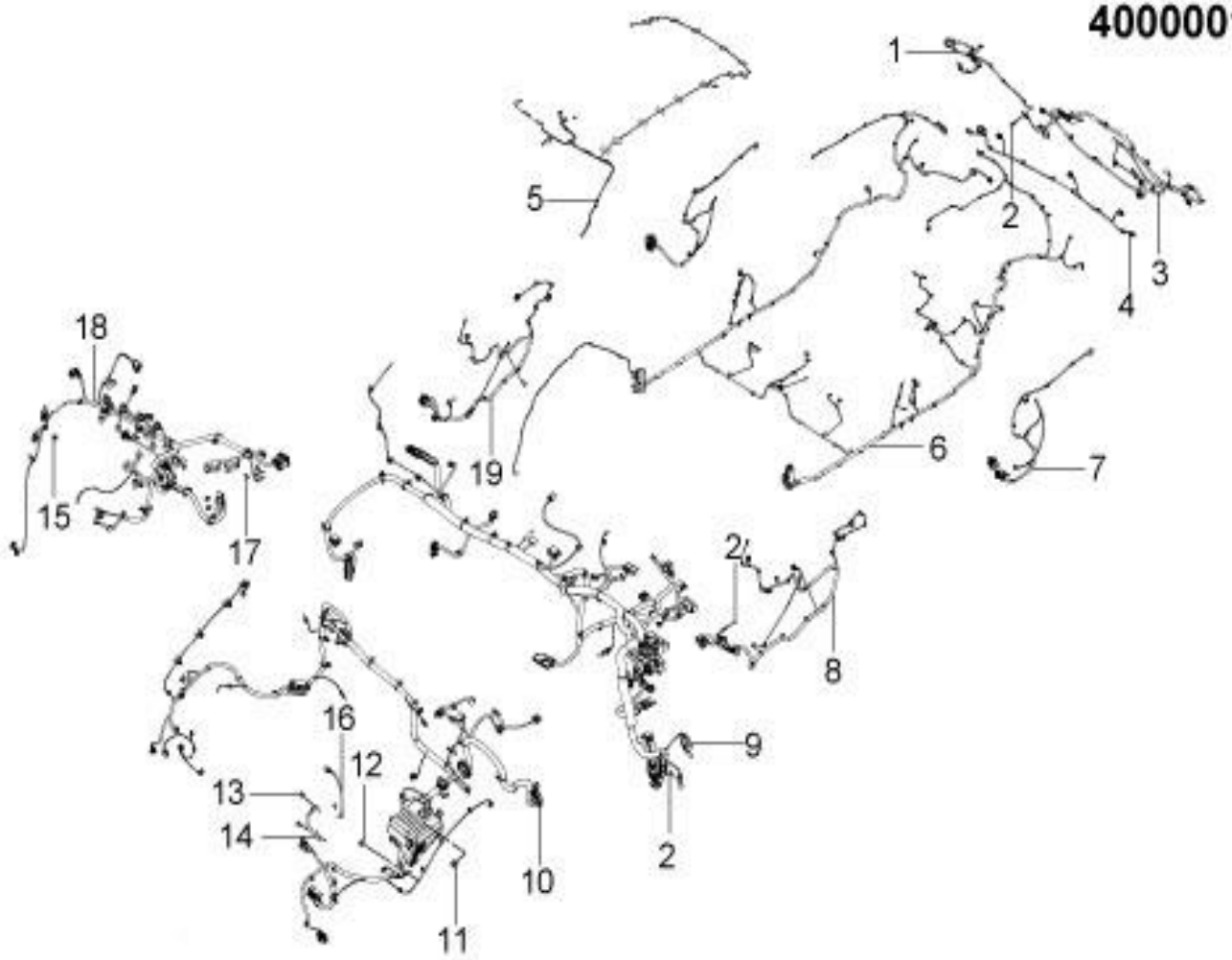

15	2	16	13	14	11	12	17
							

4000001011-B11 线束装置

4000001011-B11 WIRING-HARNESS-ASSY

序号	备件编号	中文名称	英文名称	1.5T-MT两驱精英型	1.5T-MT两驱豪华型	1.5T-MT两驱尊贵型	1.5T-MT两驱旗舰型	2.0T-MT两驱尊贵型	2.0T-MT两驱旗舰型	2.0T-DCT两驱豪华型	2.0T-DCT两驱尊贵型	2.0T-DCT两驱旗舰型	备注
1	4013020002-B11	后背门右线束总成（带摄像头）	RR-DOOR-RR-WIRING-ASSY	0	0	0	0	0	0	0	1	0	
2	Q1840612	六角法兰面螺栓	BOLT	0	0	0	0	0	0	0	26	0	
3	4013010001-B11	后背门左线束总成	RR-DOOR-LR-WIRING-ASSY	0	0	0	0	0	0	0	1	0	
4	4013030002-B11	后保险杠线束总成（带倒车雷达探头）	REAR-BUMPER-WIRING-ASSY	0	0	0	0	0	0	0	1	0	
5	4002020002-B11	顶棚线束总成（带天窗、后顶灯、雨量传感器、化妆镜灯）	ROOF-WIRING-ASSY	0	0	0	0	0	0	0	1	0	
6	4002010005-B11	地板线束总成（大灯自动调节、8回路安全气囊、倒车雷达、摄像头）	FLOOR-WIRING-ASSY	0	0	0	0	0	0	0	1	0	
7	4012030002-B11	后门线束总成	REAR-DOOR-WIRING-ASSY	0	0	0	0	0	0	0	2	0	
8	4012010004-B11	左前门线束总成（带高音扬声器、门灯）	FRT-DOOR-LH-WIRING-ASSY	0	0	0	0	0	0	0	1	0	
9	4003010005-B11	仪表板线束总成（天窗、化妆镜灯、雨量传感器、无钥匙进入与启动、可视倒车雷达、发动机防盗、自动空调、8回路安全气囊	INST-WIRING-ASSY	0	0	0	0	0	0	0	1	0	

4000001011-B11

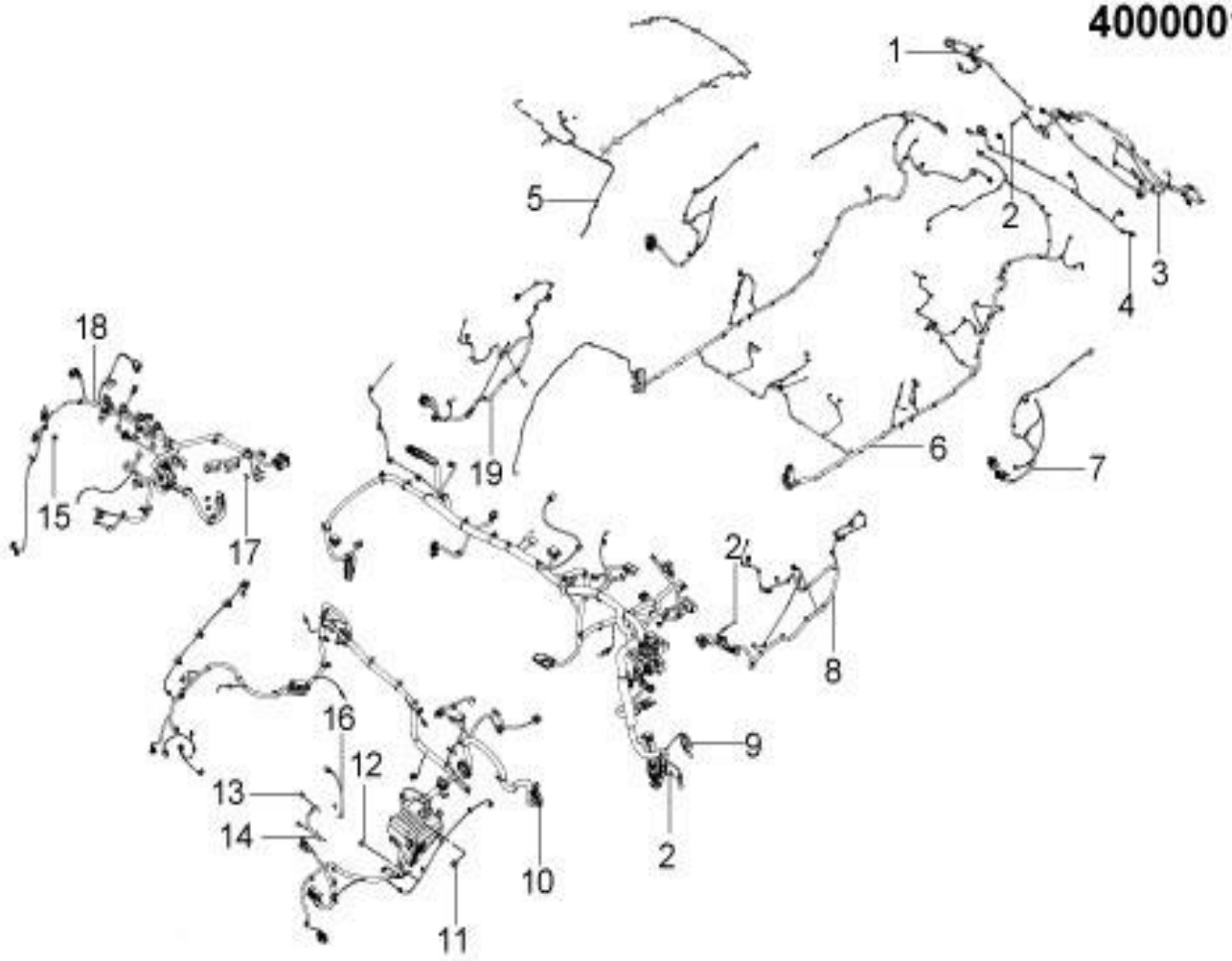

15	2	16	13	14	11	12	17

4000001011-B11 线束装置

4000001011-B11 WIRING-HARNESS-ASSY

序号	备件编号	中文名称	英文名称	1.5T-MT两驱精英型	1.5T-MT两驱豪华型	1.5T-MT两驱尊贵型	1.5T-MT两驱旗舰型	2.0T-MT两驱尊贵型	2.0T-MT两驱旗舰型	2.0T-DCT两驱豪华型	2.0T-DCT两驱尊贵型	2.0T-DCT两驱旗舰型	备注
10	4011010007-B11	机舱线束总成（自动大灯、自动空调、无钥匙进入启	ENGINE-ROOM-WIRING-ASSY	0	0	0	0	0	0	0	1	0	
11	Q32006	六角法兰面螺母	NUT	0	0	0	0	0	0	0	2	0	
12	Q1840620	六角法兰面螺栓	BOLT	0	0	0	0	0	0	0	1	0	
13	Q1840816	六角法兰面螺栓	BOLT	0	0	0	0	0	0	0	2	0	
14	4001030003-B11	变速箱搭铁线总成	TRANS-EARTH-WIRING-ASSY	0	0	0	0	0	0	0	1	0	
15	Q32008	六角法兰面螺母	NUT	0	0	0	0	0	0	0	2	0	
16	4011020001-B11	蓄电池负极线束总成	BATTERY-GROUND-WIRING-ASSY	0	0	0	0	0	0	0	1	0	
17	Q1460816	六角头螺栓、弹簧垫圈和平垫圈组合件	BOLT	0	0	0	0	0	0	0	2	0	
18	4001010004-B11	发动机线束总成	ENGINE-WIRING-ASSY	0	0	0	0	0	0	0	1	0	
19	4001010005-B11	线束支架	THE WIRING HARNESS BRACKET	0	0	0	0	0	0	0	1	0	
20	4012020004-B11	右前门线束总成（带高音扬声器、门灯）	FRT-DOOR-RH-WIRING-ASSY	0	0	0	0	0	0	0	1	0	

4000001012-B11

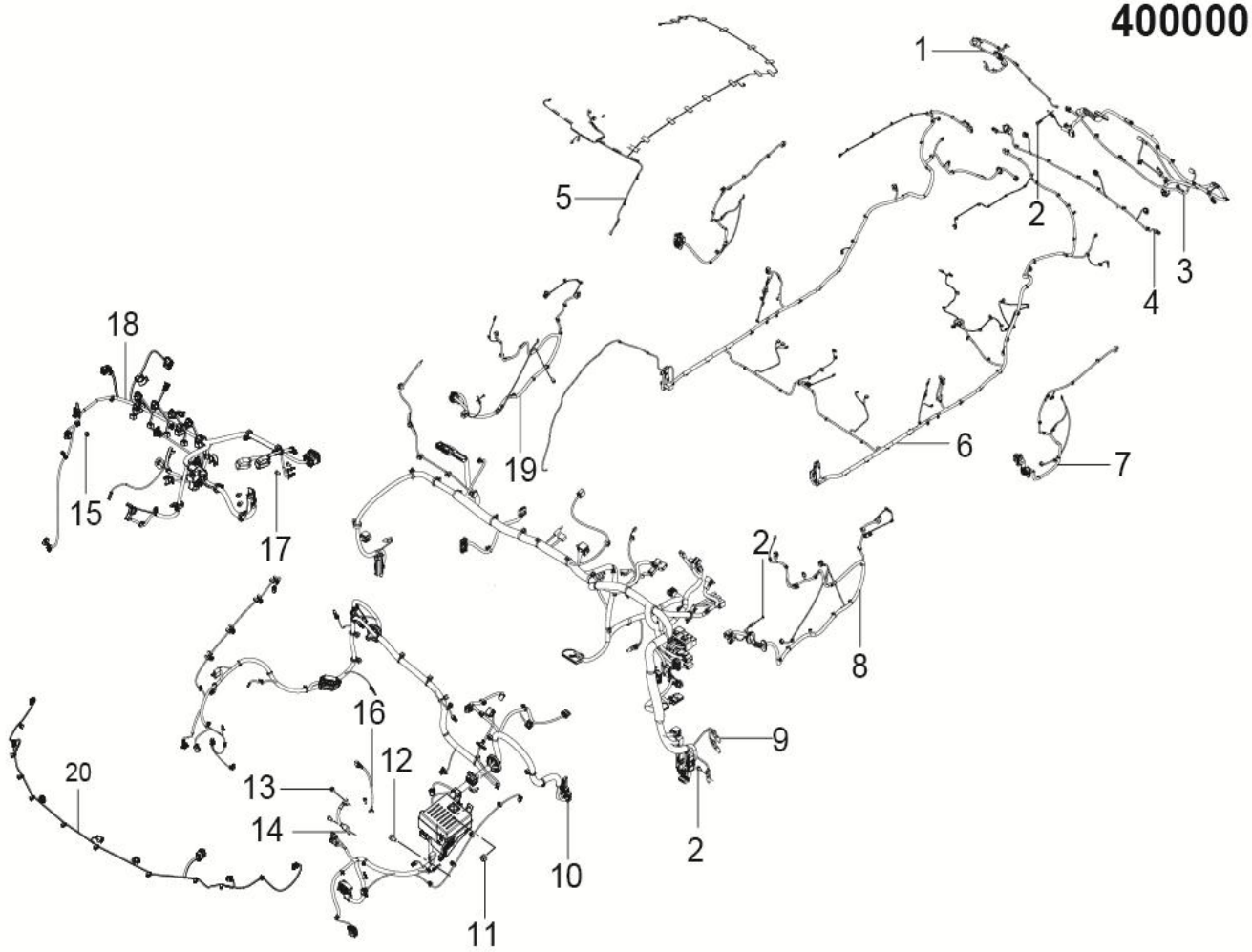

15	2	16	13	14	11	12	17
							

4000001012-B11 线束装置

4000001012-B11 WIRING-HARNESS-ASSY

序号	备件编号	中文名称	英文名称	1.5T-MT两驱精英型	1.5T-MT两驱豪华型	1.5T-MT两驱尊贵型	1.5T-MT两驱旗舰型	2.0T-MT两驱尊贵型	2.0T-MT两驱旗舰型	2.0T-DCT两驱豪华型	2.0T-DCT两驱尊贵型	2.0T-DCT两驱旗舰型	备注
1	4013020002-B11	后背门右线束总成（带摄像头）	RR-DOOR-RR-WIRING-ASSY	0	0	0	0	0	0	0	0	1	
2	Q1840612	六角法兰面螺栓	BOLT	0	0	0	0	0	0	0	0	26	
3	4013010001-B11	后背门左线束总成	RR-DOOR-LR-WIRING-ASSY	0	0	0	0	0	0	0	0	1	
4	4013030002-B11	后保险杠线束总成（带倒车雷达探头）	REAR-BUMPER-WIRING-ASSY	0	0	0	0	0	0	0	0	1	
5	4002020002-B11	顶棚线束总成（带天窗、后顶灯、雨量传感器、化妆镜灯）	ROOF-WIRING-ASSY	0	0	0	0	0	0	0	0	1	
6	4002010006-B11	地板线束总成（加座椅加热，电调座椅，后备箱备用电源）	FLOOR-WIRING-ASSY	0	0	0	0	0	0	0	0	1	
7	4012030002-B11	后门线束总成	REAR-DOOR-WIRING-ASSY	0	0	0	0	0	0	0	0	2	
8	4012010005-B11	左前门线束总成（带高音扬声器、门灯）	FRT-DOOR-LH-WIRING-ASSY	0	0	0	0	0	0	0	0	1	
9	4003010006-B11	仪表板线束总成（天窗、化妆镜灯、雨量传感器、无钥匙进入与启动、可视倒车雷达、发动机防盗、自动空调、8回路安全气囊	INST-WIRING-ASSY	0	0	0	0	0	0	0	0	1	

4000001012-B11

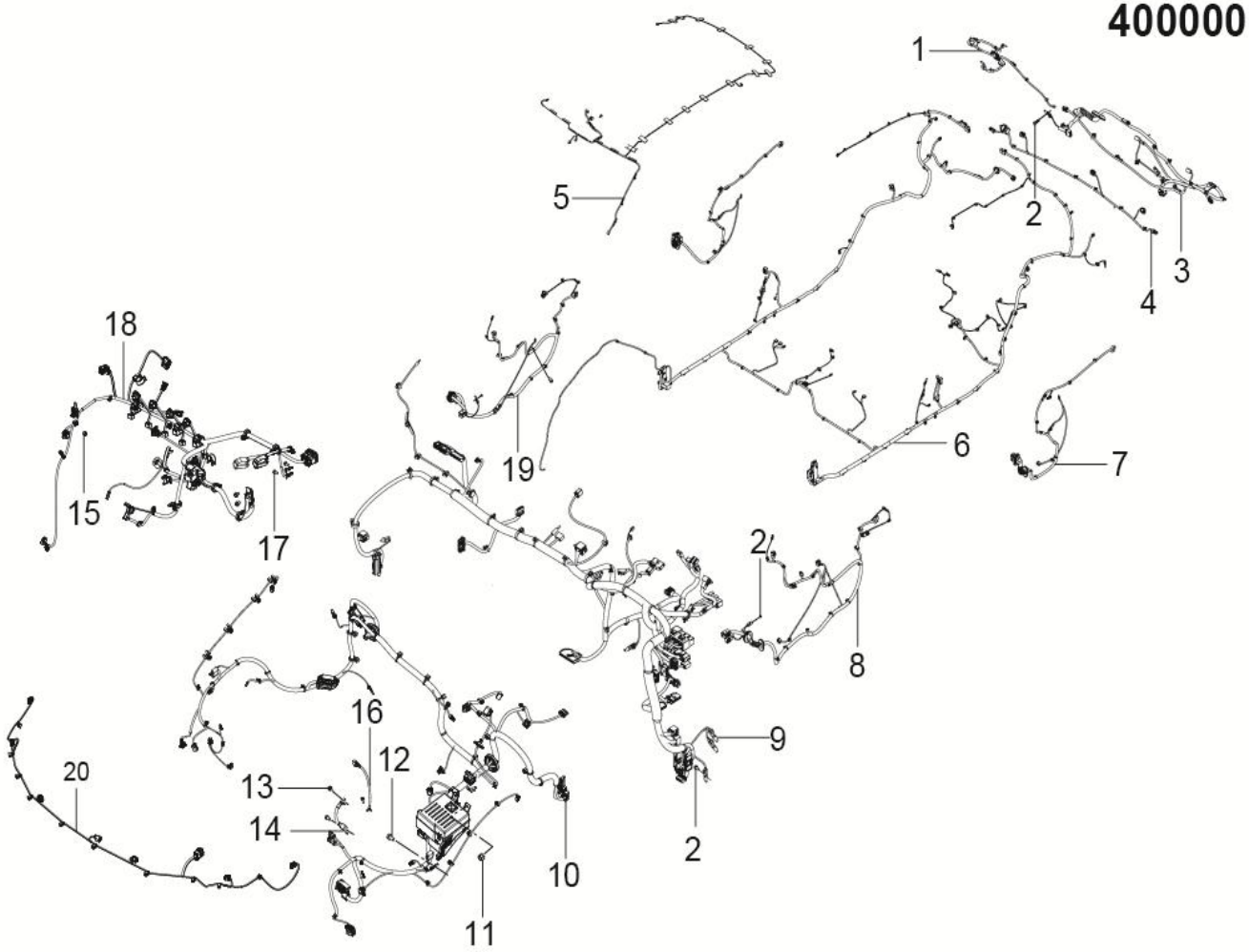

15	2	16	13	14	11	12	17
							

4000001012-B11 线束装置

4000001012-B11 WIRING-HARNESS-ASSY

序号	备件编号	中文名称	英文名称	1.5T-MT两驱精英型	1.5T-MT两驱豪华型	1.5T-MT两驱尊贵型	1.5T-MT两驱旗舰型	2.0T-MT两驱尊贵型	2.0T-MT两驱旗舰型	2.0T-DCT两驱豪华型	2.0T-DCT两驱尊贵型	2.0T-DCT两驱旗舰型	备注
10	4011010007-B11	机舱线束总成（自动大灯、自动空调、无钥匙进入启动）	ENGINE-ROOM-WIRING-ASSY	0	0	0	0	0	0	0	0	1	
11	Q32006	六角法兰面螺母	NUT	0	0	0	0	0	0	0	0	2	
12	Q1840620	六角法兰面螺栓	BOLT	0	0	0	0	0	0	0	0	1	
13	Q1840816	六角法兰面螺栓	BOLT	0	0	0	0	0	0	0	0	2	
14	4001030003-B11	变速箱搭铁线总成	TRANS-EARTH-WIRING-ASSY	0	0	0	0	0	0	0	0	1	
15	Q32008	六角法兰面螺母	NUT	0	0	0	0	0	0	0	0	2	
16	4011020001-B11	蓄电池负极线束总成	BATTERY-GROUND-WIRING-ASSY	0	0	0	0	0	0	0	0	1	
17	Q1460816	六角头螺栓、弹簧垫圈和平垫圈组合件	BOLT	0	0	0	0	0	0	0	0	2	
18	4001010004-B11	发动机线束总成	ENGINE-WIRING-ASSY	0	0	0	0	0	0	0	0	1	
19	4012020005-B11	右前门线束总成（带高音扬声器、门灯）	FRT-DOOR-RH-WIRING-ASSY	0	0	0	0	0	0	0	0	1	
20	4001040001-B11	前保险杠线束总成	REAR-BUMPER-WIRING-ASSY	0	0	0	0	0	0	0	0	1	

4000001014-B11

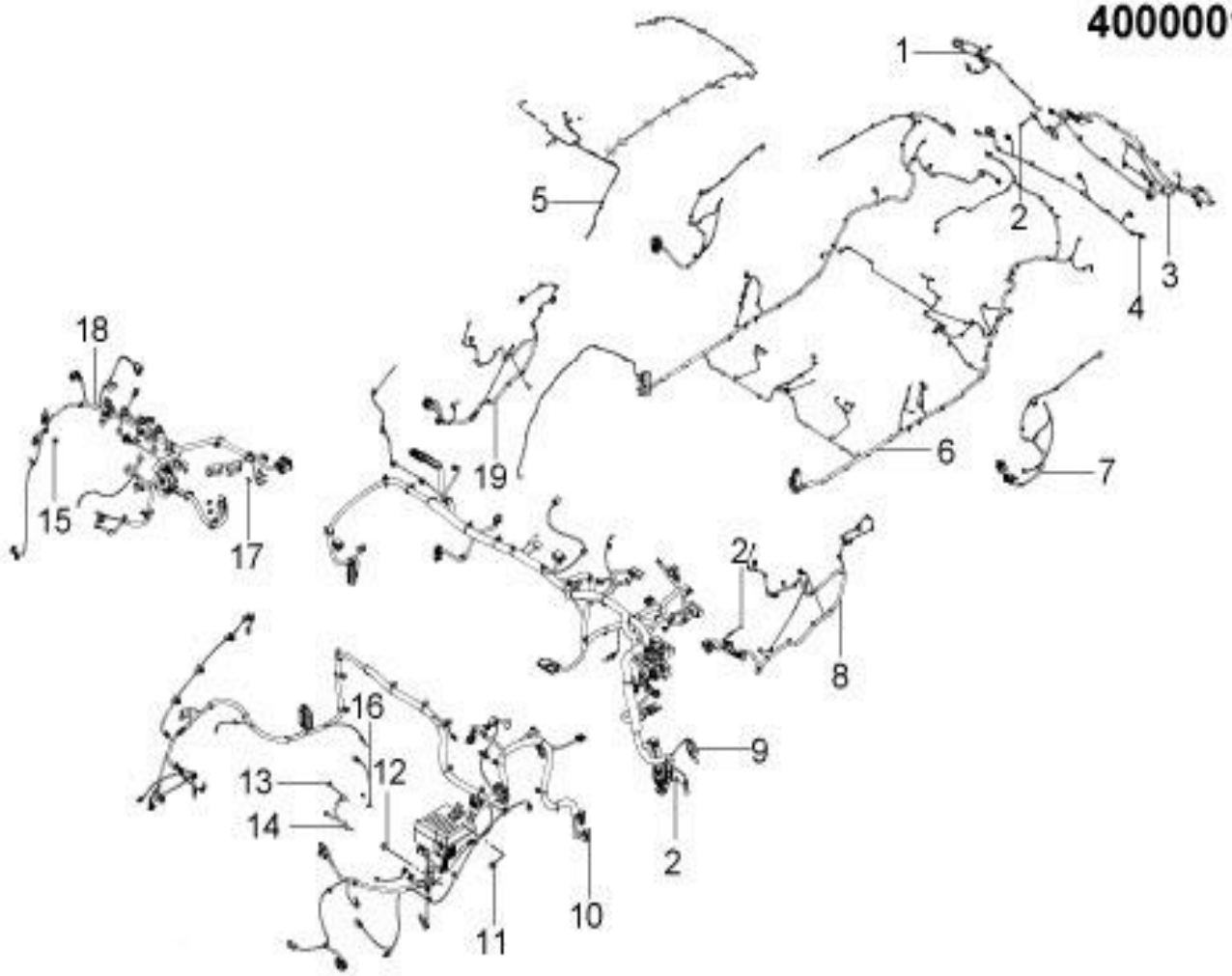

15	2	16	13	14	11	12	17
							

4000001014-B11 线束装置

4000001014-B11 WIRING-HARNESS-ASSY

序号	备件编号	中文名称	英文名称	1.5T-MT两驱精英型	1.5T-MT两驱豪华型	1.5T-MT两驱尊贵型	1.5T-MT两驱旗舰型	2.0T-MT两驱尊贵型	2.0T-MT两驱旗舰型	2.0T-DCT两驱豪华型	2.0T-DCT两驱尊贵型	2.0T-DCT两驱旗舰型	备注
1	4013020002-B11	后背门右线束总成（带摄像头）	RR-DOOR-RR-WIRING-ASSY	0	0	0	0	1	0	0	0	0	
2	Q1840612	六角法兰面螺栓	BOLT	0	0	0	0	26	0	0	0	0	
3	4013010001-B11	后背门左线束总成	RR-DOOR-LR-WIRING-ASSY	0	0	0	0	1	0	0	0	0	
4	4013030002-B11	后保险杠线束总成（带倒车雷达探头）	REAR-BUMPER-WIRING-ASSY	0	0	0	0	1	0	0	0	0	
5	4002020002-B11	顶棚线束总成（带天窗、后顶灯、雨量传感器、化妆镜灯）	ROOF-WIRING-ASSY	0	0	0	0	1	0	0	0	0	
6	4002010005-B11	地板线束总成（大灯自动调节、8回路安全气囊、倒车雷达、摄像头）	FLOOR-WIRING-ASSY	0	0	0	0	1	0	0	0	0	
7	4012030001-B11	后门线束总成	REAR-DOOR-WIRING-ASSY	0	0	0	0	2	0	0	0	0	
8	4012010002-B11	左前门线束总成（带高音扬声器、门灯）	FRT-DOOR-LH-WIRING-ASSY	0	0	0	0	1	0	0	0	0	
9	40030100011-B11	仪表板线束总成（天窗、化妆镜灯、雨量传感器、无钥匙进入与启动、可视倒车雷达、发动机防盗、自动空调、8回路安全气囊	INST-WIRING-ASSY	0	0	0	0	1	0	0	0	0	

4000001014-B11

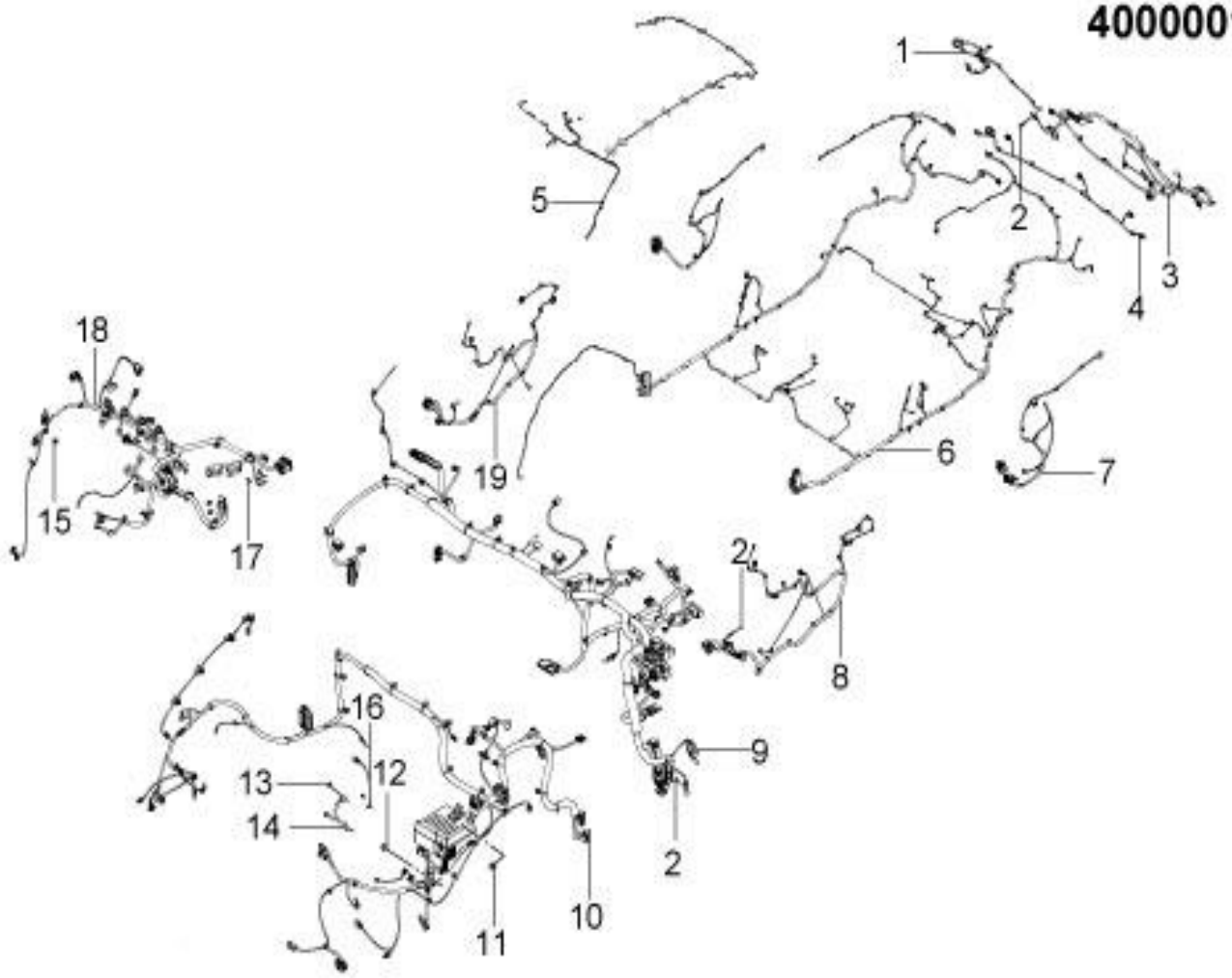

15	2	16	13	14	11	12	17

4000001014-B11 线束装置

4000001014-B11 WIRING-HARNESS-ASSY

序号	备件编号	中文名称	英文名称	1.5T-MT两驱精英型	1.5T-MT两驱豪华型	1.5T-MT两驱尊贵型	1.5T-MT两驱旗舰型	2.0T-MT两驱尊贵型	2.0T-MT两驱旗舰型	2.0T-DCT两驱豪华型	2.0T-DCT两驱尊贵型	2.0T-DCT两驱旗舰型	备注
10	40110100014-B11	机舱线束总成（自动大灯、自动空调、无钥匙进入启动）	ENGINE-ROOM-WIRING-ASSY	0	0	0	0	1	0	0	0	0	
11	Q32006	六角法兰面螺母	NUT	0	0	0	0	2	0	0	0	0	
12	Q1840620	六角法兰面螺栓	BOLT	0	0	0	0	1	0	0	0	0	
13	Q1840816	六角法兰面螺栓	BOLT	0	0	0	0	2	0	0	0	0	
14	4001030002-B11	变速箱搭铁线总成	TRANS-EARTH-WIRING-ASSY	0	0	0	0	1	0	0	0	0	
15	Q32008	六角法兰面螺母	NUT	0	0	0	0	2	0	0	0	0	
16	4011020001-B11	蓄电池负极线束总成	BATTERY-GROUND-WIRING-ASSY	0	0	0	0	1	0	0	0	0	
17	Q1460816	六角头螺栓、弹簧垫圈和平垫圈组合件	BOLT	0	0	0	0	2	0	0	0	0	
18	4001010004-B11	发动机线束总成（发动机防盗）	ENGINE-WIRING-ASSY	0	0	0	0	1	0	0	0	0	
19	4012020002-B11	右前门线束总成（带高音扬声器、门灯）	FRT-DOOR-RH-WIRING-ASSY	0	0	0	0	1	0	0	0	0	

4000001015-B11

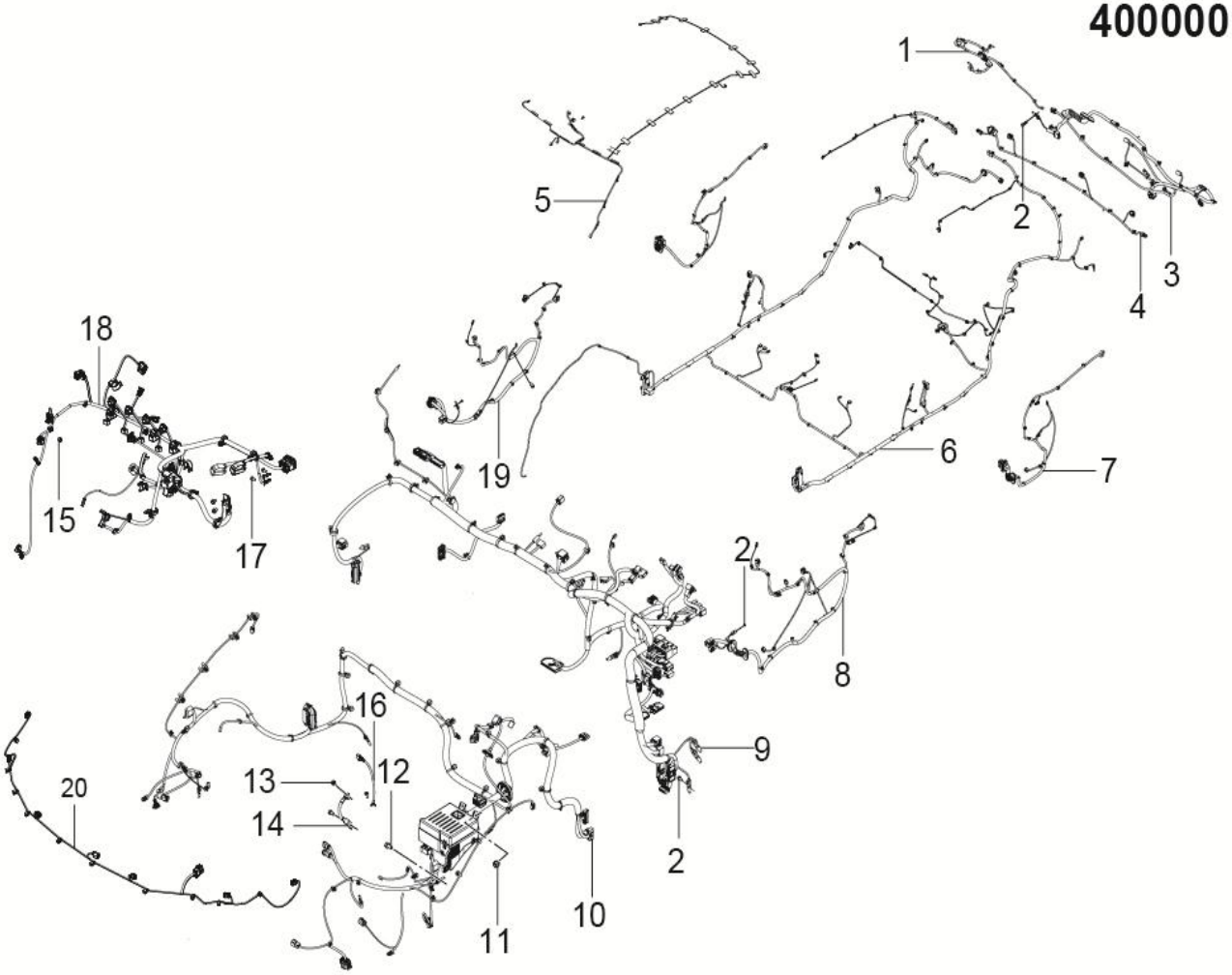

15	2	16	13	14	11	12	17
							

4000001015-B11 线束装置-2.0T(MT旗舰型）

4000001015-B11 WIRING-HARNESS-ASSY

序号	备件编号	中文名称	英文名称	1.5T-MT两驱精英型	1.5T-MT两驱豪华型	1.5T-MT两驱尊贵型	1.5T-MT两驱旗舰型	2.0T-MT两驱尊贵型	2.0T-MT两驱旗舰型	2.0T-DCT两驱豪华型	2.0T-DCT两驱尊贵型	2.0T-DCT两驱旗舰型	备注
1	4013020002-B11	后背门右线束总成（带摄像头）	RR-DOOR-RR-WIRING-ASSY	0	0	0	0	0	1	0	0	0	
2	Q1840612	六角法兰面螺栓	BOLT	0	0	0	0	0	26	0	0	0	
3	4013010001-B11	后背门左线束总成	RR-DOOR-LR-WIRING-ASSY	0	0	0	0	0	1	0	0	0	
4	4013030002-B11	后保险杠线束总成（带倒车雷达探头）	REAR-BUMPER-WIRING-ASSY	0	0	0	0	0	1	0	0	0	
5	4002020002-B11	顶棚线束总成（带天窗、后顶灯、雨量传感器、化妆镜灯）	ROOF-WIRING-ASSY	0	0	0	0	0	1	0	0	0	
6	4002010006-B11	地板线束总成（大灯自动调节、8回路安全气囊、倒车雷达、摄像头）	FLOOR-WIRING-ASSY	0	0	0	0	0	1	0	0	0	
7	4012030001-B11	后门线束总成	REAR-DOOR-WIRING-ASSY	0	0	0	0	0	2	0	0	0	
8	4002010003-B11	左前门线束总成（带高音扬声器、门灯）	FRT-DOOR-LH-WIRING-ASSY	0	0	0	0	0	1	0	0	0	
9	40030100012-B11	仪表板线束总成（天窗、化妆镜灯、雨量传感器、无钥匙进入与启动、可视倒车雷达、发动机防盗、自动空调、8回路安全气囊	INST-WIRING-ASSY	0	0	0	0	0	1	0	0	0	

4000001015-B11

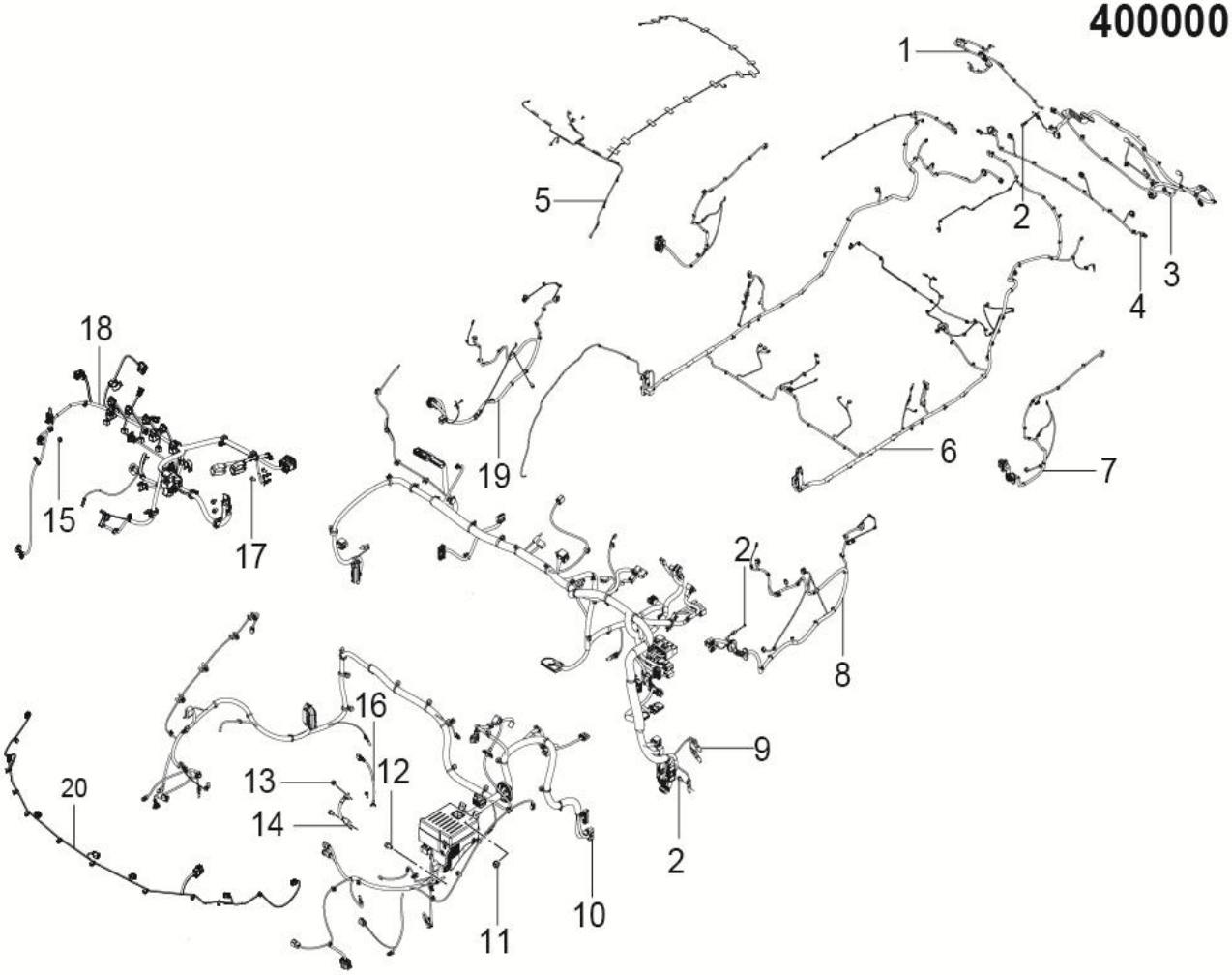

15	2	16	13	14	11	12	17
							

4000001015-B11 线束装置-2.0T(MT旗舰型）

4000001015-B11 WIRING-HARNESS-ASSY

序号	备件编号	中文名称	英文名称	1.5T-MT两驱精英型	1.5T-MT两驱豪华型	1.5T-MT两驱尊贵型	1.5T-MT两驱旗舰型	2.0T-MT两驱尊贵型	2.0T-MT两驱旗舰型	2.0T-DCT两驱豪华型	2.0T-DCT两驱尊贵型	2.0T-DCT两驱旗舰型	备注
10	40110100015-B11	机舱线束总成（自动大灯、自动空调、无钥匙进入启动）	ENGINE-ROOM-WIRING-ASSY	0	0	0	0	0	1	0	0	0	
11	Q32006	六角法兰面螺母	NUT	0	0	0	0	0	2	0	0	0	
12	Q1840620	六角法兰面螺栓	BOLT	0	0	0	0	0	1	0	0	0	
13	Q1840816	六角法兰面螺栓	BOLT	0	0	0	0	0	2	0	0	0	
14	4001030002-B11	变速箱搭铁线总成	TRANS-EARTH-WIRING-ASSY	0	0	0	0	0	1	0	0	0	
15	Q32008	六角法兰面螺母	NUT	0	0	0	0	0	2	0	0	0	
16	4011020001-B11	蓄电池负极线束总成	BATTERY-GROUND-WIRING-ASSY	0	0	0	0	0	1	0	0	0	
17	Q1460816	六角头螺栓、弹簧垫圈和平垫圈组合件	BOLT	0	0	0	0	0	2	0	0	0	
18	4001010004-B11	发动机线束总成	ENGINE-WIRING-ASSY	0	0	0	0	0	1	0	0	0	
19	4002020003-B11	右前门线束总成（带高音扬声器、门灯）	FRT-DOOR-RH-WIRING-ASSY	0	0	0	0	0	1	0	0	0	
20	4001040001-B11	前保险杠线束总成	REAR-BUMPER-WIRING-ASSY	0	0	0	0	0	1	0	0	0	

4000001016-B11



2	11	12	13	14	15	16	17	20

4000001016-B11 线束装置

4000001016-B11 WIRING-HARNESS-ASSY

序号	备件编号	中文名称	英文名称	1.5T-MT两驱精英型	1.5T-MT两驱豪华型	1.5T-MT两驱尊贵型	1.5T-MT两驱旗舰型	2.0T-MT两驱尊贵型	2.0T-MT两驱旗舰型	2.0T-DCT两驱豪华型	2.0T-DCT两驱尊贵型	2.0T-DCT两驱旗舰型	备注
1	4013020002-B11	后背门右线束总成	RR-DOOR-RR-WIRING-ASSY	0	0	0	1	0	0	0	0	0	
2	Q1840612	六角法兰面螺栓	BOLT	0	0	0	2	0	0	0	0	0	
3	4013010001-B11	后背门左线束总成	RR-DOOR-LR-WIRING-ASSY	0	0	0	1	0	0	0	0	0	
4	4013030002-B11	后保险杠线束总成	REAR-BUMPER-WIRING-ASSY	0	0	0	1	0	0	0	0	0	
5	4002020002-B11	顶棚线束总成	ROOF-WIRING-ASSY	0	0	0	1	0	0	0	0	0	
6	4002010012-B11	地板线束总成	FLOOR-WIRING-ASSY	0	0	0	1	0	0	0	0	0	
7	4012030001-B11	后门线束总成	REAR-DOOR-WIRING-ASSY	0	0	0	2	0	0	0	0	0	
8	4012010003-B11	左前门线束总成	FRT-DOOR-LH-WIRING-ASSY	0	0	0	1	0	0	0	0	0	
9	4003010013-B11	仪表板线束总成	INST-WIRING-ASSY	0	0	0	1	0	0	0	0	0	霍夫PEPS系统
10	4011010016-B11	机舱线束总成	ENGINE-ROOM-WIRING-ASSY	0	0	0	1	0	0	0	0	0	
11	Q32008	六角法兰面螺母	NUT	0	0	0	2	0	0	0	0	0	
12	Q1460612	六角法兰面螺栓	BOLT	0	0	0	21	0	0	0	0	0	
13	Q32006F31	六角法兰面螺栓	BOLT	0	0	0	2	0	0	0	0	0	
14	4001030001-B11	变速箱搭铁线总成	TRANS-EARTH-WIRING-ASSY	0	0	0	1	0	0	0	0	0	

4000001016-B11



2	11	12	13	14	15	16	17	20

4000001016-B11 线束装置

4000001016-B11 WIRING-HARNESS-ASSY

序号	备件编号	中文名称	英文名称	1.5T-MT两驱精英型	1.5T-MT两驱豪华型	1.5T-MT两驱尊贵型	1.5T-MT两驱旗舰型	2.0T-MT两驱尊贵型	2.0T-MT两驱旗舰型	2.0T-DCT两驱豪华型	2.0T-DCT两驱尊贵型	2.0T-DCT两驱旗舰型	备注
15	Q32008	六角法兰面螺母	NUT	0	0	0	2	0	0	0	0	0	
16	4011020001-B11	蓄电池负极线束总成	BATTERY-GROUND-WIRING-ASSY	0	0	0	1	0	0	0	0	0	
17	Q1460816	六角法兰面螺栓	BOLT	0	0	0	5	0	0	0	0	0	
18	4001010002-B11	发动机线束总成	ENGINE-WIRING-ASSY	0	0	0	1	0	0	0	0	0	
19	4012020003-B11	右前门线束总成	FRT-DOOR-RH-WIRING-ASSY	0	0	0	1	0	0	0	0	0	
20	Q1400620	六角法兰面螺母	NUT	0	0	0	1	0	0	0	0	0	

4000001021-B11

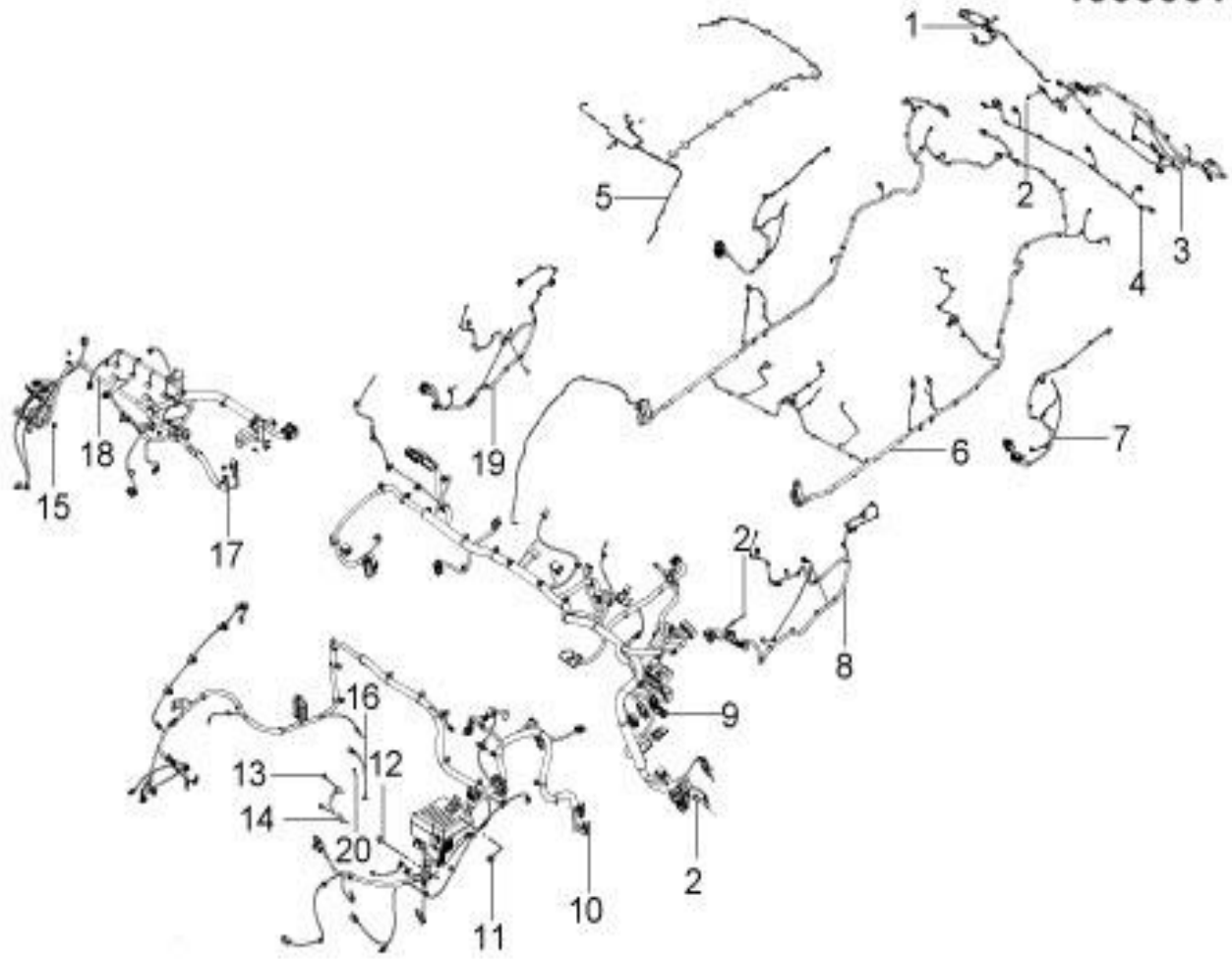

2	11	12	13	14	15	16	17	20

4000001021-B11 线束装置

4000001021-B11 WIRING-HARNESS-ASSY

序号	备件编号	中文名称	英文名称	1.5T-MT两驱精英型	1.5T-MT两驱豪华型	1.5T-MT两驱尊贵型	1.5T-MT两驱旗舰型	2.0T-MT两驱尊贵型	2.0T-MT两驱旗舰型	2.0T-DCT两驱豪华型	2.0T-DCT两驱尊贵型	2.0T-DCT两驱旗舰型	备注
1	4013020002-B11	后背门右线束总成	RR-DOOR-RR-WIRING-ASSY	0	0	0	1	0	0	0	0	0	
2	Q1840612	六角法兰面螺栓	BOLT	0	0	0	2	0	0	0	0	0	
3	4013010001-B11	后背门左线束总成	RR-DOOR-LR-WIRING-ASSY	0	0	0	1	0	0	0	0	0	
4	4013030002-B11	后保险杠线束总成	REAR-BUMPER-WIRING-ASSY	0	0	0	1	0	0	0	0	0	
5	4002020002-B11	顶棚线束总成	ROOF-WIRING-ASSY	0	0	0	1	0	0	0	0	0	
6	4002010012-B11	地板线束总成	FLOOR-WIRING-ASSY	0	0	0	1	0	0	0	0	0	
7	4012030001-B11	后门线束总成	REAR-DOOR-WIRING-ASSY	0	0	0	2	0	0	0	0	0	
8	4012010003-B11	左前门线束总成	FRT-DOOR-LH-WIRING-ASSY	0	0	0	1	0	0	0	0	0	
9	4003010019-B11	仪表板线束总成	INST-WIRING-ASSY	0	0	0	1	0	0	0	0	0	纳恩PEPS系统
10	4011010016-B11	机舱线束总成	ENGINE-ROOM-WIRING-ASSY	0	0	0	1	0	0	0	0	0	
11	Q32008	六角法兰面螺母	NUT	0	0	0	2	0	0	0	0	0	
12	Q1460612	六角法兰面螺栓	BOLT	0	0	0	21	0	0	0	0	0	
13	Q32006F31	六角法兰面螺栓	BOLT	0	0	0	2	0	0	0	0	0	
14	4001030001-B11	变速箱搭铁线总成	TRANS-EARTH-WIRING-ASSY	0	0	0	1	0	0	0	0	0	

4000001021-B11

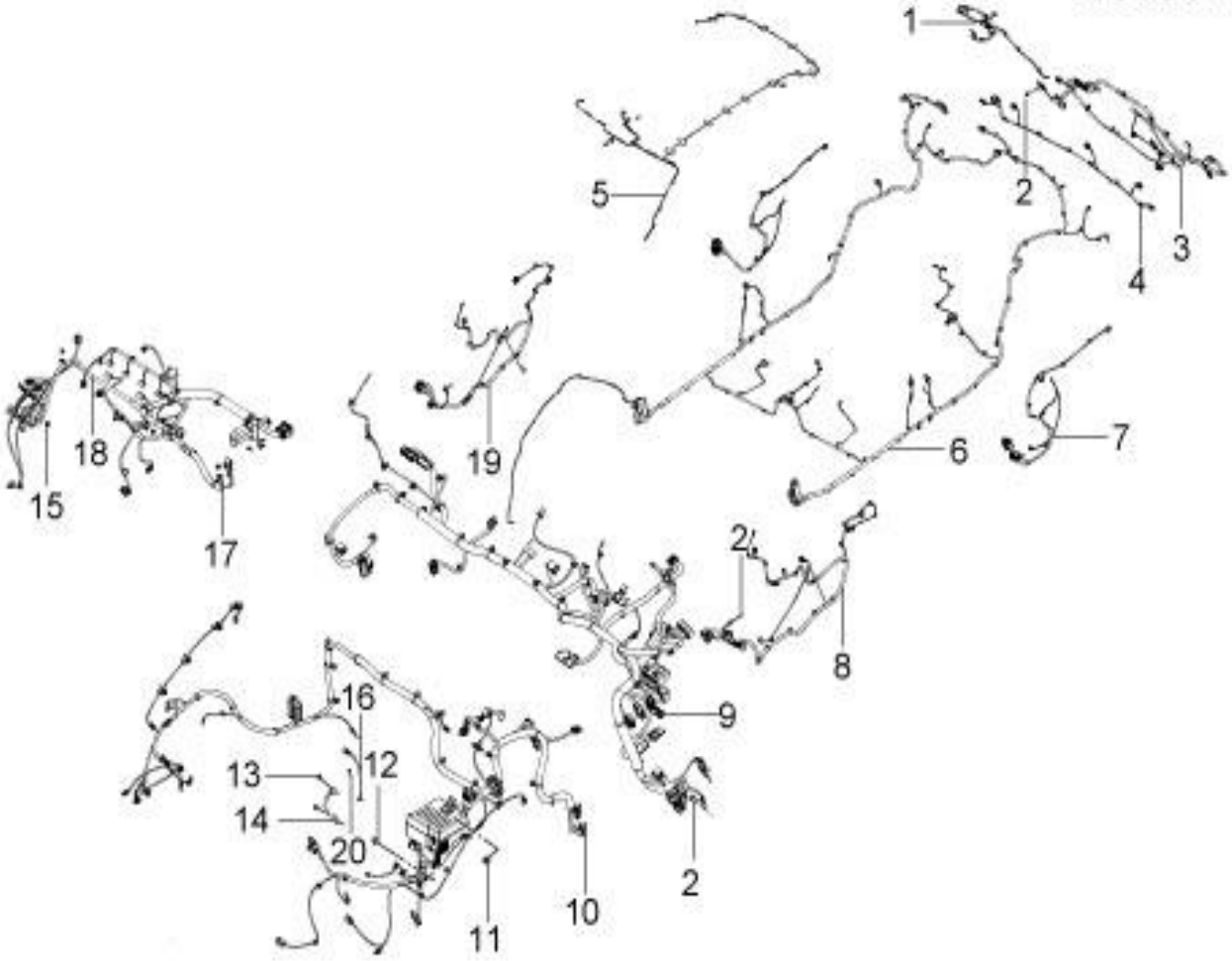

2	11	12	13	14	15	16	17	20

4000001021-B11 线束装置

4000001021-B11 WIRING-HARNESS-ASSY

序号	备件编号	中文名称	英文名称	1.5T-MT两驱精英型	1.5T-MT两驱豪华型	1.5T-MT两驱尊贵型	1.5T-MT两驱旗舰型	2.0T-MT两驱尊贵型	2.0T-MT两驱旗舰型	2.0T-DCT两驱豪华型	2.0T-DCT两驱尊贵型	2.0T-DCT两驱旗舰型	备注
15	Q32008	六角法兰面螺母	NUT	0	0	0	2	0	0	0	0	0	
16	4011020001-B11	蓄电池负极线束总成	BATTERY-GROUND-WIRING-ASSY	0	0	0	1	0	0	0	0	0	
17	Q1460816	六角法兰面螺栓	BOLT	0	0	0	5	0	0	0	0	0	
18	4001010002-B11	发动机线束总成	ENGINE-WIRING-ASSY	0	0	0	1	0	0	0	0	0	
19	4012020003-B11	右前门线束总成	FRT-DOOR-RH-WIRING-ASSY	0	0	0	1	0	0	0	0	0	
20	Q1400620	六角法兰面螺母	NUT	0	0	0	1	0	0	0	0	0	

4100001001-B11

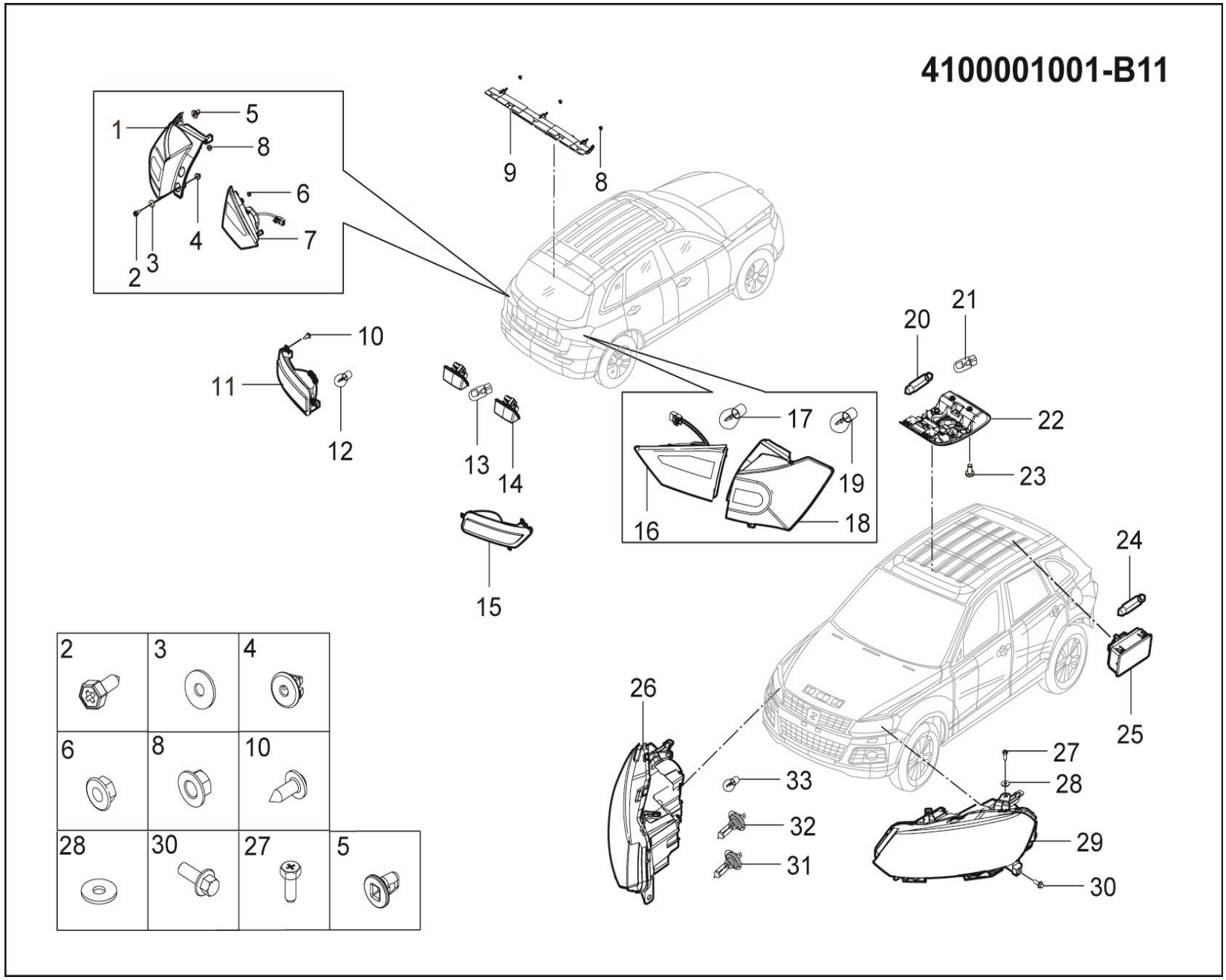

4100001001-B11 灯具装置

4100001001-B11 LAMP-ASSY

序号	备件编号	中文名称	英文名称	1.5T-MT两驱精英型	1.5T-MT两驱豪华型	1.5T-MT两驱尊贵型	1.5T-MT两驱旗舰型	2.0T-MT两驱尊贵型	2.0T-MT两驱旗舰型	2.0T-DCT两驱豪华型	2.0T-DCT两驱尊贵型	2.0T-DCT两驱旗舰型	备注
1	4133010001-B11	左后组合灯总成(固定部分)	COMBINATION-LAMP-RL(FIXING)	1	0	0	0	0	0	0	0	0	
2	Q2754816F31	十字槽凹穴六角头自攻螺钉	SCREW	4	0	0	0	0	0	0	0	0	
3	Q40205F31	大垫圈	GASKET	4	0	0	0	0	0	0	0	0	
4	B398052	塑料螺钉座	SCREW-BASE	4	0	0	0	0	0	0	0	0	
5	4133011001-B11	卡扣	CLIP	2	0	0	0	0	0	0	0	0	
6	Q32005F31	六角法兰面螺母	NUT	6	0	0	0	0	0	0	0	0	
7	4133030001-B11	左后组合灯总成(活动部分)	COMBINATION-LAMP-RL(MOVING)	1	0	0	0	0	0	0	0	0	
8	Q32005	六角法兰面螺母	NUT	7	0	0	0	0	0	0	0	0	
9	4134010001-B11	高位制动灯总成	HIGH-MOUNTED-STOP-LAMP-ASSY	1	0	0	0	0	0	0	0	0	
10	Q2204213	十字槽盘头自攻螺钉和平垫圈组合件	SCREW	6	0	0	0	0	0	0	0	0	
11	4135010001-B11	左后雾灯及回复反射器总成	REAR-FOG-LAMP-AND-RETRO-REFLECTOR-ASSY-L	1	0	0	0	0	0	0	0	0	
12	4135011001-B11	后雾灯灯泡	BULB	2	0	0	0	0	0	0	0	0	PY21W 12V 21W
13	4108011-A01	牌照灯灯泡	BULB	2	0	0	0	0	0	0	0	0	C5W 12V 5W
14	4108010-A01	牌照灯总成	LICENSE-PLATE-LAMP-ASSY	2	0	0	0	0	0	0	0	0	

4100001001-B11

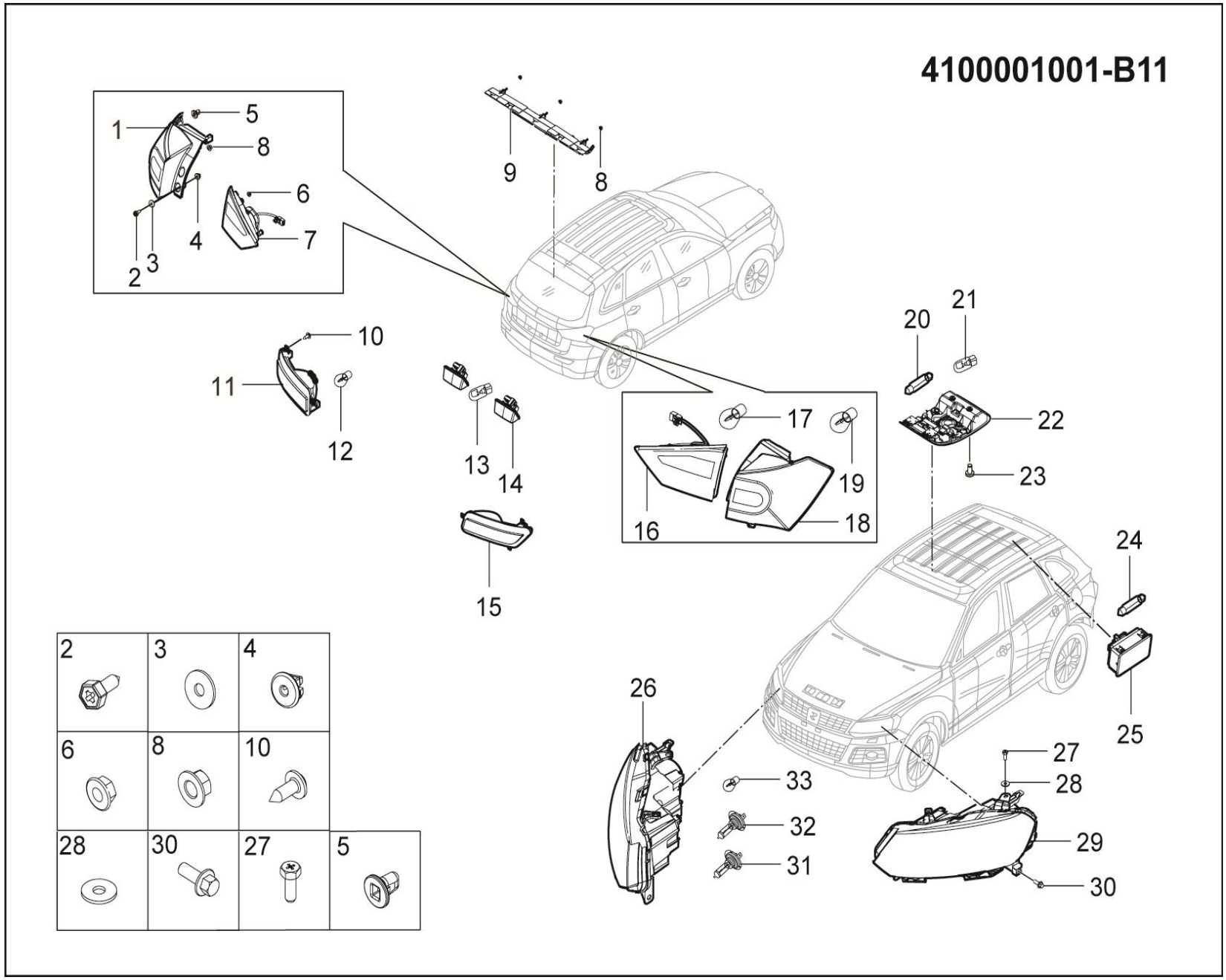

4100001001-B11 灯具装置

4100001001-B11 LAMP-ASSY

序号	备件编号	中文名称	英文名称	1.5T-MT两驱精英型	1.5T-MT两驱豪华型	1.5T-MT两驱尊贵型	1.5T-MT两驱旗舰型	2.0T-MT两驱尊贵型	2.0T-MT两驱旗舰型	2.0T-DCT两驱豪华型	2.0T-DCT两驱尊贵型	2.0T-DCT两驱旗舰型	备注
15	4135020001-B11	右后雾灯及回复反射器总成	REAR-FOG-LAMP-AND-RETRO-REFLECTOR-ASSY-R	1	0	0	0	0	0	0	0	0	
16	4133040001-B11	右后组合灯总成(活动部分)	COMBINATION-LAMP-RR(MOVING)	1	0	0	0	0	0	0	0	0	
17	4133031001-B11	倒车灯灯泡	BULB	2	0	0	0	0	0	0	0	0	W16W 12V 8W
18	4133020001-B11	右后组合灯总成(固定部分)	COMBINATION-LAMP-RR(FIXING)	1	0	0	0	0	0	0	0	0	
19	4133012001-B11	后转向灯灯泡	BULB	2	0	0	0	0	0	0	0	0	PY21W 12V 21W
20	4123011001-B11	门开照明灯泡	BULB	1	0	0	0	0	0	0	0	0	W8W 12V 8W
21	4123012001-B11	阅读灯泡	BULB	2	0	0	0	0	0	0	0	0	W5W 12V 5W
22	4123010001-B11	前顶灯总成	ROOM-LAMP-ASSY-FRONT	1	0	0	0	0	0	0	0	0	
23	Q2620612	十字槽盘头自攻锁紧螺钉	SCREW	2	0	0	0	0	0	0	0	0	
24	4127011001-B11	行李箱灯灯泡	BULB	1	0	0	0	0	0	0	0	0	W10W 12V 10W
25	4127010001-B11	行李箱灯总成	LUGGAGE-PLATE-LAMP-ASSY	1	0	0	0	0	0	0	0	0	
26	4121020001-B11	右前组合灯总成	COMBINATION-LAMP-ASSY-FR	1	0	0	0	0	0	0	0	0	
27	Q174B0616F31	十字槽凹穴六角头螺栓	BOLT	4	0	0	0	0	0	0	0	0	
28	Q40206F31	大垫圈	GASKET	4	0	0	0	0	0	0	0	0	

4100001001-B11

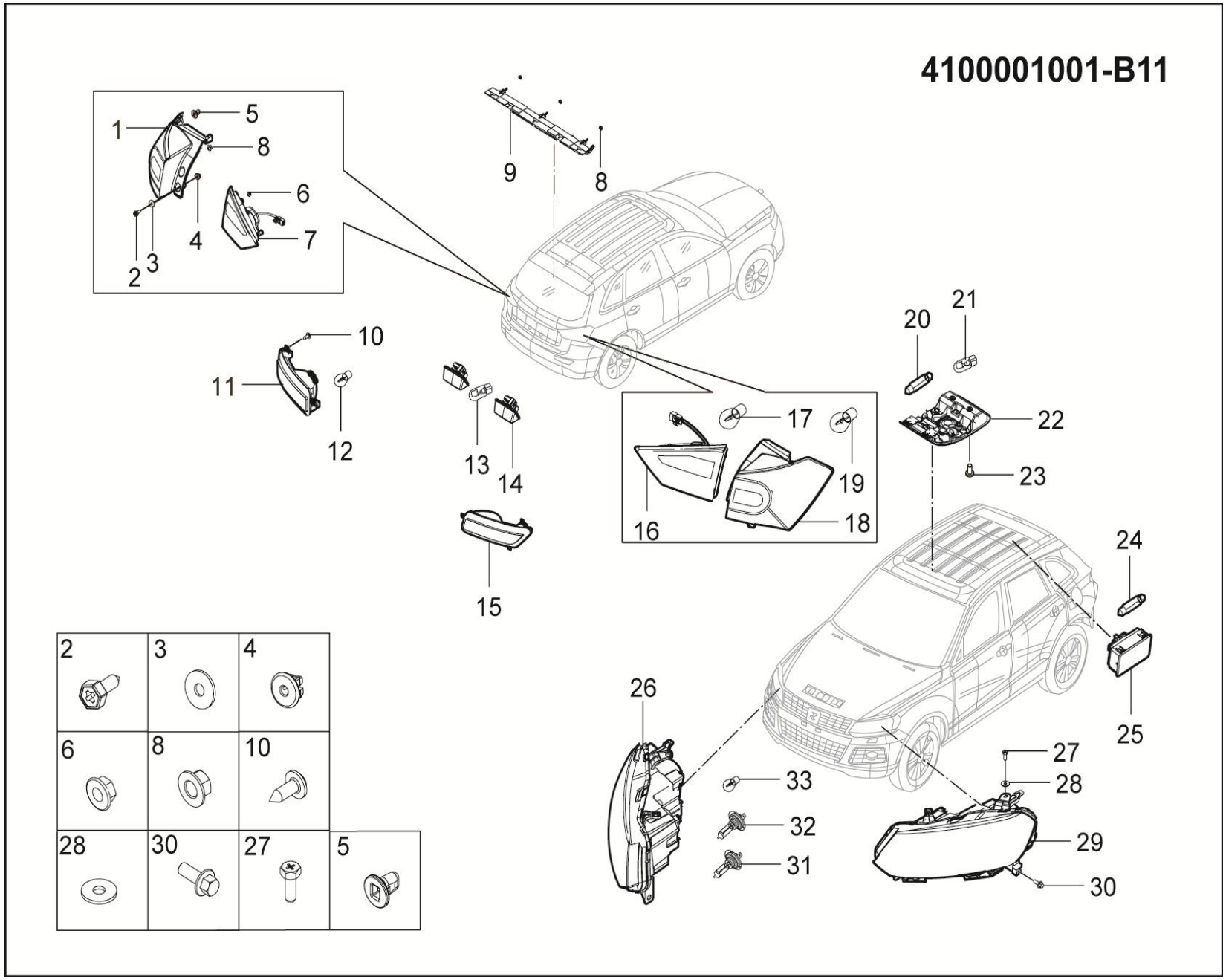

4100001001-B11 灯具装置

4100001001-B11 LAMP-ASSY

序号	备件编号	中文名称	英文名称	1.5T-MT两驱精英型	1.5T-MT两驱豪华型	1.5T-MT两驱尊贵型	1.5T-MT两驱旗舰型	2.0T-MT两驱尊贵型	2.0T-MT两驱旗舰型	2.0T-DCT两驱豪华型	2.0T-DCT两驱尊贵型	2.0T-DCT两驱旗舰型	备注
29	4121010001-B11	左前组合灯总成	COMBINATION-LAMP-ASSY-FL	1	0	0	0	0	0	0	0	0	
30	Q1840616	六角法兰面螺栓	BOLT	4	0	0	0	0	0	0	0	0	
31	4121011001-B11	远光灯灯泡	BULB	2	0	0	0	0	0	0	0	0	H7 12V 55W
32	4121012001-B11	近光灯灯泡	BULB	2	0	0	0	0	0	0	0	0	H7 12V 55W
33	4121013001-B11	前转向灯灯泡	BULB	2	0	0	0	0	0	0	0	0	PY21W 12V 21W

4100001002-B11

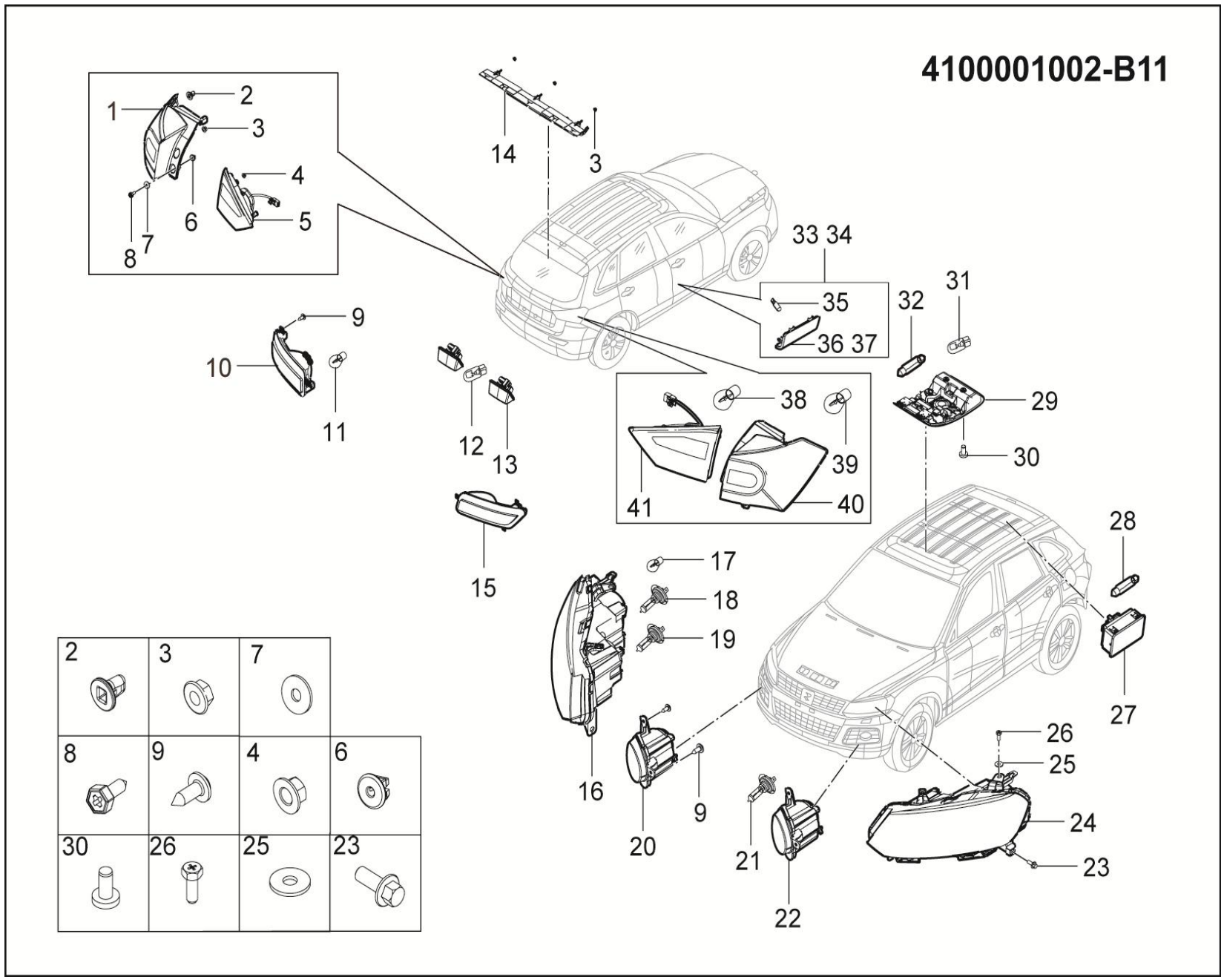

4100001002-B11 灯具装置

4100001002-B11 LAMP-ASSY

序号	备件编号	中文名称	英文名称	1.5T-MT两驱精英型	1.5T-MT两驱豪华型	1.5T-MT两驱尊贵型	1.5T-MT两驱旗舰型	2.0T-MT两驱尊贵型	2.0T-MT两驱旗舰型	2.0T-DCT两驱豪华型	2.0T-DCT两驱尊贵型	2.0T-DCT两驱旗舰型	备注
1	4133010001-B11	左后组合灯总成(固定部分)	COMBINATION-LAMP-RL(FIXING)	0	1	0	0	0	0	0	0	0	
2	4133011001-B11	卡扣	CLIP	0	2	0	0	0	0	0	0	0	
3	Q32005	六角法兰面螺母	NUT	0	7	0	0	0	0	0	0	0	
4	Q32005F31	六角法兰面螺母	NUT	0	6	0	0	0	0	0	0	0	
5	4133030001-B11	左后组合灯总成(活动部分)	COMBINATION-LAMP-RL(MOVING)	0	1	0	0	0	0	0	0	0	
6	B398052	塑料螺钉座	SCREW-BASE	0	4	0	0	0	0	0	0	0	
7	Q40205F31	大垫圈	GASKET	0	4	0	0	0	0	0	0	0	
8	Q2754816F31	十字槽凹穴六角头自攻螺钉	SCREW	0	4	0	0	0	0	0	0	0	
9	Q2204213	十字槽盘头自攻螺钉和平垫圈组合件	SCREW	0	12	0	0	0	0	0	0	0	
10	4135010001-B11	左后雾灯及回复反射器总成	REAR-FOG-LAMP-AND-RETRO-REFLECTOR-ASSY-L	0	1	0	0	0	0	0	0	0	
11	4135011001-B11	后雾灯灯泡	BULB	0	2	0	0	0	0	0	0	0	PY21W 12V 21W
12	4108011-A01	牌照灯灯泡	BULB	0	2	0	0	0	0	0	0	0	C5W 12V 5W
13	4108010-A01	牌照灯总成	LICENSE-PLATE-LAMP-ASSY	0	2	0	0	0	0	0	0	0	
14	4134010001-B11	高位制动灯总成	HIGH-MOUNTED-STOP-LAMP-ASSY	0	1	0	0	0	0	0	0	0	

4100001002-B11

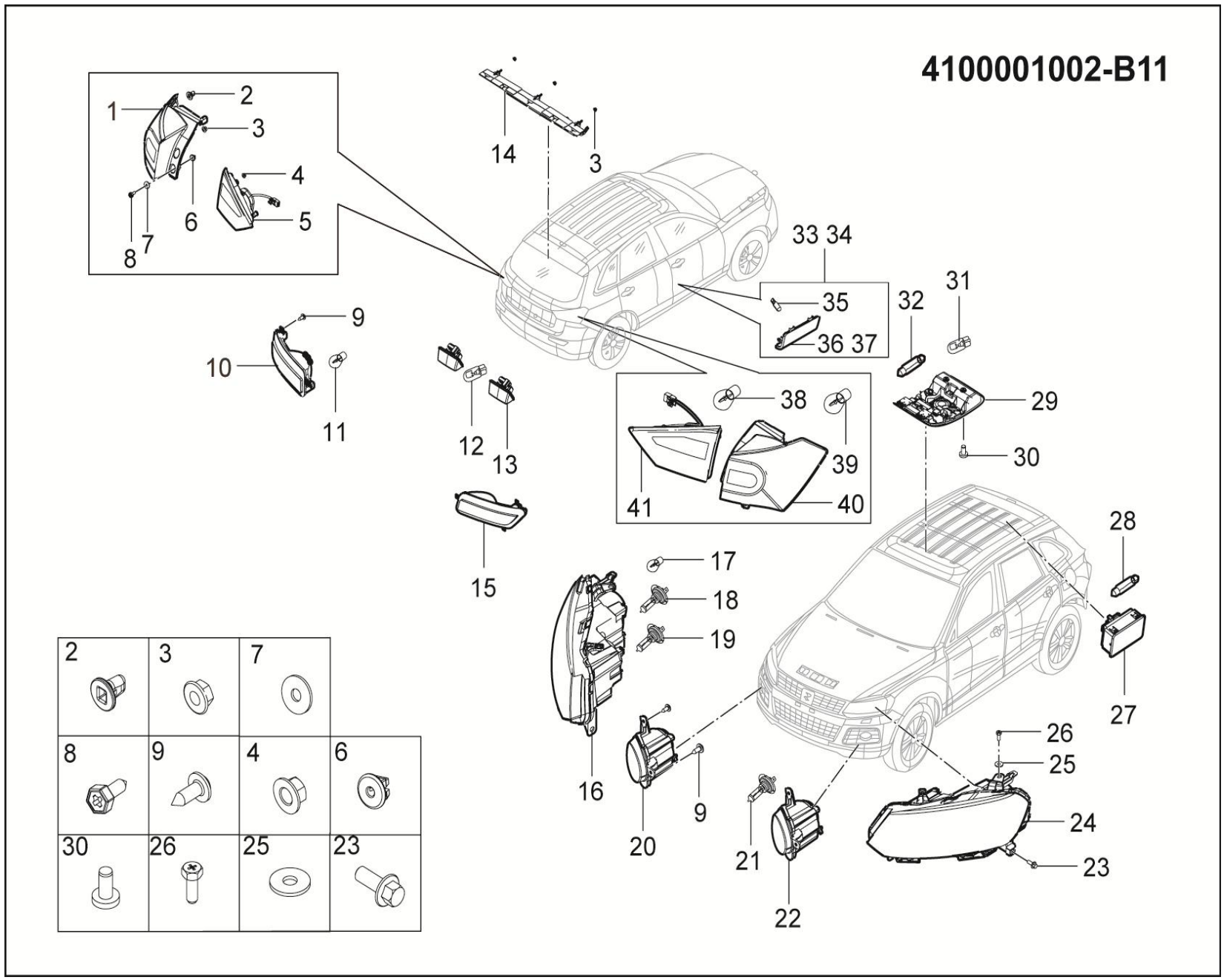

4100001002-B11 灯具装置

4100001002-B11 LAMP-ASSY

序号	备件编号	中文名称	英文名称	1.5T-MT两驱精英型	1.5T-MT两驱豪华型	1.5T-MT两驱尊贵型	1.5T-MT两驱旗舰型	2.0T-MT两驱尊贵型	2.0T-MT两驱旗舰型	2.0T-DCT两驱豪华型	2.0T-DCT两驱尊贵型	2.0T-DCT两驱旗舰型	备注
15	4135020001-B11	右后雾灯及回复反射器总成	REAR-FOG-LAMP-AND-RETRO-REFLECTOR-ASSY-R	0	1	0	0	0	0	0	0	0	
16	4121020001-B11	右前组合灯总成	COMBINATION-LAMP-ASSY-FR	0	1	0	0	0	0	0	0	0	
17	4121013001-B11	前转向灯灯泡	BULB	0	2	0	0	0	0	0	0	0	PY21W 12V 21W
18	4121012001-B11	近光灯灯泡	BULB	0	2	0	0	0	0	0	0	0	H7 12V 55W
19	4121011001-B11	远光灯灯泡	BULB	0	2	0	0	0	0	0	0	0	H7 12V 55W
20	4116020001-B11	右前雾灯总成	FOG-LAMP-ASSY-FR	0	1	0	0	0	0	0	0	0	
21	4116011001-B11	雾灯灯泡	BULB	0	2	0	0	0	0	0	0	0	H7 12V 55W
22	4116010001-B11	左前雾灯总成	FOG-LAMP-ASSY-FL	0	1	0	0	0	0	0	0	0	
23	Q1840616	六角法兰面螺栓	BOLT	0	4	0	0	0	0	0	0	0	
24	4121010001-B11	左前组合灯总成	COMBINATION-LAMP-ASSY-FL	0	1	0	0	0	0	0	0	0	
25	Q40206F31	大垫圈	GASKET	0	4	0	0	0	0	0	0	0	
26	Q174B0616F31	十字槽凹穴六角头螺栓	BOLT	0	4	0	0	0	0	0	0	0	
27	4127010001-B11	行李箱灯总成	LUGGAGE-PLATE-LAMP-ASSY	0	1	0	0	0	0	0	0	0	
28	4127011001-B11	行李箱灯灯泡	BULB	0	1	0	0	0	0	0	0	0	W10W 12V 10W

4100001002-B11

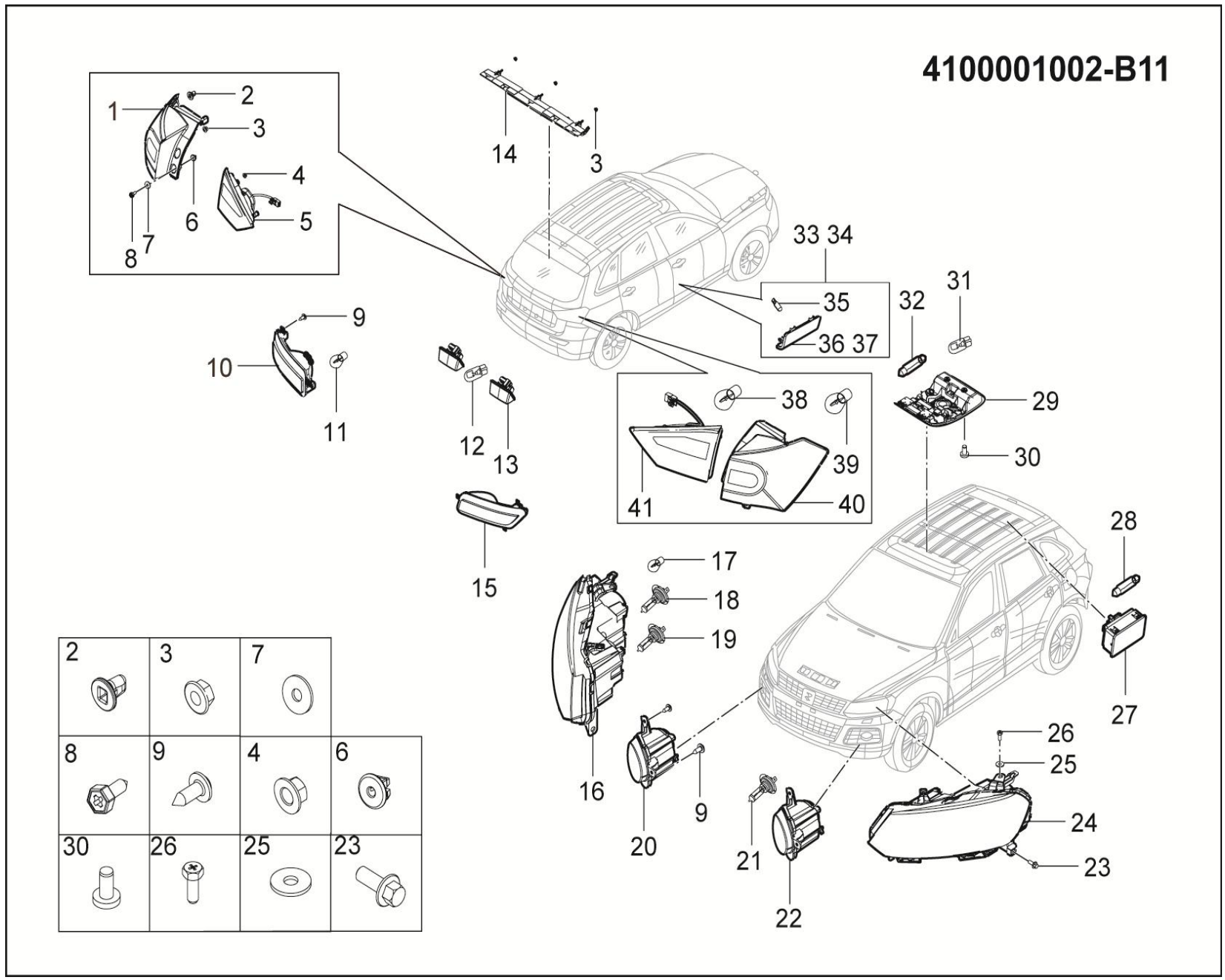

4100001002-B11灯具装置

4100001002-B11 LAMP-ASSY

序号	备件编号	中文名称	英文名称	1.5T-MT两驱精英型	1.5T-MT两驱豪华型	1.5T-MT两驱尊贵型	1.5T-MT两驱旗舰型	2.0T-MT两驱尊贵型	2.0T-MT两驱旗舰型	2.0T-DCT两驱豪华型	2.0T-DCT两驱尊贵型	2.0T-DCT两驱旗舰型	备注
29	4123010001-B11	前顶灯总成	ROOM-LAMP-ASSY-FRONT	0	1	0	0	0	0	0	0	0	
30	Q2620612	十字槽盘头自攻锁紧螺钉	SCREW	0	2	0	0	0	0	0	0	0	
31	4123012001-B11	阅读灯泡	BULB	0	2	0	0	0	0	0	0	0	W5W 12V 5W
32	4123011001-B11	门开照明灯泡	BULB	0	1	0	0	0	0	0	0	0	W8W 12V 8W
33	4131010001-B11	左前门开警示灯总成	DOOR-OPEN-WARNING-ASSY-FL	0	1	0	0	0	0	0	0	0	
34	4131020001-B11	右前门开警示灯总成	DOOR-OPEN-WARNING-ASSY-FR	0	1	0	0	0	0	0	0	0	
35	4131013001-B11	灯泡	BLUB	0	2	0	0	0	0	0	0	0	W3W 12V 3W
36	4131011001-B11	左前门开警示灯面罩	DOOR-OPEN-WARNING-FL	0	1	0	0	0	0	0	0	0	
37	4131012001-B11	右前门开警示灯面罩	DOOR-OPEN-WARNING-FR	0	1	0	0	0	0	0	0	0	
38	4133031001-B11	倒车灯灯泡	BULB	0	2	0	0	0	0	0	0	0	W16W 12V 8W
39	4133012001-B11	后转向灯灯泡	BULB	0	2	0	0	0	0	0	0	0	PY21W 12V 21W
40	4133020001-B11	右后组合灯总成(固定部分)	COMBINATION-LAMP-RR(FIXING)	0	1	0	0	0	0	0	0	0	
41	4133040001-B11	右后组合灯总成(活动部分)	COMBINATION-LAMP-RR(MOVING)	0	1	0	0	0	0	0	0	0	

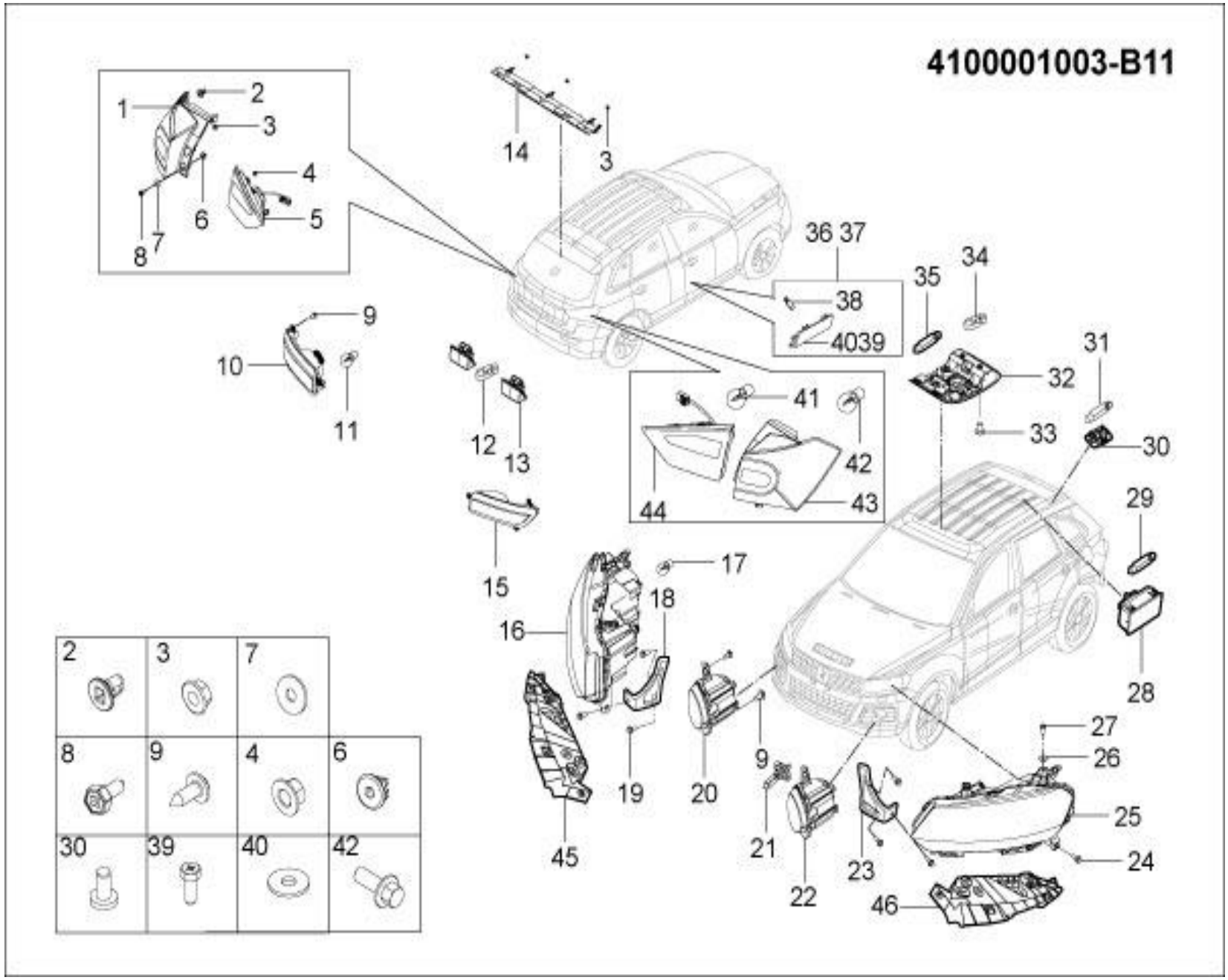
4100001003-B11
1
2
3
4
5
6
7
8
9
10
11
12
13
14
15
16
17
18
19
20
21
22
23
24
25
26
27
28
29
30
31
32
33
34
35
36 37
38
4039
41
42
43
44
45
46
2
3
7
8
9
4
6
30
39
40
42

4100001003-B11 灯具装置

4100001003-B11 LAMP-ASSY

序号	备件编号	中文名称	英文名称	1.5T-MT两驱精英型	1.5T-MT两驱豪华型	1.5T-MT两驱尊贵型	1.5T-MT两驱旗舰型	2.0T-MT两驱尊贵型	2.0T-MT两驱旗舰型	2.0T-DCT两驱豪华型	2.0T-DCT两驱尊贵型	2.0T-DCT两驱旗舰型	备注
1	4133010001-B11	左后组合灯总成(固定部分)	COMBINATION-LAMP-RL(FIXING)	0	0	1	1	0	0	0	0	0	
2	4133011001-B11	卡扣	CLIP	0	0	2	2	0	0	0	0	0	
3	Q32005	六角法兰面螺母	NUT	0	0	7	7	0	0	0	0	0	
4	Q32005F31	六角法兰面螺母	NUT	0	0	6	6	0	0	0	0	0	
5	4133030001-B11	左后组合灯总成(活动部分)	COMBINATION-LAMP-RL(MOVING)	0	0	1	1	0	0	0	0	0	
6	B398052	塑料螺钉座	SCREW-BASE	0	0	4	4	0	0	0	0	0	
7	Q40205F31	大垫圈	GASKET	0	0	4	4	0	0	0	0	0	
8	Q2754816F31	十字槽凹穴六角头自攻螺钉	SCREW	0	0	4	4	0	0	0	0	0	
9	Q2204213	十字槽盘头自攻螺钉和平垫圈组合件	SCREW	0	0	12	12	0	0	0	0	0	
10	4135010001-B11	左后雾灯及回复反射器总成	REAR-FOG-LAMP-AND-RETRO-REFLECTOR-ASSY-L	0	0	1	1	0	0	0	0	0	
11	4135011001-B11	后雾灯灯泡	BULB	0	0	2	2	0	0	0	0	0	PY21W 12V 21W
12	4108011-A01	牌照灯灯泡	BULB	0	0	2	2	0	0	0	0	0	C5W 12V 5W
13	4108010-A01	牌照灯总成	LICENSE-PLATE-LAMP-ASSY	0	0	2	2	0	0	0	0	0	
14	4134010001-B11	高位制动灯总成	HIGH-MOUNTED-STOP-LAMP-ASSY	0	0	1	1	0	0	0	0	0	

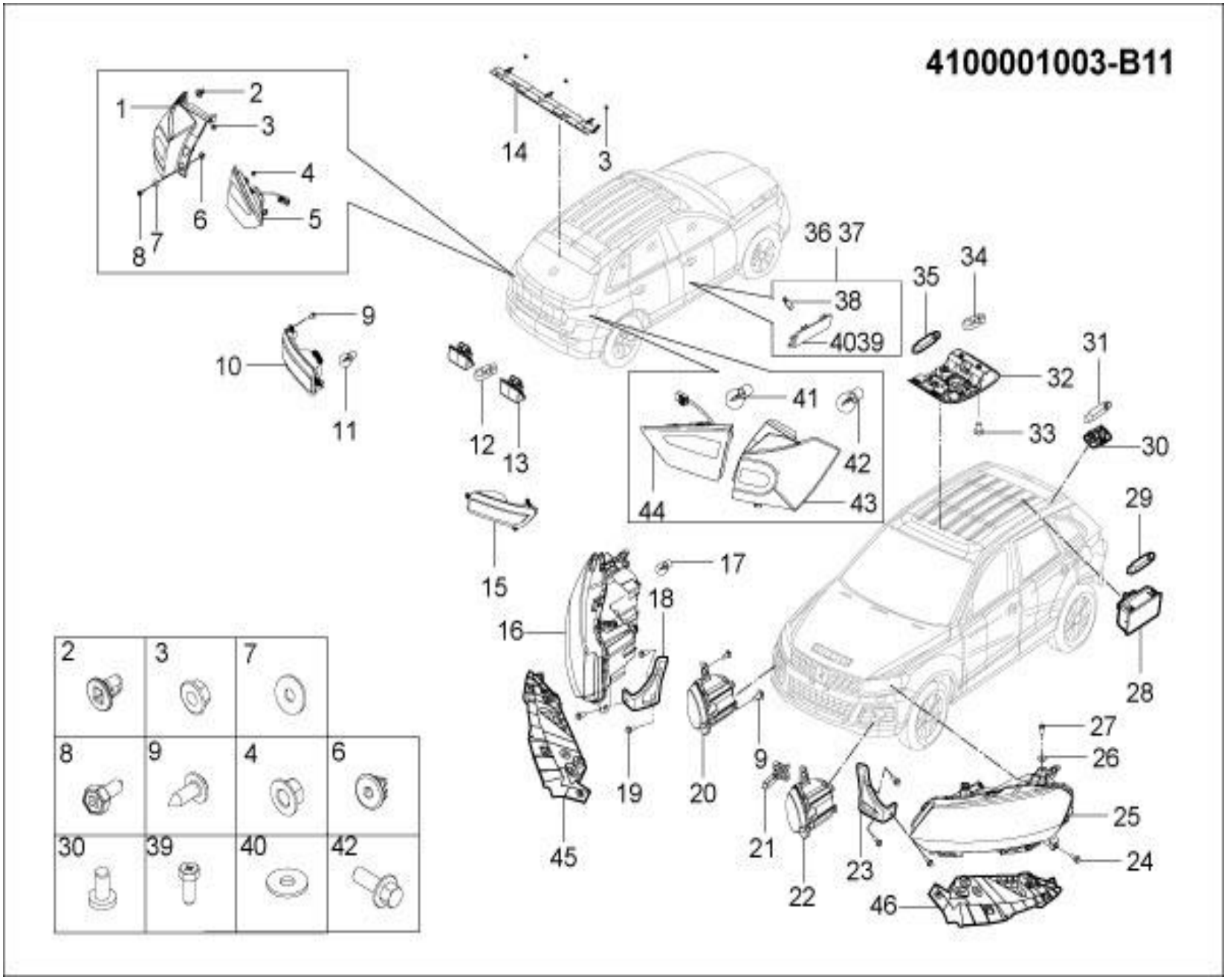
4100001003-B11
1
2
3
4
5
6
7
8
9
10
11
12
13
14
15
16
17
18
19
20
21
22
23
24
25
26
27
28
29
30
31
32
33
34
35
36 37
38
4039
41
42
43
44
45
46
2
3
7
8
9
4
6
30
39
40
42

4100001003-B11 灯具装置

4100001003-B11 LAMP-ASSY

序号	备件编号	中文名称	英文名称	1.5T-MT两驱精英型	1.5T-MT两驱豪华型	1.5T-MT两驱尊贵型	1.5T-MT两驱旗舰型	2.0T-MT两驱尊贵型	2.0T-MT两驱旗舰型	2.0T-DCT两驱豪华型	2.0T-DCT两驱尊贵型	2.0T-DCT两驱旗舰型	备注
15	4135020001-B11	右后雾灯及回复反射器总成	REAR-FOG-LAMP-AND-RETRO-REFLECTOR-ASSY-R	0	0	1	1	0	0	0	0	0	
16	4121020005-B11	右前组合灯总成（氙气）	COMBINATION-LAMP-ASSY-FR	0	0	1	1	0	0	0	0	0	
17	4121013002-B11	前转向灯灯泡	BULB	0	0	2	2	0	0	0	0	0	PY21W 12V 21W
18	4133013001-B11	右前大灯支架	RIGHT FRONT LAMP BRACKET	0	0	1	1	0	0	0	0	0	D3S 12V 35W
19	4133015001-B11	六角法兰面螺栓	BOLT	0	0	6	6	0	0	0	0	0	H7 12V 55W
20	4116020001-B11	右前雾灯总成	FOG-LAMP-ASSY-FR	0	0	1	1	0	0	0	0	0	
21	4116011001-B11	雾灯灯泡	BULB	0	0	2	2	0	0	0	0	0	H7 12V 55W
22	4116010001-B11	左前雾灯总成	FOG-LAMP-ASSY-FL	0	0	1	1	0	0	0	0	0	
23	4133014001-B11	左前大灯支架	THE LEFT FRONT LAMP BRACKET	0	0	1	1	0	0	0	0	0	
24	Q1840616	六角法兰面螺栓	BOLT	0	0	4	4	0	0	0	0	0	
25	4121010005-B11	左前组合灯总成（氙气）	COMBINATION-LAMP-ASSY-FL	0	0	1	1	0	0	0	0	0	
26	Q40206F31	大垫圈	GASKET	0	0	4	4	0	0	0	0	0	
27	Q174B0616F31	十字槽凹穴六角头螺栓	BOLT	0	0	4	4	0	0	0	0	0	
28	4127010001-B11	行李箱灯总成	LUGGAGE-PLATE-LAMP-ASSY	0	0	1	1	0	0	0	0	0	

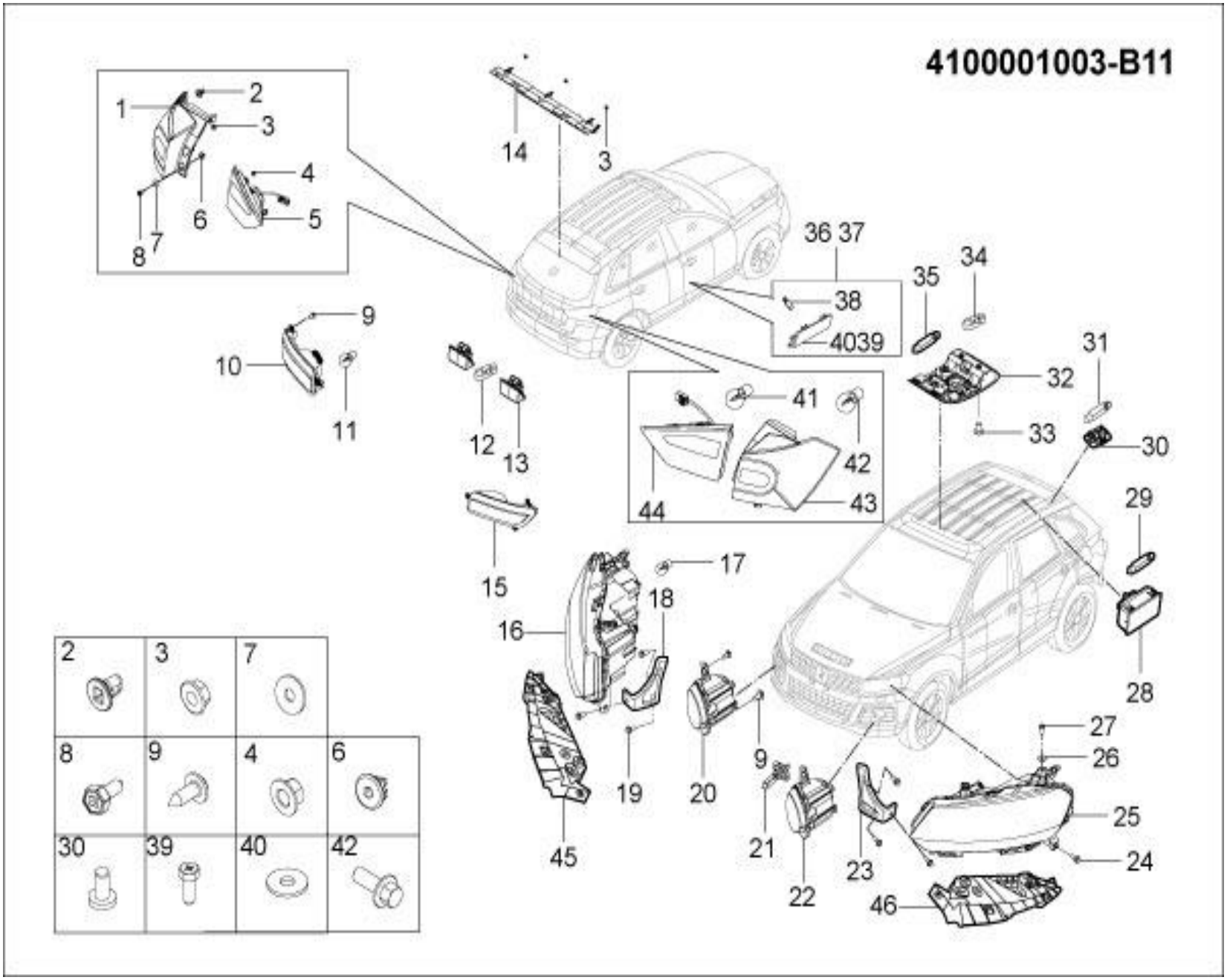
4100001003-B11
1
2
3
4
5
6
7
8
9
10
11
12
13
14
15
16
17
18
19
20
21
22
23
24
25
26
27
28
29
30
31
32
33
34
35
36 37
38
4039
41
42
43
44
45
46
2
3
7
8
9
4
6
30
39
40
42

4100001003-B11 灯具装置

4100001003-B11 LAMP-ASSY

序号	备件编号	中文名称	英文名称	1.5T-MT两驱精英型	1.5T-MT两驱豪华型	1.5T-MT两驱尊贵型	1.5T-MT两驱旗舰型	2.0T-MT两驱尊贵型	2.0T-MT两驱旗舰型	2.0T-DCT两驱豪华型	2.0T-DCT两驱尊贵型	2.0T-DCT两驱旗舰型	备注
29	4127011001-B11	行李箱灯灯泡	BULB	0	0	1	1	0	0	0	0	0	W10W 12V 10W
30	4123020001-B11	后顶灯总成	ROOM-LAMP-ASSY-REAR	0	0	2	2	0	0	0	0	0	
31	4123021001-B11	阅读灯灯泡	BULB	0	0	2	2	0	0	0	0	0	W5W 12V 5W
32	4123010002-B11	前顶灯总成（带天窗开关）	ROOM-LAMP-ASSY-FRONT	0	0	1	1	0	0	0	0	0	
33	Q2620612	十字槽盘头自攻锁紧螺钉	SCREW	0	0	2	2	0	0	0	0	0	
34	4123012001-B11	阅读灯泡	BULB	0	0	2	2	0	0	0	0	0	W5W 12V 5W
35	4123011001-B11	门开照明灯泡	BULB	0	0	1	1	0	0	0	0	0	W8W 12V 8W
36	4131010001-B11	左前门开警示灯总成	DOOR-OPEN-WARNING-ASSY-FL	0	0	1	1	0	0	0	0	0	
37	4131020001-B11	右前门开警示灯总成	DOOR-OPEN-WARNING-ASSY-FR	0	0	1	1	0	0	0	0	0	
38	4131013001-B11	灯泡	BLUB	0	0	2	2	0	0	0	0	0	
39	4131011001-B11	左前门开警示灯面罩	DOOR-OPEN-WARNING-FL	0	0	1	1	0	0	0	0	0	
40	4131012001-B11	右前门开警示灯面罩	DOOR-OPEN-WARNING-FR	0	0	1	1	0	0	0	0	0	
41	4133031001-B11	倒车灯灯泡	BULB	0	0	2	2	0	0	0	0	0	
42	4133012001-B11	后转向灯灯泡	BULB	0	0	2	2	0	0	0	0	0	

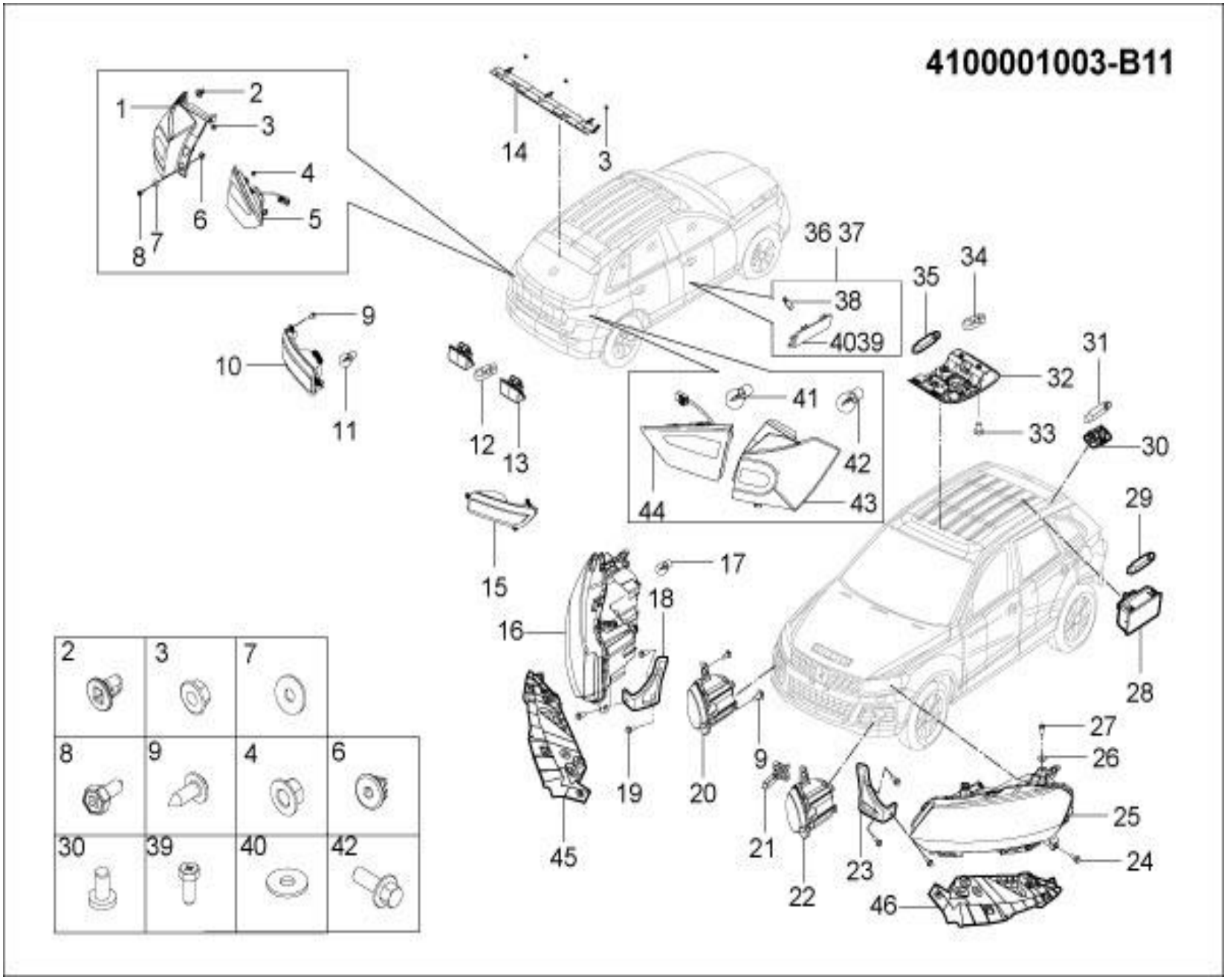
4100001003-B11
1
2
3
4
5
6
7
8
9
10
11
12
13
14
15
16
17
18
19
20
21
22
23
24
25
26
27
28
29
30
31
32
33
34
35
36 37
38
4039
41
42
43
44
45
46
2
3
7
8
9
4
6
30
39
40
42

4100001003-B11 灯具装置

4100001003-B11 LAMP-ASSY

序号	备件编号	中文名称	英文名称	1.5T-MT两驱精英型	1.5T-MT两驱豪华型	1.5T-MT两驱尊贵型	1.5T-MT两驱旗舰型	2.0T-MT两驱尊贵型	2.0T-MT两驱旗舰型	2.0T-DCT两驱豪华型	2.0T-DCT两驱尊贵型	2.0T-DCT两驱旗舰型	备注
43	4133020001-B11	右后组合灯总成(固定部分)	COMBINATION-LAMP-RR(FIXING)	0	0	1	1	0	0	0	0	0	
44	4133040001-B11	右后组合灯总成(活动部分)	COMBINATION-LAMP-RR(MOVING)	0	0	1	1	0	0	0	0	0	
45	2803023002-B11	前保险杠左侧支撑座	SIDE OF THE BRACKETS FRONT BUMPER L	0	0	1	1	0	0	0	0	0	
46	2803024002-B11	前保险杠右侧支撑座	SIDE OF THE BRACKETS FRONT BUMPER R	0	0	1	1	0	0	0	0	0	

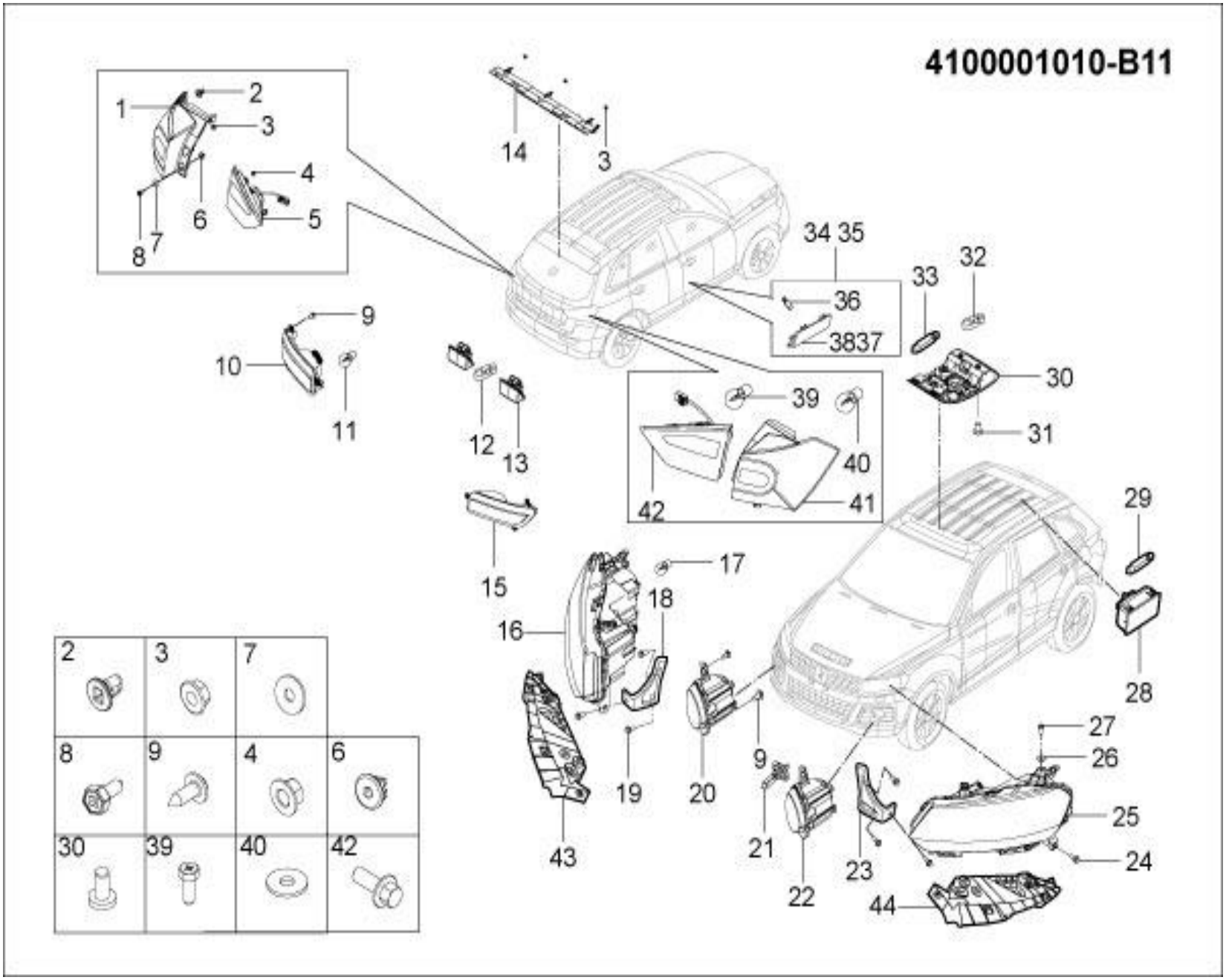
4100001010-B11
1
2
3
4
5
6
7
8
9
10
11
12
13
14
15
16
17
18
19
20
21
22
23
24
25
26
27
28
29
30
31
32
33
34 35
36
3837
39
40
41
42
43
44
2
3
7
8
9
4
6
30
39
40
42

4100001010-B11 灯具装置

4100001010-B11 LAMP-ASSY

序号	备件编号	中文名称	英文名称	1.5T-MT两驱精英型	1.5T-MT两驱豪华型	1.5T-MT两驱尊贵型	1.5T-MT两驱旗舰型	2.0T-MT两驱尊贵型	2.0T-MT两驱旗舰型	2.0T-DCT两驱豪华型	2.0T-DCT两驱尊贵型	2.0T-DCT两驱旗舰型	备注
1	4133010001-B11	左后组合灯总成(固定部分)	COMBINATION-LAMP-RL(FIXING)	0	0	0	0	0	0	1	0	0	
2	4133011001-B11	卡扣	CLIP	0	0	0	0	0	0	2	0	0	
3	Q32005	六角法兰面螺母	NUT	0	0	0	0	0	0	7	0	0	
4	Q32005F31	六角法兰面螺母	NUT	0	0	0	0	0	0	6	0	0	
5	4133030001-B11	左后组合灯总成(活动部分)	COMBINATION-LAMP-RL(MOVING)	0	0	0	0	0	0	1	0	0	
6	B398052	塑料螺钉座	SCREW-BASE	0	0	0	0	0	0	4	0	0	
7	Q40205F31	大垫圈	GASKET	0	0	0	0	0	0	4	0	0	
8	Q2754816F31	十字槽凹穴六角头自攻螺钉	SCREW	0	0	0	0	0	0	4	0	0	
9	Q2204213	十字槽盘头自攻螺钉和平垫圈组合件	SCREW	0	0	0	0	0	0	12	0	0	
10	4135010001-B11	左后雾灯及回复反射器总成	REAR-FOG-LAMP-AND-RETRO-REFLECTOR-ASSY-L	0	0	0	0	0	0	1	0	0	
11	4135011001-B11	后雾灯灯泡	BULB	0	0	0	0	0	0	2	0	0	
12	4108011-A01	牌照灯灯泡	BULB	0	0	0	0	0	0	2	0	0	
13	4108010-A01	牌照灯总成	LICENSE-PLATE-LAMP-ASSY	0	0	0	0	0	0	2	0	0	
14	4134010001-B11	高位制动灯总成	HIGH-MOUNTED-STOP-LAMP-ASSY	0	0	0	0	0	0	1	0	0	

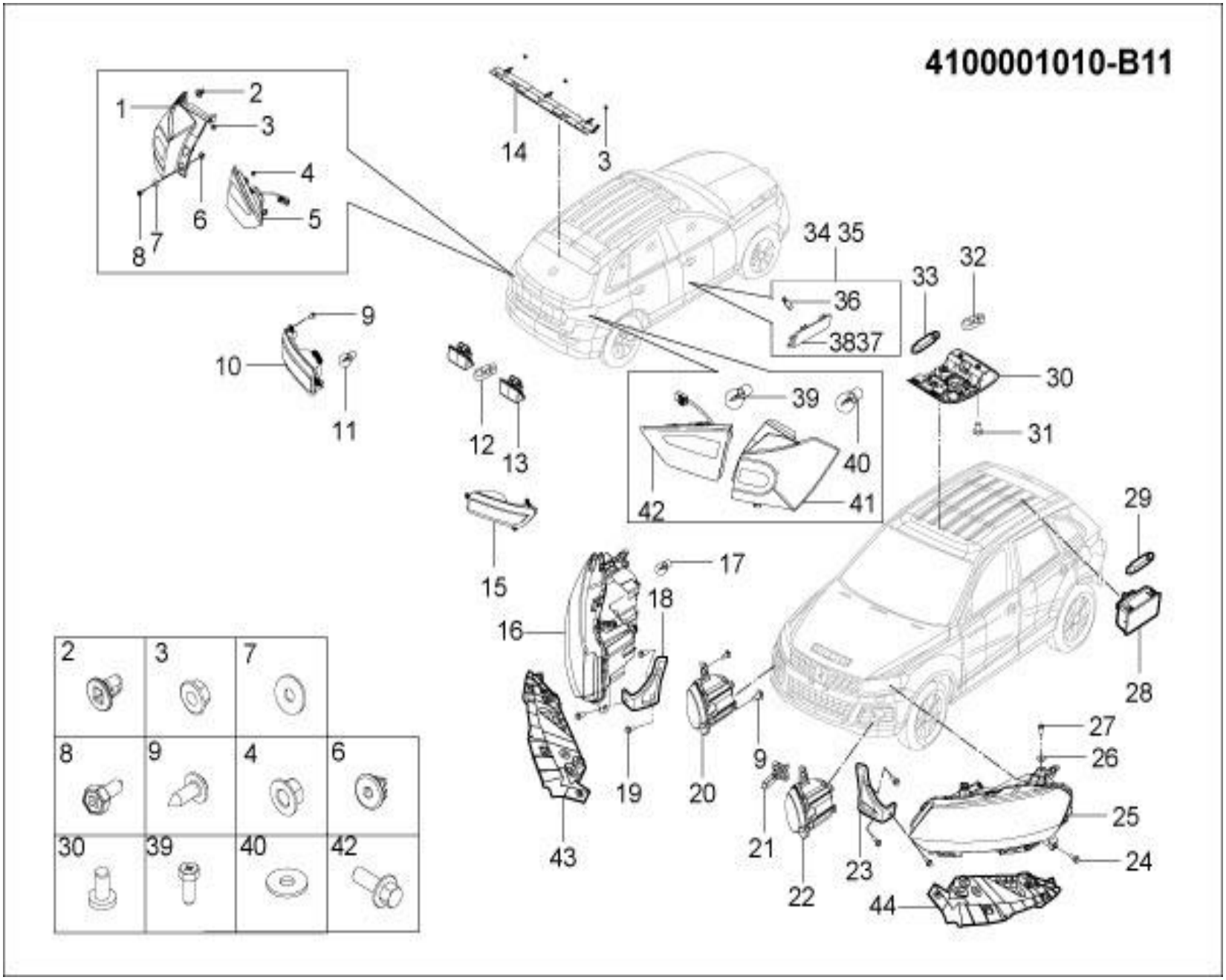
4100001010-B11
1
2
3
4
5
6
7
8
9
10
11
12
13
14
15
16
17
18
19
20
21
22
23
24
25
26
27
28
29
30
31
32
33
34 35
36
3837
39
40
41
42
43
44
2
3
7
8
9
4
6
30
39
40
42

4100001010-B11 灯具装置

4100001010-B11 LAMP-ASSY

序号	备件编号	中文名称	英文名称	1.5T-MT两驱精英型	1.5T-MT两驱豪华型	1.5T-MT两驱尊贵型	1.5T-MT两驱旗舰型	2.0T-MT两驱尊贵型	2.0T-MT两驱旗舰型	2.0T-DCT两驱豪华型	2.0T-DCT两驱尊贵型	2.0T-DCT两驱旗舰型	备注
15	4135020001-B11	右后雾灯及回复反射器总成	REAR-FOG-LAMP-AND-RETRO-REFLECTOR-ASSY-R	0	0	0	0	0	0	1	0	0	
16	4121020001-B11	右前组合灯总成（氙气）	COMBINATION-LAMP-ASSY-FR	0	0	0	0	0	0	1	0	0	
17	4121013002-B11	前转向灯灯泡	BULB	0	0	0	0	0	0	2	0	0	
18	4133013001-B11	右前大灯支架	RIGHT FRONT LAMP BRACKET	0	0	0	0	0	0	1	0	0	
19	4133015001-B11	六角法兰面螺栓	BOLT	0	0	0	0	0	0	6	0	0	
20	4116020001-B11	右前雾灯总成	FOG-LAMP-ASSY-FR	0	0	0	0	0	0	1	0	0	
21	4116011001-B11	雾灯灯泡	BULB	0	0	0	0	0	0	2	0	0	
22	4116010001-B11	左前雾灯总成	FOG-LAMP-ASSY-FL	0	0	0	0	0	0	1	0	0	
23	4133014001-B11	左前大灯支架	THE LEFT FRONT LAMP BRACKET	0	0	0	0	0	0	1	0	0	
24	Q1840616	六角法兰面螺栓	BOLT	0	0	0	0	0	0	4	0	0	
25	4121010001-B11	左前组合灯总成（氙气）	COMBINATION-LAMP-ASSY-FL	0	0	0	0	0	0	1	0	0	
26	Q40206F31	大垫圈	GASKET	0	0	0	0	0	0	4	0	0	
27	Q174B0616F31	十字槽凹穴六角头螺栓	BOLT	0	0	0	0	0	0	4	0	0	
28	4127010001-B11	行李箱灯总成	LUGGAGE-PLATE-LAMP-ASSY	0	0	0	0	0	0	1	0	0	

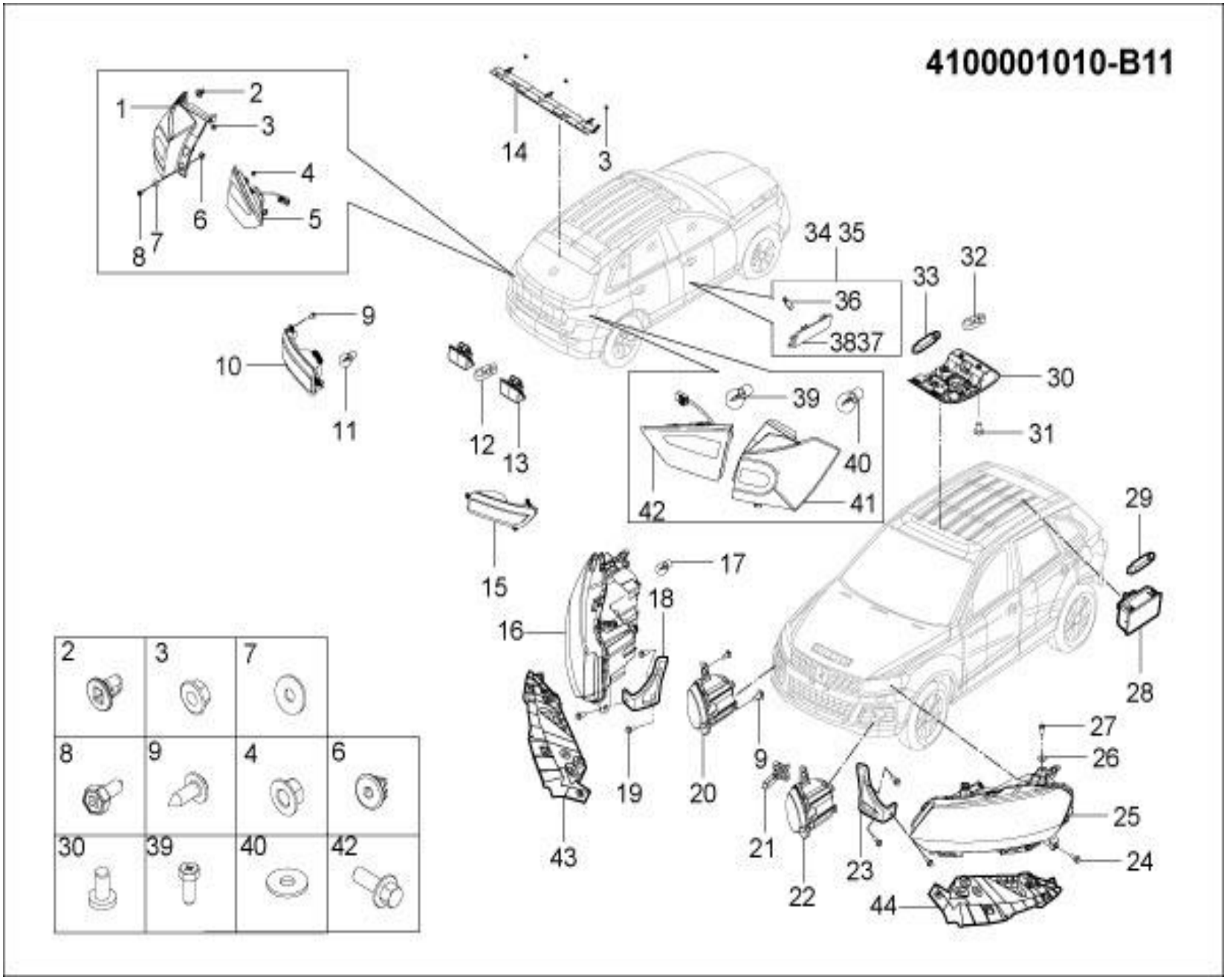
4100001010-B11
1
2
3
4
5
6
7
8
9
10
11
12
13
14
15
16
17
18
19
20
21
22
23
24
25
26
27
28
29
30
31
32
33
34 35
36
3837
39
40
41
42
43
44
2
3
7
8
9
4
6
30
39
40
42

4100001010-B11 灯具装置

4100001010-B11 LAMP-ASSY

序号	备件编号	中文名称	英文名称	1.5T-MT两驱精英型	1.5T-MT两驱豪华型	1.5T-MT两驱尊贵型	1.5T-MT两驱旗舰型	2.0T-MT两驱尊贵型	2.0T-MT两驱旗舰型	2.0T-DCT两驱豪华型	2.0T-DCT两驱尊贵型	2.0T-DCT两驱旗舰型	备注
29	4127011001-B11	行李箱灯灯泡	BULB	0	0	0	0	0	0	1	0	0	
30	4123010003-B11	前顶灯总成（带天窗开关）	ROOM-LAMP-ASSY-FRONT	0	0	0	0	0	0	1	0	0	
31	Q2620612	十字槽盘头自攻锁紧螺钉	SCREW	0	0	0	0	0	0	2	0	0	
32	4123012001-B11	阅读灯泡	BULB	0	0	0	0	0	0	2	0	0	
33	4123011001-B11	门开照明灯泡	BULB	0	0	0	0	0	0	1	0	0	
34	4131010002-B11	左前门开警示灯总成	DOOR-OPEN-WARNING-ASSY-FL	0	0	0	0	0	0	1	0	0	
35	4131020002-B11	右前门开警示灯总成	DOOR-OPEN-WARNING-ASSY-FR	0	0	0	0	0	0	1	0	0	
36	4131013001-B11	灯泡	BLUB	0	0	0	0	0	0	2	0	0	
37	4131011002-B11	左前门开警示灯面罩	DOOR-OPEN-WARNING-FL	0	0	0	0	0	0	1	0	0	
38	4131012002-B11	右前门开警示灯面罩	DOOR-OPEN-WARNING-FR	0	0	0	0	0	0	1	0	0	
39	4133031001-B11	倒车灯灯泡	BULB	0	0	0	0	0	0	2	0	0	
40	4133012001-B11	后转向灯灯泡	BULB	0	0	0	0	0	0	2	0	0	
41	4133020001-B11	右后组合灯总成(固定部分)	COMBINATION-LAMP-RR(FIXING)	0	0	0	0	0	0	1	0	0	
42	4133040001-B11	右后组合灯总成(活动部分)	COMBINATION-LAMP-RR(MOVING)	0	0	0	0	0	0	1	0	0	

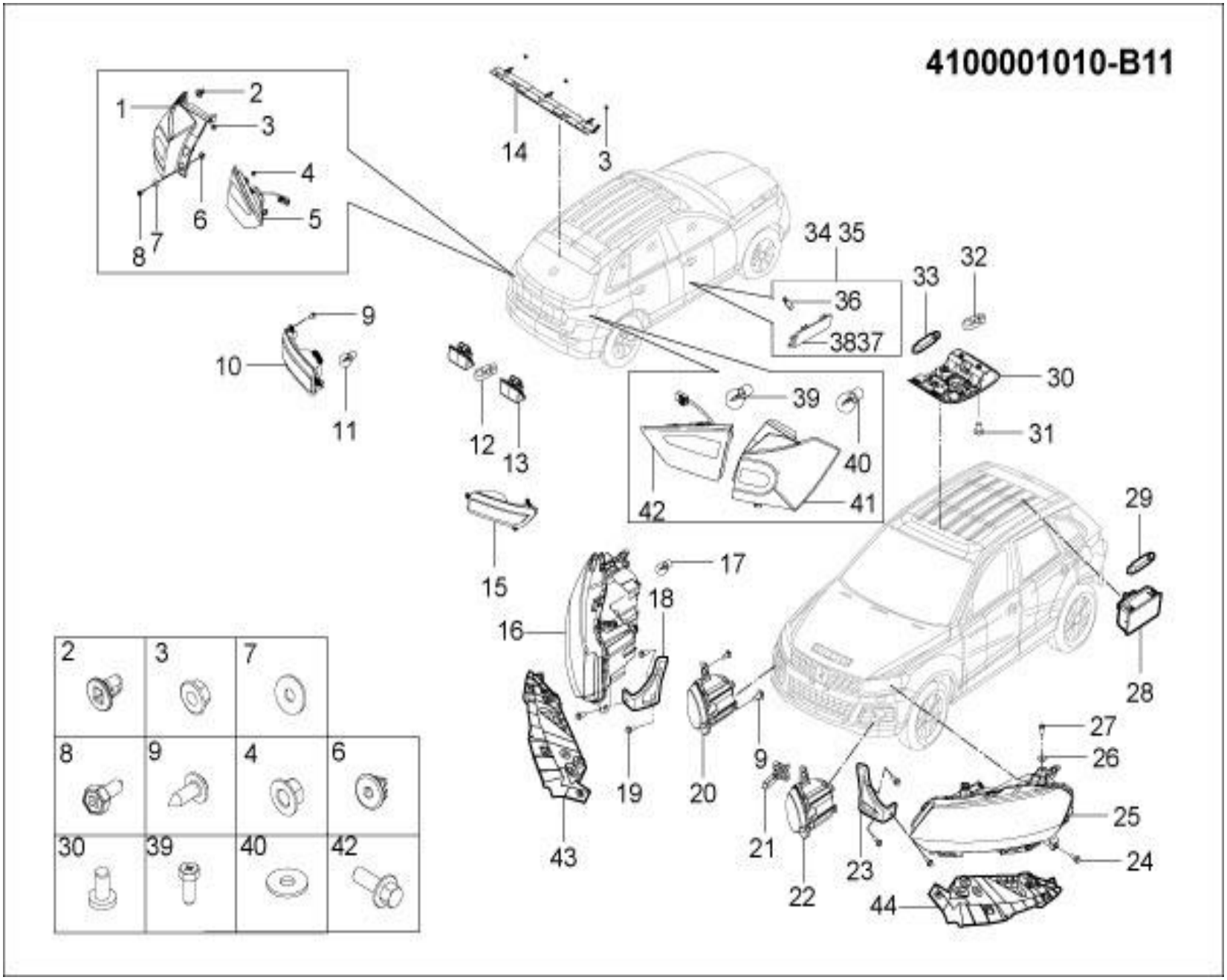
4100001010-B11
1
2
3
4
5
6
7
8
9
10
11
12
13
14
15
16
17
18
19
20
21
22
23
24
25
26
27
28
29
30
31
32
33
34 35
36
3837
39
40
41
42
43
44
2
3
7
8
9
4
6
30
39
40
42

4100001010-B11 灯具装置

4100001010-B11 LAMP-ASSY

序号	备件编号	中文名称	英文名称	1.5T-MT两驱精英型	1.5T-MT两驱豪华型	1.5T-MT两驱尊贵型	1.5T-MT两驱旗舰型	2.0T-MT两驱尊贵型	2.0T-MT两驱旗舰型	2.0T-DCT两驱豪华型	2.0T-DCT两驱尊贵型	2.0T-DCT两驱旗舰型	备注
43	2803023002-B11	前保险杠左侧支撑座	SIDE OF THE BRACKETS FRONT BUMPER L	0	0	0	0	0	0	1	0	0	
44	2803024002-B11	前保险杠右侧支撑座	SIDE OF THE BRACKETS FRONT BUMPER R	0	0	0	0	0	0	1	0	0	

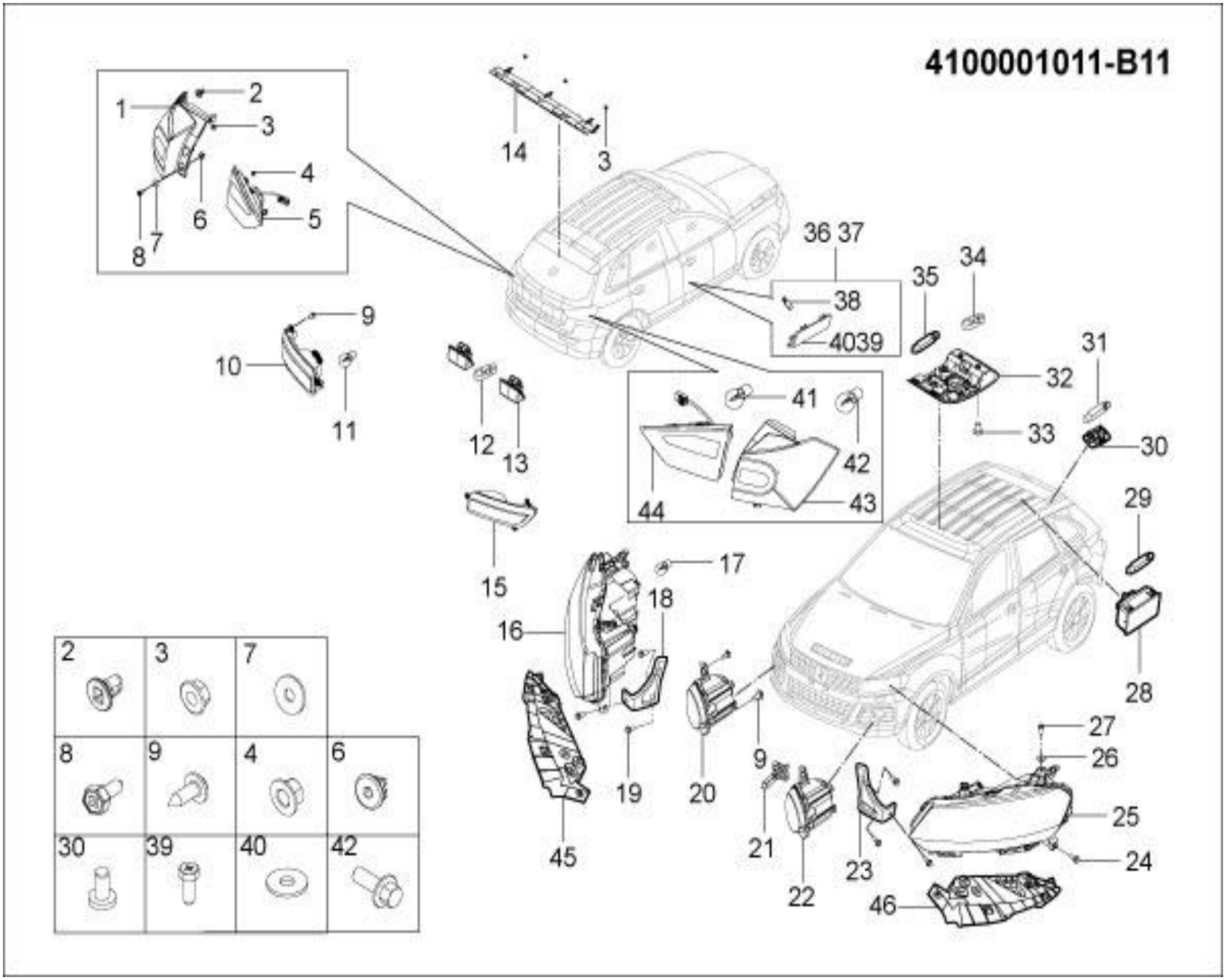
4100001011-B11
1
2
3
4
5
6
7
8
9
10
11
12
13
14
15
16
17
18
19
20
21
22
23
24
25
26
27
28
29
30
31
32
33
34
35
36 37
38
4039
41
42
43
44
45
46
2
3
7
8
9
4
6
30
39
40
42

4100001011-B11 灯具装置

4100001011-B11 LAMP-ASSY

序号	备件编号	中文名称	英文名称	1.5T-MT两驱精英型	1.5T-MT两驱豪华型	1.5T-MT两驱尊贵型	1.5T-MT两驱旗舰型	2.0T-MT两驱尊贵型	2.0T-MT两驱旗舰型	2.0T-DCT两驱豪华型	2.0T-DCT两驱尊贵型	2.0T-DCT两驱旗舰型	备注
1	4133010001-B11	左后组合灯总成(固定部分)	COMBINATION-LAMP-RL(FIXING)	0	0	0	0	1	1	0	1	1	
2	4133011001-B11	卡扣	CLIP	0	0	0	0	2	2	0	2	2	
3	Q32005	六角法兰面螺母	NUT	0	0	0	0	7	7	0	7	7	
4	Q32005F31	六角法兰面螺母	NUT	0	0	0	0	6	6	0	6	6	
5	4133030001-B11	左后组合灯总成(活动部分)	COMBINATION-LAMP-RL(MOVING)	0	0	0	0	1	1	0	1	1	
6	B398052	塑料螺钉座	SCREW-BASE	0	0	0	0	4	4	0	4	4	
7	Q40205F31	大垫圈	GASKET	0	0	0	0	4	4	0	4	4	
8	Q2754816F31	十字槽凹穴六角头自攻螺钉	SCREW	0	0	0	0	4	4	0	4	4	
9	Q2204213	十字槽盘头自攻螺钉和平垫圈组合件	SCREW	0	0	0	0	12	12	0	12	12	
10	4135010001-B11	左后雾灯及回复反射器总成	REAR-FOG-LAMP-AND-RETRO-REFLECTOR-ASSY-L	0	0	0	0	1	1	0	1	1	
11	4135011001-B11	后雾灯灯泡	BULB	0	0	0	0	2	2	0	2	2	
12	4108011-A01	牌照灯灯泡	BULB	0	0	0	0	2	2	0	2	2	
13	4108010-A01	牌照灯总成	LICENSE-PLATE-LAMP-ASSY	0	0	0	0	2	2	0	2	2	
14	4134010001-B11	高位制动灯总成	HIGH-MOUNTED-STOP-LAMP-ASSY	0	0	0	0	1	1	0	1	1	

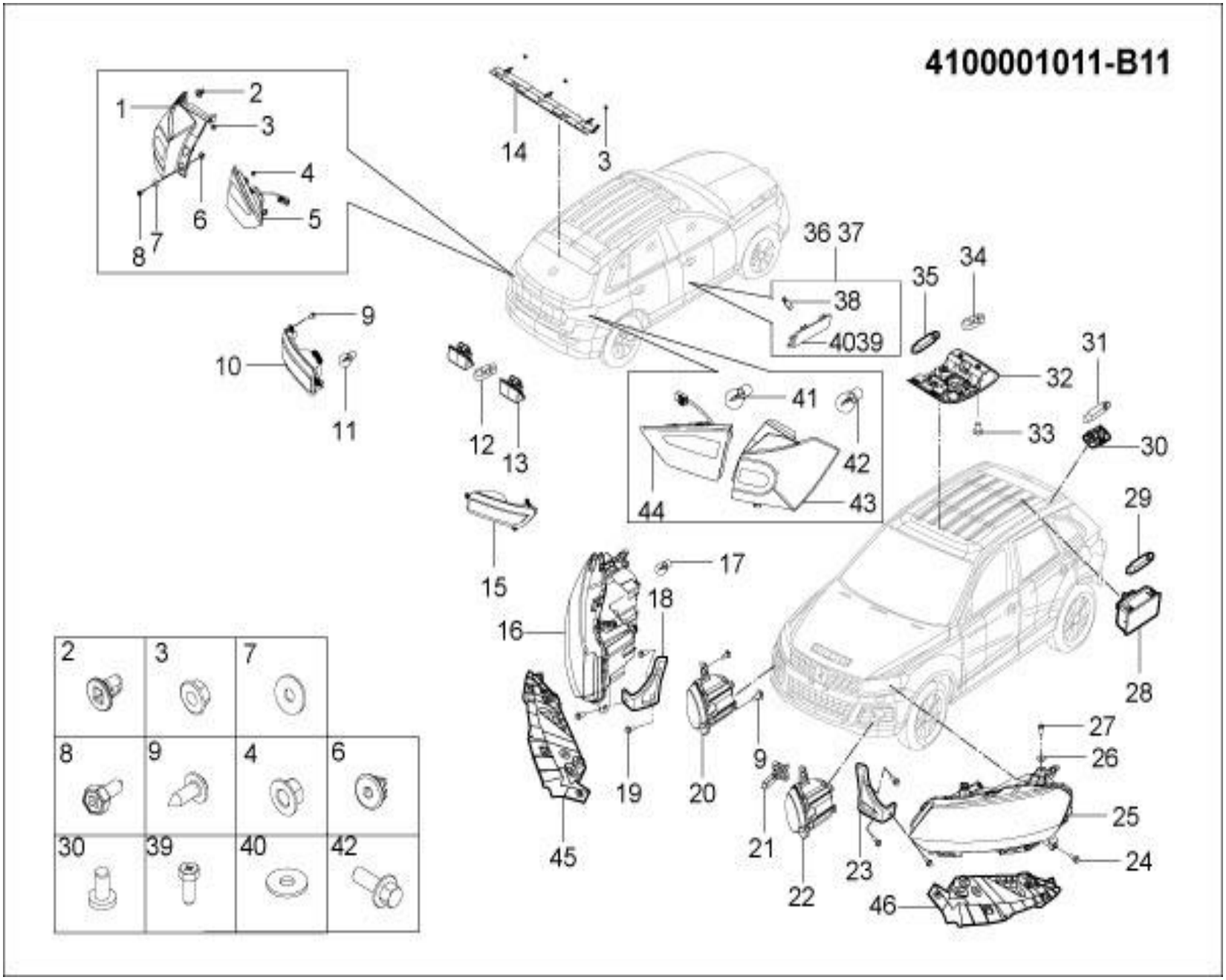
4100001011-B11
1
2
3
4
5
6
7
8
9
10
11
12
13
14
15
16
17
18
19
20
21
22
23
24
25
26
27
28
29
30
31
32
33
34
35
36 37
38
4039
41
42
43
44
45
46
2
3
7
8
9
4
6
30
39
40
42

4100001011-B11 灯具装置

4100001011-B11 LAMP-ASSY

序号	备件编号	中文名称	英文名称	1.5T-MT两驱精英型	1.5T-MT两驱豪华型	1.5T-MT两驱尊贵型	1.5T-MT两驱旗舰型	2.0T-MT两驱尊贵型	2.0T-MT两驱旗舰型	2.0T-DCT两驱豪华型	2.0T-DCT两驱尊贵型	2.0T-DCT两驱旗舰型	备注
15	4135020001-B11	右后雾灯及回复反射器总成	REAR-FOG-LAMP-AND-RETRO-REFLECTOR-ASSY-R	0	0	0	0	1	1	0	1	1	
16	4121020005-B11	右前组合灯总成（氙气）	COMBINATION-LAMP-ASSY-FR	0	0	0	0	1	1	0	1	1	
17	4121013002-B11	前转向灯灯泡	BULB	0	0	0	0	2	2	0	2	2	
18	4133013001-B11	右前大灯支架	RIGHT FRONT LAMP BRACKET	0	0	0	0	1	1	0	1	1	
19	4133015001-B11	六角法兰面螺栓	BOLT	0	0	0	0	6	6	0	6	6	
20	4116020001-B11	右前雾灯总成	FOG-LAMP-ASSY-FR	0	0	0	0	1	1	0	1	1	
21	4116011001-B11	雾灯灯泡	BULB	0	0	0	0	2	2	0	2	2	
22	4116010001-B11	左前雾灯总成	FOG-LAMP-ASSY-FL	0	0	0	0	1	1	0	1	1	
23	4133014001-B11	左前大灯支架	THE LEFT FRONT LAMP BRACKET	0	0	0	0	1	1	0	1	1	
24	Q1840616	六角法兰面螺栓	BOLT	0	0	0	0	4	4	0	4	4	
25	4121010005-B11	左前组合灯总成（氙气）	COMBINATION-LAMP-ASSY-FL	0	0	0	0	1	1	0	1	1	
26	Q40206F31	大垫圈	GASKET	0	0	0	0	4	4	0	4	4	
27	Q174B0616F31	十字槽凹穴六角头螺栓	BOLT	0	0	0	0	4	4	0	4	4	
28	4127010001-B11	行李箱灯总成	LUGGAGE-PLATE-LAMP-ASSY	0	0	0	0	1	1	0	1	1	

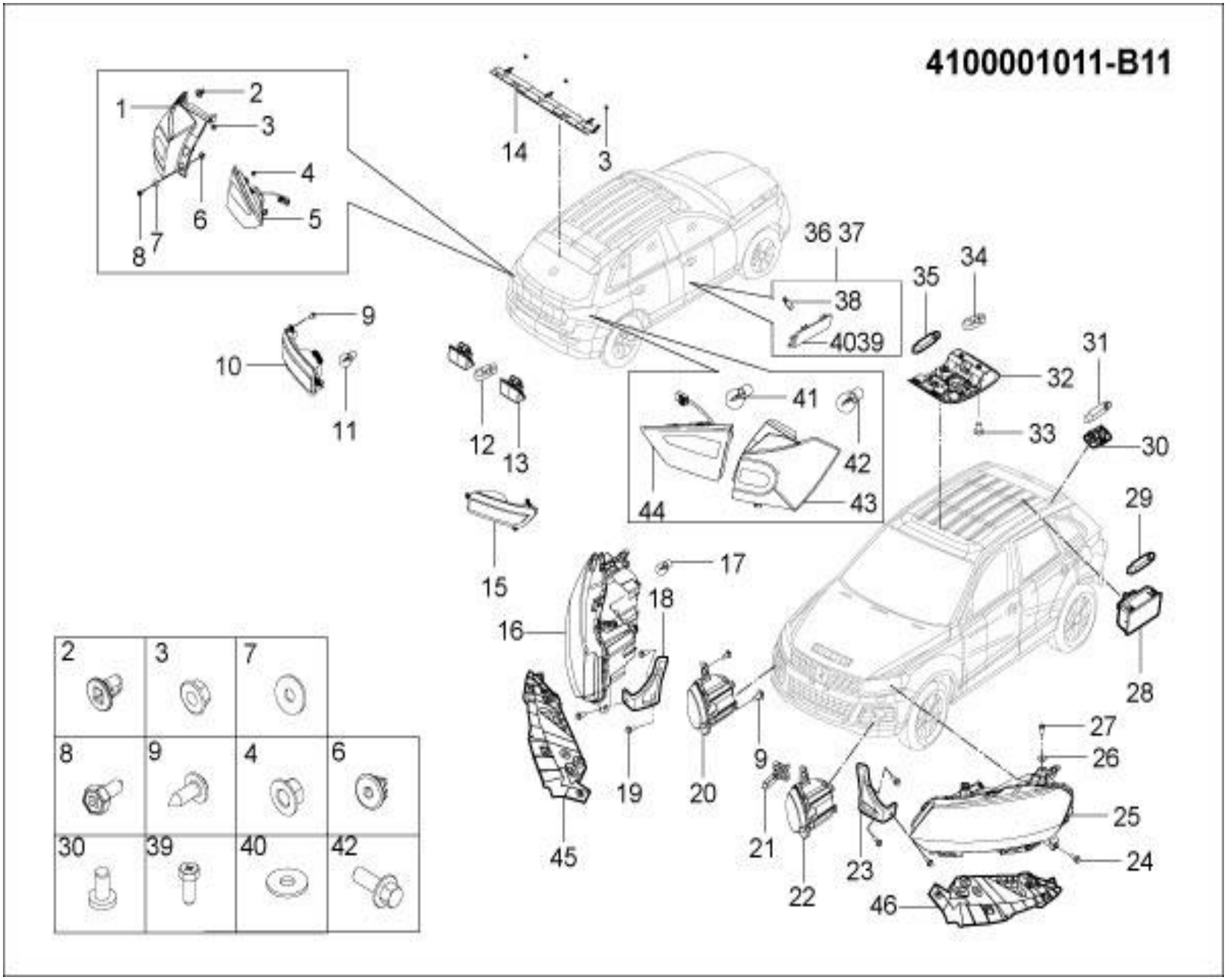
4100001011-B11
1
2
3
4
5
6
7
8
9
10
11
12
13
14
15
16
17
18
19
20
21
22
23
24
25
26
27
28
29
30
31
32
33
34
35
36 37
38
4039
41
42
43
44
45
46
2
3
7
8
9
4
6
30
39
40
42

4100001011-B11 灯具装置

4100001011-B11 LAMP-ASSY

序号	备件编号	中文名称	英文名称	1.5T-MT两驱精英型	1.5T-MT两驱豪华型	1.5T-MT两驱尊贵型	1.5T-MT两驱旗舰型	2.0T-MT两驱尊贵型	2.0T-MT两驱旗舰型	2.0T-DCT两驱豪华型	2.0T-DCT两驱尊贵型	2.0T-DCT两驱旗舰型	备注
29	4127011001-B11	行李箱灯灯泡	BULB	0	0	0	0	1	1	0	1	1	
30	4123020001-B11	后顶灯总成	ROOM-LAMP-ASSY-REAR	0	0	0	0	2	2	0	2	2	
31	4123021001-B11	阅读灯灯泡	BULB	0	0	0	0	2	2	0	2	2	
32	4123010004-B11	前顶灯总成（带天窗开关）	ROOM-LAMP-ASSY-FRONT	0	0	0	0	1	1	0	1	1	
33	Q2620612	十字槽盘头自攻锁紧螺钉	SCREW	0	0	0	0	2	2	0	2	2	
34	4123012001-B11	阅读灯泡	BULB	0	0	0	0	2	2	0	2	2	
35	4123011001-B11	门开照明灯泡	BULB	0	0	0	0	1	1	0	1	1	
36	4131010002-B11	左前门开警示灯总成	DOOR-OPEN-WARNING-ASSY-FL	0	0	0	0	1	1	0	1	1	
37	4131020002-B11	右前门开警示灯总成	DOOR-OPEN-WARNING-ASSY-FR	0	0	0	0	1	1	0	1	1	
38	4131013001-B11	灯泡	BLUB	0	0	0	0	2	2	0	2	2	
39	4131011002-B11	左前门开警示灯面罩	DOOR-OPEN-WARNING-FL	0	0	0	0	1	1	0	1	1	
40	4131012002-B11	右前门开警示灯面罩	DOOR-OPEN-WARNING-FR	0	0	0	0	1	1	0	1	1	
41	4133031001-B11	倒车灯灯泡	BULB	0	0	0	0	2	2	0	2	2	
42	4133012001-B11	后转向灯灯泡	BULB	0	0	0	0	2	2	0	2	2	

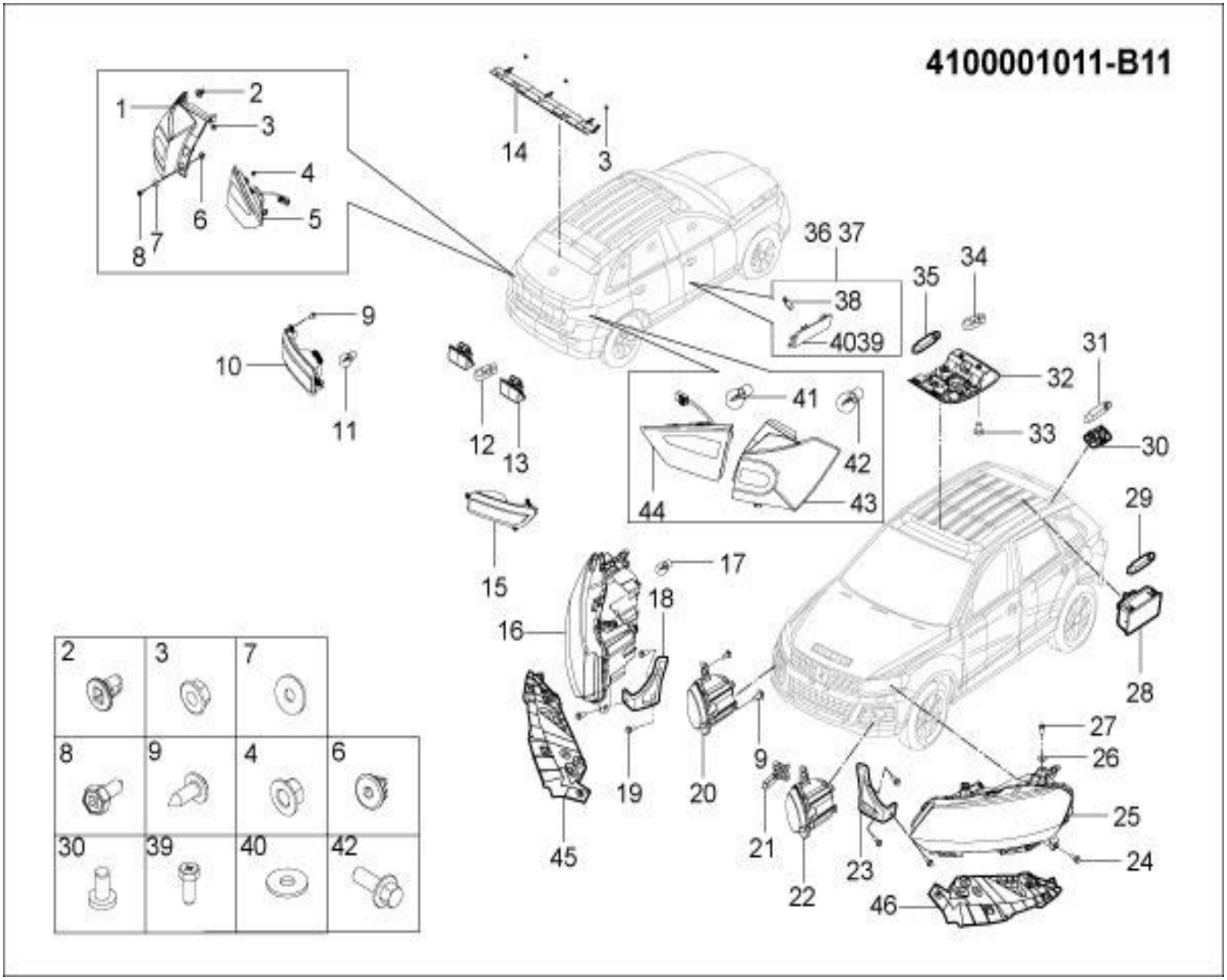
4100001011-B11
1
2
3
4
5
6
7
8
9
10
11
12
13
14
15
16
17
18
19
20
21
22
23
24
25
26
27
28
29
30
31
32
33
34
35
36 37
38
4039
41
42
43
44
45
46
2
3
7
8
9
4
6
30
39
40
42

4100001011-B11 灯具装置

4100001011-B11 LAMP-ASSY

序号	备件编号	中文名称	英文名称	1.5T-MT两驱精英型	1.5T-MT两驱豪华型	1.5T-MT两驱尊贵型	1.5T-MT两驱旗舰型	2.0T-MT两驱尊贵型	2.0T-MT两驱旗舰型	2.0T-DCT两驱豪华型	2.0T-DCT两驱尊贵型	2.0T-DCT两驱旗舰型	备注
43	4133020001-B11	右后组合灯总成(固定部分)	COMBINATION-LAMP-RR(FIXING)	0	0	0	0	1	1	0	1	1	
44	4133040001-B11	右后组合灯总成(活动部分)	COMBINATION-LAMP-RR(MOVING)	0	0	0	0	1	1	0	1	1	
45	2803023002-B11	前保险杠左侧支撑座	SIDE OF THE BRACKETS FRONT BUMPER L	0	0	0	0	1	1	0	1	1	
46	2803024002-B11	前保险杠右侧支撑座	SIDE OF THE BRACKETS FRONT BUMPER R	0	0	0	0	1	1	0	1	1	

5200001001-B11

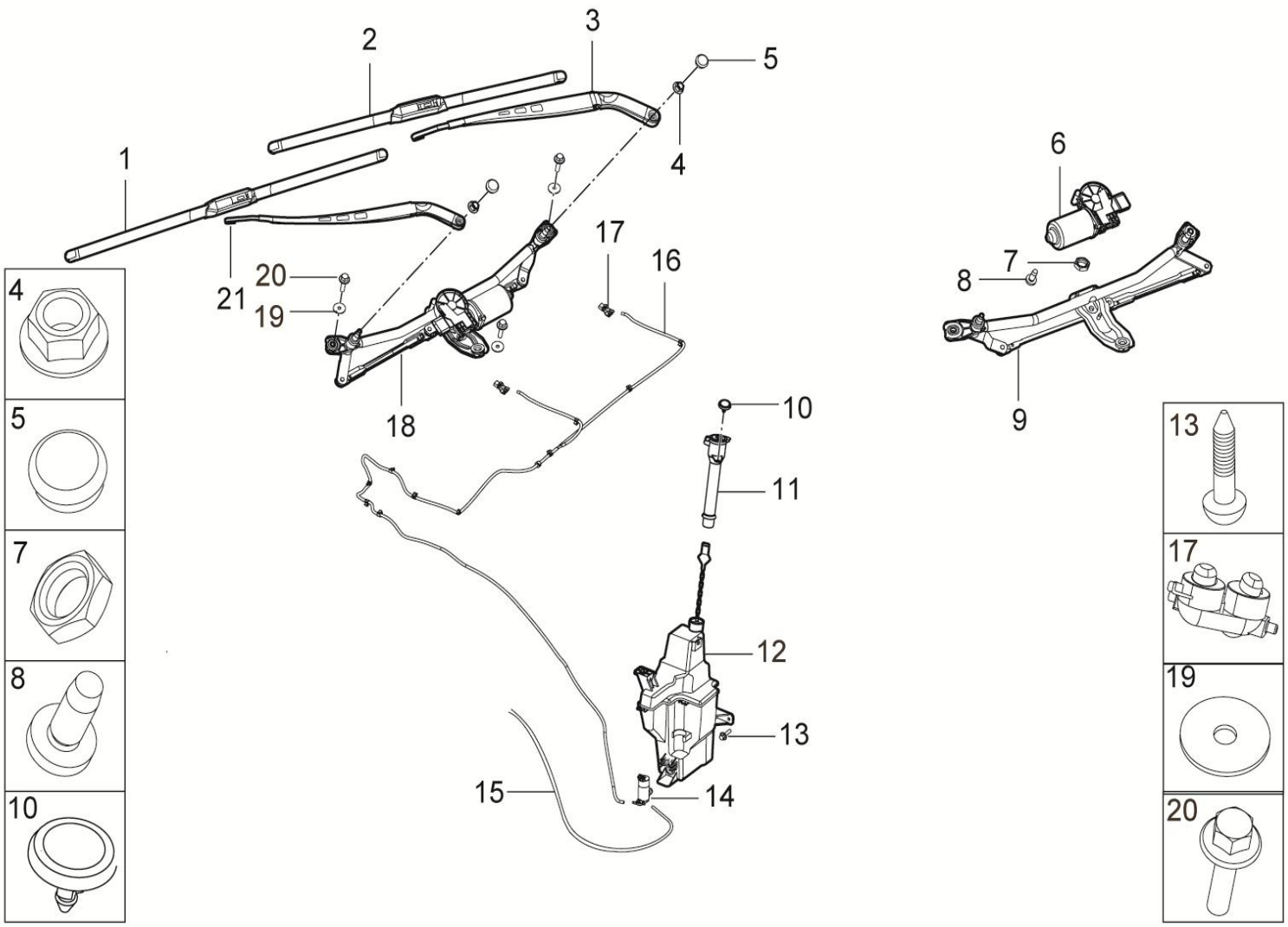

5200001001-B11 风窗装置

5200001001-B11 WASHING-ASSY-WIND

序号	备件编号	中文名称	英文名称	1.5T-MT两驱精英型	1.5T-MT两驱豪华型	1.5T-MT两驱尊贵型	1.5T-MT两驱旗舰型	2.0T-MT两驱尊贵型	2.0T-MT两驱旗舰型	2.0T-DCT两驱豪华型	2.0T-DCT两驱尊贵型	2.0T-DCT两驱旗舰型	备注
1	5205212001-B11	副刮片	PIECES-WIPER-ASSY-PS	1	1	0	0	0	0	1	0	0	二选一，玮博泰克和雁荡山
2	5205112001-B11	主刮片	PIECES-WIPER-ASSY-DS	1	1	0	0	0	0	1	0	0	二选一，玮博泰克和雁荡山
3	5205111001-B11	主刮臂	ARM-WIPER-ASSY-DS	1	1	0	0	0	0	1	0	0	二选一，玮博泰克和雁荡山
4	Q32008	六角法兰面螺母	NUT	2	2	0	0	0	0	2	0	0	
5	5205051-A01	雨刮装饰帽	COVER-WIPER-FRONT	2	2	0	0	0	0	2	0	0	二选一，玮博泰克和雁荡山
6	3741110001-B11	前雨刮电机总成	THE FORMER WIPER MOTOR ASSEMBLY	1	1	0	0	0	0	1	0	0	二选一，玮博泰克和雁荡山
7	3741110002-B11	螺母	NUT	1	1	0	0	0	0	1	0	0	
8	3741110003-B11	内花键螺钉	INNER SPLINE SCREW	3	3	0	0	0	0	3	0	0	
9	3741120001-B11	连杆总成	ROD ASSY CONNECTING	1	1	0	0	0	0	1	0	0	二选一，玮博泰克和雁荡山
10	5512019-A01	卡扣	CLIP	1	1	0	0	0	0	1	0	0	
11	5207111001-B11	洗涤器加注口总成	WASHER-ADDING-ASSY	1	1	0	0	0	0	1	0	0	
12	5207100001-B11	洗涤器总成	TANK-ASSY-WASHER	1	1	0	0	0	0	1	0	0	
13	Q1840616	六角法兰面螺栓	BOLT	3	3	0	0	0	0	3	0	0	
14	3747010001-B11	洗涤电机总成	WASHING PUMP FRT/REAR-WIND-ASSY	1	1	0	0	0	0	1	0	0	

5200001001-B11

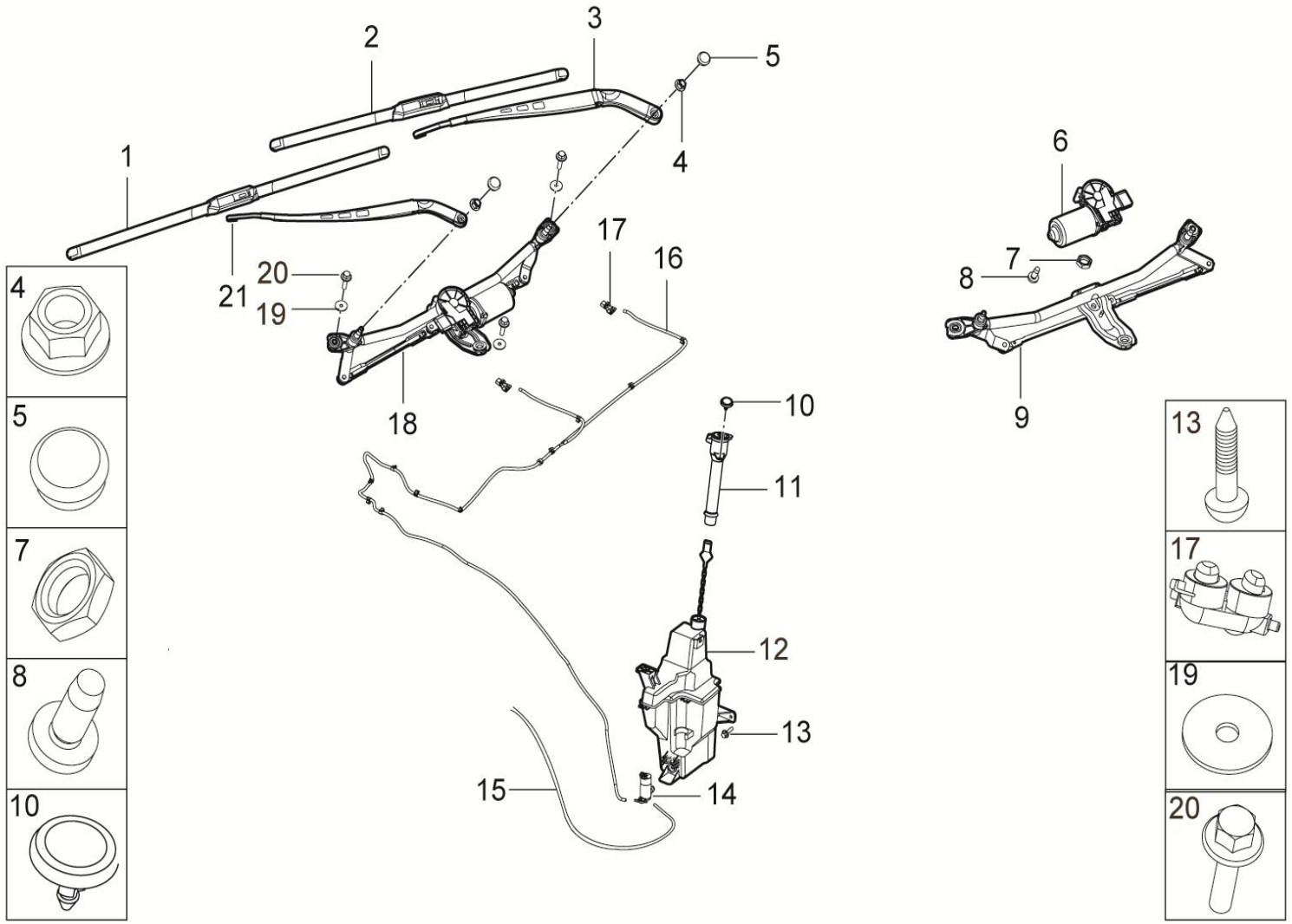

5200001001-B11 风窗装置

5200001001-B11 WASHING-ASSY-WIND

序号	备件编号	中文名称	英文名称	1.5T-MT两驱精英型	1.5T-MT两驱豪华型	1.5T-MT两驱尊贵型	1.5T-MT两驱旗舰型	2.0T-MT两驱尊贵型	2.0T-MT两驱旗舰型	2.0T-DCT两驱豪华型	2.0T-DCT两驱尊贵型	2.0T-DCT两驱旗舰型	备注
15	5207500001-B11	后洗涤管路总成	PIPE-WASHER-ASSY-BACK	1	1	0	0	0	0	1	0	0	
16	5207400001-B11	前洗涤管路总成	PIPE-WASHER-ASSY-FRONT	1	1	0	0	0	0	1	0	0	
17	5207020AB-A01	前喷嘴总成	NOZZLE-ASSY-FRONT	2	2	0	0	0	0	2	0	0	
18	3741010001-B11	前雨刮电机及连杆总成	MOTOR-WIPER-ASSY-FRONT	1	1	0	0	0	0	1	0	0	
19	1109041-02	大平垫圈	GASKET	3	3	0	0	0	0	3	0	0	
20	Q1840625	六角法兰面螺栓	BOLT	3	3	0	0	0	0	3	0	0	
21	5205211001-B11	副刮臂	ARM-WIPER-ASSY-PS	1	1	0	0	0	0	1	0	0	二选一，玮博泰克和雁荡山

5200001003-B11

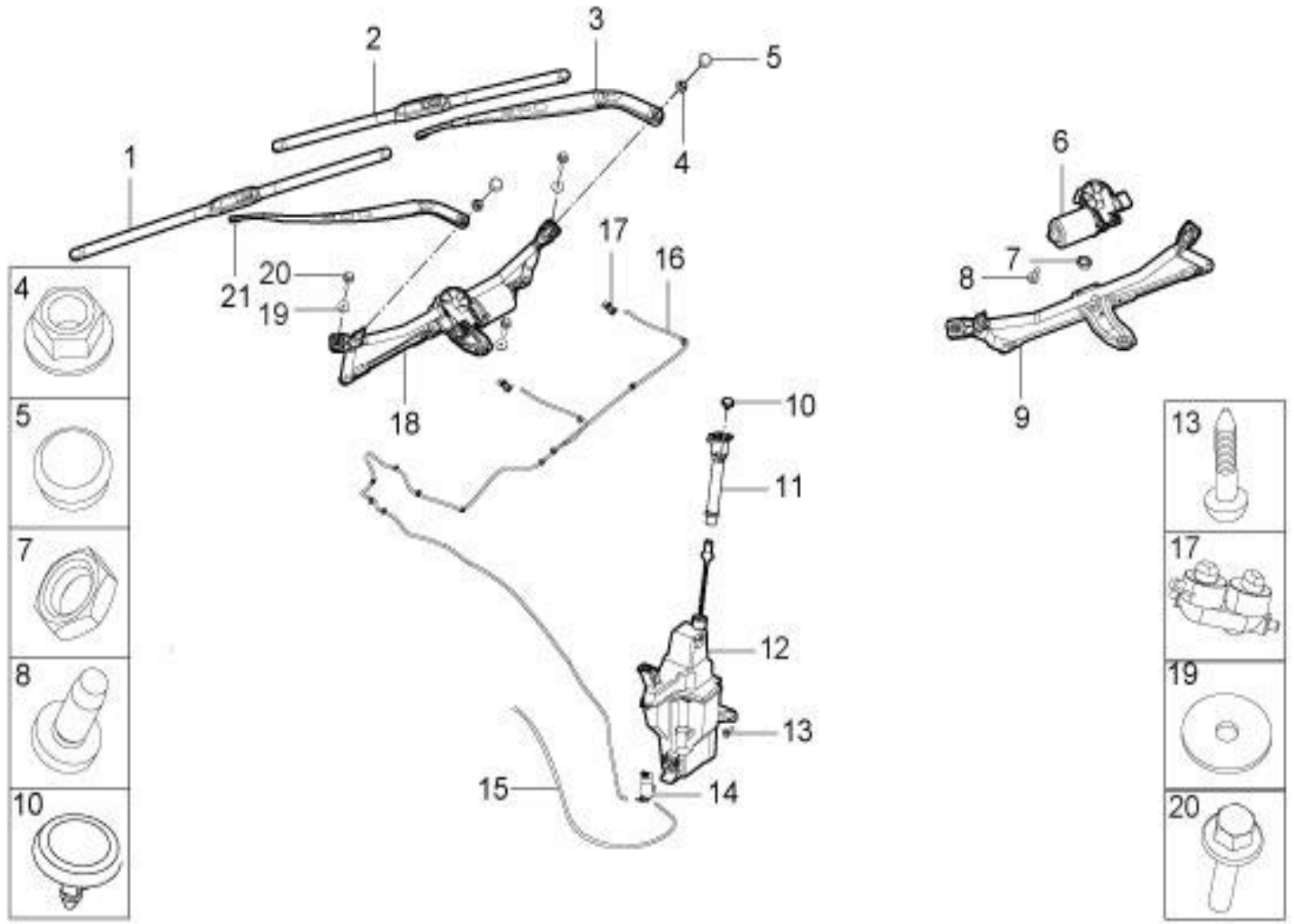

5200001003-B11 风窗装置

5200001003-B11 WASHING-ASSY-WIND

序号	备件编号	中文名称	英文名称	1.5T-MT两驱精英型	1.5T-MT两驱豪华型	1.5T-MT两驱尊贵型	1.5T-MT两驱旗舰型	2.0T-MT两驱尊贵型	2.0T-MT两驱旗舰型	2.0T-DCT两驱豪华型	2.0T-DCT两驱尊贵型	2.0T-DCT两驱旗舰型	备注
1	5205212002-B11	副刮片	PIECES-WIPER-ASSY-PS	1	1	0	0	0	0	1	0	0	二选一，玮博泰克和雁荡山
2	5205112002-B11	主刮片	PIECES-WIPER-ASSY-DS	1	1	0	0	0	0	1	0	0	二选一，玮博泰克和雁荡山
3	5205111001-B11	主刮臂	ARM-WIPER-ASSY-DS	1	1	0	0	0	0	1	0	0	二选一，玮博泰克和雁荡山
4	Q32008	六角法兰面螺母	NUT	2	2	0	0	0	0	2	0	0	
5	5205051-A01	雨刮装饰帽	COVER-WIPER-FRONT	2	2	0	0	0	0	2	0	0	二选一，玮博泰克和雁荡山
6	3741110001-B11	前雨刮电机总成	THE FORMER WIPER MOTOR ASSEMBLY	1	1	0	0	0	0	1	0	0	二选一，玮博泰克和雁荡山
7	3741110002-B11	螺母	NUT	1	1	0	0	0	0	1	0	0	
8	3741110003-B11	内花键螺钉	INNER SPLINE SCREW	3	3	0	0	0	0	3	0	0	
9	3741120001-B11	连杆总成	ROD ASSY CONNECTING	1	1	0	0	0	0	1	0	0	二选一，玮博泰克和雁荡山
10	5512019-A01	卡扣	CLIP	1	1	0	0	0	0	1	0	0	
11	5207111001-B11	洗涤器加注口总成	WASHER-ADDING-ASSY	1	1	0	0	0	0	1	0	0	
12	5207100001-B11	洗涤器总成	TANK-ASSY-WASHER	1	1	0	0	0	0	1	0	0	
13	Q1840616	六角法兰面螺栓	BOLT	3	3	0	0	0	0	3	0	0	
14	3747010001-B11	洗涤电机总成	WASHING PUMP FRT/REAR-WIND-ASSY	1	1	0	0	0	0	1	0	0	

5200001003-B11

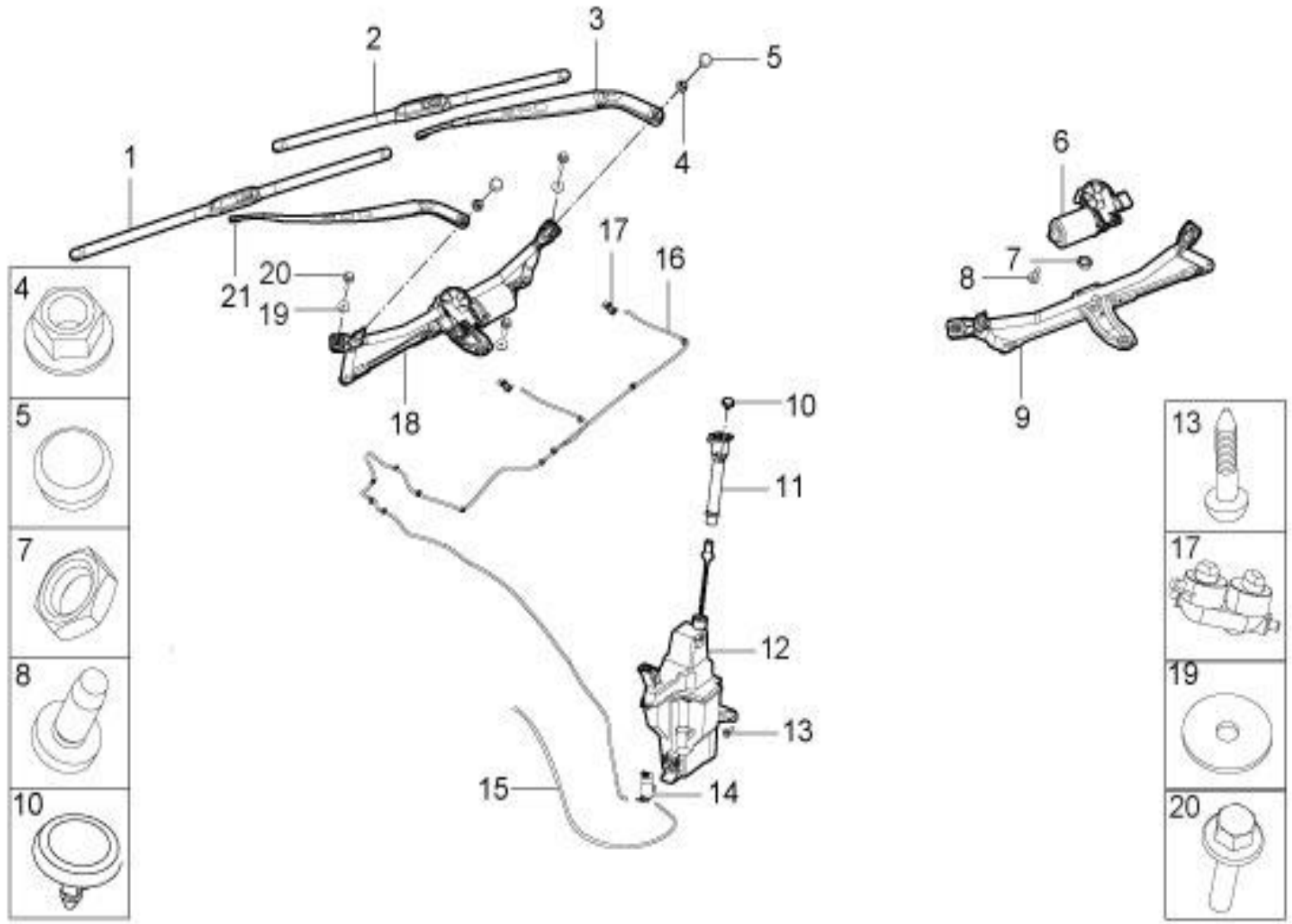

5200001003-B11 风窗装置

5200001003-B11 WASHING-ASSY-WIND

序号	备件编号	中文名称	英文名称	1.5T-MT两驱精英型	1.5T-MT两驱豪华型	1.5T-MT两驱尊贵型	1.5T-MT两驱旗舰型	2.0T-MT两驱尊贵型	2.0T-MT两驱旗舰型	2.0T-DCT两驱豪华型	2.0T-DCT两驱尊贵型	2.0T-DCT两驱旗舰型	备注
15	5207500001-B11	后洗涤管路总成	PIPE-WASHER-ASSY-BACK	1	1	0	0	0	0	1	0	0	
16	5207400001-B11	前洗涤管路总成	PIPE-WASHER-ASSY-FRONT	1	1	0	0	0	0	1	0	0	
17	5207020AB-A01	前喷嘴总成	NOZZLE-ASSY-FRONT	2	2	0	0	0	0	2	0	0	
18	3741010001-B11	前雨刮电机及连杆总成	MOTOR-WIPER-ASSY-FRONT	1	1	0	0	0	0	1	0	0	
19	1109041-02	大平垫圈	GASKET	3	3	0	0	0	0	3	0	0	
20	Q1840625	六角法兰面螺栓	BOLT	3	3	0	0	0	0	3	0	0	
21	5205211002-B11	副刮臂	ARM-WIPER-ASSY-PS	1	1	0	0	0	0	1	0	0	二选一，玮博泰克和雁荡山

5200001002-B11

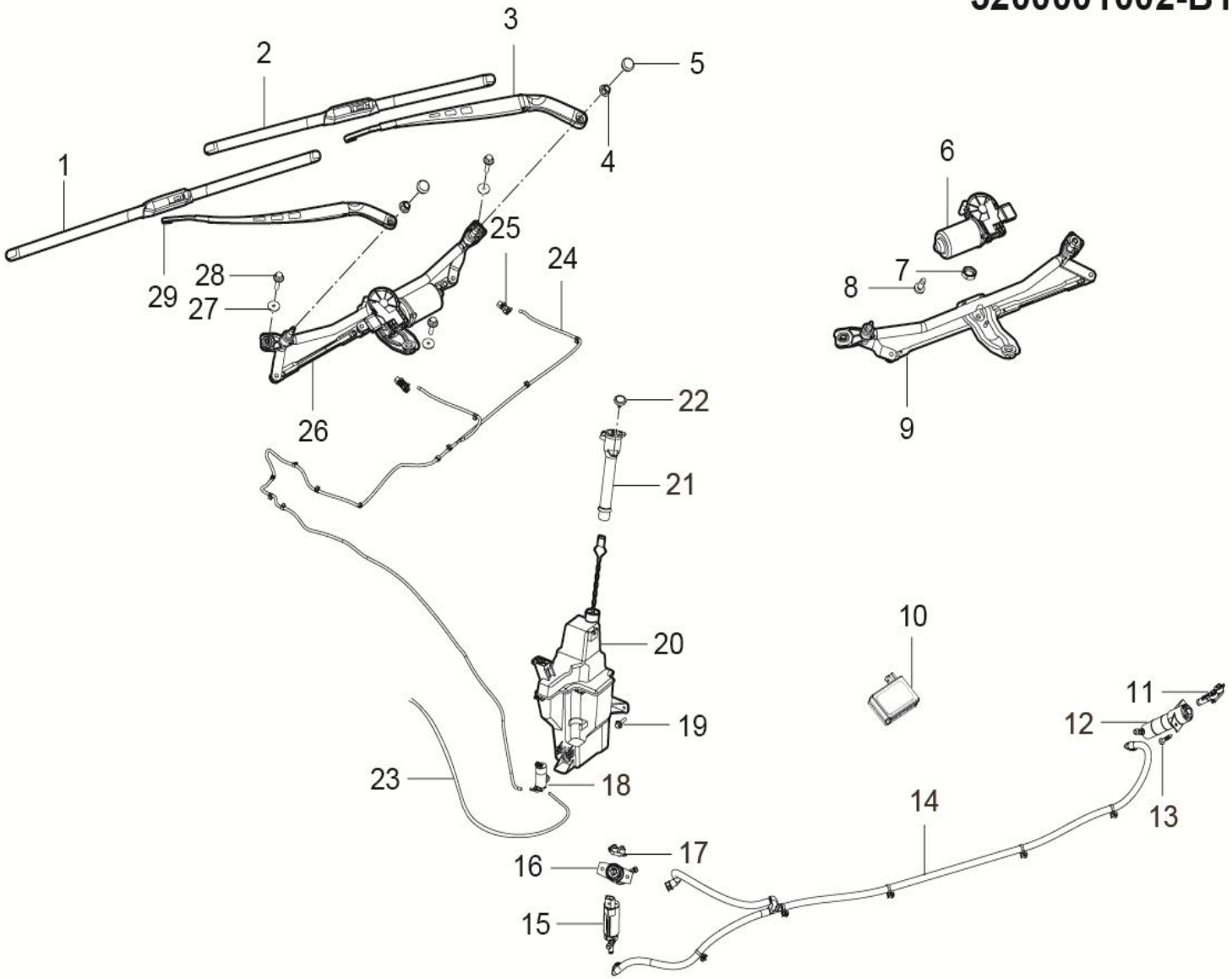

5200001002-B11 风窗装置(带大灯清洗)

5200001002-B11 WASHING-ASSY-WIND

序号	备件编号	中文名称	英文名称	1.5T-MT两驱精英型	1.5T-MT两驱豪华型	1.5T-MT两驱尊贵型	1.5T-MT两驱旗舰型	2.0T-MT两驱尊贵型	2.0T-MT两驱旗舰型	2.0T-DCT两驱豪华型	2.0T-DCT两驱尊贵型	2.0T-DCT两驱旗舰型	备注
1	5205212001-B11	副刮片	PIECES-WIPER-ASSY-PS	0	0	1	1	1	1	0	1	1	二选一，玮博泰克和雁荡山
2	5205112001-B11	主刮片	PIECES-WIPER-ASSY-DS	0	0	1	1	1	1	0	1	1	二选一，玮博泰克和雁荡山
3	5205111001-B11	主刮臂	ARM-WIPER-ASSY-DS	0	0	1	1	1	1	0	1	1	二选一，玮博泰克和雁荡山
4	Q32008	六角法兰面螺母	NUT	0	0	2	2	2	2	0	2	2	
5	5205051-A01	雨刮装饰帽	COVER-WIPER-FRONT	0	0	2	2	2	2	0	2	2	二选一，玮博泰克和雁荡山
6	3741110001-B11	前雨刮电机总成	THE FORMER WIPER MOTOR ASSEMBLY	0	0	1	1	1	1	0	1	1	二选一，玮博泰克和雁荡山
7	3741110002-B11	螺母	NUT	0	0	1	1	1	1	0	1	1	
8	3741110003-B11	内花键螺钉	INNER SPLINE SCREW	0	0	3	3	3	3	0	3	3	
9	3741120001-B11	连杆总成	ROD ASSY CONNECTING	0	0	1	1	1	1	0	1	1	二选一，玮博泰克和雁荡山
10	5207030001-B11	雨量阳光传感器总成	RAIN SENSOR-ASSY	0	0	1	1	1	1	0	1	1	上海科世达
10	5207030002-B11	雨量阳光传感器总成	RAIN SENSOR-ASSY	0	0	1	1	1	1	0	1	1	北京奥特易
11	5208100001-B11	左前大灯喷嘴总成	LAMP-NOZZLE-ASSY-FR	0	0	1	1	1	1	0	1	1	
12	5208300001-B11	左前大灯清洗执行器总成	PIPE-LAMP-CONTROLLER-ASSY	0	0	1	1	1	1	0	1	1	
13	Q2204816	十字槽盘头自攻螺钉和平垫圈组合件	SCREW	0	0	4	4	4	4	0	4	4	

5200001002-B11

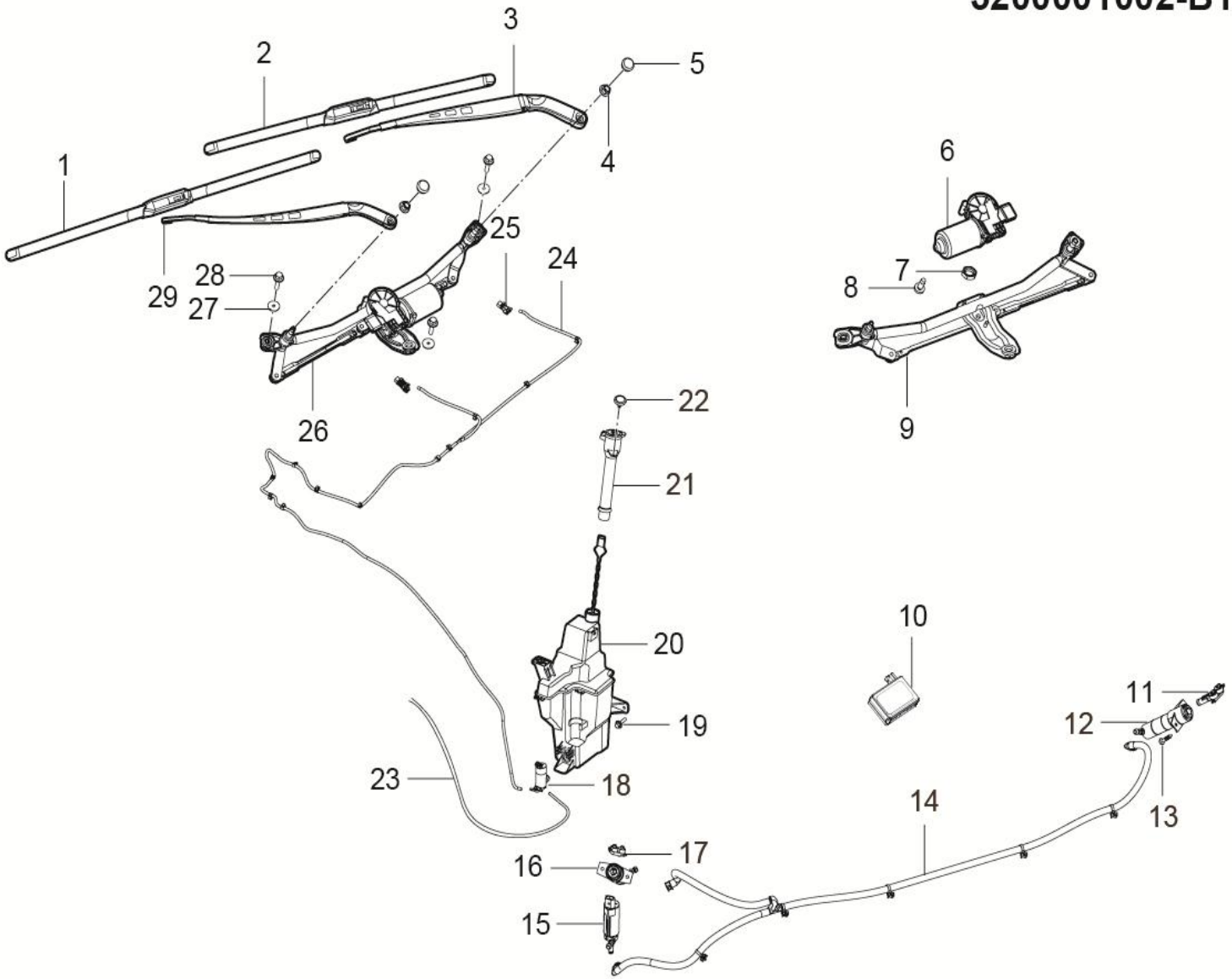

5200001002-B11 风窗装置(带大灯清洗)

5200001002-B11 WASHING-ASSY-WIND

序号	备件编号	中文名称	英文名称	1.5T-MT两驱精英型	1.5T-MT两驱豪华型	1.5T-MT两驱尊贵型	1.5T-MT两驱旗舰型	2.0T-MT两驱尊贵型	2.0T-MT两驱旗舰型	2.0T-DCT两驱豪华型	2.0T-DCT两驱尊贵型	2.0T-DCT两驱旗舰型	备注
14	5208500001-B11	大灯洗涤管路总成	PIPE-LAMP-WASHER-ASSY	0	0	1	1	1	1	0	1	1	
15	3747020001-B11	大灯清洗电机总成	HEADLIGHT-CLEAN-WIND-ASSY	0	0	1	1	1	1	0	1	1	
16	5208400001-B11	右前大灯清洗执行器总成	PIPE-LAMP-CONTROLLER-ASSY	0	0	1	1	1	1	0	1	1	
17	5208200001-B11	右前大灯喷嘴总成	LAMP-NOZZLE-ASSY-FL	0	0	1	1	1	1	0	1	1	
18	3747010001-B11	洗涤电机总成	WASHING PUMP FRT/REAR-WIND-ASSY	0	0	1	1	1	1	0	1	1	
19	Q1460616	六角法兰面螺栓	BOLT	0	0	3	3	3	3	0	3	3	
20	5207100002-B11	洗涤器总成（带大灯清洗电机）	TANK-ASSY-WASHER	0	0	1	1	1	1	0	1	1	
21	5207111001-B11	洗涤器加注口总成	WASHER-ADDING-ASSY	0	0	1	1	1	1	0	1	1	
22	5512019-A01	卡扣	CLIP	0	0	1	1	1	1	0	1	1	
23	5207500001-B11	后洗涤管路总成	PIPE-WASHER-ASSY-BACK	0	0	1	1	1	1	0	1	1	
24	5207400001-B11	前洗涤管路总成	PIPE-WASHER-ASSY-FRONT	0	0	1	1	1	1	0	1	1	
25	5207020AB-A01	前喷嘴总成	NOZZLE-ASSY-FRONT	0	0	2	2	2	2	0	2	2	
26	3741010001-B11	前雨刮电机及连杆总成	MOTOR-WIPER-ASSY-FRONT	0	0	1	1	1	1	0	1	1	
27	1109041-02	大平垫圈	GASKET	0	0	3	3	3	3	0	3	3	

5200001002-B11

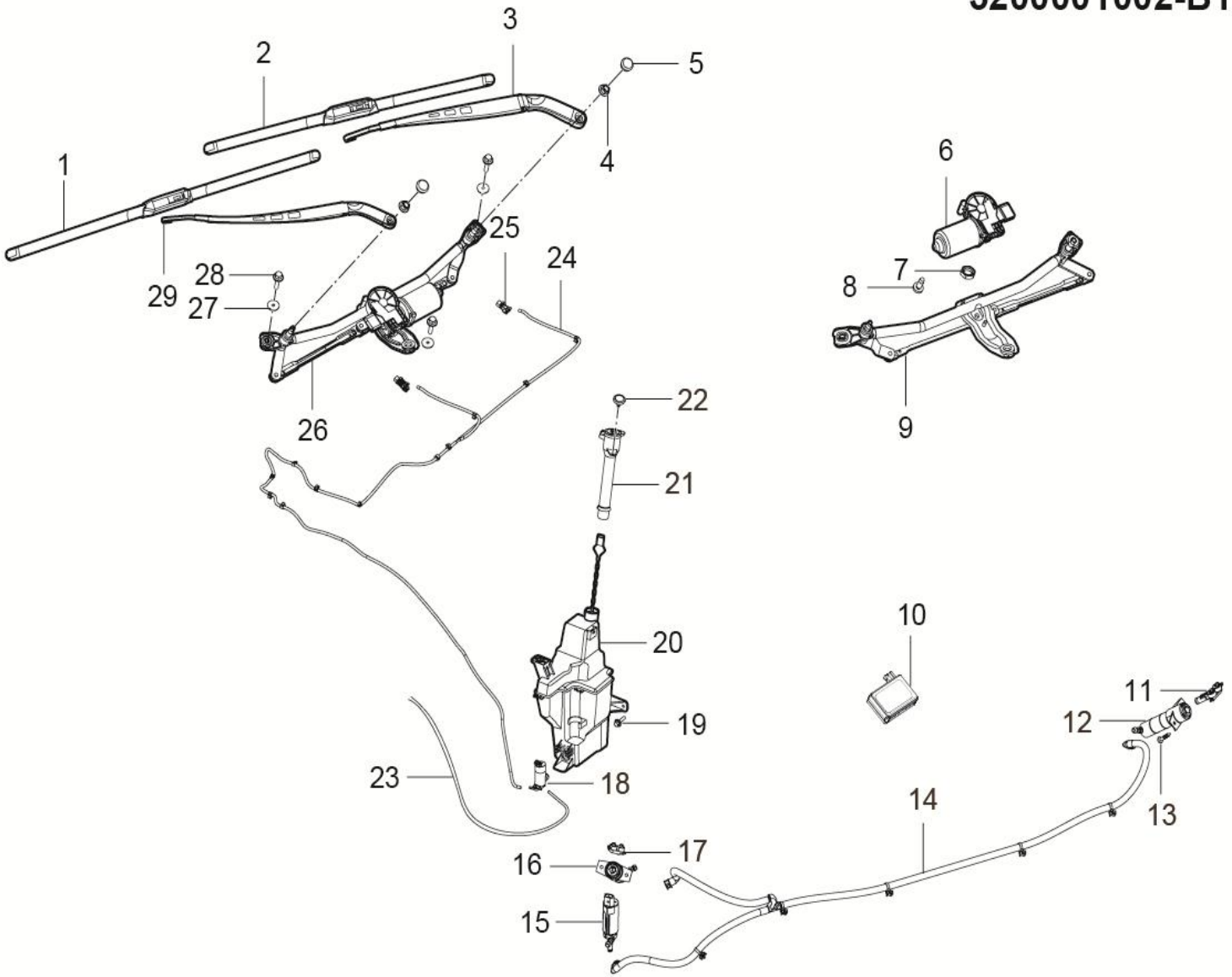

5200001002-B11 风窗装置(带大灯清洗)

5200001002-B11 WASHING-ASSY-WIND

序号	备件编号	中文名称	英文名称	1.5T-MT两驱精英型	1.5T-MT两驱豪华型	1.5T-MT两驱尊贵型	1.5T-MT两驱旗舰型	2.0T-MT两驱尊贵型	2.0T-MT两驱旗舰型	2.0T-DCT两驱豪华型	2.0T-DCT两驱尊贵型	2.0T-DCT两驱旗舰型	备注
28	Q1840625	六角法兰面螺栓	BOLT	0	0	3	3	3	3	0	3	3	
29	5205211001-B11	副刮臂	ARM-WIPER-ASSY-PS	0	0	1	1	1	1	0	1	1	二选一，玮博泰克和雁荡山

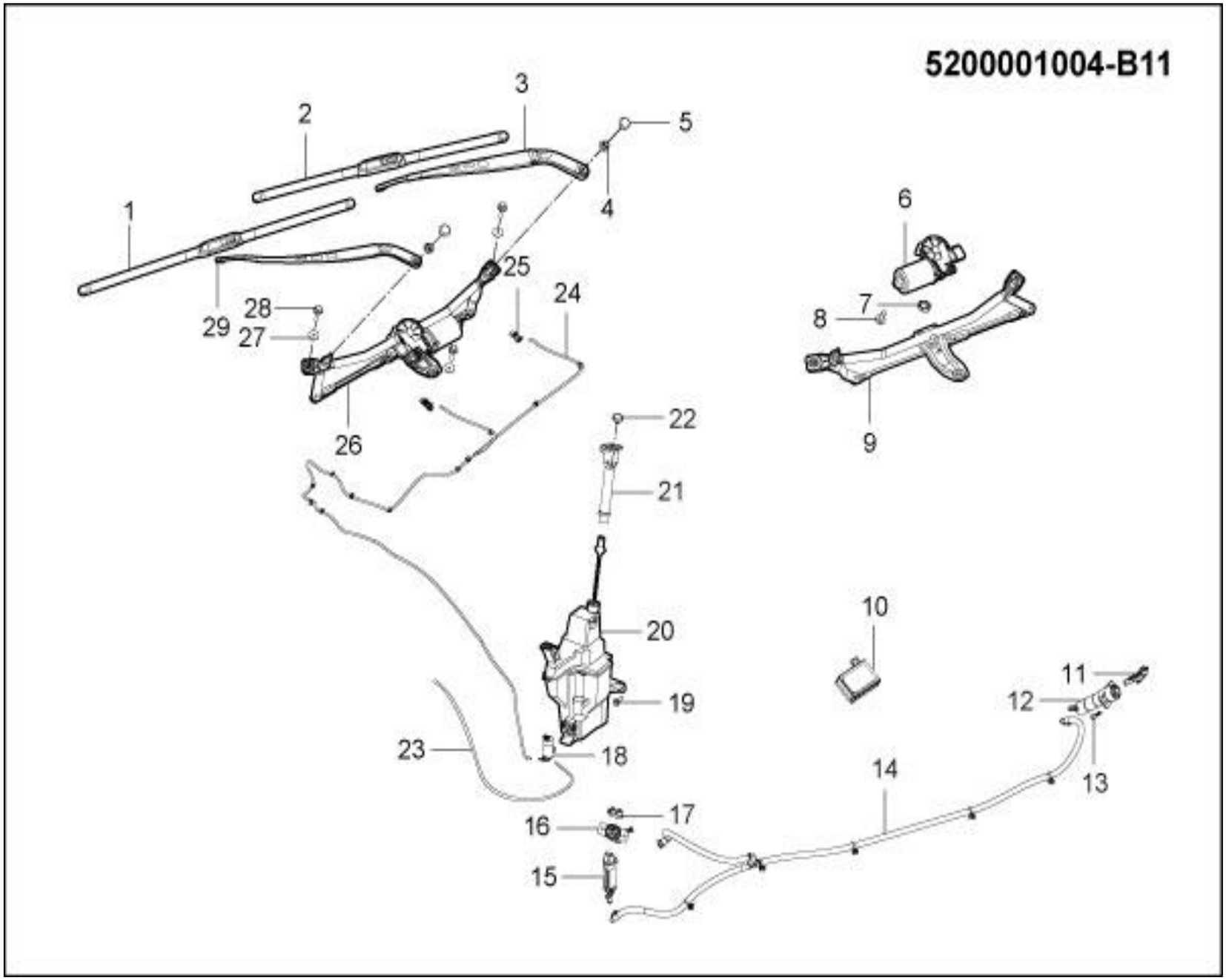
5200001004-B11
1
2
3
4
5
6
7
8
9
10
11
12
13
14
15
16
17
18
19
20
21
22
23
24
25
26
27
28
29

5200001004-B11 风窗装置(带大灯清洗)

5200001004-B11 WASHING-ASSY-WIND

序号	备件编号	中文名称	英文名称	1.5T-MT两驱精英型	1.5T-MT两驱豪华型	1.5T-MT两驱尊贵型	1.5T-MT两驱旗舰型	2.0T-MT两驱尊贵型	2.0T-MT两驱旗舰型	2.0T-DCT两驱豪华型	2.0T-DCT两驱尊贵型	2.0T-DCT两驱旗舰型	备注
1	5205212002-B11	副刮片	PIECES-WIPER-ASSY-PS	0	0	1	1	1	1	0	1	1	二选一，玮博泰克和雁荡山
2	5205112002-B11	主刮片	PIECES-WIPER-ASSY-DS	0	0	1	1	1	1	0	1	1	二选一，玮博泰克和雁荡山
3	5205111001-B11	主刮臂	ARM-WIPER-ASSY-DS	0	0	1	1	1	1	0	1	1	二选一，玮博泰克和雁荡山
4	Q32008	六角法兰面螺母	NUT	0	0	2	2	2	2	0	2	2	
5	5205051-A01	雨刮装饰帽	COVER-WIPER-FRONT	0	0	2	2	2	2	0	2	2	二选一，玮博泰克和雁荡山
6	3741110001-B11	前雨刮电机总成	THE FORMER WIPER MOTOR ASSEMBLY	0	0	1	1	1	1	0	1	1	二选一，玮博泰克和雁荡山
7	3741110002-B11	螺母	NUT	0	0	1	1	1	1	0	1	1	
8	3741110003-B11	内花键螺钉	INNER SPLINE SCREW	0	0	3	3	3	3	0	3	3	
9	3741120001-B11	连杆总成	ROD ASSY CONNECTING	0	0	1	1	1	1	0	1	1	二选一，玮博泰克和雁荡山
10	5207030001-B11	雨量阳光传感器总成	RAIN SENSOR-ASSY	0	0	1	1	1	1	0	1	1	上海科世达
10	5207030002-B11	雨量阳光传感器总成	RAIN SENSOR-ASSY										北京奥特易
11	5208100001-B11	左前大灯喷嘴总成	LAMP-NOZZLE-ASSY-FR	0	0	1	1	1	1	0	1	1	
12	5208300001-B11	左前大灯清洗执行器总成	PIPE-LAMP-CONTROLLER-ASSY	0	0	1	1	1	1	0	1	1	
13	Q2204816	十字槽盘头自攻螺钉和平垫圈组合件	SCREW	0	0	4	4	4	4	0	4	4	

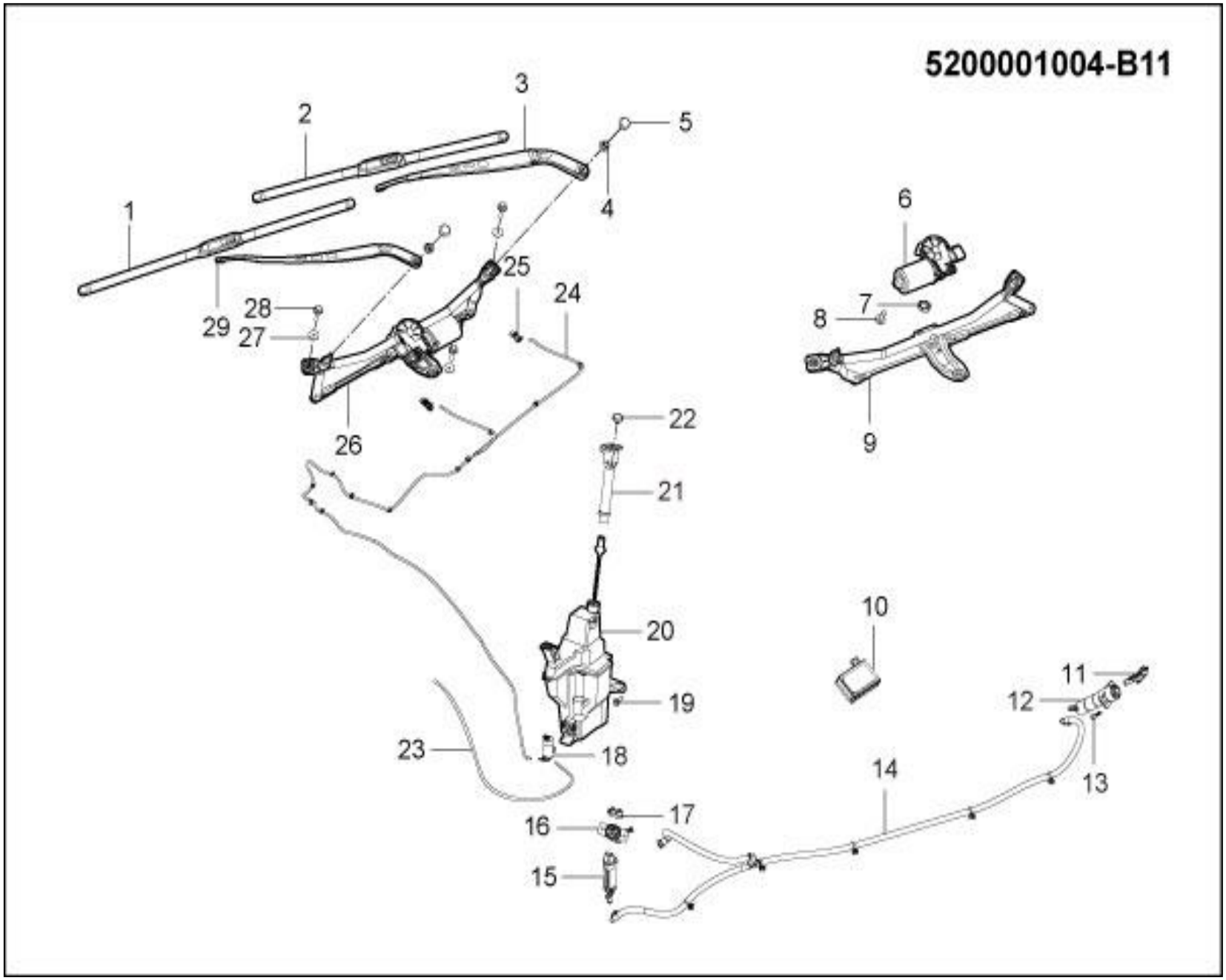
5200001004-B11
1
2
3
4
5
6
7
8
9
10
11
12
13
14
15
16
17
18
19
20
21
22
23
24
25
26
27
28
29

5200001004-B11 风窗装置(带大灯清洗)

5200001004-B11 WASHING-ASSY-WIND

序号	备件编号	中文名称	英文名称	1.5T-MT两驱精英型	1.5T-MT两驱豪华型	1.5T-MT两驱尊贵型	1.5T-MT两驱旗舰型	2.0T-MT两驱尊贵型	2.0T-MT两驱旗舰型	2.0T-DCT两驱豪华型	2.0T-DCT两驱尊贵型	2.0T-DCT两驱旗舰型	备注
14	5208500001-B11	大灯洗涤管路总成	PIPE-LAMP-WASHER-ASSY	0	0	1	1	1	1	0	1	1	
15	3747020001-B11	大灯清洗电机总成	HEADLIGHT-CLEAN-WIND-ASSY	0	0	1	1	1	1	0	1	1	
16	5208400001-B11	右前大灯清洗执行器总成	PIPE-LAMP-CONTROLLER-ASSY	0	0	1	1	1	1	0	1	1	
17	5208200001-B11	右前大灯喷嘴总成	LAMP-NOZZLE-ASSY-FL	0	0	1	1	1	1	0	1	1	
18	3747010001-B11	洗涤电机总成	WASHING PUMP FRT/REAR-WIND-ASSY	0	0	1	1	1	1	0	1	1	
19	Q1460616	六角法兰面螺栓	BOLT	0	0	3	3	3	3	0	3	3	
20	5207100002-B11	洗涤器总成（带大灯清洗电机）	TANK-ASSY-WASHER	0	0	1	1	1	1	0	1	1	
21	5207111001-B11	洗涤器加注口总成	WASHER-ADDING-ASSY	0	0	1	1	1	1	0	1	1	
22	5512019-A01	卡扣	CLIP	0	0	1	1	1	1	0	1	1	
23	5207500001-B11	后洗涤管路总成	PIPE-WASHER-ASSY-BACK	0	0	1	1	1	1	0	1	1	
24	5207400001-B11	前洗涤管路总成	PIPE-WASHER-ASSY-FRONT	0	0	1	1	1	1	0	1	1	
25	5207020AB-A01	前喷嘴总成	NOZZLE-ASSY-FRONT	0	0	2	2	2	2	0	2	2	
26	3741010001-B11	前雨刮电机及连杆总成	MOTOR-WIPER-ASSY-FRONT	0	0	1	1	1	1	0	1	1	
27	1109041-02	大平垫圈	GASKET	0	0	3	3	3	3	0	3	3	

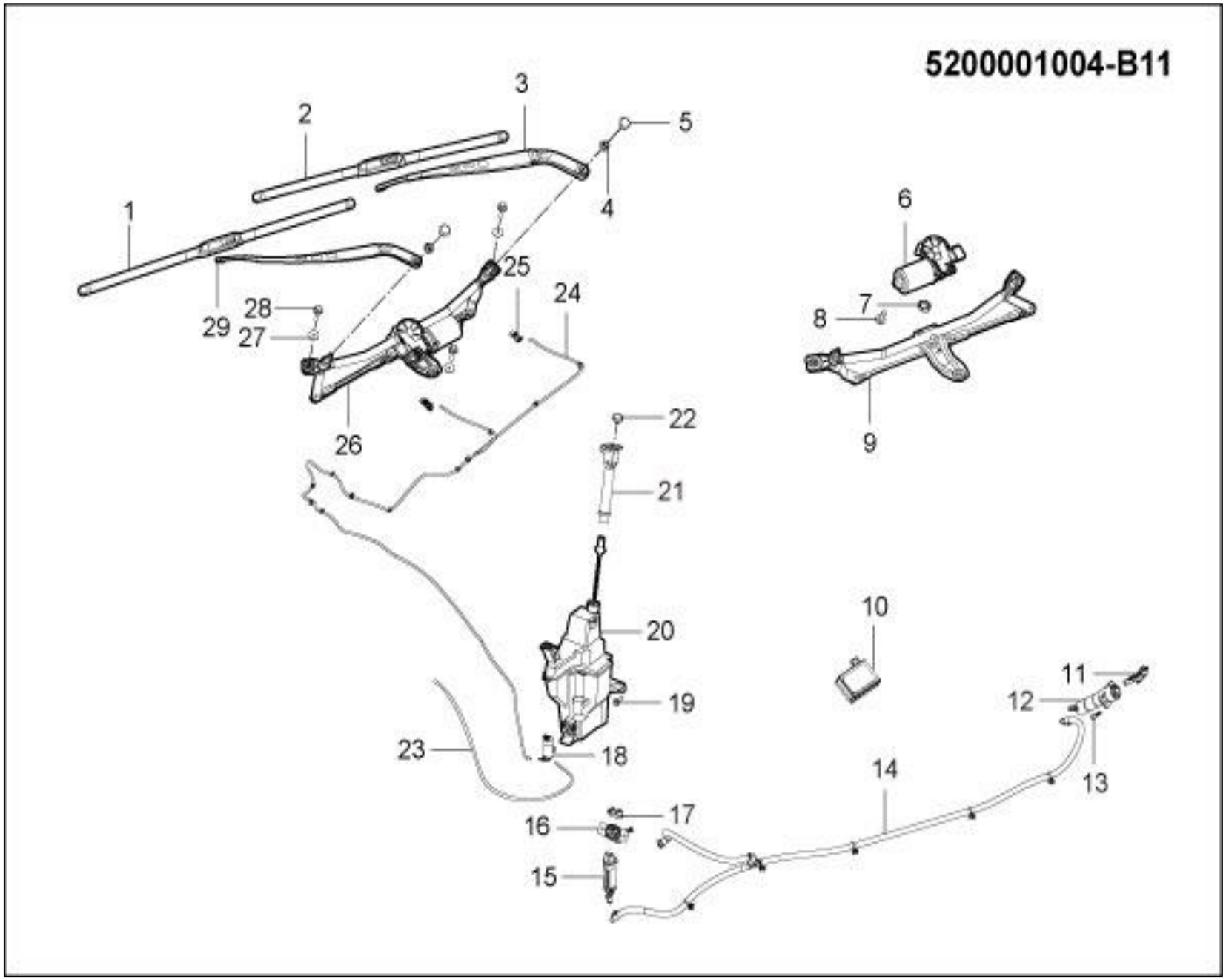
5200001004-B11
1
2
3
4
5
6
7
8
9
10
11
12
13
14
15
16
17
18
19
20
21
22
23
24
25
26
27
28
29

5200001004-B11 风窗装置(带大灯清洗)

5200001004-B11 WASHING-ASSY-WIND

序号	备件编号	中文名称	英文名称	1.5T-MT两驱精英型	1.5T-MT两驱豪华型	1.5T-MT两驱尊贵型	1.5T-MT两驱旗舰型	2.0T-MT两驱尊贵型	2.0T-MT两驱旗舰型	2.0T-DCT两驱豪华型	2.0T-DCT两驱尊贵型	2.0T-DCT两驱旗舰型	备注
28	Q1840625	六角法兰面螺栓	BOLT	0	0	0	3	3	3	0	3	3	
29	5205211001-B11	副刮臂	ARM-WIPER-ASSY-PS	0	0	0	3	1	1	0	1	1	二选一，玮博泰克和雁荡山

6310010001-B11

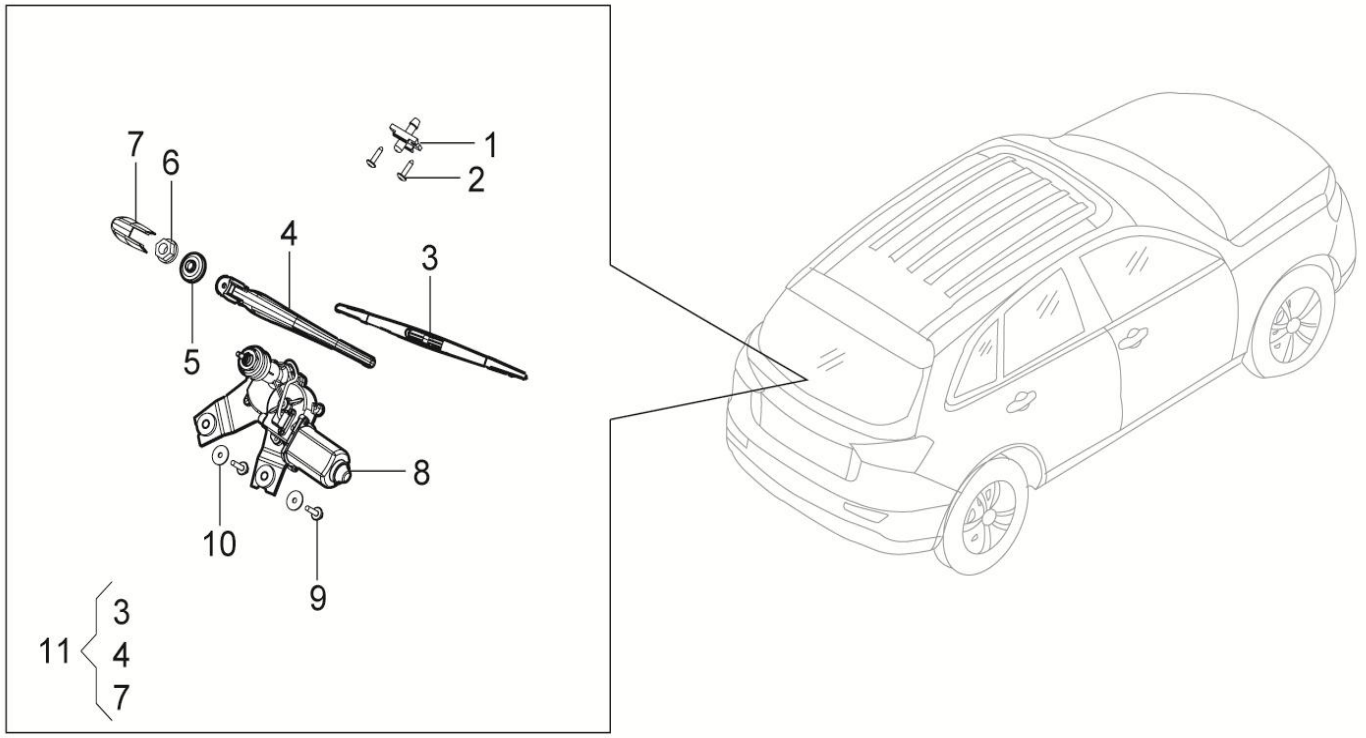

6310010001-B11后雨刮系统

6310010001-B11 WIPER-ASSY-REAR

序号	备件编号	中文名称	英文名称	1.5T-MT两驱精英型	1.5T-MT两驱豪华型	1.5T-MT两驱尊贵型	1.5T-MT两驱旗舰型	2.0T-MT两驱尊贵型	2.0T-MT两驱旗舰型	2.0T-DCT两驱豪华型	2.0T-DCT两驱尊贵型	2.0T-DCT两驱旗舰型	备注
1	5207300001-B11	后喷嘴总成	NOZZLE-ASSY-REAR	1	1	1	1	1	1	1	1	1	
2	Q2732913	十字槽大半圆头自攻螺钉	SCREW	2	2	2	2	2	2	2	2	2	
3	6311012001-B11	后雨刮片	AFTER THE WIPER BLADE	1	1	1	1	1	1	1	1	1	
4	6311011001-B11	后雨刮臂	AFTER THE WIPER ARM	1	1	1	1	1	1	1	1	1	
5	3741021001-B11	后雨刮电机密封胶套	WIPER-RUBBER SLEEVE-REAR	1	1	1	1	1	1	1	1	1	
6	Q32010	六角法兰面螺母	NUT	1	1	1	1	1	1	1	1	1	
7	6310101001-B11	后雨刮片装饰帽	COVER-WIPER-REAR	1	1	1	1	1	1	1	1	1	
8	3741020001-B11	后雨刮电机总成	MOTOR-WIPER-ASSY-REAR	1	1	1	1	1	1	1	1	1	
9	Q1840625	六角法兰面螺栓	BOLT	2	2	2	2	2	2	2	2	2	
10	1109041-02	大平垫圈	GASKET	2	2	2	2	2	2	2	2	2	
11	6310100001-B11	后雨刮片总成	PIECES-REAR WIPER-ASSY	1	1	1	1	1	1	1	1	1	

7900001001-B11

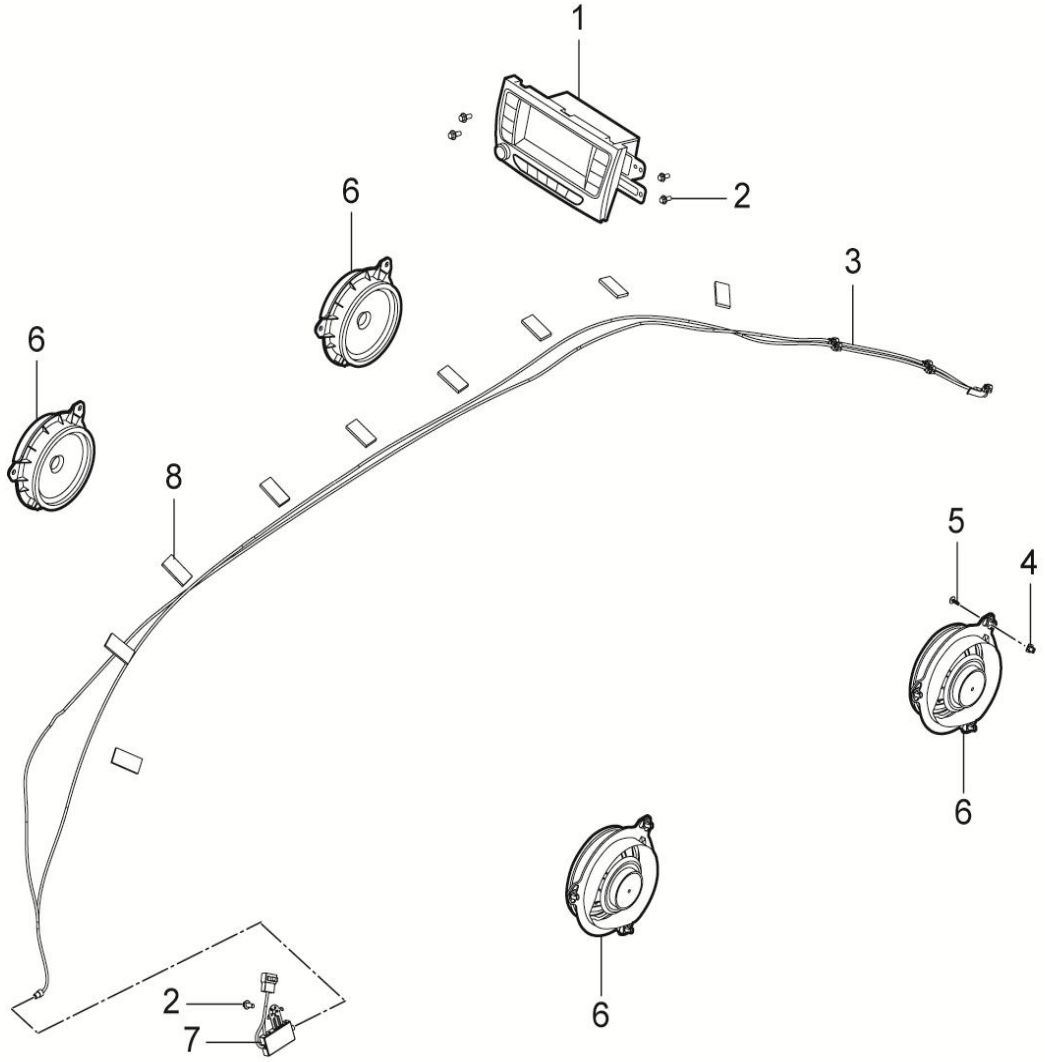

7900001001-B11 多媒体装置

7900001001-B11 MULTIMEDIA-ASSY

序号	备件编号	中文名称	英文名称	1.5T-MT两驱精英型	1.5T-MT两驱豪华型	1.5T-MT两驱尊贵型	1.5T-MT两驱旗舰型	2.0T-MT两驱尊贵型	2.0T-MT两驱旗舰型	2.0T-DCT两驱豪华型	2.0T-DCT两驱尊贵型	2.0T-DCT两驱旗舰型	备注
1	7901010001-B11	收音机	RADIO	1	0	0	0	0	0	0	0	0	
2	Q1840616	六角法兰面螺栓	BOLT	8	0	0	0	0	0	0	0	0	
3	7901050001-B11	天线连接线	ANTENNA WIRING	1	0	0	0	0	0	0	0	0	
4	B398B042	A型通孔式嵌装塑料螺母	NUT	12	0	0	0	0	0	0	0	0	
5	Q2214216A	十字槽盘头自攻螺钉和大垫圈组合件	SCREW	12	0	0	0	0	0	0	0	0	
6	7911010-A01	全频扬声器总成	LOUD-SPEAKER-ASSY	4	0	0	0	0	0	0	0	0	
7	7901040001-B11	天线放大器总成	ANTENNA-AMPLIFIER-ASSY	1	0	0	0	0	0	0	0	0	
8	7901061-A01	天线放大器固定用海绵贴	SPONGE STICKER	9	0	0	0	0	0	0	0	0	

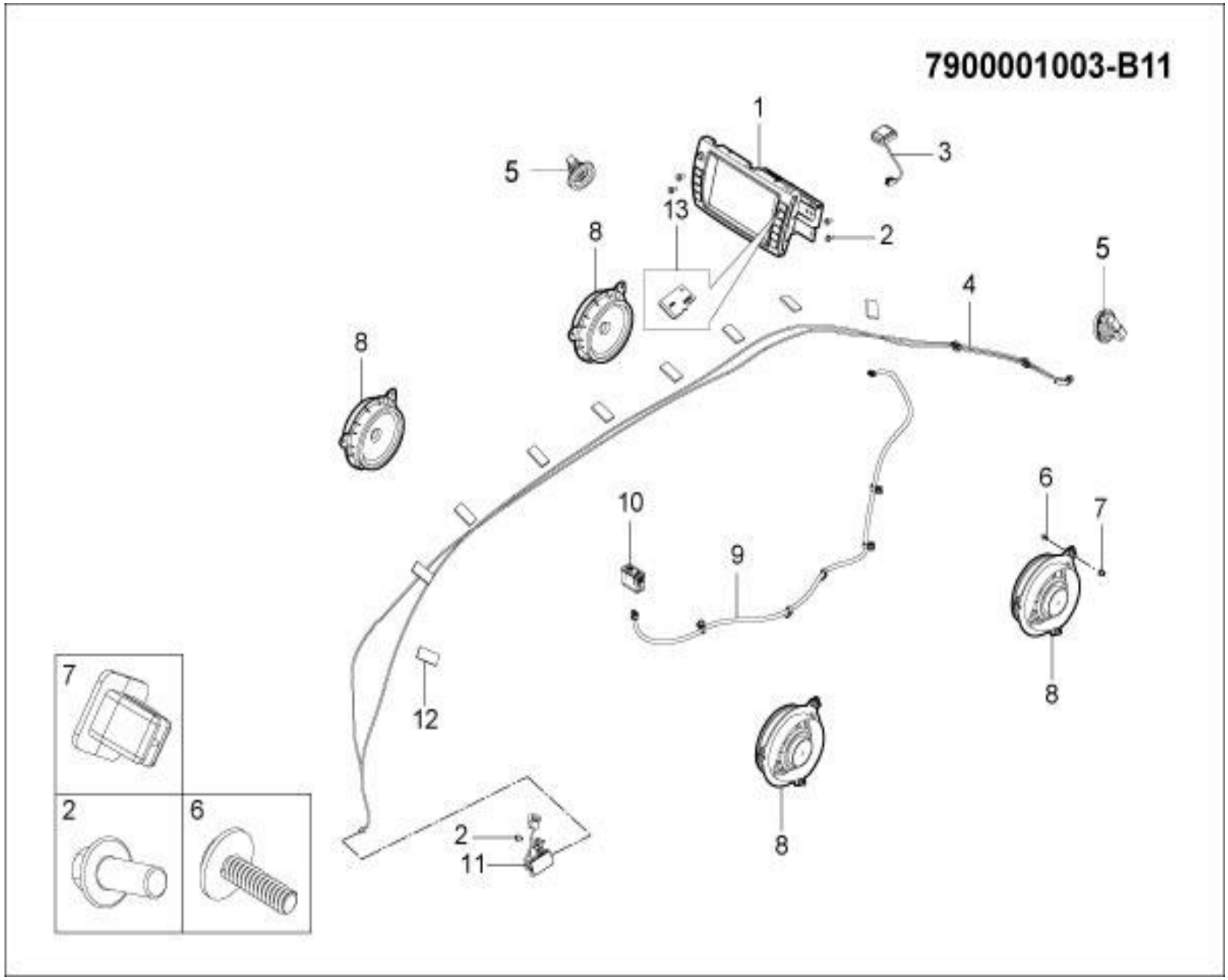
7900001003-B11
1
2
3
4
5
6
7
8
9
10
11
12
13

7900001003-B11 多媒体装置

7900001003-B11MULTIMEDIA-ASSY

序号	备件编号	中文名称	英文名称	1.5T-MT两驱精英型	1.5T-MT两驱豪华型	1.5T-MT两驱尊贵型	1.5T-MT两驱旗舰型	2.0T-MT两驱尊贵型	2.0T-MT两驱旗舰型	2.0T-DCT两驱豪华型	2.0T-DCT两驱尊贵型	2.0T-DCT两驱旗舰型	备注
1	7901010003-B11	无机芯导航+智能手机	NAV-ASSY	0	0	1	1	1	1	1	1	1	德赛西威
2	Q1840616	六角法兰面螺栓	BOLT	0	0	8	8	8	8	8	8	8	
3	7901060001-B11	GPS天线	GPS-ANTENNA-ASSY	0	0	1	1	1	1	1	1	1	
4	7901050001-B11	天线连接线	ANTENNA WIRING	0	0	1	1	1	1	1	1	1	
5	7911020-A01	高音扬声器总成	LOUD-SPEAKER-ASSY	0	0	2	2	2	2	2	2	2	
6	Q2214216A	十字槽盘头自攻螺钉和大垫圈组合件	SCREW	0	0	12	12	12	12	12	12	12	
7	B398B042	A型通孔式嵌装塑料螺母	NUT	0	0	12	12	12	12	12	12	12	
8	7911010-A01	全频扬声器总成	SPEAKER-ASSY-H	0	0	4	4	4	4	4	4	4	
9	7901030001-B11	USB+IPOD连接线	USB&IPOD WIRING	0	0	1	1	1	1	1	1	1	
10	7901020001-B11	USB+IPOD接口	USB&IPOD	0	0	1	1	1	1	1	1	1	
11	7901040001-B11	天线放大器总成	ANTENNA-AMPLIFIER-ASSY	0	0	1	1	1	1	1	1	1	
12	7901061-A01	天线放大器固定用海绵贴	SPONGE STICKER	0	0	9	9	9	9	9	9	9	
13	7901070001-B11	SD卡	SD CARD	0	0	1	1	1	1	1	1	1	德赛西威

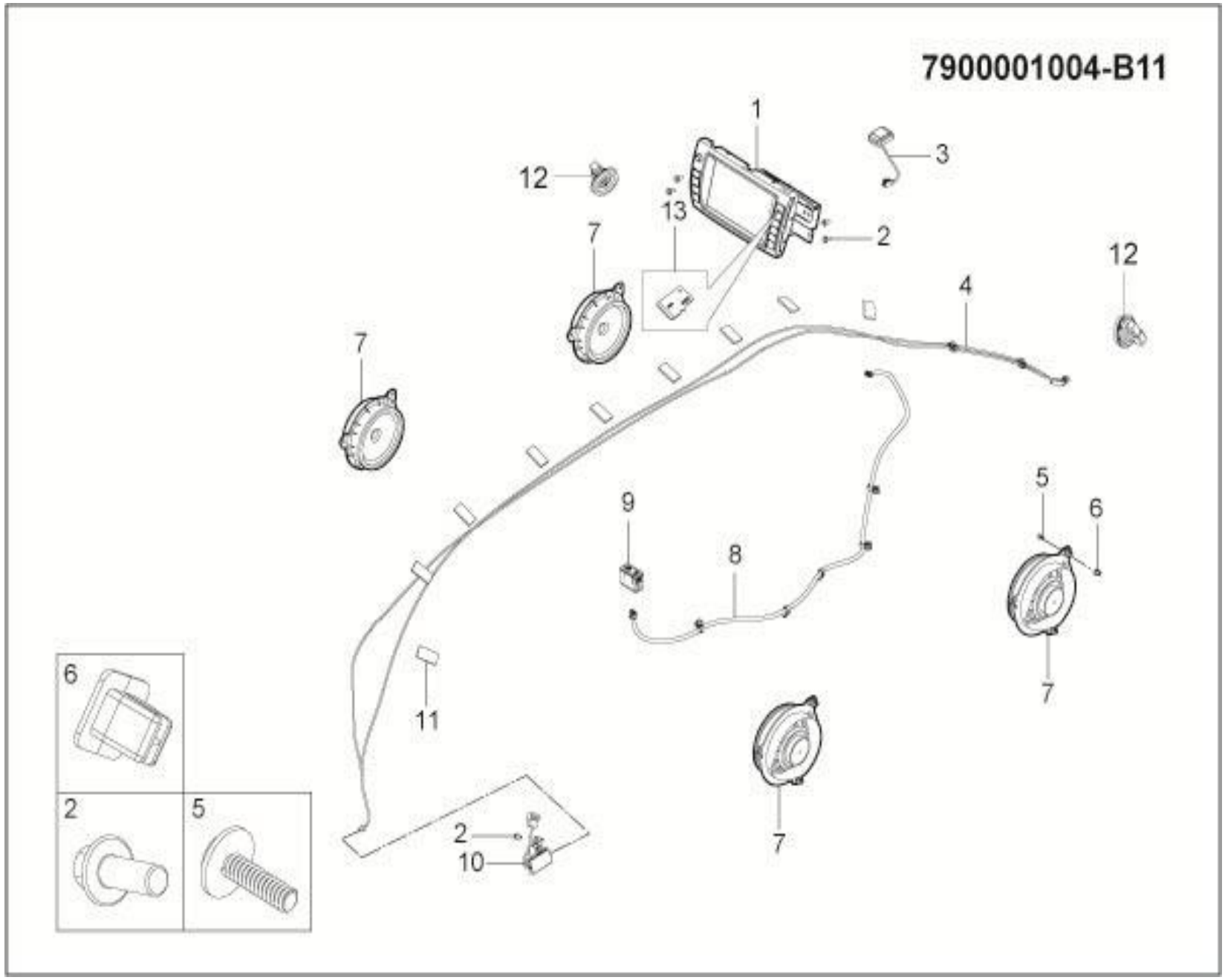
7900001004-B11
1
12
3
13
2
7
12
4
7
5
6
9
8
11
7
6
2
5
2
10

7900001004-B11 多媒体装置

7900001004-B11 MULTIMEDIA-ASSY

序号	备件编号	中文名称	英文名称	1.5T-MT两驱精英型	1.5T-MT两驱豪华型	1.5T-MT两驱尊贵型	1.5T-MT两驱旗舰型	2.0T-MT两驱尊贵型	2.0T-MT两驱旗舰型	2.0T-DCT两驱豪华型	2.0T-DCT两驱尊贵型	2.0T-DCT两驱旗舰型	备注
1	7901010002-B11	无机芯导航	MP5-ASSY	0	1	0	0	0	0	0	0	0	德赛西威
2	Q1840616	六角法兰面螺栓	BOLT	0	8	0	0	0	0	0	0	0	
3	7901060001-B11	GPS天线	GPS-ANTENNA-ASSY	0	1	0	0	0	0	0	0	0	
4	7901050001-B11	天线连接线	ANTENNA WIRING	0	1	0	0	0	0	0	0	0	
5	Q2214216A	十字槽盘头自攻螺钉和大垫圈组合件	SCREW	0	12	0	0	0	0	0	0	0	
6	B398B042	A型通孔式嵌装塑料螺母	NUT	0	12	0	0	0	0	0	0	0	
7	7911010-A01	全频扬声器总成	LOUD-SPEAKER-ASSY	0	4	0	0	0	0	0	0	0	
8	7901030001-B11	USB+IPOD连接线	USB&IPOD WIRING	0	1	0	0	0	0	0	0	0	
9	7901020001-B11	USB+IPOD接口	USB&IPOD	0	1	0	0	0	0	0	0	0	
10	7901040001-B11	天线放大器总成	ANTENNA-AMPLIFIER-ASSY	0	1	0	0	0	0	0	0	0	
11	7901061-A01	天线放大器固定用海绵贴	SPONGE STICKER	0	9	0	0	0	0	0	0	0	
12	7911020-A01	高音扬声器总成	LOUD-SPEAKER-ASSY	0	2	0	0	0	0	0	0	0	
13	7901070002-B11	SD卡	SD CARD	0	1	0	0	0	0	0	0	0	德赛西威

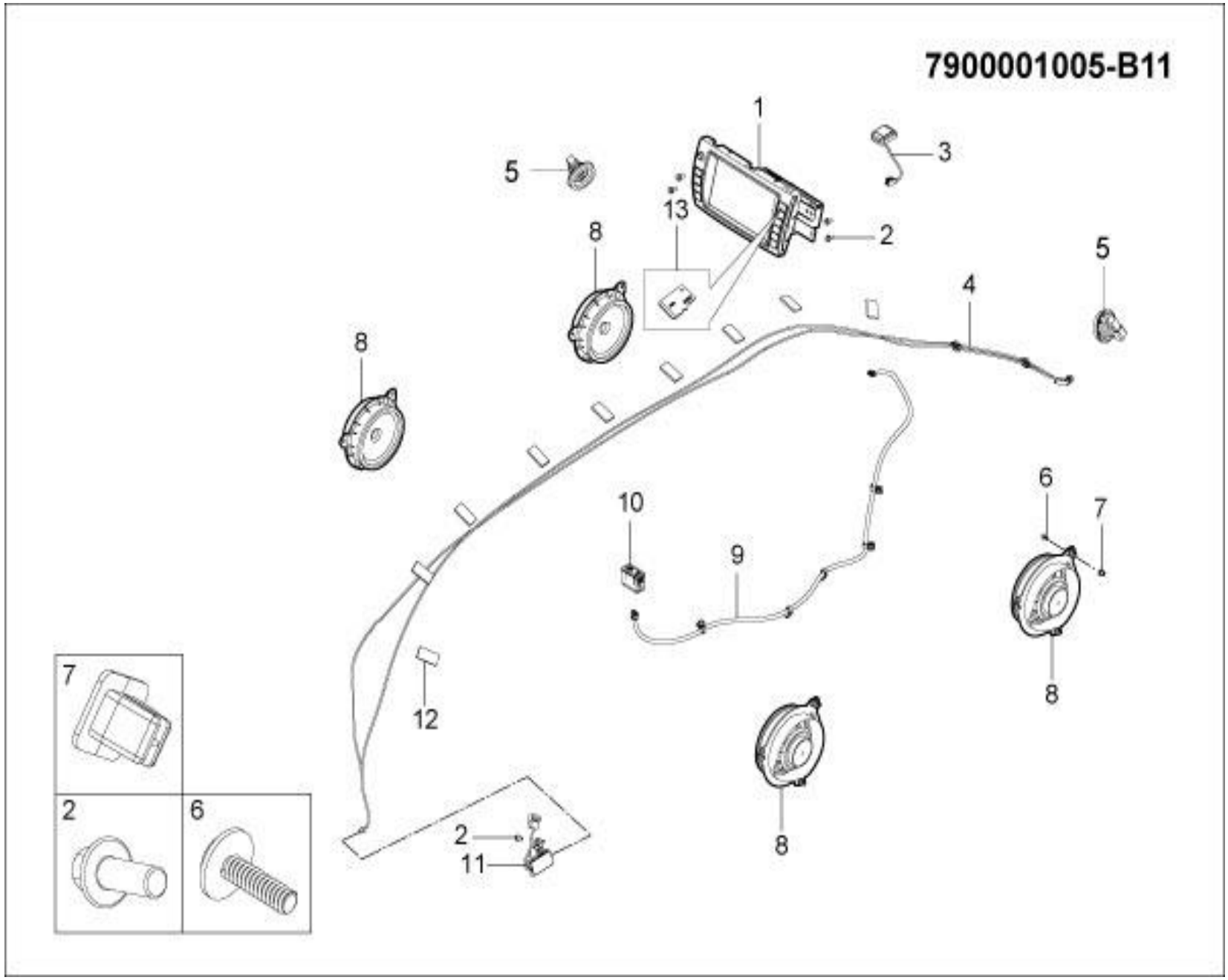
7900001005-B11
1
2
3
4
5
6
7
8
9
10
11
12
13

7900001005-B11 多媒体装置

7900001005-B11 MULTIMEDIA-ASSY

序号	备件编号	中文名称	英文名称	1.5T-MT两驱精英型	1.5T-MT两驱豪华型	1.5T-MT两驱尊贵型	1.5T-MT两驱旗舰型	2.0T-MT两驱尊贵型	2.0T-MT两驱旗舰型	2.0T-DCT两驱豪华型	2.0T-DCT两驱尊贵型	2.0T-DCT两驱旗舰型	备注
1	7901010004-B11	无机芯导航	NAV-ASSY	0	1	0	0	0	0	0	0	0	凯越电子
2	Q1840616	六角法兰面螺栓	BOLT	0	8	0	0	0	0	0	0	0	
3	7901060001-B11	GPS天线	GPS-ANTENNA-ASSY	0	1	0	0	0	0	0	0	0	
4	7901050001-B11	天线连接线	ANTENNA WIRING	0	1	0	0	0	0	0	0	0	
5	7911020-A01	高音扬声器总成	LOUD-SPEAKER-ASSY	0	2	0	0	0	0	0	0	0	
6	Q2214216A	十字槽盘头自攻螺钉和大垫圈组合件	SCREW	0	12	0	0	0	0	0	0	0	
7	B398B042	A型通孔式嵌装塑料螺母	NUT	0	12	0	0	0	0	0	0	0	
8	7911010-A01	全频扬声器总成	SPEAKER-ASSY-H	0	4	0	0	0	0	0	0	0	
9	7901030001-B11	USB+IPOD连接线	USB&IPOD WIRING	0	1	0	0	0	0	0	0	0	
10	7901020001-B11	USB+IPOD接口	USB&IPOD	0	1	0	0	0	0	0	0	0	
11	7901040001-B11	天线放大器总成	ANTENNA-AMPLIFIER-ASSY	0	1	0	0	0	0	0	0	0	
12	7901061-A01	天线放大器固定用海绵贴	SPONGE STICKER	0	9	0	0	0	0	0	0	0	
13	7901070005-B11	SD卡	SD CARD	0	1	0	0	0	0	0	0	0	凯越电子

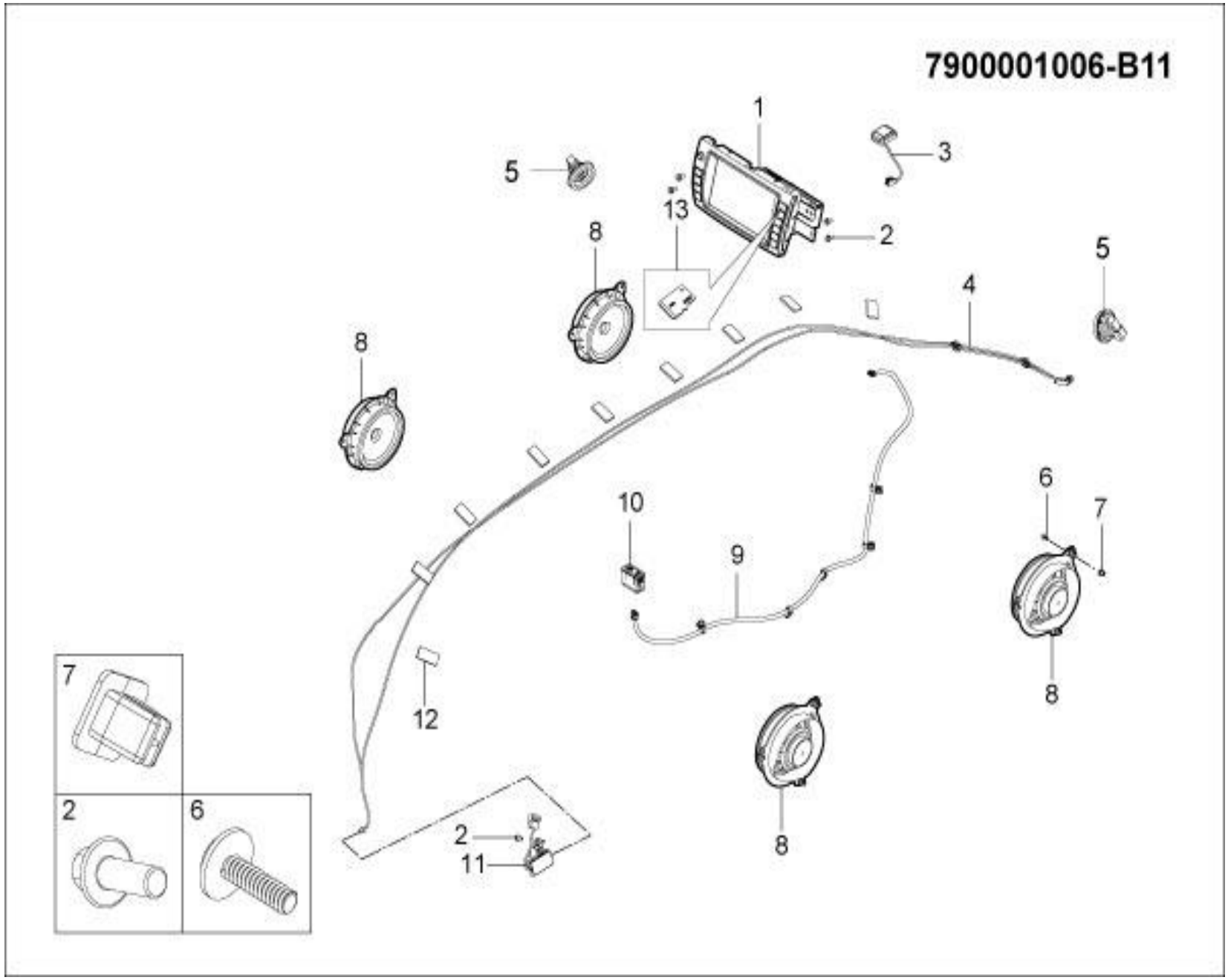
7900001006-B11
1
2
3
4
5
6
7
8
9
10
11
12
13

7900001006-B11 多媒体装置

7900001006-B11MULTIMEDIA-ASSY

序号	备件编号	中文名称	英文名称	1.5T-MT两驱精英型	1.5T-MT两驱豪华型	1.5T-MT两驱尊贵型	1.5T-MT两驱旗舰型	2.0T-MT两驱尊贵型	2.0T-MT两驱旗舰型	2.0T-DCT两驱豪华型	2.0T-DCT两驱尊贵型	2.0T-DCT两驱旗舰型	备注
1	7901010005-B11	无机芯导航+智能手机	NAV-ASSY	0	0	1	1	1	1	1	1	1	凯越电子
2	Q1840616	六角法兰面螺栓	BOLT	0	0	8	8	8	8	8	8	8	
3	7901060001-B11	GPS天线	GPS-ANTENNA-ASSY	0	0	1	1	1	1	1	1	1	
4	7901050001-B11	天线连接线	ANTENNA WIRING	0	0	1	1	1	1	1	1	1	
5	7911020-A01	高音扬声器总成	LOUD-SPEAKER-ASSY	0	0	2	2	2	2	2	2	2	
6	Q2214216A	十字槽盘头自攻螺钉和大垫圈组合件	SCREW	0	0	12	12	12	12	12	12	12	
7	B398B042	A型通孔式嵌装塑料螺母	NUT	0	0	12	12	12	12	12	12	12	
8	7911010-A01	全频扬声器总成	SPEAKER-ASSY-H	0	0	4	4	4	4	4	4	4	
9	7901030001-B11	USB+IPOD连接线	USB&IPOD WIRING	0	0	1	1	1	1	1	1	1	
10	7901020001-B11	USB+IPOD接口	USB&IPOD	0	0	1	1	1	1	1	1	1	
11	7901040001-B11	天线放大器总成	ANTENNA-AMPLIFIER-ASSY	0	0	1	1	1	1	1	1	1	
12	7901061-A01	天线放大器固定用海绵贴	SPONGE STICKER	0	0	9	9	9	9	9	9	9	
13	7901070004-B11	SD卡	SD CARD	0	0	1	1	1	1	1	1	1	凯越电子

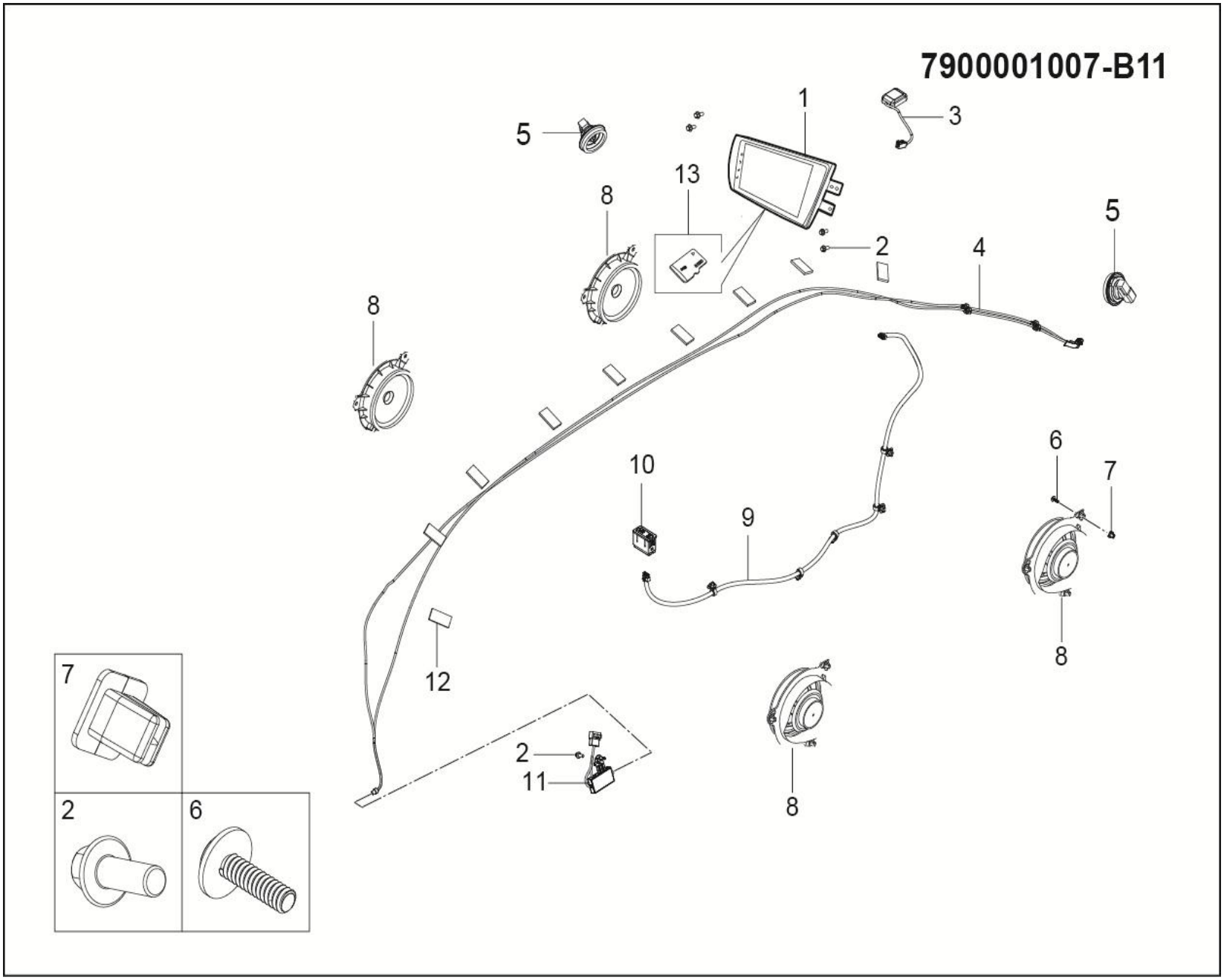
7900001007-B11
1
2
3
4
5
5
6
7
8
8
8
8
9
10
11
12
13
2
6
7

7900001007-B11 多媒体装置

7900001007-B11 MULTIMEDIA-ASSY

序号	备件编号	中文名称	英文名称	1.5T-MT两驱精英型	1.5T-MT两驱豪华型	1.5T-MT两驱尊贵型	1.5T-MT两驱旗舰型	2.0T-MT两驱尊贵型	2.0T-MT两驱旗舰型	2.0T-DCT两驱豪华型	2.0T-DCT两驱尊贵型	2.0T-DCT两驱旗舰型	备注
1	7901010007-B11	无机芯导航+智能手机	NAV-ASSY	0	0	0	0	0	0	0	0	1	德赛西威
2	Q1840616	六角法兰面螺栓	BOLT	0	0	0	0	0	0	0	0	8	
3	7901060001-B11	GPS天线	GPS-ANTENNA-ASSY	0	0	0	0	0	0	0	0	1	
4	7901050001-B11	天线连接线	ANTENNA WIRING	0	0	0	0	0	0	0	0	1	
5	7911020-A01	高音扬声器总成	LOUD-SPEAKER-ASSY	0	0	0	0	0	0	0	0	2	
6	Q2735513	十字槽大半圆头自攻螺钉	SCREW	0	0	0	0	0	0	0	0	12	
7	5608011001-B11	装塑料螺母	NUT	0	0	0	0	0	0	0	0	12	
8	7911010-A01	全频扬声器总成	SPEAKER-ASSY-H	0	0	0	0	0	0	0	0	4	
9	7901030001-B11	USB+IPOD连接线	USB&IPOD WIRING	0	0	0	0	0	0	0	0	1	
10	7901020001-B11	USB+IPOD接口	USB&IPOD	0	0	0	0	0	0	0	0	1	
11	7901040001-B11	天线放大器总成	ANTENNA-AMPLIFIER-ASSY	0	0	0	0	0	0	0	0	1	
12	7901061-A01	天线放大器固定用海绵贴	SPONGE STICKER	0	0	0	0	0	0	0	0	9	
13	7901070003-B11	SD卡	SD CARD	0	0	0	0	0	0	0	0	1	德赛西威

8100001001-B11

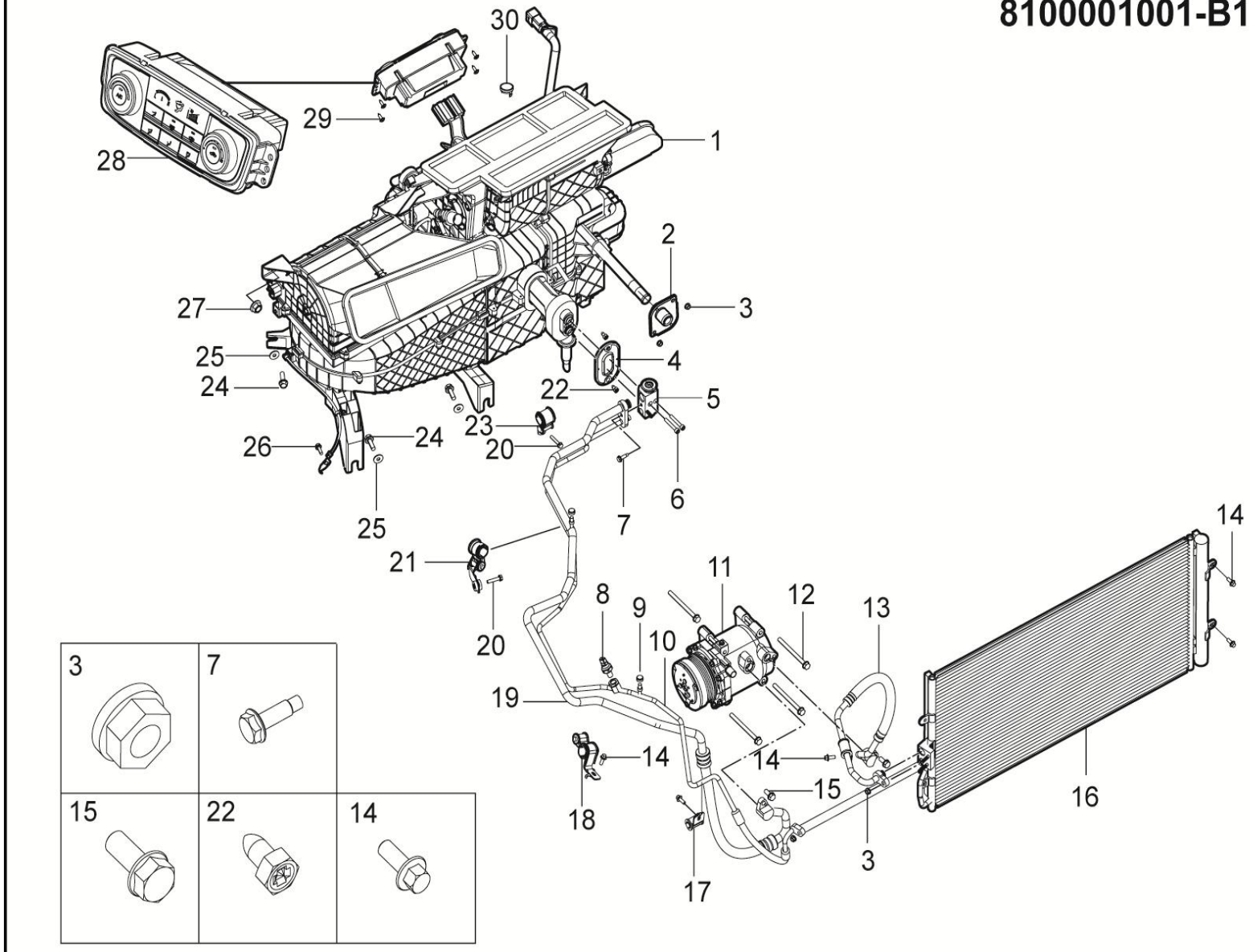

8100001001-B11 空调系统装置（电动空调）

8100001001-B11 A/C ASSY

序号	备件编号	中文名称	英文名称	1.5T-MT两驱精英型	1.5T-MT两驱豪华型	1.5T-MT两驱尊贵型	1.5T-MT两驱旗舰型	2.0T-MT两驱尊贵型	2.0T-MT两驱旗舰型	2.0T-DCT两驱豪华型	2.0T-DCT两驱尊贵型	2.0T-DCT两驱旗舰型	备注
1	8107010001-B11	HVAC总成	HVAC-ASSY	1	1	0	0	0	0	0	0	0	
2	8107035001-B11	暖风水管密封圈	HEATING-ASSY-SEALING	1	1	0	0	0	0	0	0	0	
3	Q32006	六角法兰面螺母	NUT	4	4	0	0	0	0	0	0	0	
4	8107034001-B11	膨胀阀密封圈	TXV-SEALING	1	1	0	0	0	0	0	0	0	
5	8107020001-B11	膨胀阀总成	TXV	1	1	0	0	0	0	0	0	0	
6	Q218B0640	圆头内六角螺栓	BOLT	2	2	0	0	0	0	0	0	0	
7	Q1840620	六角法兰面螺栓	BOLT	1	1	0	0	0	0	0	0	0	
8	8108013001-B11	高低压开关	AIR CONDITIONING HIGH AND LOW PRESSURE SWITCH	1	1	0	0	0	0	0	0	0	
9	8108014001-B11	堵盖	BLANKING CAP	1	1	0	0	0	0	0	0	0	
10	8108011001-B11	高压管（冷凝器至膨胀阀）	HIGH-PRESSURE PIPE	1	1	0	0	0	0	0	0	0	
11	8103010002-B11	压缩机总成	COMPRESSOR-ASSY	1	1	0	0	0	0	0	0	0	
12	Q18408100	六角法兰面螺栓	BOLT	4	4	0	0	0	0	0	0	0	
13	8108030001-B11	压缩机-冷凝器管路总成	COMPRESSOR-TO-CONDENSER-PIPE-ASSY	1	1	0	0	0	0	0	0	0	
14	Q1840616	六角法兰面螺栓	BOLT	8	8	0	0	0	0	0	0	0	

8100001001-B11

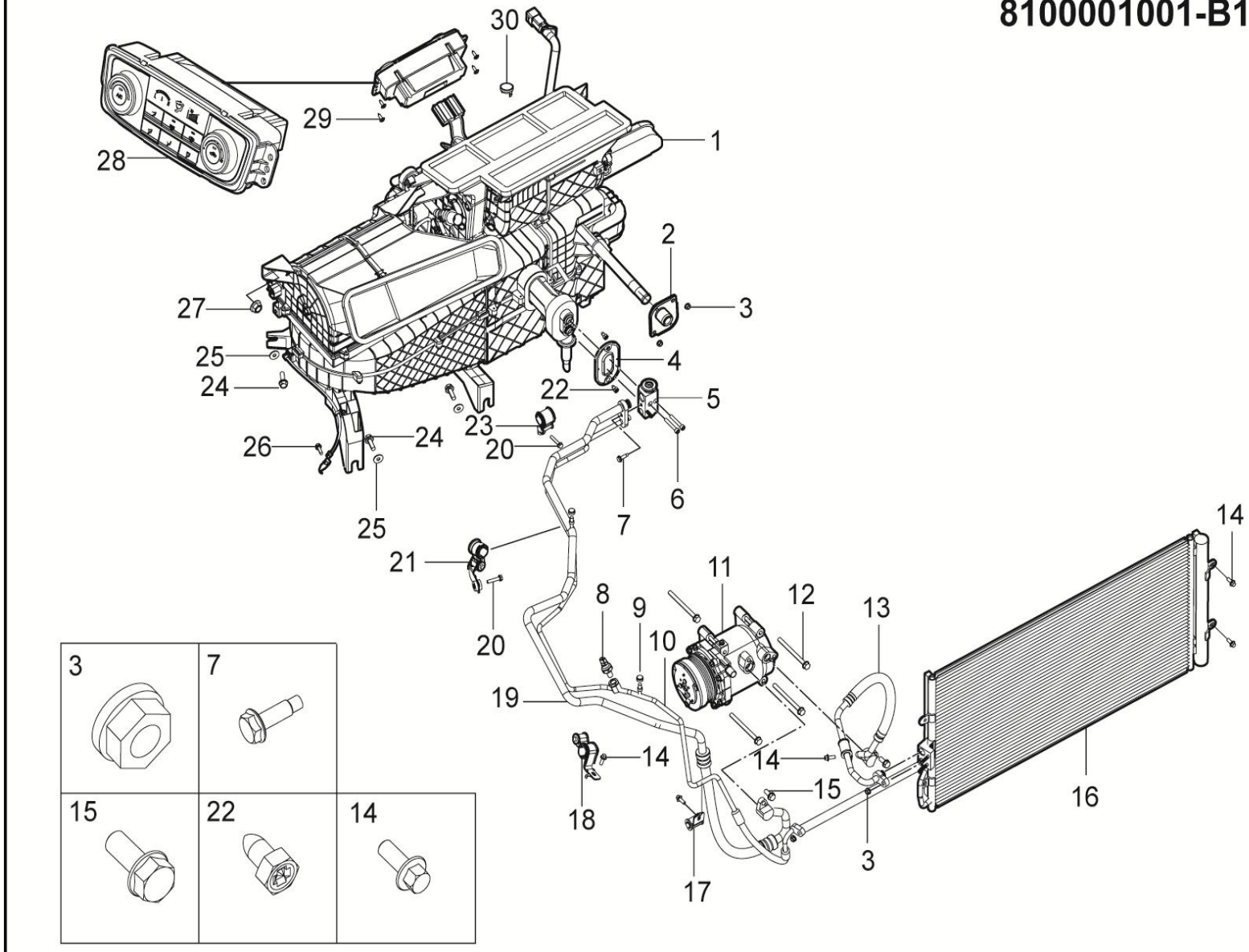

8100001001-B11 空调系统装置（电动空调）

8100001001-B11 A/C ASSY

序号	备件编号	中文名称	英文名称	MT两驱精英型	MT两驱豪华型	MT两驱尊贵型	MT两驱旗舰型	MT两驱尊贵型	MT两驱旗舰型	DCT两驱豪华型	DCT两驱尊贵型	DCT两驱旗舰型	备注
15	Q1840820	六角法兰面螺栓	BOLT	2	2	0	0	0	0	0	0	0	
16	8105010001-B11	冷凝器总成	CONDENSER-ASSY	1	1	0	0	0	0	0	0	0	
17	8108015001-B11	高压管固定夹	HIGH PRESSURE PIPE CLAMP	1	1	0	0	0	0	0	0	0	
18	8108016001-B11	高低压管固定夹I	HIGH AND LOW PRESSURE PIPE CLAMP I	1	1	0	0	0	0	0	0	0	
19	8108012001-B11	低压管（压缩机至膨胀阀）	LOW-VOLTAGE TUBE	1	1	0	0	0	0	0	0	0	
20	Q1400630	六角头螺栓和平垫圈组合件	BOLT	2	2	0	0	0	0	0	0	0	
21	8108017001-B11	高低压管管固定夹II	HIGH AND LOW PRESSURE PIPE CLAMP II	1	1	0	0	0	0	0	0	0	
22	Q2756313	十字槽凹穴六角头自攻螺钉	SCREW	2	2	0	0	0	0	0	0	0	
23	8108018001-B11	高低压管管固定夹III	HIGH AND LOW PRESSURE PIPE CLAMP III	1	1	0	0	0	0	0	0	0	
24	Q1840825	六角法兰面螺栓	BOLT	4	4	0	0	0	0	0	0	0	
25	Q40208	垫片	GASKET	2	2	0	0	0	0	0	0	0	
26	Q1840612	六角法兰面螺栓	BOLT	1	1	0	0	0	0	0	0	0	
27	Q32008	六角法兰面螺母	NUT	3	3	0	0	0	0	0	0	0	
28	8112010001-B11	空调控制面板总成（普通漆）	A/C-CONTROLS-ASSY	1	1	0	0	0	0	0	0	0	

8100001001-B11

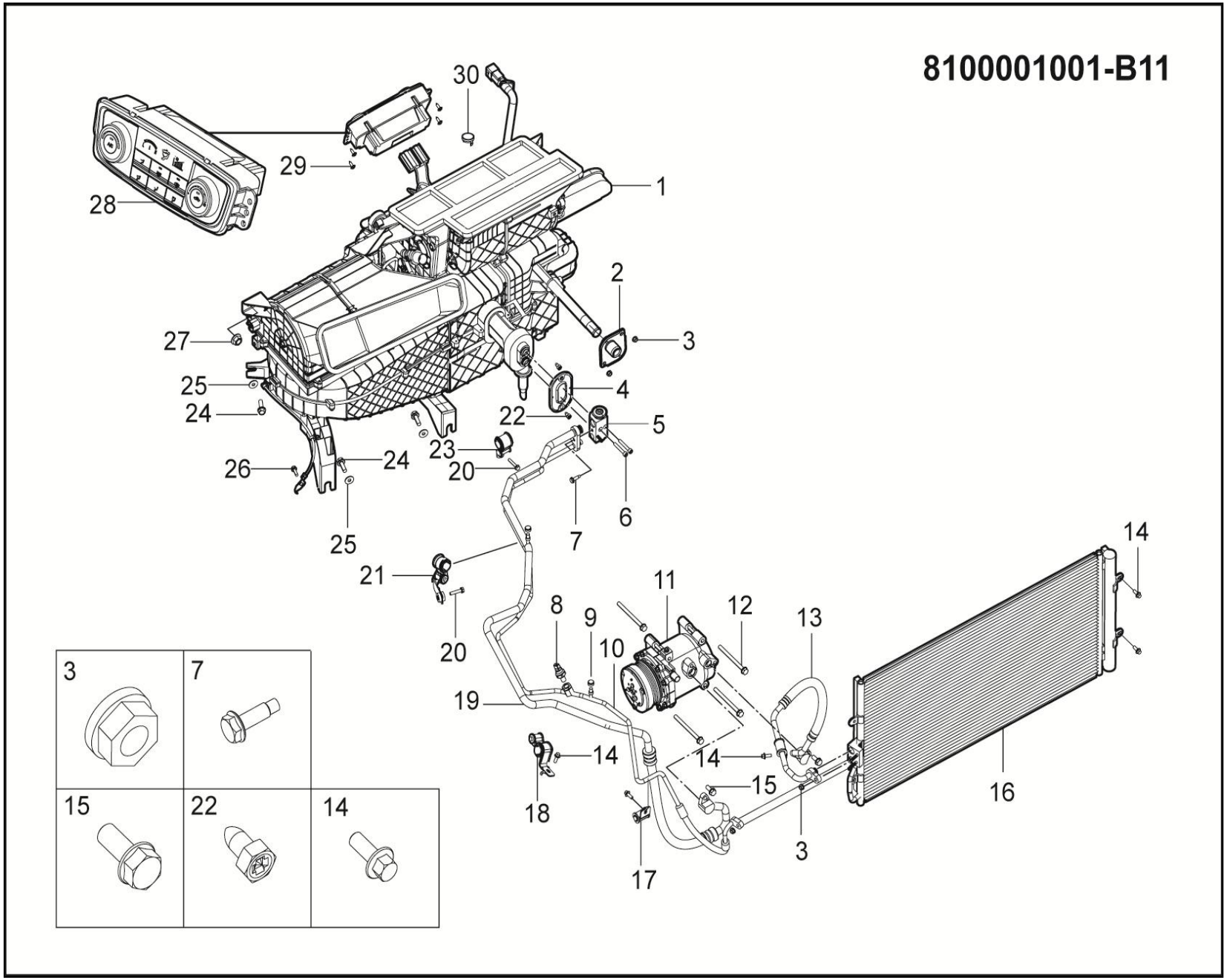

8100001001-B11 空调系统装置（电动空调）

8100001001-B11 A/C ASSY

序号	备件编号	中文名称	英文名称	MT两驱精英型	MT两驱豪华型	MT两驱尊贵型	MT两驱旗舰型	MT两驱尊贵型	MT两驱旗舰型	DCT两驱豪华型	DCT两驱尊贵型	DCT两驱旗舰型	备注
29	Q2204816	十字槽盘头自攻螺钉和平垫圈组合件	SCREW	4	4	0	0	0	0	0	0	0	
30	8112011001-B11	阳光传感器堵盖	SOLAR-SENSOR-COVER	1	1	0	0	0	0	0	0	0	

8100001004-B11

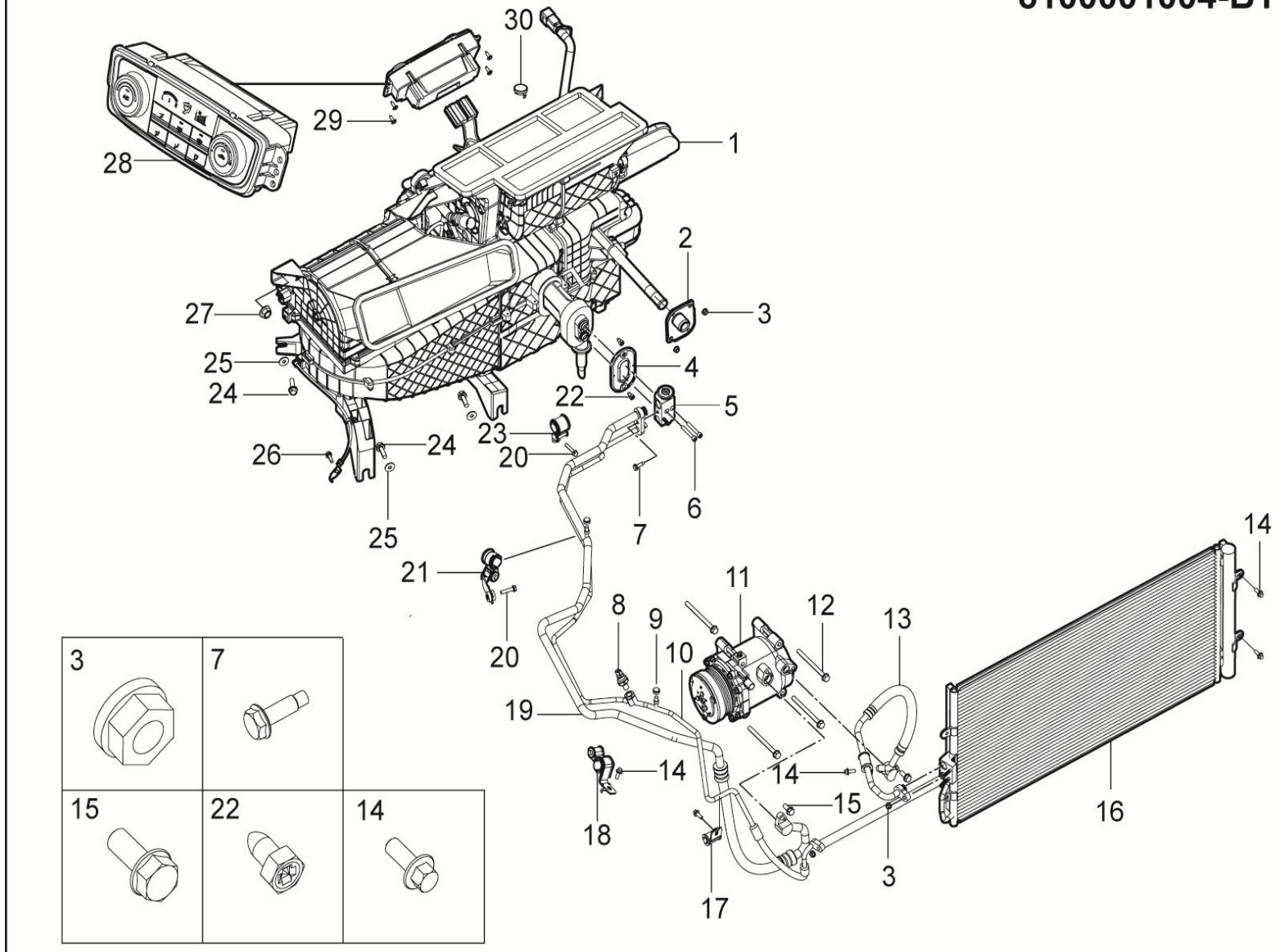

8100001004-B11 空调系统装置（电动空调）

8100001004-B11 A/C ASSY

序号	备件编号	中文名称	英文名称	1.5T-MT两驱精英型	1.5T-MT两驱豪华型	1.5T-MT两驱尊贵型	1.5T-MT两驱旗舰型	2.0T-MT两驱尊贵型	2.0T-MT两驱旗舰型	2.0T-DCT两驱豪华型	2.0T-DCT两驱尊贵型	2.0T-DCT两驱旗舰型	备注
1	8107010001-B11	HVAC总成	HVAC-ASSY	0	1	0	0	0	0	0	0	0	
2	8107035001-B11	暖风水管密封圈	HEATING-ASSY-SEALING	0	1	0	0	0	0	0	0	0	
3	Q32006	六角法兰面螺母	NUT	0	4	0	0	0	0	0	0	0	
4	8107034001-B11	膨胀阀密封圈	TXV-SEALING	0	1	0	0	0	0	0	0	0	
5	8107020001-B11	膨胀阀总成	TXV	0	1	0	0	0	0	0	0	0	
6	Q218B0640	圆头内六角螺栓	BOLT	0	2	0	0	0	0	0	0	0	
7	Q1840620	六角法兰面螺栓	BOLT	0	1	0	0	0	0	0	0	0	
8	8108013001-B11	高低压开关	AIR CONDITIONING HIGH AND LOW PRESSURE SWITCH	0	1	0	0	0	0	0	0	0	
9	8108014001-B11	堵盖	BLANKING CAP	0	1	0	0	0	0	0	0	0	
10	8108011001-B11	高压管（冷凝器至膨胀阀）	HIGH-PRESSURE PIPE	0	1	0	0	0	0	0	0	0	
11	8103010002-B11	压缩机总成	COMPRESSOR-ASSY	0	1	0	0	0	0	0	0	0	
12	Q18408100	六角法兰面螺栓	BOLT	0	4	0	0	0	0	0	0	0	
13	8108030001-B11	压缩机-冷凝器管路总成	COMPRESSOR-TO-CONDENSER-PIPE-ASSY	0	1	0	0	0	0	0	0	0	
14	Q1840616	六角法兰面螺栓	BOLT	0	8	0	0	0	0	0	0	0	

8100001004-B11

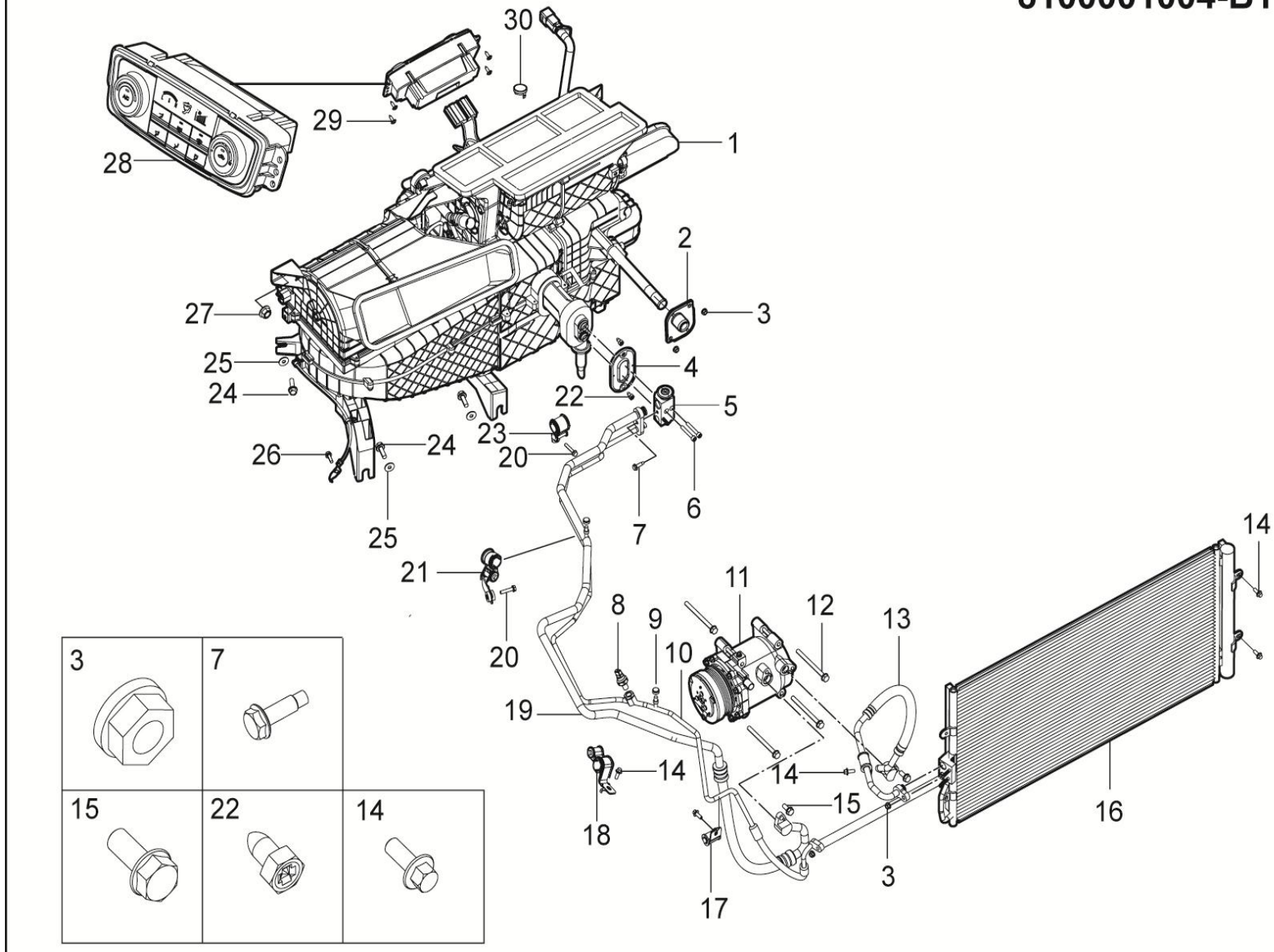

8100001004-B11 空调系统装置（电动空调）

8100001004-B11 A/C ASSY

序号	备件编号	中文名称	英文名称	1.5T-MT两驱精英型	1.5T-MT两驱豪华型	1.5T-MT两驱尊贵型	1.5T-MT两驱旗舰型	2.0T-MT两驱尊贵型	2.0T-MT两驱旗舰型	2.0T-DCT两驱豪华型	2.0T-DCT两驱尊贵型	2.0T-DCT两驱旗舰型	备注
15	Q1840820	六角法兰面螺栓	BOLT	0	2	0	0	0	0	0	0	0	
16	8105010001-B11	冷凝器总成	CONDENSER-ASSY	0	1	0	0	0	0	0	0	0	
17	8108015001-B11	高压管固定夹	HIGH PRESSURE PIPE CLAMP	0	1	0	0	0	0	0	0	0	
18	8108016001-B11	高低压管固定夹I	HIGH AND LOW PRESSURE PIPE CLAMP I	0	1	0	0	0	0	0	0	0	
19	8108012001-B11	低压管（压缩机至膨胀阀）	LOW-VOLTAGE TUBE	0	1	0	0	0	0	0	0	0	
20	Q1400630	六角头螺栓和平垫圈组合件	BOLT	0	2	0	0	0	0	0	0	0	
21	8108017001-B11	高低压管管固定夹II	HIGH AND LOW PRESSURE PIPE CLAMP II	0	1	0	0	0	0	0	0	0	
22	Q2756313	十字槽凹穴六角头自攻螺钉	SCREW	0	2	0	0	0	0	0	0	0	
23	8108018001-B11	高低压管管固定夹III	HIGH AND LOW PRESSURE PIPE CLAMP III	0	1	0	0	0	0	0	0	0	
24	Q1840825	六角法兰面螺栓	BOLT	0	4	0	0	0	0	0	0	0	
25	Q40208	垫片	GASKET	0	2	0	0	0	0	0	0	0	
26	Q1840612	六角法兰面螺栓	BOLT	0	1	0	0	0	0	0	0	0	
27	Q32008	六角法兰面螺母	NUT	0	3	0	0	0	0	0	0	0	
28	8112010003-B11	空调控制面板总成（钢琴漆）	A/C-CONTROLS-ASSY	0	1	0	0	0	0	0	0	0	

8100001004-B11

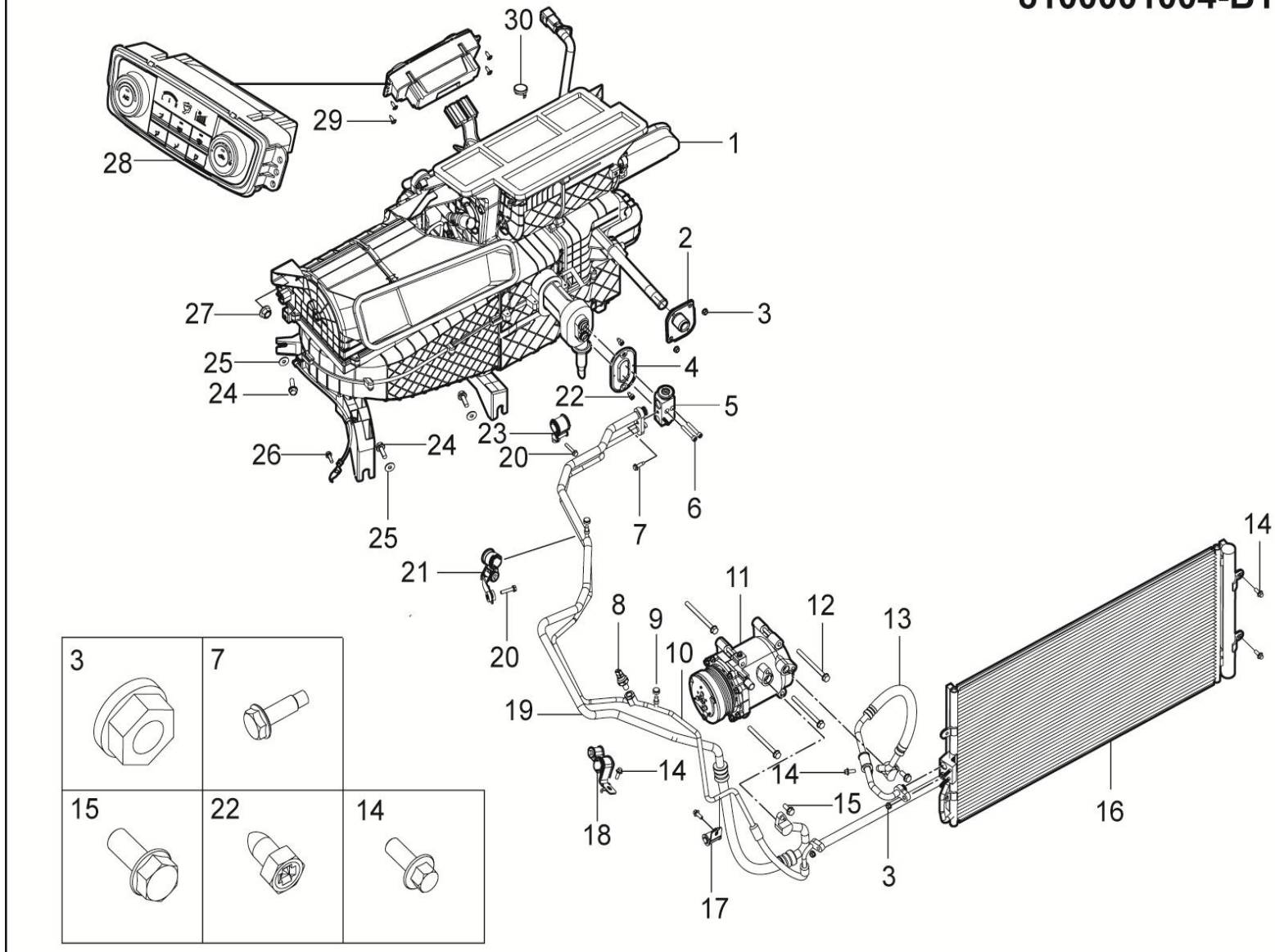

8100001004-B11 空调系统装置（电动空调）

8100001004-B11 A/C ASSY

序号	备件编号	中文名称	英文名称	1.5T-MT两驱精英型	1.5T-MT两驱豪华型	1.5T-MT两驱尊贵型	1.5T-MT两驱旗舰型	2.0T-MT两驱尊贵型	2.0T-MT两驱旗舰型	2.0T-DCT两驱豪华型	2.0T-DCT两驱尊贵型	2.0T-DCT两驱旗舰型	备注
29	Q2204816	十字槽盘头自攻螺钉和平垫圈组合件	SCREW	0	4	0	0	0	0	0	0	0	
30	8112011001-B11	阳光传感器堵盖	SOLAR-SENSOR-COVER	0	1	0	0	0	0	0	0	0	

8100001002-B11

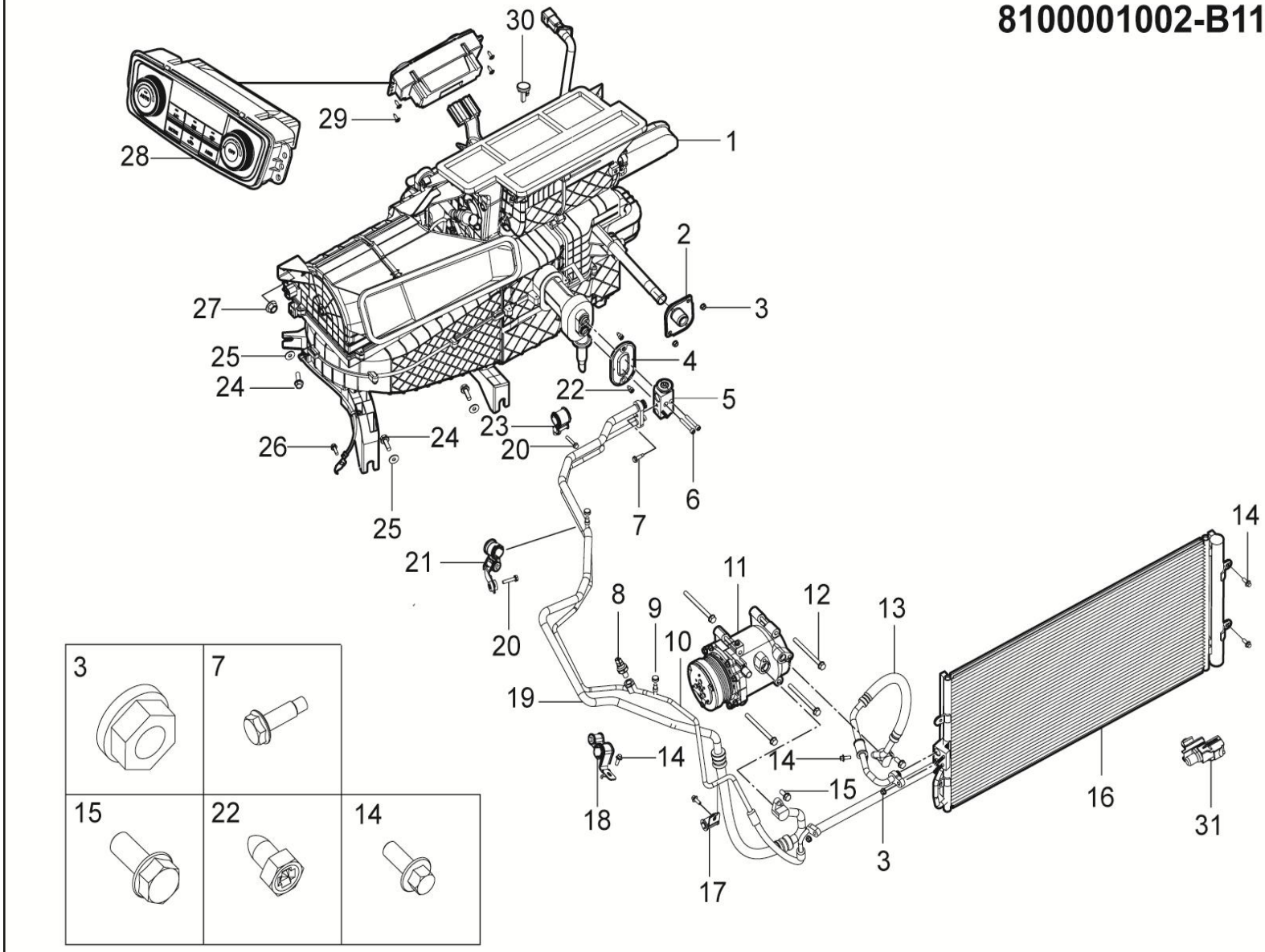

8100001002-B11 空调系统装置（自动空调）

8100001002-B11 AUTO-A/C ASSY

序号	备件编号	中文名称	英文名称	1.5T-MT两驱精英型	1.5T-MT两驱豪华型	1.5T-MT两驱尊贵型	1.5T-MT两驱旗舰型	2.0T-MT两驱尊贵型	2.0T-MT两驱旗舰型	2.0T-DCT两驱豪华型	2.0T-DCT两驱尊贵型	2.0T-DCT两驱旗舰型	备注
1	8107010002-B11	HVAC总成（带室内温度传感器）	HVAC-ASSY	0	0	1	0	0	0	0	0	0	
1	8107010005-B11	HVAC总成	HVAC-ASSY	0	0	1	1	0	0	0	0	0	双区空调
2	8107035001-B11	暖风水管密封圈	HEATING-ASSY-SEALING	0	0	1	1	0	0	0	0	0	
3	Q32006	六角法兰面螺母	NUT	0	0	4	4	0	0	0	0	0	
4	8107034001-B11	膨胀阀密封圈	TXV-SEALING	0	0	1	1	0	0	0	0	0	
5	8107020001-B11	膨胀阀总成	TXV	0	0	1	1	0	0	0	0	0	
6	Q218B0640	圆头内六角螺栓	BOLT	0	0	2	2	0	0	0	0	0	
7	Q1840620	六角法兰面螺栓	BOLT	0	0	1	1	0	0	0	0	0	
8	8108013001-B11	高低压开关	AIR CONDITIONING HIGH AND LOW PRESSURE SWITCH	0	0	1	1	0	0	0	0	0	
9	8108014001-B11	堵盖	BLANKING CAP	0	0	1	1	0	0	0	0	0	
10	8108011001-B11	高压管（冷凝器至膨胀阀）	HIGH-PRESSURE PIPE	0	0	1	1	0	0	0	0	0	
11	8103010002-B11	压缩机总成	COMPRESSOR-ASSY	0	0	1	1	0	0	0	0	0	
12	Q18408100	六角法兰面螺栓	BOLT	0	0	4	4	0	0	0	0	0	
13	8108030001-B11	压缩机-冷凝器管路总成	COMPRESSOR-TO-CONDENSER-PIPE-ASSY	0	0	1	1	0	0	0	0	0	

8100001002-B11

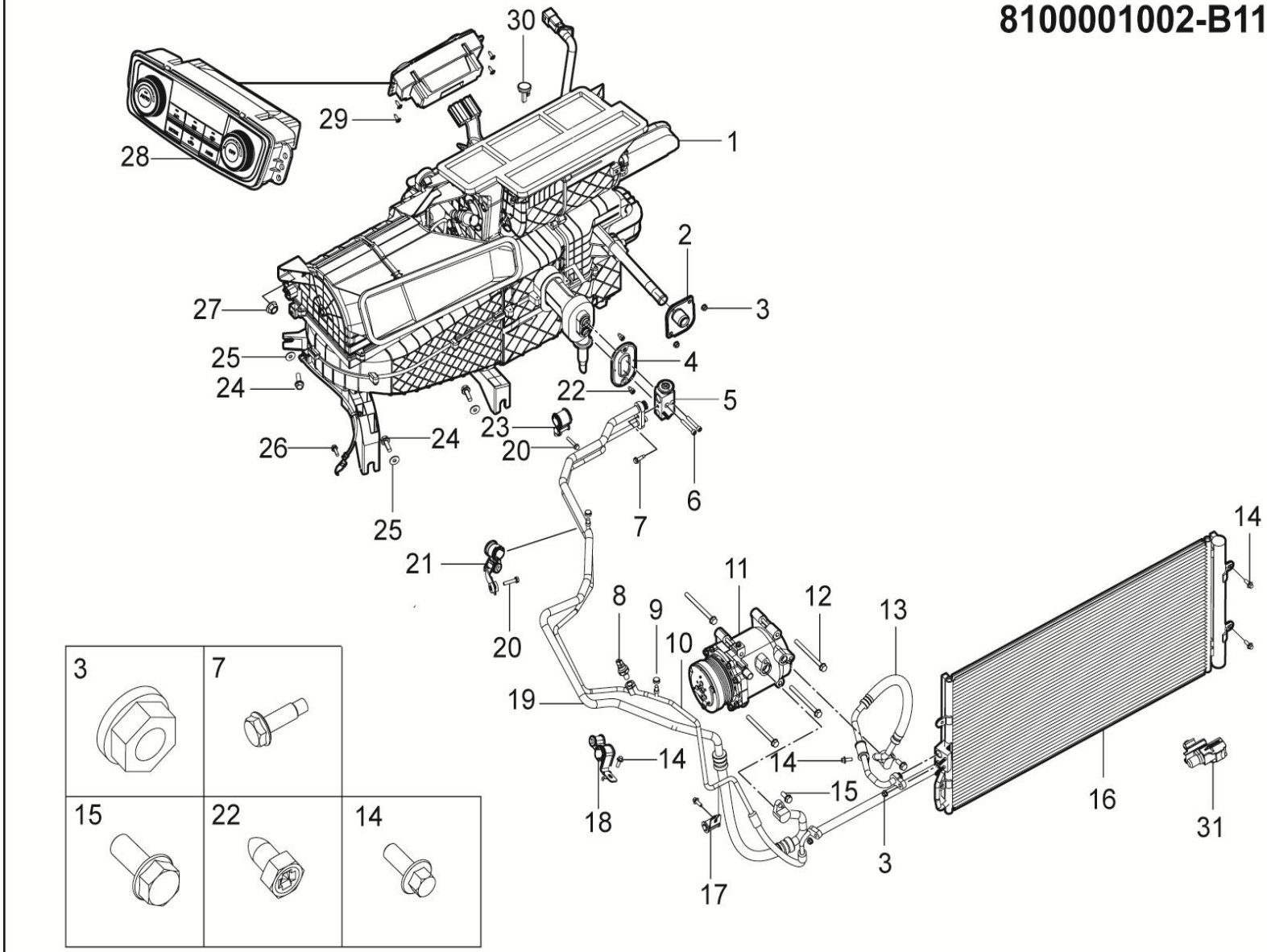

8100001002-B11 空调系统装置（自动空调）

8100001002-B11 AUTO-A/C ASSY

序号	备件编号	中文名称	英文名称	1.5T-MT两驱精英型	1.5T-MT两驱豪华型	1.5T-MT两驱尊贵型	1.5T-MT两驱旗舰型	2.0T-MT两驱尊贵型	2.0T-MT两驱旗舰型	2.0T-DCT两驱豪华型	2.0T-DCT两驱尊贵型	2.0T-DCT两驱旗舰型	备注
14	Q1840616	六角法兰面螺栓	BOLT	0	0	8	8	0	0	0	0	0	
15	Q1840820	六角法兰面螺栓	BOLT	0	0	2	2	0	0	0	0	0	
16	8105010001-B11	冷凝器总成	CONDENSER-ASSY	0	0	1	1	0	0	0	0	0	
17	8108015001-B11	高压管固定夹	HIGH PRESSURE PIPE CLAMP	0	0	1	1	0	0	0	0	0	
18	8108016001-B11	高低压管固定夹I	HIGH AND LOW PRESSURE PIPE CLAMP I	0	0	1	1	0	0	0	0	0	
19	8108012001-B11	低压管（压缩机至膨胀阀）	LOW-VOLTAGE TUBE	0	0	1	1	0	0	0	0	0	
20	Q1400630	六角头螺栓和平垫圈组合件	BOLT	0	0	2	2	0	0	0	0	0	
21	8108017001-B11	高低压管管固定夹II	HIGH AND LOW PRESSURE PIPE CLAMP II	0	0	1	1	0	0	0	0	0	
22	Q2756313	十字槽凹穴六角头自攻螺钉	SCREW	0	0	2	2	0	0	0	0	0	
23	8108018001-B11	高低压管管固定夹III	HIGH AND LOW PRESSURE PIPE CLAMP III	0	0	1	1	0	0	0	0	0	
24	Q1840825	六角法兰面螺栓	BOLT	0	0	4	4	0	0	0	0	0	
25	Q40208	垫片	GASKET	0	0	2	2	0	0	0	0	0	
26	Q1840612	六角法兰面螺栓	BOLT	0	0	1	1	0	0	0	0	0	
27	Q32008	六角法兰面螺母	NUT	0	0	3	3	0	0	0	0	0	

8100001002-B11

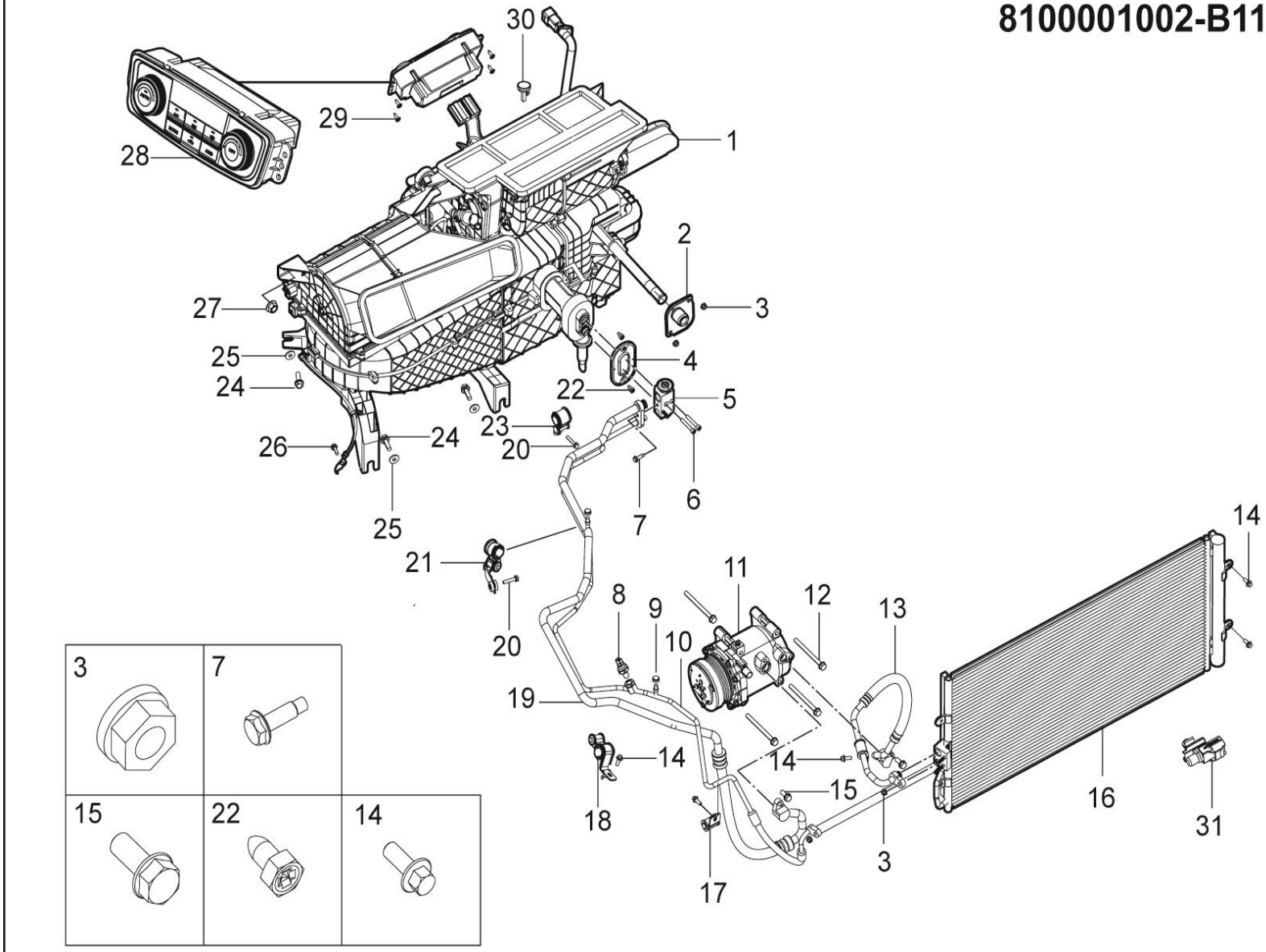

8100001002-B11 空调系统装置（自动空调）

8100001002-B11 AUTO-A/C ASSY

序号	备件编号	中文名称	英文名称	1.5T-MT两驱精英型	1.5T-MT两驱豪华型	1.5T-MT两驱尊贵型	1.5T-MT两驱旗舰型	2.0T-MT两驱尊贵型	2.0T-MT两驱旗舰型	2.0T-DCT两驱豪华型	2.0T-DCT两驱尊贵型	2.0T-DCT两驱旗舰型	备注
28	8112010002-B11	空调控制面板总成（自动空调）	A/C-CONTROLS-ASSY	0	0	1	0	0	0	0	0	0	
28	8112010004-B11	空调控制面板总成	A/C-CONTROLS-ASSY	0	0	1	1	0	0	0	0	0	双区空调
29	Q2204816	十字槽盘头自攻螺钉和平垫圈组合件	SCREW	0	0	4	4	0	0	0	0	0	
30	8112030001-B11	阳光传感器总成	SOLAR-SENSOR-ASSY	0	0	1	1	0	0	0	0	0	
31	8112020001-B11	室外温度传感器总成	AMBIENT TEMPERATURE SENSOR ASSY	0	0	1	1	0	0	0	0	0	

8100001007-B11

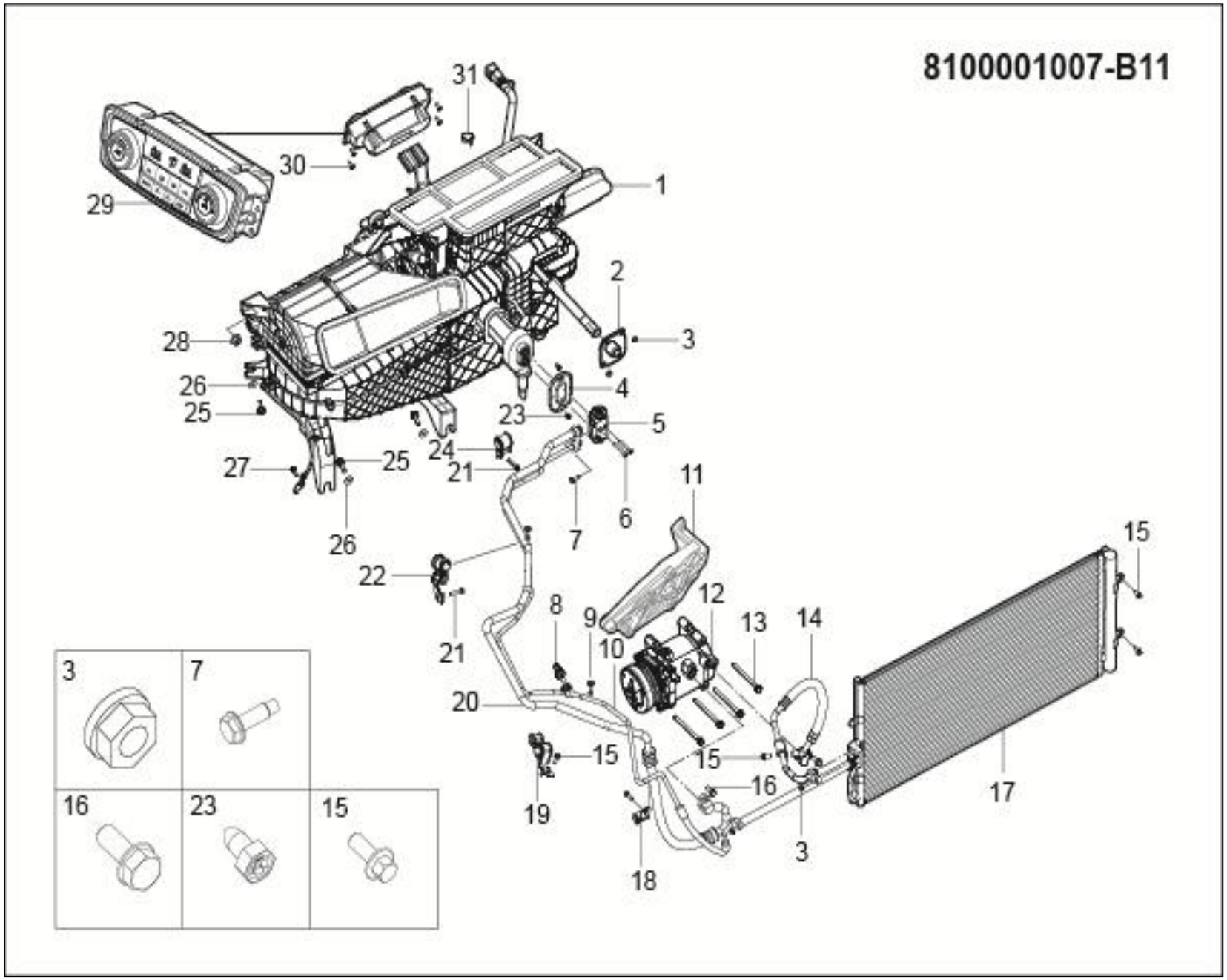

8100001007-B11 空调系统装置（电动空调）

8100001007-B11 A/C ASSY

序号	备件编号	中文名称	英文名称	1.5T-MT两驱精英型	1.5T-MT两驱豪华型	1.5T-MT两驱尊贵型	1.5T-MT两驱旗舰型	2.0T-MT两驱尊贵型	2.0T-MT两驱旗舰型	2.0T-DCT两驱豪华型	2.0T-DCT两驱尊贵型	2.0T-DCT两驱旗舰型	备注
1	8107010001-B11	HVAC总成（带室内温度传感器）	HVAC-ASSY	0	0	0	0	0	0	1	0	0	
2	8107035001-B11	暖风水管密封圈	HEATING-ASSY-SEALING	0	0	0	0	0	0	1	0	0	
3	Q32006	六角法兰面螺母	NUT	0	0	0	0	0	0	4	0	0	
4	8107034001-B11	膨胀阀密封圈	TXV-SEALING	0	0	0	0	0	0	1	0	0	
5	8107020001-B11	膨胀阀总成	TXV	0	0	0	0	0	0	1	0	0	
6	Q218B0640	圆头内六角螺栓	BOLT	0	0	0	0	0	0	2	0	0	
7	Q1840620	六角法兰面螺栓	BOLT	0	0	0	0	0	0	1	0	0	
8	8108013001-B11	高低压开关	AIR CONDITIONING HIGH AND LOW PRESSURE SWITCH	0	0	0	0	0	0	1	0	0	
9	8108014001-B11	堵盖	BLANKING CAP	0	0	0	0	0	0	1	0	0	
10	8108011003-B11	高压管（冷凝器至膨胀阀）	HIGH-PRESSURE PIPE	0	0	0	0	0	0	1	0	0	
11	8103011003-B11	压缩机支架	COMPRESSOR BRACKET	0	0	0	0	0	0	1	0	0	
12	8103010003-B11	压缩机总成	COMPRESSOR-ASSY	0	0	0	0	0	0	1	0	0	
13	Q18408110	六角法兰面螺栓	BOLT	0	0	0	0	0	0	4	0	0	
14	8108030002-B11	压缩机-冷凝器管路总成	COMPRESSOR-TO-CONDENSER-PIPE-ASSY	0	0	0	0	0	0	1	0	0	

8100001007-B11

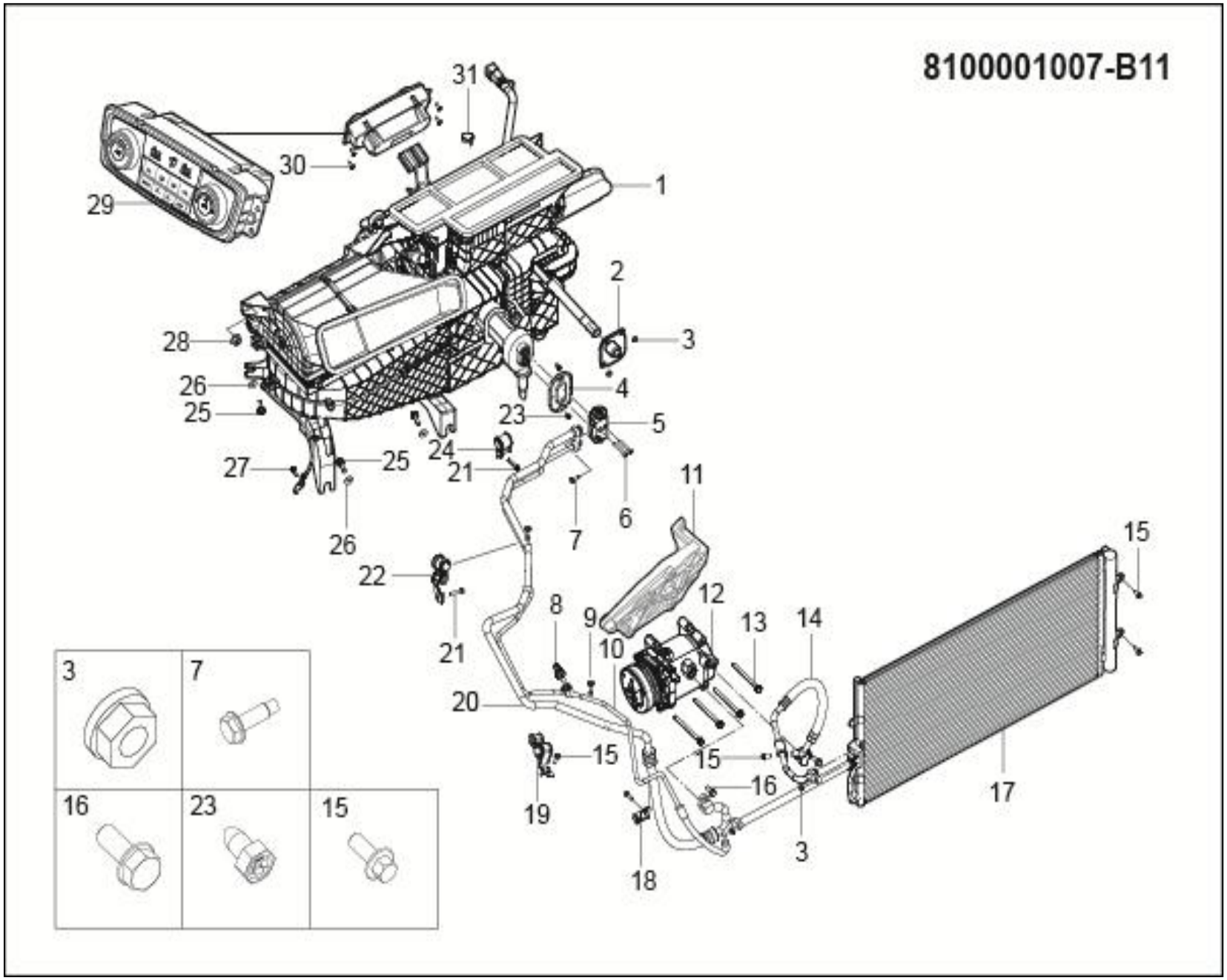

8100001007-B11 空调系统装置（电动空调）

8100001007-B11 A/C ASSY

序号	备件编号	中文名称	英文名称	1.5T-MT两驱精英型	1.5T-MT两驱豪华型	1.5T-MT两驱尊贵型	1.5T-MT两驱旗舰型	2.0T-MT两驱尊贵型	2.0T-MT两驱旗舰型	2.0T-DCT两驱豪华型	2.0T-DCT两驱尊贵型	2.0T-DCT两驱旗舰型	备注
15	Q1840616	六角法兰面螺栓	BOLT	0	0	0	0	0	0	8	0	0	
16	Q1840820	六角法兰面螺栓	BOLT	0	0	0	0	0	0	2	0	0	
17	8105010002-B11	冷凝器总成	CONDENSER-ASSY	0	0	0	0	0	0	1	0	0	
18	8108015001-B11	高压管固定夹	HIGH PRESSURE PIPE CLAMP	0	0	0	0	0	0	1	0	0	
19	8108016001-B11	高低压管固定夹I	HIGH AND LOW PRESSURE PIPE CLAMP I	0	0	0	0	0	0	1	0	0	
20	8108012003-B11	低压管（压缩机至膨胀阀）	LOW-VOLTAGE TUBE	0	0	0	0	0	0	1	0	0	
21	Q1400630	六角头螺栓和平垫圈组合件	BOLT	0	0	0	0	0	0	2	0	0	
22	8108017001-B11	高低压管管固定夹II	HIGH AND LOW PRESSURE PIPE CLAMP II	0	0	0	0	0	0	1	0	0	
23	Q2756313	十字槽凹穴六角头自攻螺钉	SCREW	0	0	0	0	0	0	2	0	0	
24	8108018001-B11	高低压管管固定夹III	HIGH AND LOW PRESSURE PIPE CLAMP III	0	0	0	0	0	0	1	0	0	
25	Q1840825	六角法兰面螺栓	BOLT	0	0	0	0	0	0	4	0	0	
26	Q40208	垫片	GASKET	0	0	0	0	0	0	2	0	0	
27	Q1840612	六角法兰面螺栓	BOLT	0	0	0	0	0	0	1	0	0	
28	Q32008	六角法兰面螺母	NUT	0	0	0	0	0	0	3	0	0	

8100001007-B11

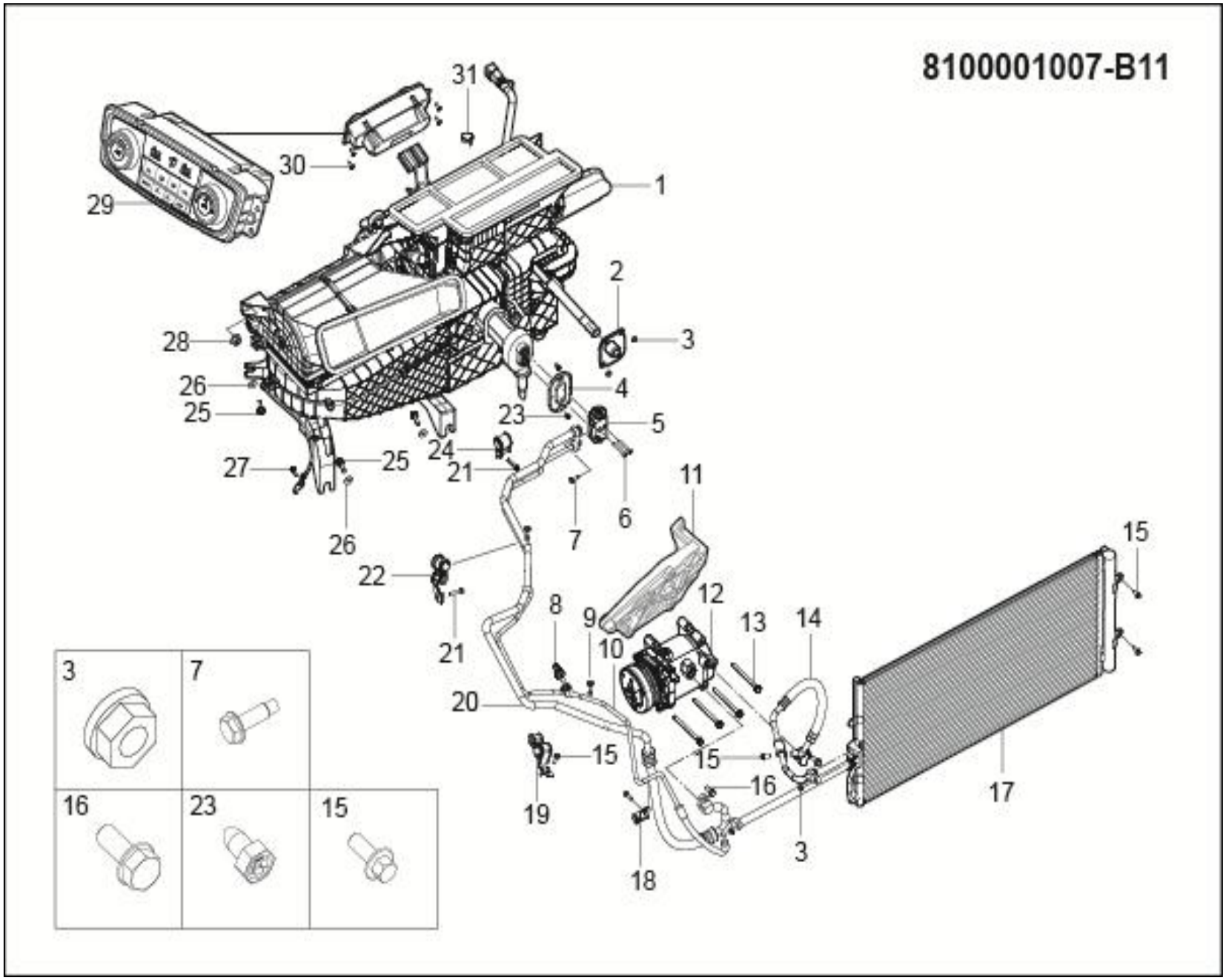

8100001007-B11 空调系统装置（电动空调）

8100001007-B11 A/C ASSY

序号	备件编号	中文名称	英文名称	1.5T-MT两驱精英型	1.5T-MT两驱豪华型	1.5T-MT两驱尊贵型	1.5T-MT两驱旗舰型	2.0T-MT两驱尊贵型	2.0T-MT两驱旗舰型	2.0T-DCT两驱豪华型	2.0T-DCT两驱尊贵型	2.0T-DCT两驱旗舰型	备注
29	8112010003-B11	空调控制面板总成（自动空调）	A/C-CONTROLS-ASSY	0	0	0	0	0	0	1	0	0	
30	Q2204816	十字槽盘头自攻螺钉和平垫圈组合件	SCREW	0	0	0	0	0	0	4	0	0	
31	8112011001-B11	阳光传感器堵盖	SOLAR-SENSOR-COVER	0	0	0	0	0	0	1	0	0	

8100001008-B11

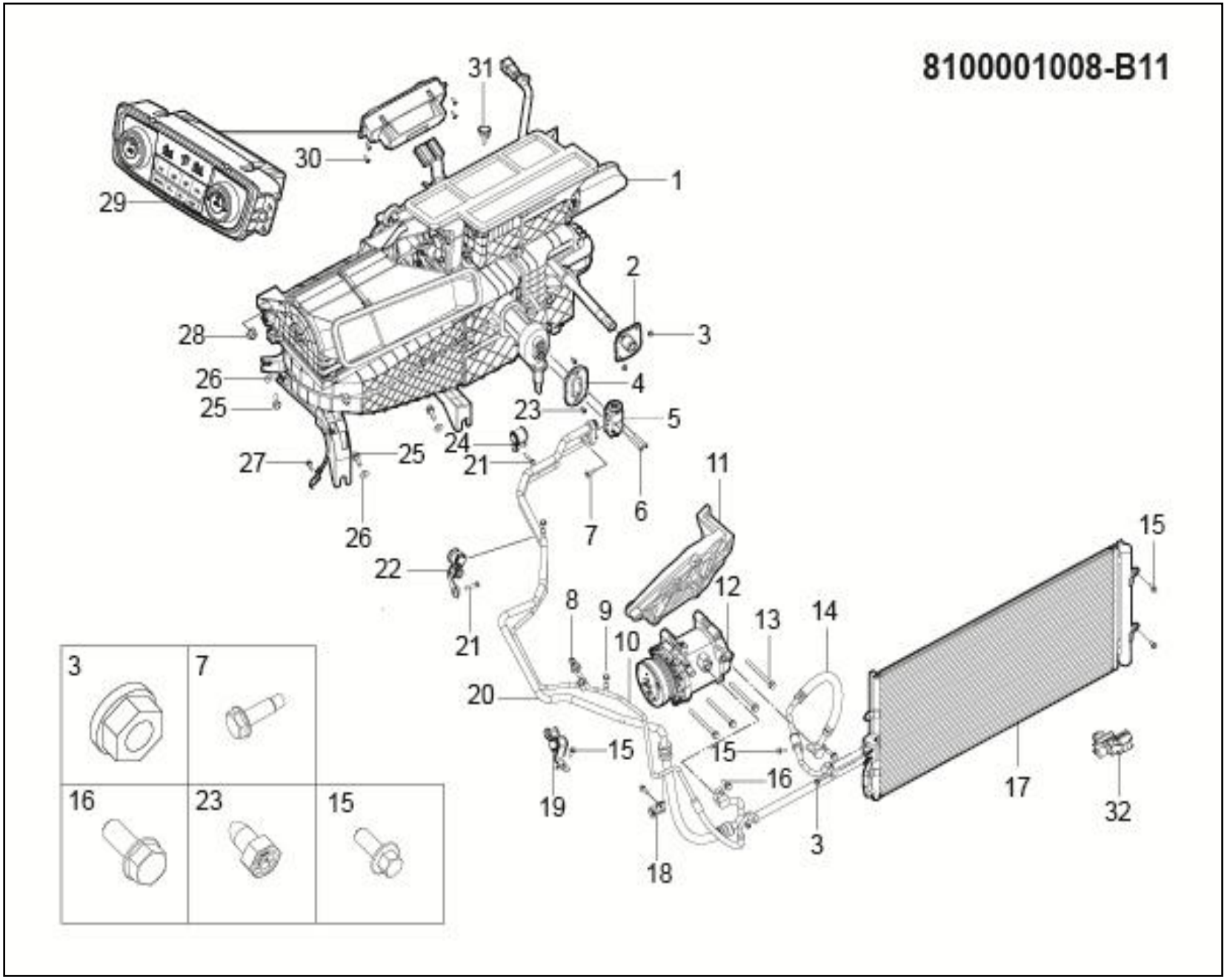

8100001008-B11 空调系统装置(自动空调)

8100001008-B11 AUTO-A/C ASSY

序号	备件编号	中文名称	英文名称	1.5T-MT两驱精英型	1.5T-MT两驱豪华型	1.5T-MT两驱尊贵型	1.5T-MT两驱旗舰型	2.0T-MT两驱尊贵型	2.0T-MT两驱旗舰型	2.0T-DCT两驱豪华型	2.0T-DCT两驱尊贵型	2.0T-DCT两驱旗舰型	备注
1	8107010005-B11	HVAC总成（带室内温度传感器）	HVAC-ASSY	0	0	0	0	1	1	0	1	1	双区空调
2	8107035001-B11	暖风水管密封圈	HEATING-ASSY-SEALING	0	0	0	0	1	1	0	1	1	
3	Q32006	六角法兰面螺母	NUT	0	0	0	0	4	4	0	4	4	
4	8107034001-B11	膨胀阀密封圈	TXV-SEALING	0	0	0	0	1	1	0	1	1	
5	8107020001-B11	膨胀阀总成	TXV	0	0	0	0	1	1	0	1	1	
6	Q218B0640	圆头内六角螺栓	BOLT	0	0	0	0	2	2	0	2	2	
7	Q1840620	六角法兰面螺栓	BOLT	0	0	0	0	1	1	0	1	1	
8	8108013001-B11	高低压开关	AIR CONDITIONING HIGH AND LOW PRESSURE SWITCH	0	0	0	0	1	1	0	1	1	
9	8108014001-B11	堵盖	BLANKING CAP	0	0	0	0	1	1	0	1	1	
10	8108011003-B11	高压管（冷凝器至膨胀阀）	HIGH-PRESSURE PIPE	0	0	0	0	1	1	0	1	1	
11	8103011003-B11	压缩机支架	COMPRESSOR BRACKET	1	1	1	1	0	0	1	0	0	
12	8103010003-B11	压缩机总成	COMPRESSOR-ASSY	0	0	0	0	1	1	0	1	1	
13	Q18408110	六角法兰面螺栓	BOLT	0	0	0	0	4	4	0	4	4	
14	8108030002-B11	压缩机-冷凝器管路总成	COMPRESSOR-TO-CONDENSER-PIPE-ASSY	0	0	0	0	1	1	0	1	1	

8100001008-B11

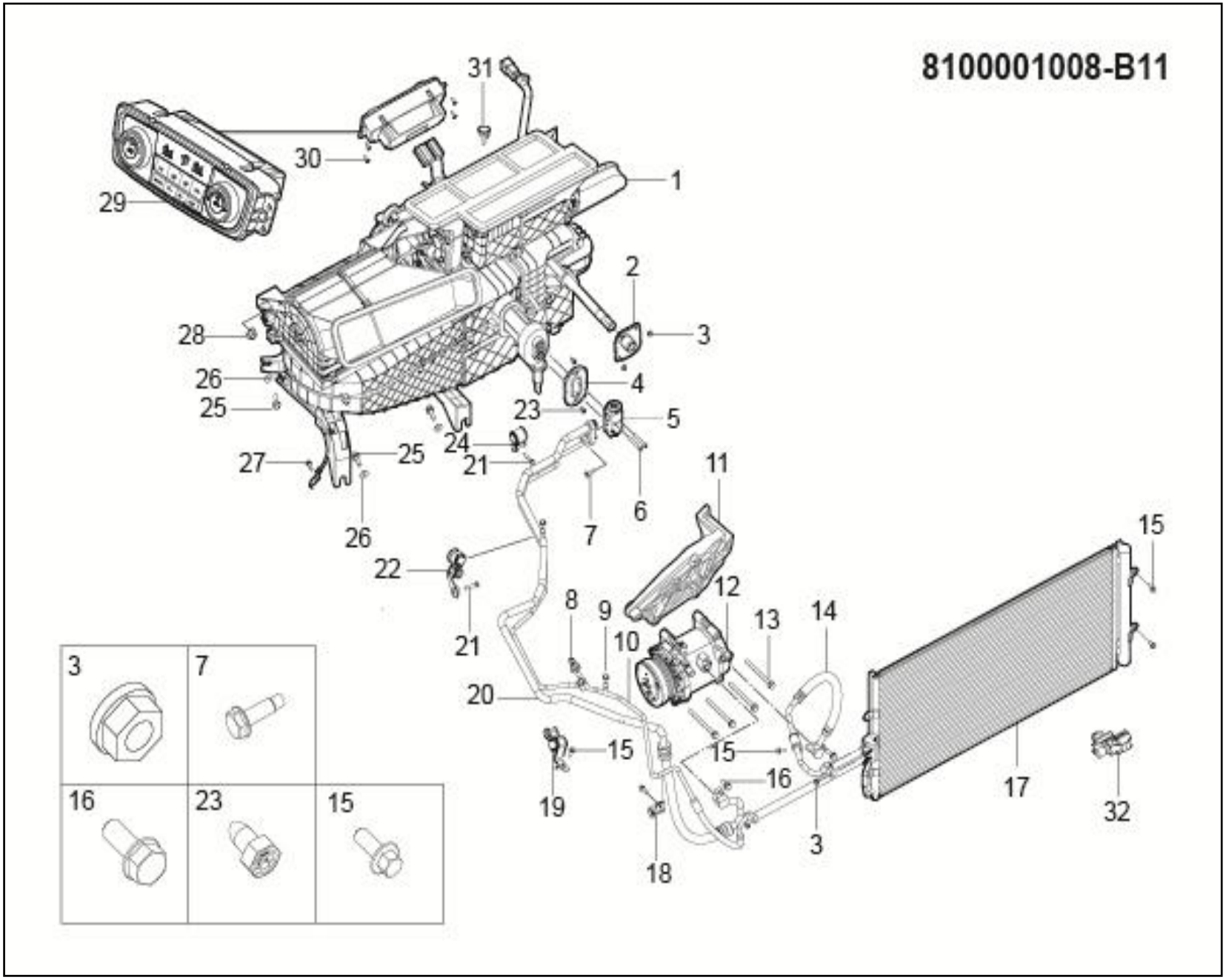

8100001008-B11 空调系统装置(自动空调)

8100001008-B11 AUTO-A/C ASSY

序号	备件编号	中文名称	英文名称	1.5T-MT两驱精英型	1.5T-MT两驱豪华型	1.5T-MT两驱尊贵型	1.5T-MT两驱旗舰型	2.0T-MT两驱尊贵型	2.0T-MT两驱旗舰型	2.0T-DCT两驱豪华型	2.0T-DCT两驱尊贵型	2.0T-DCT两驱旗舰型	备注
15	Q1840616	六角法兰面螺栓	BOLT	0	0	0	0	8	8	0	8	8	
16	Q1840820	六角法兰面螺栓	BOLT	0	0	0	0	2	2	0	2	2	
17	8105010002-B11	冷凝器总成	CONDENSER-ASSY	0	0	0	0	1	1	0	1	1	
18	8108015001-B11	高压管固定夹	HIGH PRESSURE PIPE CLAMP	0	0	0	0	1	1	0	1	1	
19	8108016001-B11	高低压管固定夹I	HIGH AND LOW PRESSURE PIPE CLAMP I	0	0	0	0	1	1	0	1	1	
20	8108012003-B11	低压管（压缩机至膨胀阀）	LOW-VOLTAGE TUBE	0	0	0	0	1	1	0	1	1	
21	Q1400630	六角头螺栓和平垫圈组合件	BOLT	0	0	0	0	2	2	0	2	2	
22	8108017001-B11	高低压管管固定夹II	HIGH AND LOW PRESSURE PIPE CLAMP II	0	0	0	0	1	1	0	1	1	
23	Q2756313	十字槽凹穴六角头自攻螺钉	SCREW	0	0	0	0	2	2	0	2	2	
24	8108018001-B11	高低压管管固定夹III	HIGH AND LOW PRESSURE PIPE CLAMP III	0	0	0	0	1	1	0	1	1	
25	Q1840825	六角法兰面螺栓	BOLT	0	0	0	0	4	4	0	4	4	
26	Q40208	垫片	GASKET	0	0	0	0	2	2	0	2	2	
27	Q1840612	六角法兰面螺栓	BOLT	0	0	0	0	1	1	0	1	1	
28	Q32008	六角法兰面螺母	NUT	0	0	0	0	3	3	0	3	3	

8100001008-B11

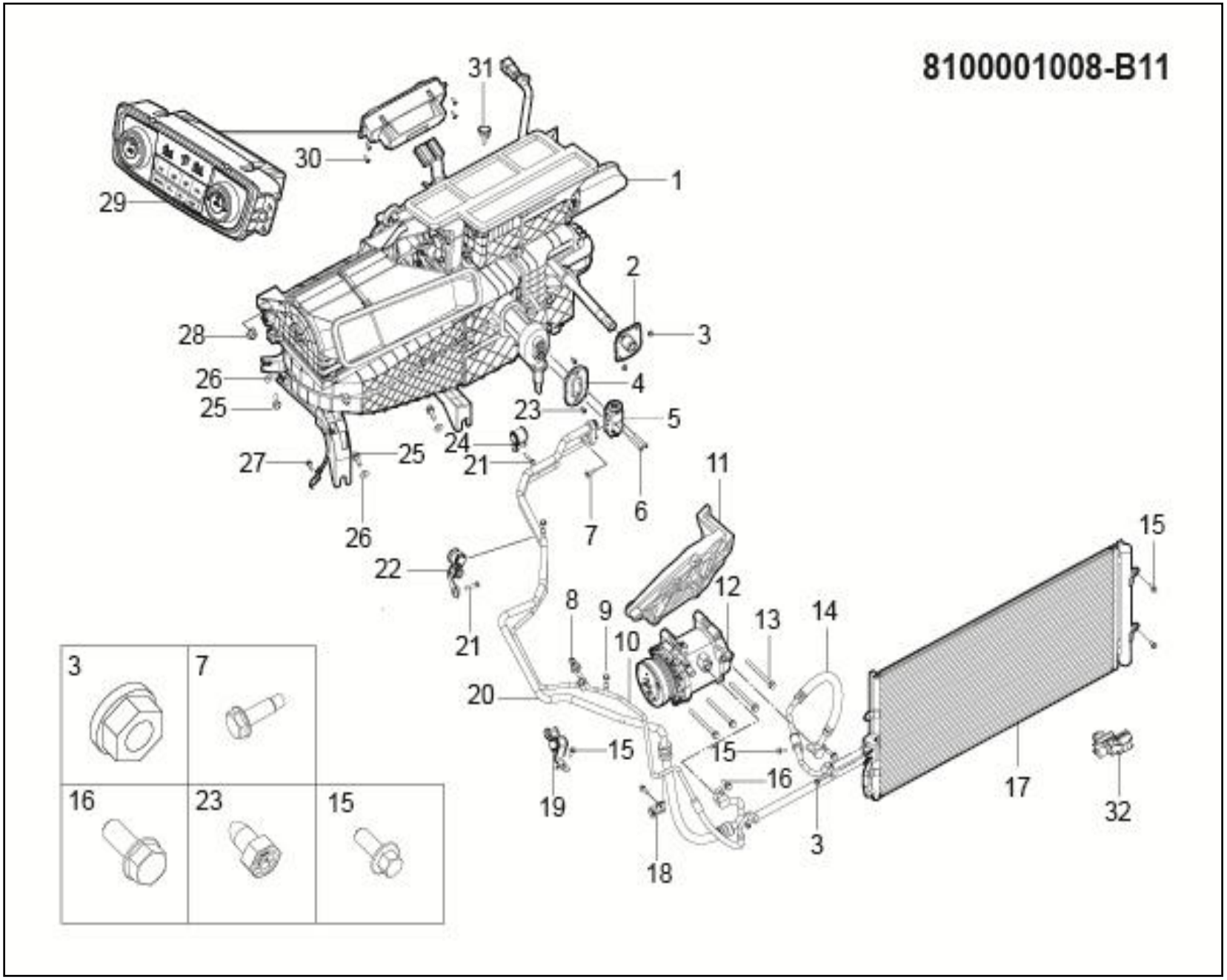

8100001008-B11 空调系统装置(自动空调)

8100001008-B11 AUTO-A/C ASSY

序号	备件编号	中文名称	英文名称	1.5T-MT两驱精英型	1.5T-MT两驱豪华型	1.5T-MT两驱尊贵型	1.5T-MT两驱旗舰型	2.0T-MT两驱尊贵型	2.0T-MT两驱旗舰型	2.0T-DCT两驱豪华型	2.0T-DCT两驱尊贵型	2.0T-DCT两驱旗舰型	备注
29	8112010004-B11	空调控制面板总成（自动空调）	A/C-CONTROLS-ASSY	0	0	0	0	1	1	0	1	1	双区空调
30	Q2204816	十字槽盘头自攻螺钉和平垫圈组合件	SCREW	0	0	0	0	4	4	0	4	4	
31	8112030001-B11	阳光传感器总成	SOLAR-SENSOR-ASSY	0	0	0	0	1	1	0	1	1	
32	8112020001-B11	室外温度传感器总成	AMBIENT TEMPERATURE SENSOR ASSY	0	0	0	0	1	1	0	1	1	

8107010001-B11

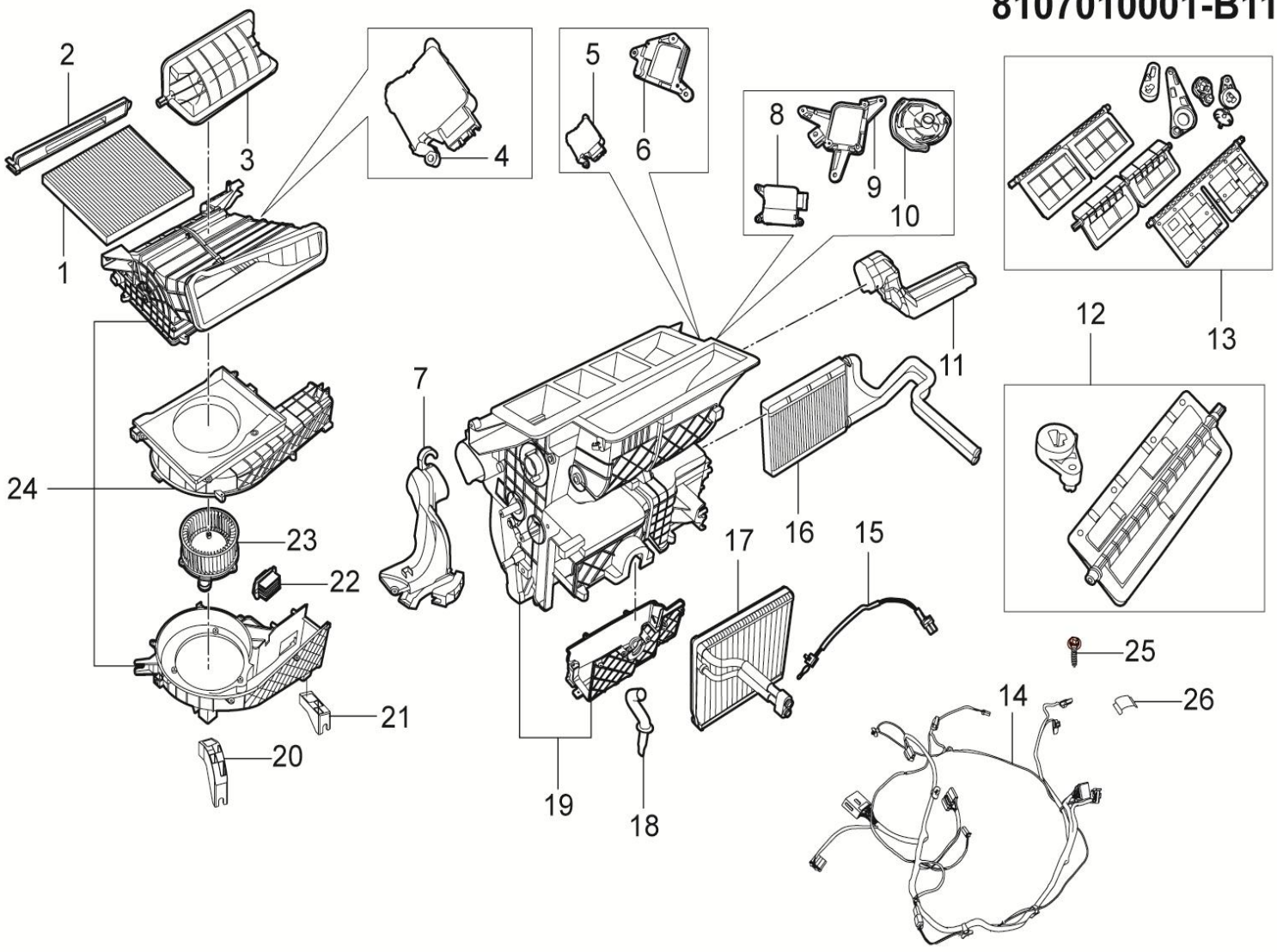

8107010001-B11 HVAC总成

8107010001-B11 HVAC ASSY

序号	备件编号	中文名称	英文名称	1.5T-MT两驱精英型	1.5T-MT两驱豪华型	1.5T-MT两驱尊贵型	1.5T-MT两驱旗舰型	2.0T-MT两驱尊贵型	2.0T-MT两驱旗舰型	2.0T-DCT两驱豪华型	2.0T-DCT两驱尊贵型	2.0T-DCT两驱旗舰型	备注
1	8107015001-B11	空调滤芯	AIR FILTRATION	1	1	0	0	0	0	1	0	0	
2	8107016001-B11	滤芯开启盖板	FILTER OPEN COVER	1	1	0	0	0	0	1	0	0	
3	8107032001-B11	内外循环风门	BOTH INSIDE AND OUTSIDE CIRCULAR DAMPER	1	1	0	0	0	0	1	0	0	
4	8107028001-B11	内外循环伺服电机	INSIDE AND OUTSIDE LOOP SERVO MOTOR	1	1	0	0	0	0	1	0	0	
5	8107026001-B11	混合伺服电机	HYBRID SERVO MOTOR	1	1	0	0	0	0	1	0	0	
6	8107027001-B11	混合伺服电机支架	HYBRID SERVO MOTOR BRACKET	1	1	0	0	0	0	1	0	0	
7	8107019001-B11	右前吹脚风道	RIGHT FRONT FOOT AIR DUCT	1	1	0	0	0	0	1	0	0	
8	8107025001-B11	模式伺服电机	MODEL OF THE SERVO MOTOR	1	1	0	0	0	0	1	0	0	
9	8107014001-B11	模式伺服电机支架	SERVO MOTOR BRACKET	1	1	0	0	0	0	1	0	0	
10	8107033001-B11	模式盘	USB MASS STORAGE DEVICE	1	1	0	0	0	0	1	0	0	
11	8107022001-B11	左前吹脚风道	LEFT FRONT FOOT AIR DUCT	1	1	0	0	0	0	1	0	0	
12	8107031001-B11	混合风门	BLEAD DOOR	1	1	0	0	0	0	1	0	0	
13	8107029001-B11	模式风门	MODE AIR DOOR	1	1	0	0	0	0	1	0	0	
14	8107060001-B11	HVAC线束总成	HVAC WIRE HARNESS ASSEMBLY	1	1	0	0	0	0	1	0	0	

8107010001-B11

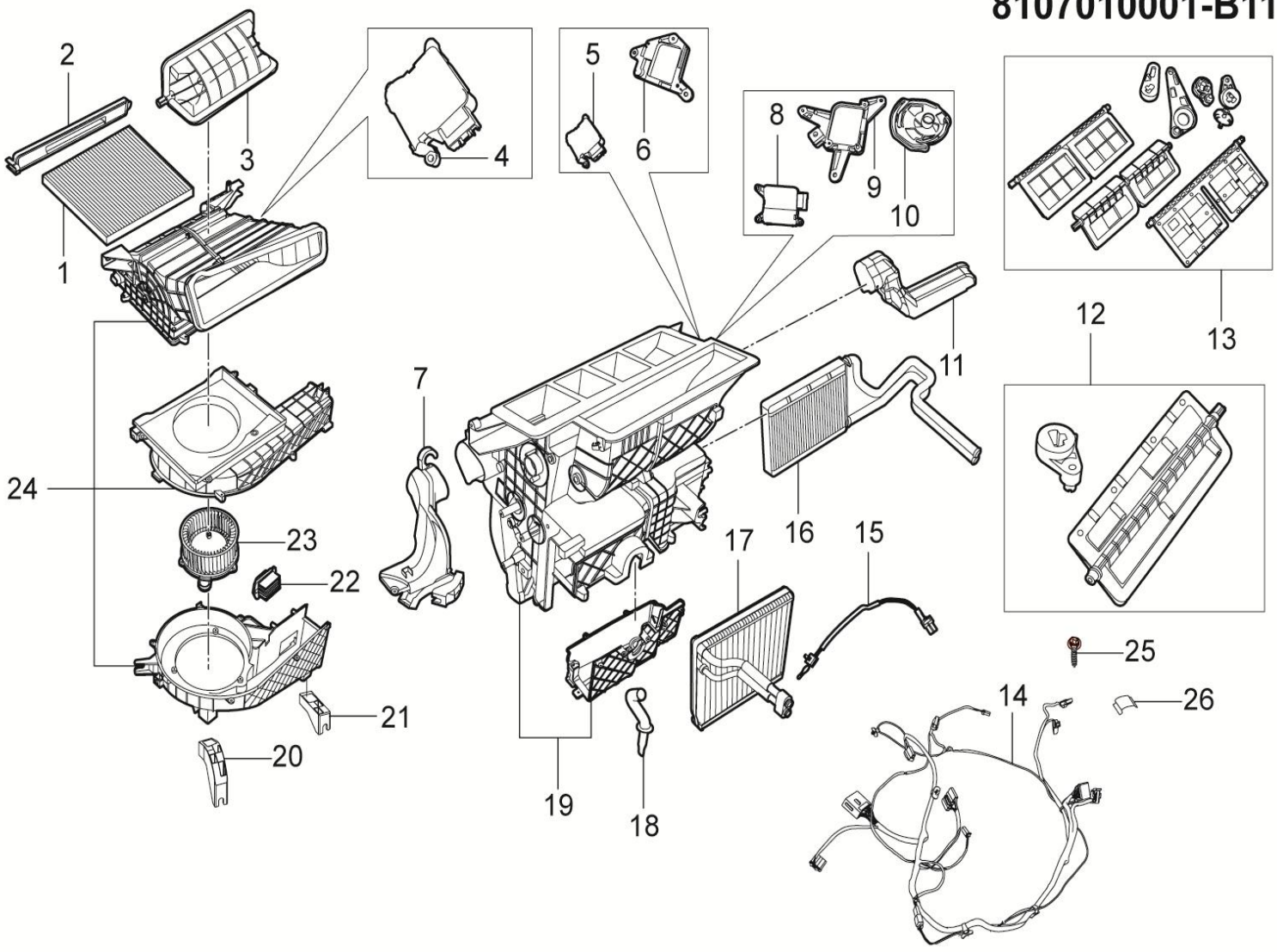

8107010001-B11 HVAC总成

8107010001-B11 HVAC ASSY

序号	备件编号	中文名称	英文名称	1.5T-MT两驱精英型	1.5T-MT两驱豪华型	1.5T-MT两驱尊贵型	1.5T-MT两驱旗舰型	2.0T-MT两驱尊贵型	2.0T-MT两驱旗舰型	2.0T-DCT两驱豪华型	2.0T-DCT两驱尊贵型	2.0T-DCT两驱旗舰型	备注
15	8107011001-B11	蒸发器温度传感器	THE EVAPORATOR TEMPERATURE SENSOR	1	1	0	0	0	0	1	0	0	
16	8107040001-B11	暖风芯体总成	THE HEATER CORE'S TOTAL	1	1	0	0	0	0	1	0	0	
17	8107030001-B11	蒸发器总成	VAPROXZER	1	1	0	0	0	0	1	0	0	
18	8107013001-B11	排水管	DRAIN PIPE	1	1	0	0	0	0	1	0	0	
19	8107021001-B11	分配箱总成	DISTRIBUTION BOX ASSEMBLY	1	1	0	0	0	0	1	0	0	
20	8107023001-B11	左前围板安装支架	LEFT DASH PANEL MOUNTING BRACKET	1	1	0	0	0	0	1	0	0	
21	8107024001-B11	右前围板安装支架	RIGHT FRONT PANEL MOUNTING BRACKET	1	1	0	0	0	0	1	0	0	
22	8107018001-B11	风机调速模块	FAN CONTROL MODULE	1	1	0	0	0	0	1	0	0	
23	8107050001-B11	鼓风机总成	BLOWER ASSY	1	1	0	0	0	0	1	0	0	
24	8107070001-B11	蜗壳	VOLUTE	1	1	0	0	0	0	1	0	0	
25	8107036001-B11	螺钉	BOLT	50	50	0	0	0	0	50	0	0	
26	8107037001-B11	夹子	CLAMP	2	2	0	0	0	0	2	0	0	

8107010002-B11

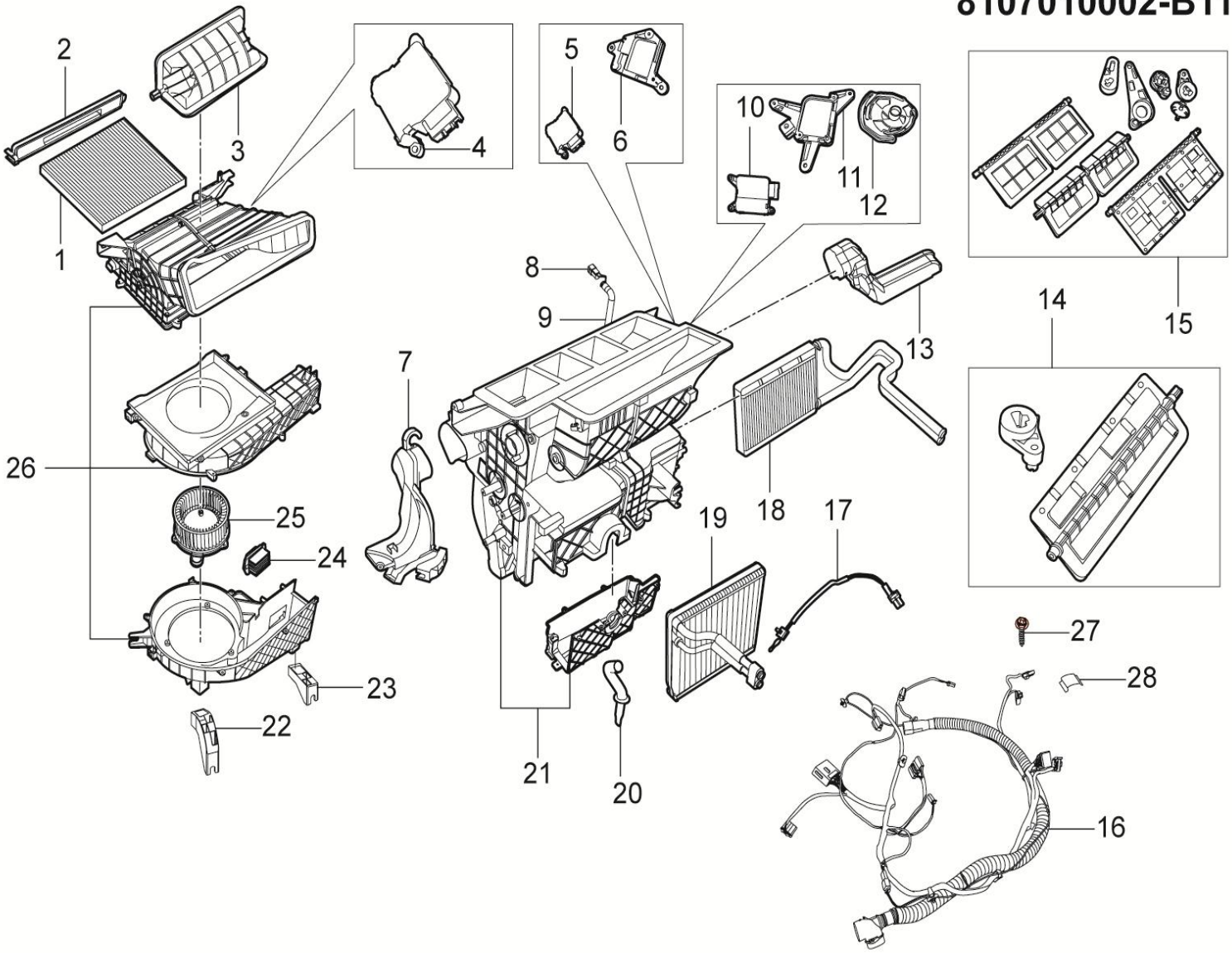

8107010002-B11 HVAC总成（带室内温度传感器）

8107010002-B11 HVAC ASSY

序号	备件编号	中文名称	英文名称	1.5T-MT两驱精英型	1.5T-MT两驱豪华型	1.5T-MT两驱尊贵型	1.5T-MT两驱旗舰型	2.0T-MT两驱尊贵型	2.0T-MT两驱旗舰型	2.0T-DCT两驱豪华型	2.0T-DCT两驱尊贵型	2.0T-DCT两驱旗舰型	备注
1	8107015001-B11	空调滤芯	AIR FILTRATION	0	0	1	0	0	0	0	0	0	
2	8107016001-B11	滤芯开启盖板	FILTER OPEN COVER	0	0	1	0	0	0	0	0	0	
3	8107032001-B11	内外循环风门	BOTH INSIDE AND OUTSIDE CIRCULAR DAMPER	0	0	1	0	0	0	0	0	0	
4	8107028001-B11	内外循环伺服电机	INSIDE AND OUTSIDE LOOP SERVO MOTOR	0	0	1	0	0	0	0	0	0	
5	8107026001-B11	混合伺服电机	HYBRID SERVO MOTOR	0	0	1	0	0	0	0	0	0	
6	8107027001-B11	混合伺服电机支架	HYBRID SERVO MOTOR BRACKET	0	0	1	0	0	0	0	0	0	
7	8107019001-B11	右前吹脚风道	RIGHT FRONT FOOT AIR DUCT	0	0	1	0	0	0	0	0	0	
8	8107012001-B11	室内温度传感器	ROOM TEMPERATURE SENSOR	0	0	1	0	0	0	0	0	0	
9	8107017001-B11	室内温度传感器波纹管	INDOOR TEMPERATURE SENSOR BELLOWS	0	0	1	0	0	0	0	0	0	
10	8107025001-B11	模式伺服电机	MODEL OF THE SERVO MOTOR	0	0	1	0	0	0	0	0	0	
11	8107014001-B11	模式伺服电机支架	SERVO MOTOR BRACKET	0	0	1	0	0	0	0	0	0	
12	8107033001-B11	模式盘	USB MASS STORAGE DEVICE	0	0	1	0	0	0	0	0	0	
13	8107022001-B11	左前吹脚风道	LEFT FRONT FOOT AIR DUCT	0	0	1	0	0	0	0	0	0	
14	8107031001-B11	混合风门	BLEAD DOOR	0	0	1	0	0	0	0	0	0	

8107010002-B11

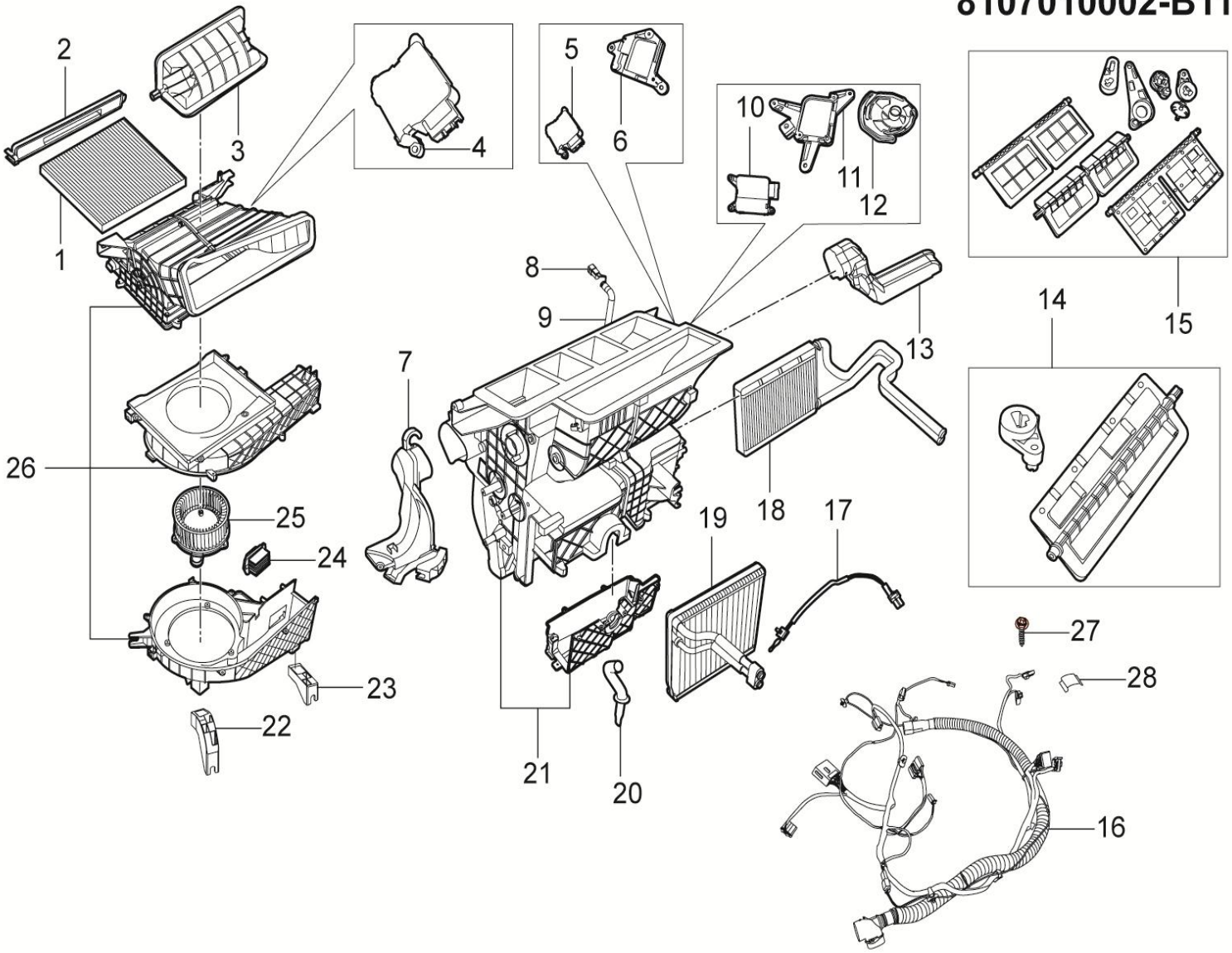

8107010002-B11 HVAC总成（带室内温度传感器）

8107010002-B11 HVAC ASSY

序号	备件编号	中文名称	英文名称	1.5T-MT两驱精英型	1.5T-MT两驱豪华型	1.5T-MT两驱尊贵型	1.5T-MT两驱旗舰型	2.0T-MT两驱尊贵型	2.0T-MT两驱旗舰型	2.0T-DCT两驱豪华型	2.0T-DCT两驱尊贵型	2.0T-DCT两驱旗舰型	备注
15	8107029001-B11	模式风门	MODE AIR DOOR	0	0	1	0	0	0	0	0	0	
16	8107060002-B11	HVAC线束总成（带室内温度传感器）	HVAC WIRE HARNESS ASSEMBLY	0	0	1	0	0	0	0	0	0	
17	8107011001-B11	蒸发器温度传感器	THE EVAPORATOR TEMPERATURE SENSOR	0	0	1	0	0	0	0	0	0	
18	8107040001-B11	暖风芯体总成	THE HEATER CORE'S TOTAL	0	0	1	0	0	0	0	0	0	
19	8107030001-B11	蒸发器总成	VAPROXZER	0	0	1	0	0	0	0	0	0	
20	8107013001-B11	排水管	DRAIN PIPE	0	0	1	0	0	0	0	0	0	
21	8107021001-B11	分配箱总成	DISTRIBUTION BOX ASSEMBLY	0	0	1	0	0	0	0	0	0	
22	8107023001-B11	左前围板安装支架	LEFT DASH PANEL MOUNTING BRACKET	0	0	1	0	0	0	0	0	0	
23	8107024001-B11	右前围板安装支架	RIGHT FRONT PANEL MOUNTING BRACKET	0	0	1	0	0	0	0	0	0	
24	8107018001-B11	风机调速模块	FAN CONTROL MODULE	0	0	1	0	0	0	0	0	0	
25	8107050001-B11	鼓风机总成	BLOWER ASSY	0	0	1	0	0	0	0	0	0	
26	8107070001-B11	蜗壳	VOLUTE	0	0	1	0	0	0	0	0	0	
27	8107036001-B11	螺钉	BOLT	0	0	50	0	0	0	0	0	0	
28	8107037001-B11	夹子	CLAMP	0	0	2	0	0	0	0	0	0	

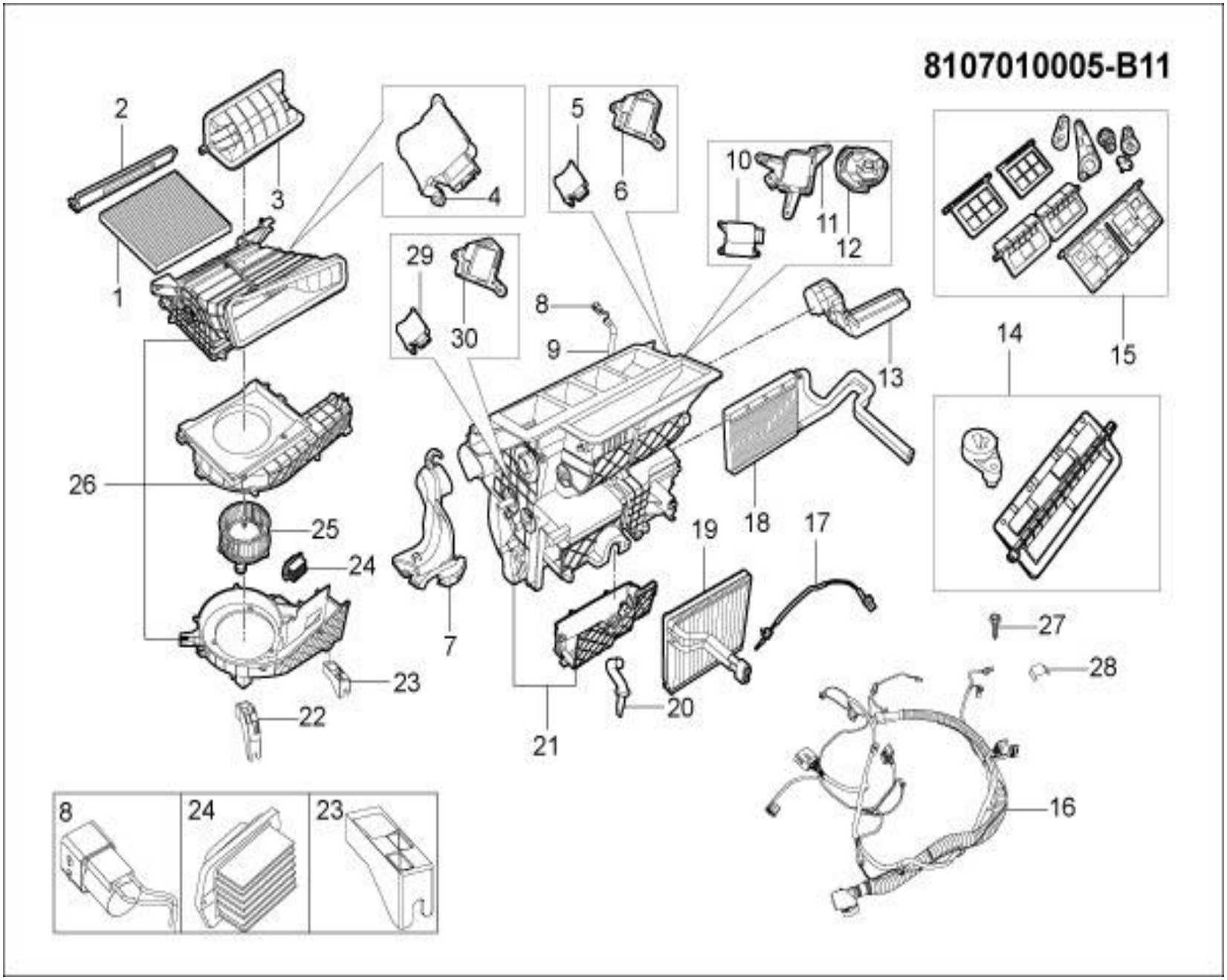
8107010005-B11
1
2
3
4
5
6
7
8
9
10
11
12
13
14
15
16
17
18
19
20
21
22
23
24
25
26
27
28
29
30
8
24
23

8107010005-B11 HVAC总成（带室内温度传感器）

8107010005-B11 HVAC ASSY

序号	备件编号	中文名称	英文名称	1.5T-MT两驱精英型	1.5T-MT两驱豪华型	1.5T-MT两驱尊贵型	1.5T-MT两驱旗舰型	2.0T-MT两驱尊贵型	2.0T-MT两驱旗舰型	2.0T-DCT两驱豪华型	2.0T-DCT两驱尊贵型	2.0T-DCT两驱旗舰型	备注
1	8107015001-B11	空调滤芯	AIR FILTRATION	0	0	1	1	1	1	0	1	1	
2	8107016001-B11	滤芯开启盖板	FILTER OPEN COVER	0	0	1	1	1	1	0	1	1	
3	8107032001-B11	内外循环风门	BOTH INSIDE AND OUTSIDE CIRCULAR DAMPER	0	0	1	1	1	1	0	1	1	
4	8107028001-B11	内外循环伺服电机	INSIDE AND OUTSIDE LOOP SERVO MOTOR	0	0	1	1	1	1	0	1	1	
5	8107026001-B11	混合伺服电机	HYBRID SERVO MOTOR	0	0	1	1	1	1	0	1	1	
6	8107027001-B11	混合风门微电机支架	HYBRID SERVO MOTOR BRACKET	0	0	1	1	1	1	0	1	1	
7	8107019001-B11	右前吹脚风道	RIGHT FRONT FOOT AIR DUCT	0	0	1	1	1	1	0	1	1	
8	8107012001-B11	室内温度传感器	ROOM TEMPERATURE SENSOR	0	0	1	1	1	1	0	1	1	
9	8107017001-B11	室内温度传感器波纹管	INDOOR TEMPERATURE SENSOR BELLOWS	0	0	1	1	1	1	0	1	1	
10	8107025001-B11	模式伺服电机	MODEL OF THE SERVO MOTOR	0	0	1	1	1	1	0	1	1	
11	8107014001-B11	模式伺服电机支架	SERVO MOTOR BRACKET	0	0	1	1	1	1	0	1	1	
12	8107033001-B11	模式盘	USB MASS STORAGE DEVICE	0	0	1	1	1	1	0	1	1	
13	8107022001-B11	左前吹脚风道	LEFT FRONT FOOT AIR DUCT	0	0	1	1	1	1	0	1	1	
14	8107031002-B11	左混合风门	BLEAD DOOR	0	0	1	1	1	1	0	1	1	

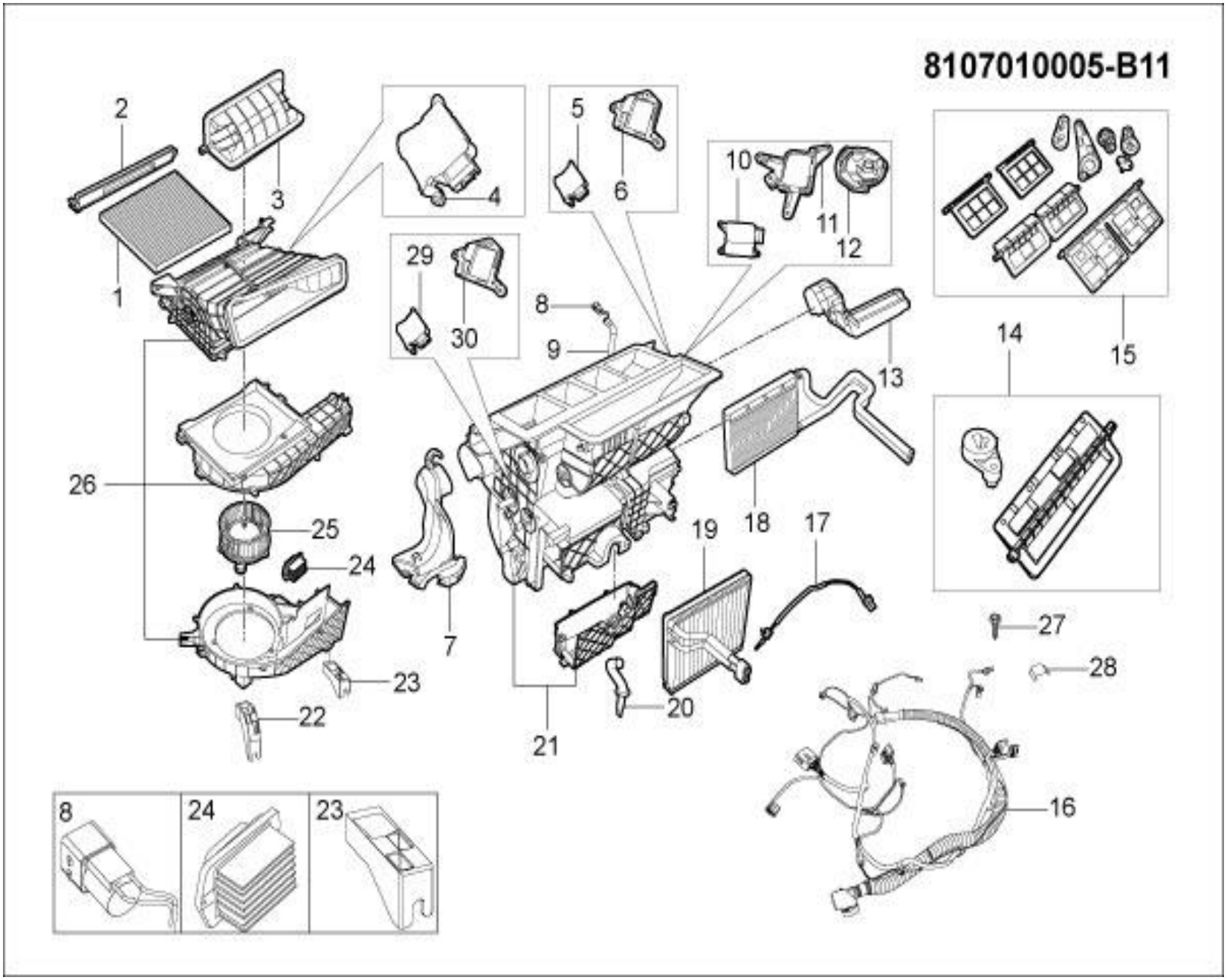
8107010005-B11
1
2
3
4
5
6
7
8
9
10
11
12
13
14
15
16
17
18
19
20
21
22
23
24
25
26
27
28
29
30
8
24
23

8107010005-B11 HVAC总成（带室内温度传感器）

8107010005-B11 HVAC ASSY

序号	备件编号	中文名称	英文名称	1.5T-MT两驱精英型	1.5T-MT两驱豪华型	1.5T-MT两驱尊贵型	1.5T-MT两驱旗舰型	2.0T-MT两驱尊贵型	2.0T-MT两驱旗舰型	2.0T-DCT两驱豪华型	2.0T-DCT两驱尊贵型	2.0T-DCT两驱旗舰型	备注
15	8107029001-B11	模式风门	MODE AIR DOOR	0	0	1	1	1	1	0	1	1	
16	8107060002-B11	HVAC线束总成（带室内温度传感器）	HVAC WIRE HARNESS ASSEMBLY	0	0	1	1	1	1	0	1	1	
17	8107011001-B11	蒸发器温度传感器	THE EVAPORATOR TEMPERATURE SENSOR	0	0	1	1	1	1	0	1	1	
18	8107040001-B11	暖风芯体总成	THE HEATER CORE'S TOTAL	0	0	1	1	1	1	0	1	1	
19	8107030001-B11	蒸发器总成	VAPROXZER	0	0	1	1	1	1	0	1	1	
20	8107013001-B11	排水管	DRAIN PIPE	0	0	1	1	1	1	0	1	1	
21	8107021001-B11	分配箱总成	DISTRIBUTION BOX ASSEMBLY	0	0	1	1	1	1	0	1	1	
22	8107023001-B11	左前围板安装支架	LEFT DASH PANEL MOUNTING BRACKET	0	0	1	1	1	1	0	1	1	
23	8107024001-B11	右前围板安装支架	RIGHT FRONT PANEL MOUNTING BRACKET	0	0	1	1	1	1	0	1	1	
24	8107018001-B11	风机调速模块	FAN CONTROL MODULE	0	0	1	1	1	1	0	1	1	
25	8107050001-B11	鼓风机总成	BLOWER ASSY	0	0	1	1	1	1	0	1	1	
26	8107070001-B11	蜗壳	VOLUTE	0	0	1	1	1	1	0	1	1	
27	8107036001-B11	螺钉	BOLT	0	0	50	50	50	50	0	50	50	
28	8107037001-B11	夹子	CLAMP	0	0	2	2	2	2	0	2	2	

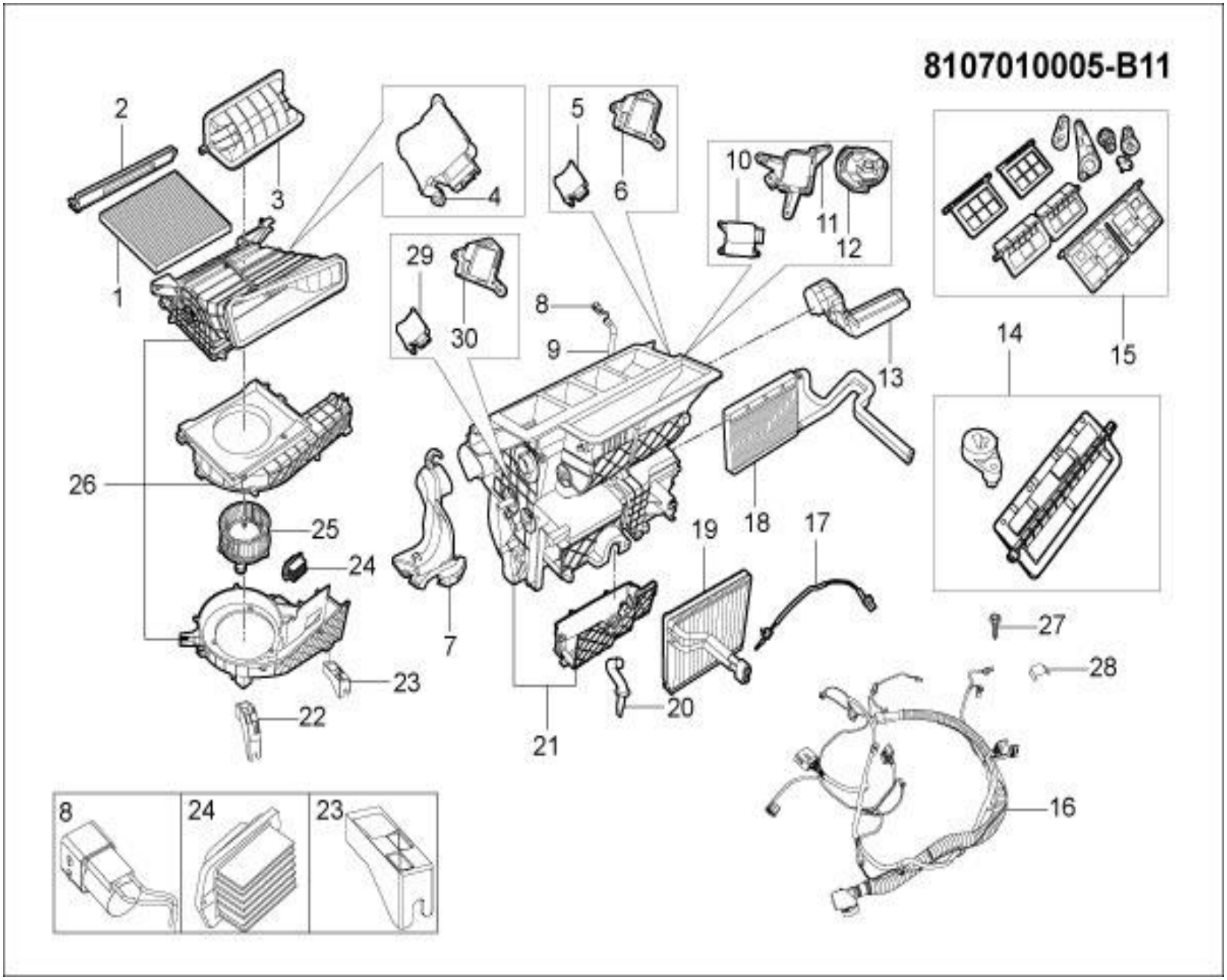
8107010005-B11
1
2
3
4
5
6
7
8
9
10
11
12
13
14
15
16
17
18
19
20
21
22
23
24
25
26
27
28
29
30
8
24
23

8107010005-B11 HVAC总成（带室内温度传感器）

8107010005-B11 HVAC ASSY

序号	备件编号	中文名称	英文名称	1.5T-MT两驱精英型	1.5T-MT两驱豪华型	1.5T-MT两驱尊贵型	1.5T-MT两驱旗舰型	2.0T-MT两驱尊贵型	2.0T-MT两驱旗舰型	2.0T-DCT两驱豪华型	2.0T-DCT两驱尊贵型	2.0T-DCT两驱旗舰型	备注
29	8107026002-B11	右混合伺服电机	THE RIGHT MIX OF SERVO MOTOR	0	0	1	1	1	1	0	1	1	
30	8107027002-B11	右混合风门微电机支架	THE RIGHT MIX DOOR MICRO MOTOR BRACKET	0	0	1	1	1	1	0	1	1	

7918001001-B11

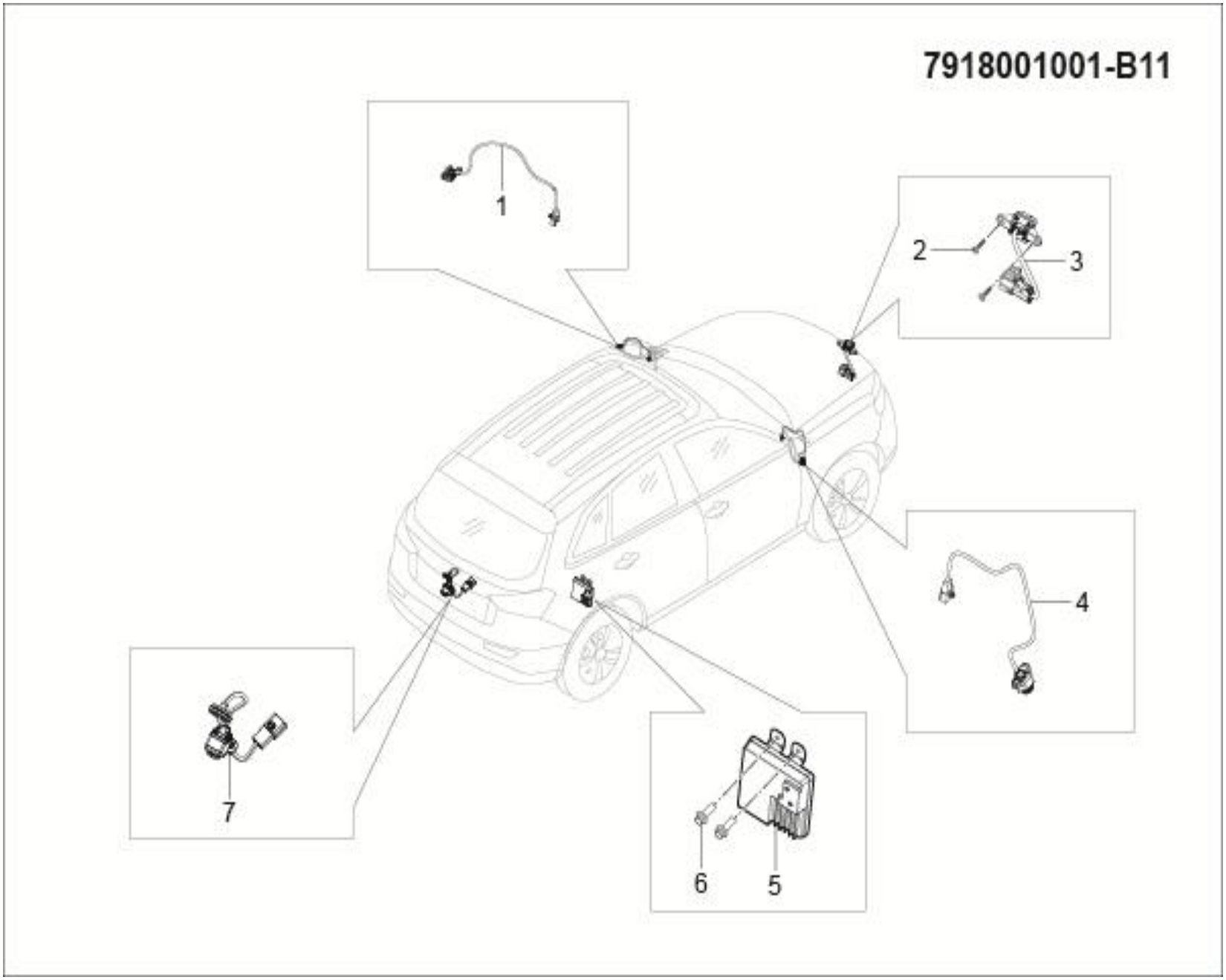

7918001001-B11 全景影像装置

7918001001-B11 Panoramic imaging device

序号	备件编号	中文名称	英文名称	1.5T-MT两驱精英型	1.5T-MT两驱豪华型	1.5T-MT两驱尊贵型	1.5T-MT两驱旗舰型	2.0T-MT两驱尊贵型	2.0T-MT两驱旗舰型	2.0T-DCT两驱豪华型	2.0T-DCT两驱尊贵型	2.0T-DCT两驱旗舰型	备注
1	7917010003-B11	左摄像头总成	THE LEFT CAMERA ASSEMBLY	0	0	0	0	0	1	0	0	1	
2	Q2204213	十字槽盘头自攻螺钉和平垫圈组合件	SCREW	0	0	0	0	0	2	0	0	2	
3	7917010002-B01	前摄像头总成	THE FRONT CAMERA ASSEMBLY	0	0	0	0	0	1	0	0	1	
4	7917010004-B11	右摄像头总成	THE RIGHT CAMERA ASSEMBLY	0	0	0	0	0	1	0	0	1	
5	7918010001-B11	全景影像控制器	PANORAMIC IMAGE CONTROLLER	0	0	0	0	0	1	0	0	1	
6	Q1840616	六角法兰面螺栓	NUT	0	0	0	0	0	2	0	0	2	
7	7917010005-B11	后摄像头总成	THE CAMERA ASSEMBLY	0	0	0	0	0	1	0	0	1	

3605001001-B11

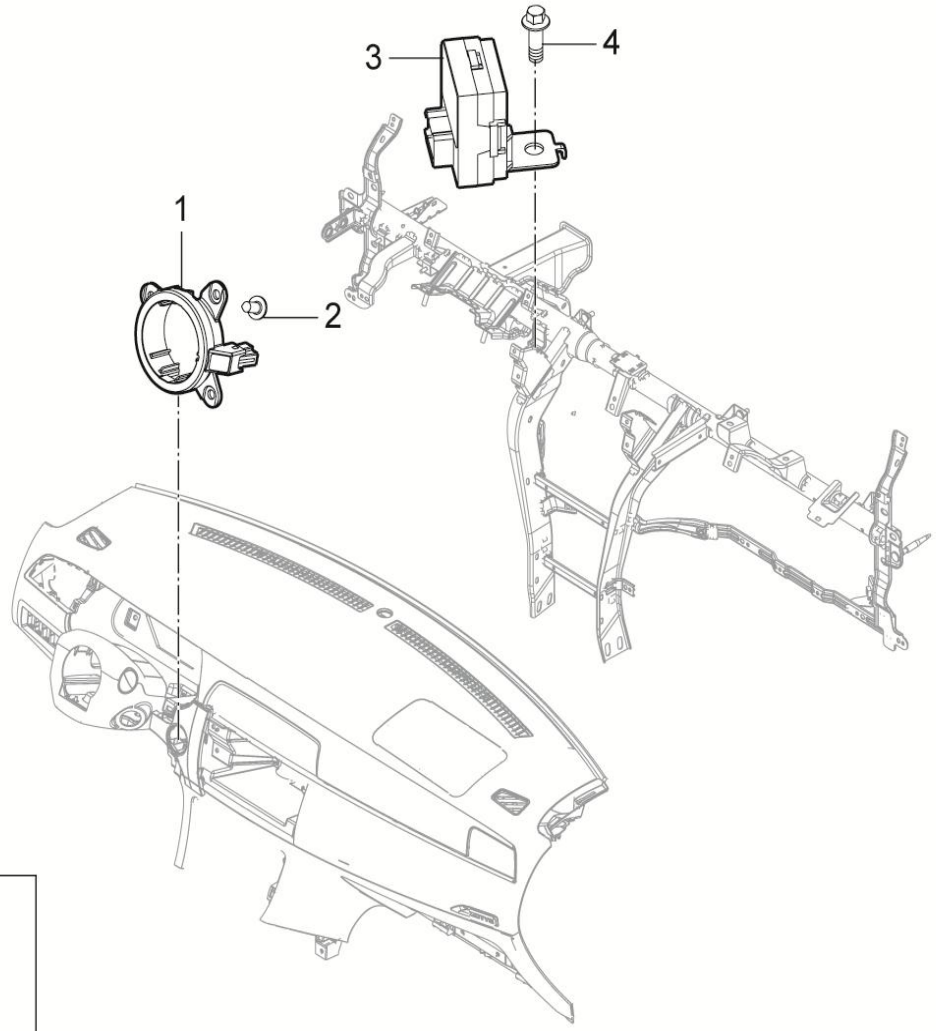

2	4
	

3605001001-B11 电子防盗装置

3605001001-B11 IMMOBILIZER-ASSY

序号	备件编号	中文名称	英文名称	1.5T-MT两驱精英型	1.5T-MT两驱豪华型	1.5T-MT两驱尊贵型	1.5T-MT两驱旗舰型	2.0T-MT两驱尊贵型	2.0T-MT两驱旗舰型	2.0T-DCT两驱豪华型	2.0T-DCT两驱尊贵型	2.0T-DCT两驱旗舰型	备注
1	3605020001-B11	发动机防盗线圈	ANT-COIL	0	1	1	1	0	0	0	0	0	
2	Q2204213	十字槽盘头自攻螺钉和平垫圈组合件	SCREW	0	3	3	3	0	0	0	0	0	
3	3605010001-B11	发动机防盗控制器	IMMOBILIZER-CONTROLLER	0	1	1	1	0	0	0	0	0	
4	Q1840616	六角法兰面螺栓	BOLT	0	1	1	1	0	0	0	0	0	

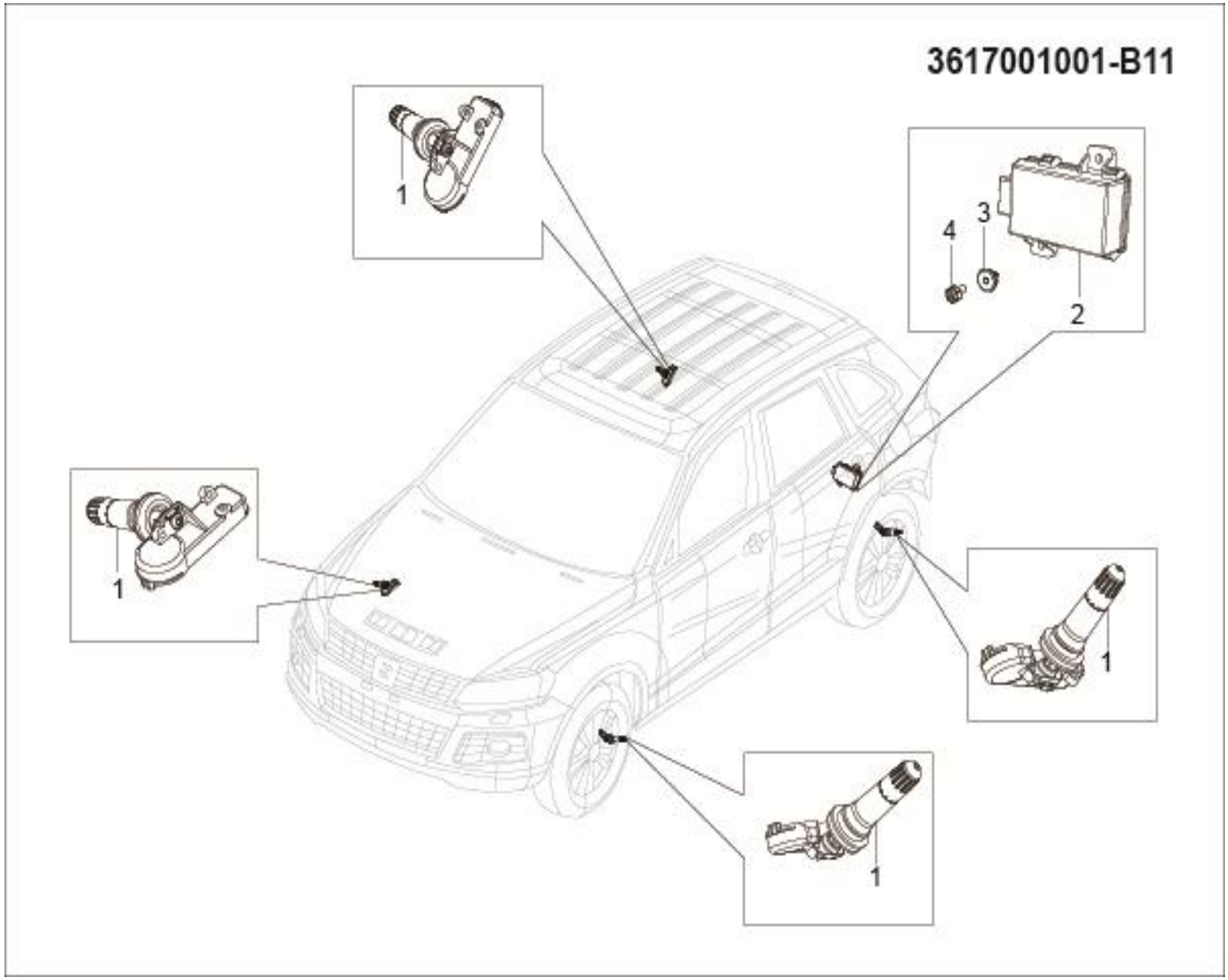
3617001001-B11
1
1
1
1
2
3
4

3617001001-B11 胎压监测装置

3617001001-B11 TPMS System

序号	备件编号	中文名称	英文名称	1.5T-MT两驱精英型	1.5T-MT两驱豪华型	1.5T-MT两驱尊贵型	1.5T-MT两驱旗舰型	2.0T-MT两驱尊贵型	2.0T-MT两驱旗舰型	2.0T-DCT两驱豪华型	2.0T-DCT两驱尊贵型	2.0T-DCT两驱旗舰型	备注
1	3617010001-B11	胎压控制器	TPMS CONTROLLER	0	0	0	4	0	4	0	0	4	
2	3617020001-B11	胎压传感器	TPMS SENSER	0	0	0	1	0	1	0	0	1	
3	B398052	塑料螺钉座	NUT	0	0	0	2	0	2	0	0	2	
4	Q2754816	十字凹穴六角头自攻螺钉	SCREW	0	0	0	2	0	2	0	0	2	

五、内外饰

序号	分组号	组名	GROUP_NAME	页码
272	5810001001-B11	安全带装置（紧急锁止不带高度调节）	SEAT BELT SYSTEM	882
273	5810001002-B11	安全带装置（紧急锁止带高度调节）	SEAT BELT SYSTEM	884
274	5810001003-B11	安全带装置（预紧加限力带高度调节）	SEAT BELT SYSTEM	886
275	6800001001-B11	左前座椅装置（织布）	SEAT SYSTEM-FR LH	888
276	6800001002-B11	左前座椅装置（仿皮）	SEAT SYSTEM-FR LH	892
277	6800001003-B11	左前座椅装置（仿皮、侧气囊）	SEAT SYSTEM-FR LH	896
278	6800001004-B11	左前座椅装置	SEAT SYSTEM-FR LH	900
279	6800001005-B11	左前座椅装置（电动8向）	SEAT SYSTEM-FR LH	904
280	6800001006-B11	左前座椅装置（电动12向）	SEAT SYSTEM-FR LH	908
281	6800001007-B11	左前座椅装置（电动8向）	SEAT SYSTEM-FR LH	914
282	6900001001-B11	右前座椅装置（织布）	SEAT SYSTEM-FR RH	918
283	6900001002-B11	右前座椅装置（仿皮）	SEAT SYSTEM-FR RH	920
284	6900001003-B11	右前座椅装置（仿皮、侧气囊）	SEAT SYSTEM-FR RH	922
285	6900001004-B11	右前座椅装置	SEAT SYSTEM-FR RH	924
286	6900001005-B11	右前座椅装置	SEAT SYSTEM-FR RH	928
287	6900001006-B11	右前座椅装置	SEAT SYSTEM-FR RH	934
288	6900001007-B11	右前座椅装置	SEAT SYSTEM-FR RH	938
289	7000001001-B11	后座椅装置（织布）	SEAT SYSTEM-RR	942
290	7000001002-B11	后座椅装置（仿皮）	SEAT SYSTEM-RR	946
291	7000001003-B11	后座椅装置（仿皮、安全带不同）	SEAT SYSTEM-RR	950
292	7000001004-B11	后座椅装置（仿皮）	SEAT SYSTEM-RR	954
293	3402001001-B11	方向盘装置	STEERING WHEEL SYSTEM	958
294	3402001002-B11	方向盘装置（带多功能按键）	STEERING WHEEL SYSTEM	960
295	3402001005-B11	方向盘装置（带多功能按键）	STEERING WHEEL SYSTEM	962
296	3402001006-B11	方向盘装置（带多功能按键）	STEERING WHEEL SYSTEM	964
297	5820001001-B11	安全气囊装置	AIR BAG SYSTEM	966
298	5820001002-B11	安全气囊装置（侧气囊、侧气帘）	AIR BAG SYSTEM	968
299	5820001003-B11	前排乘员安全气囊总成	AIR BAG SYSTEM	970
300	5820001004-B11	安全气囊装置（侧气囊、侧气帘）	AIR BAG SYSTEM	972
301	5306001001-B11	仪表板装置（钥匙启动）	IP INSTALL DRAWING	974
302	5306001002-B11	仪表板装置（一键启动）	IP INSTALL DRAWING	982
303	5306001005-B11	仪表板装置（一键启动）	IP INSTALL DRAWING	990

序号	分组号	组名	GROUP_NAME	页码
304	5402001001-B11	立柱装置（不带安全带高度调节、不带气帘标识）	PILLAR SYSTEM	999
305	5402001002-B11	立柱装置（带安全带高度调节、不带气帘标识）	PILLAR SYSTEM	1004
306	5402001003-B11	立柱装置（带安全带高度调节、带气帘标识）	PILLAR SYSTEM	1010
307	5402001005-B11	立柱装置（带安全带高度调节、不带气帘标识）	PILLAR SYSTEM	1016
308	5402001006-B11	立柱装置（带安全带高度调节、带气帘标识）	PILLAR SYSTEM	1022
309	5507001001-B11	门槛装置	INNER SCUFF ASSY	1028
310	5507001002-B11	门槛装置（带前门槛外装饰条）	INNER SCUFF ASSY	1030
311	5518001001-B11	后窗台装置（挂钩式）	TRM-SHELF-ASS	1032
312	5518001002-B11	后窗台装置（伸缩式）	TRM-SHELF-ASS	1034
313	5305001001-B11	副仪表板装置	CONSOLE INSTALL DRAWING	1036
314	5305001004-B11	副仪表板装置	CONSOLE INSTALL DRAWING	1040
315	5305001003-B11	副仪表板装置	CONSOLE INSTALL DRAWING	1044
316	5305001005-B11	副仪表板装置	CONSOLE INSTALL DRAWING	1048
317	5305001006-B11	副仪表板装置	CONSOLE INSTALL DRAWING	1052
318	6102001001-B11	前门护板（不带门灯）	TRM-DOOR-FR-ASS	1056
319	6102001002-B11	前门护板（带门灯）	TRM-DOOR-FR-ASS	1058
320	6102001005-B11	前门护板（带门灯）	TRM-DOOR-FR-ASS	1060
321	6102010001-B11	左前车门内饰板总成	TRM-DOOR-FR-LH-ASS	1064
322	6102010002-B11	左前车门内饰板总成（不带前门角灯装饰盖）	TRM-DOOR-FR-LH-ASS	1066
323	6102010005-B11	左前车门内饰板总成	TRM-DOOR-FR-LH-ASS	1068
324	6102020001-B11	右前车门内饰板总成	TRM-DOOR-FR-RH-ASS	1070
325	6102020002-B11	右前车门内饰板总成（不带前门角灯装饰盖）	TRM-DOOR-FR-LH-ASS	1072
326	6102020005-B11	右前车门内饰板总成	TRM-DOOR-FR-RH-ASS	1074
327	6202001001-B11	后门护板	TRM-DR-RR-ASS	1076
328	6202001005-B11	后门护板	TRM-DR-RR-ASS	1078
329	6202010001-B11	左后车门内饰板总成	TRM-DOOR-RR-LH-ASS	1080
330	6202010005-B11	左后车门内饰板总成	TRM-DOOR-RR-LH-ASS	1082
331	6202020001-B11	右后车门内饰板总成	TRM-DOOR-RR-RH-ASS	1084
332	6202020005-B11	右后车门内饰板总成	TRM-DOOR-RR-RH-ASS	1086
333	6302001001-B11	背门护板装置	TRIM-TAIL-GATE-ASSY	1088
334	5608001001-B11	后行李箱侧围装置	TRIM-QUATER-ASSY	1090
335	5608001002-B11	后行李箱侧围装置	TRIM-QUATER-ASSY	1094
336	5109001001-B11	地毯装置	CARPET	1098
337	5109001003-B11	地毯装置	CARPET	1102

序号	分组号	组名	GROUP_NAME	页码
338	5109001004-B11	地毯装置	CARPET	1106
339	5109001005-B11	地毯装置	CARPET	1110
340	5310001001-B11	减震垫装置	INSULATOR	1114
341	5310001003-B11	减震垫装置	INSULATOR	1116
342	5110001001-B11	阻尼板装置	INSTALLBITUMEN	1122
343	5702001001-B11	顶棚内饰装置(无纺布+PU)	CLEARSTORY HEADLINE	1124
344	5702001002-B11	顶棚内饰装置(针织复合面料+PU)	CLEARSTORY HEADLINE	1126
345	5702001003-B11	顶棚内饰装置(天窗版、针织复合面料+PU)	CLEARSTORY HEADLINE	1128
346	5702001004-B11	顶棚内饰装置	CLEARSTORY HEADLINE	1130
347	8204001001-B11	遮阳板装置（不带化妆镜照明）	SUNVISOR	1132
348	8204001002-B11	遮阳板装置（带化妆镜照明）	SUNVISOR	1134
349	8204001005-B11	遮阳板装置	SUNVISOR	1136
350	8204001006-B11	遮阳板装置	SUNVISOR	1138
351	8215001001-B11	乘客扶手装置	PASSENGER HANDRAIL DEVICE	1140
352	5501001002-B11	顶盖饰条总成装置	MOLDING ROOF ASSY	1142
353	5501001003-B11	顶盖饰条总成装置	MOLDING ROOF ASSY	1144
354	5709001001-B11	行李架总成装置	ROOF RACK SYSTEM	1146
355	5709001002-B11	行李架总成装置	ROOF RACK SYSTEM	1150
356	5403001001-B11	侧围窗总成装置	SIDE WINDSHIELD ASSY	1152
357	8202001001-B11	电动外后视镜总成装置	OUTSIDE RR VIEW MIRROR ASSY	1154
358	8202001002-B11	电加热外后视镜总成装置	OUTSIDE RR VIEW MIRROR ASSY	1156
359	8202001003-B11	电动折叠外后视镜总成装置	OUTSIDE RR VIEW MIRROR ASSY	1158
360	5703001001-B11	天窗总成装置	SUNROOF ASSY	1160
361	5703010001-B11	天窗总成	SUNROOF ASSY	1162
362	6303001001-B11	后挡风玻璃总成装置	WINDSHIELE GLASS RR ASSY	1164
363	5500001001-B11	车身外饰装饰件总成装置	FRT FENDER ROCKER GARNISH ASSY	1166
364	5613001001-B11	后侧围通风框总成装置	VENTILATION COVER ASSY	1168
365	5512001001-B11	轮罩挡泥板总成装置	WHEEL-SPLASH-SHIELD-ASSY	1170
366	5506001001-B11	牌照灯饰板总成装置	LIFTGATE GARNISH ASSY	1172
367	5506001002-B11	牌照灯饰板总成装置（带摄像头）	LIFTGATE GARNISH ASSY	1174
368	5102001001-B11	堵盖装置	INSTALL PLUGGING COVER	1176
369	5102001002-B11	堵盖装置（天窗）	INSTALL PLUGGING COVER	1178
370	5102001003-B11	堵盖装置	INSTALL PLUGGING COVER	1180
371	5102001004-B11	堵盖装置	INSTALL PLUGGING COVER	1182

序号	分组号	组名	GROUP_NAME	页码
372	5102001005-B11	堵盖装置	INSTALL PLUGGING COVER	1184
373	3903001002-B11	说明牌装置	LABEL ASSY	1186
374	3903001003-B11	说明牌装置	LABEL ASSY	1188
375	3903001004-B11	说明牌装置	LABEL ASSY	1190
376	3904001001-B11	铭牌装置	NOTE ASSY	1192
377	3921001001-B11	装饰标牌装置	LABEL ASSY	1194
378	3921001002-B11	装饰标牌装置	LABEL ASSY	1196
379	5508001001-B11	黑膜总成装置	BLACK MUCOUS MEMBRANE ASSY	1198
380	5206001001-B11	前风挡玻璃总成装置	WINDSHIELD GLASS ASSY	1200
381	5206001003-B11	前风挡玻璃总成装置（高配）	WINDSHIELD GLASS ASSY	1202
382	8201001001-B11	内后视镜总成装置	INSIDE REAR VIEW MIRROR ASSY	1204
383	8201001002-B11	电子防炫目内后视镜总成装置	INSIDE REAR VIEW MIRROR ASSY	1206
384	8201001003-B11	电子防炫目内后视镜总成装置	INSIDE REAR VIEW MIRROR ASSY	1208
385	2803001001-B11	前保险杠总成装置	FRT BUMPER ASSY	1210
386	2803010001-B11	前保险杠总成	FRT BUMPER ASSY	1214
387	2803001002-B11	前保险杠总成装置（带雾灯、带大灯清洗）	FRT BUMPER ASSY	1218
388	2803010002-B11	前保险杠总成（不带大灯清洗堵盖）	FRT BUMPER ASSY	1222
389	2803001003-B11	前保险杠总成装置（带雾灯）	FRT BUMPER ASSY	1226
390	2803010003-B11	前保险杠总成	FRT BUMPER ASSY	1230
391	2803001004-B11	前保险杠总成装置(带雾灯)	FRT BUMPER ASSY	1234
392	2803010004-B11	前保险杠总成	FRT BUMPER ASSY	1236
393	2803001005-B11	前保险杠总成装置（带雾灯、带大灯清洗）	FRT BUMPER ASSY	1240
394	2803010005-B11	前保险杠总成	FRT BUMPER ASSY	1244
395	2803001006-B11	前保险杠总成装置（带雾灯、带大灯清洗）	FRT BUMPER ASSY	1248
396	2803001007-B11	前保险杠总成装置（带雾灯、带大灯清洗）	FRT BUMPER ASSY	1252
397	2803010006-B11	前保险杠总成	FRT BUMPER ASSY	1256
398	2803010007-B11	前保险杠总成	FRT BUMPER ASSY	1260
399	8401001001-B11	散热器格栅总成装置	RADIATOR GRILLE ASSY	1264
400	2802001001-B11	发动机下罩总成装置	RADIATOR BEAM LOWER PROTECT BOARD ASSY	1266
401	2804001001-B11	后保险杠总成装置（不带倒车雷达探头）	REAR BUMPER ASSY	1268
402	2804010001-B11	后保险杠总成（不带倒车雷达探头）	REAR BUMPER ASSY	1272
403	2804001002-B11	后保险杠总成装置（带倒车雷达探头）	REAR BUMPER ASSY	1274
404	2804010002-B11	后保险杠总成（带倒车雷达探头）	REAR BUMPER ASSY	1278
405	2804001003-B11	后保险杠总成装置（带倒车雷达探头）	REAR BUMPER ASSY	1280

序号	分组号	组名	GROUP_NAME	页码
406	2804010003-B11	后保险杠总成	REAR BUMPER ASSY	1284
407	2804001004-B11	后保险杠总成装置（带倒车雷达探头）	REAR BUMPER ASSY	1288
408	2804010004-B11	后保险杠总成	REAR BUMPER ASSY	1290
409	5304001001-B11	前围上部通风盖板总成装置	FRT DECK GARNISHA ASSY	1292
410	5614001001-B11	扰流板总成装置	SPOILER TAILGATE ASSY	1294
411	5614001002-B11	注塑扰流板总成装置	SPOILER TAILGATE ASSY	1296

5810001001-B11

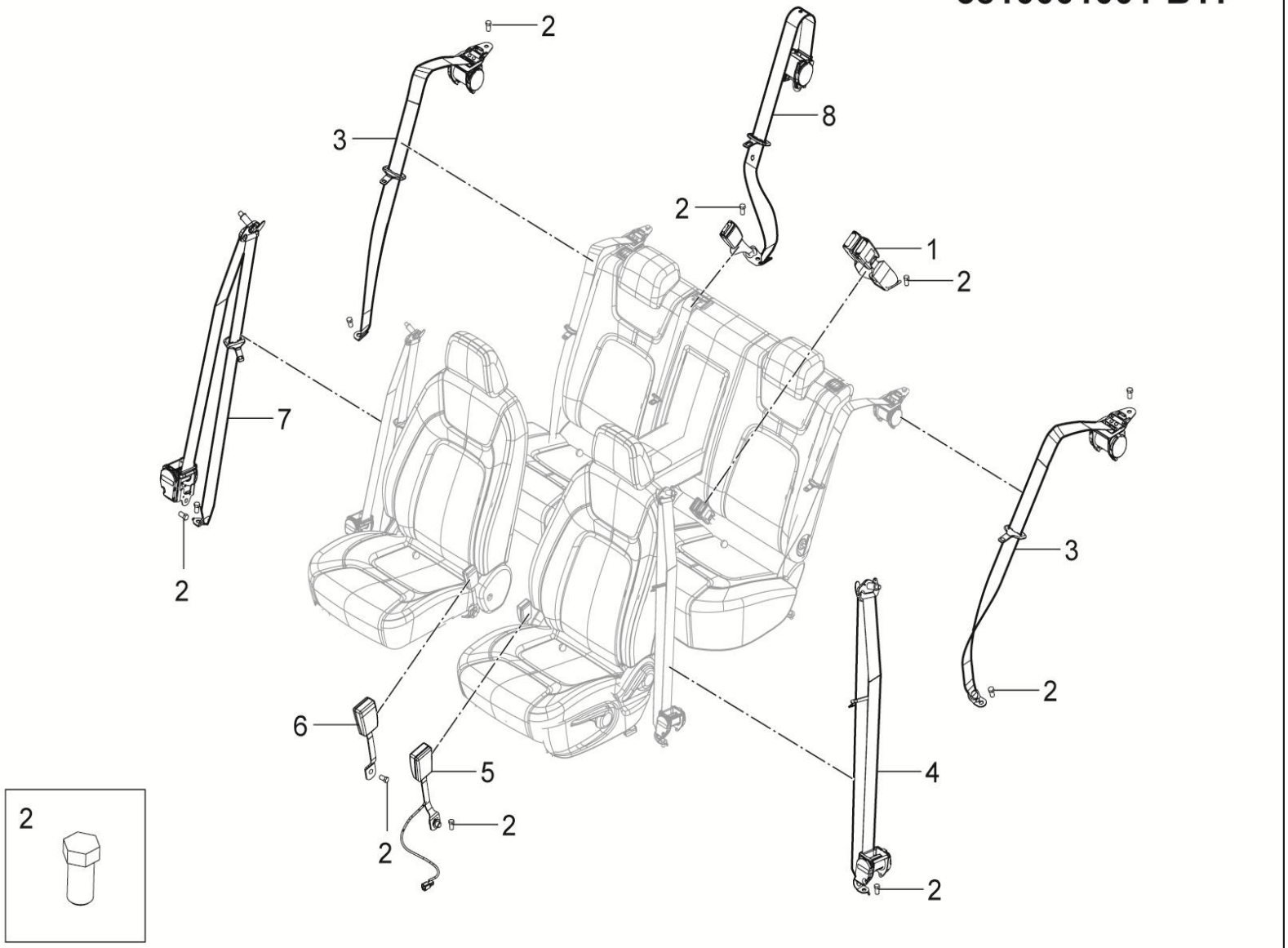

5810001001-B11 安全带装置

5810001001-B11 SEAT BELT SYSTEM

序号	备件编号	中文名称	英文名称	1.5T-MT两驱精英型	1.5T-MT两驱豪华型	1.5T-MT两驱尊贵型	1.5T-MT两驱旗舰型	2.0T-MT两驱尊贵型	2.0T-MT两驱旗舰型	2.0T-DCT两驱豪华型	2.0T-DCT两驱尊贵型	2.0T-DCT两驱旗舰型	备注
1	5813010001-B11	双头扣环装配总成	DOUBLE BUCKLE ASM	1	0	0	0	0	0	0	0	0	
2	5811011001-B11	螺栓	BOLT	10	0	0	0	0	0	0	0	0	
3	5812010001-B11	后排外侧安全带装配总成（紧急锁止）	SIDE SEAT BELT - RR	2	0	0	0	0	0	0	0	0	
4	5811010001-B11	左前安全带装配总成（紧急锁止不带高度调节）	SEAT BELT ASM-FR LH	1	0	0	0	0	0	0	0	0	
5	5811030001-B11	左前安全带锁扣总成	BUCKLE ASM	1	0	0	0	0	0	0	0	0	
6	5811040001-B11	右前安全带锁扣总成	BUCKLE ASM	1	0	0	0	0	0	0	0	0	
7	5811020001-B11	右前安全带装配总成（紧急锁止不带高度调节）	SEAT BELT ASM-FR RH	1	0	0	0	0	0	0	0	0	
8	5813020001-B11	后排中间安全带装配总成	CENTRAL SEAT BELT - RR	1	0	0	0	0	0	0	0	0	

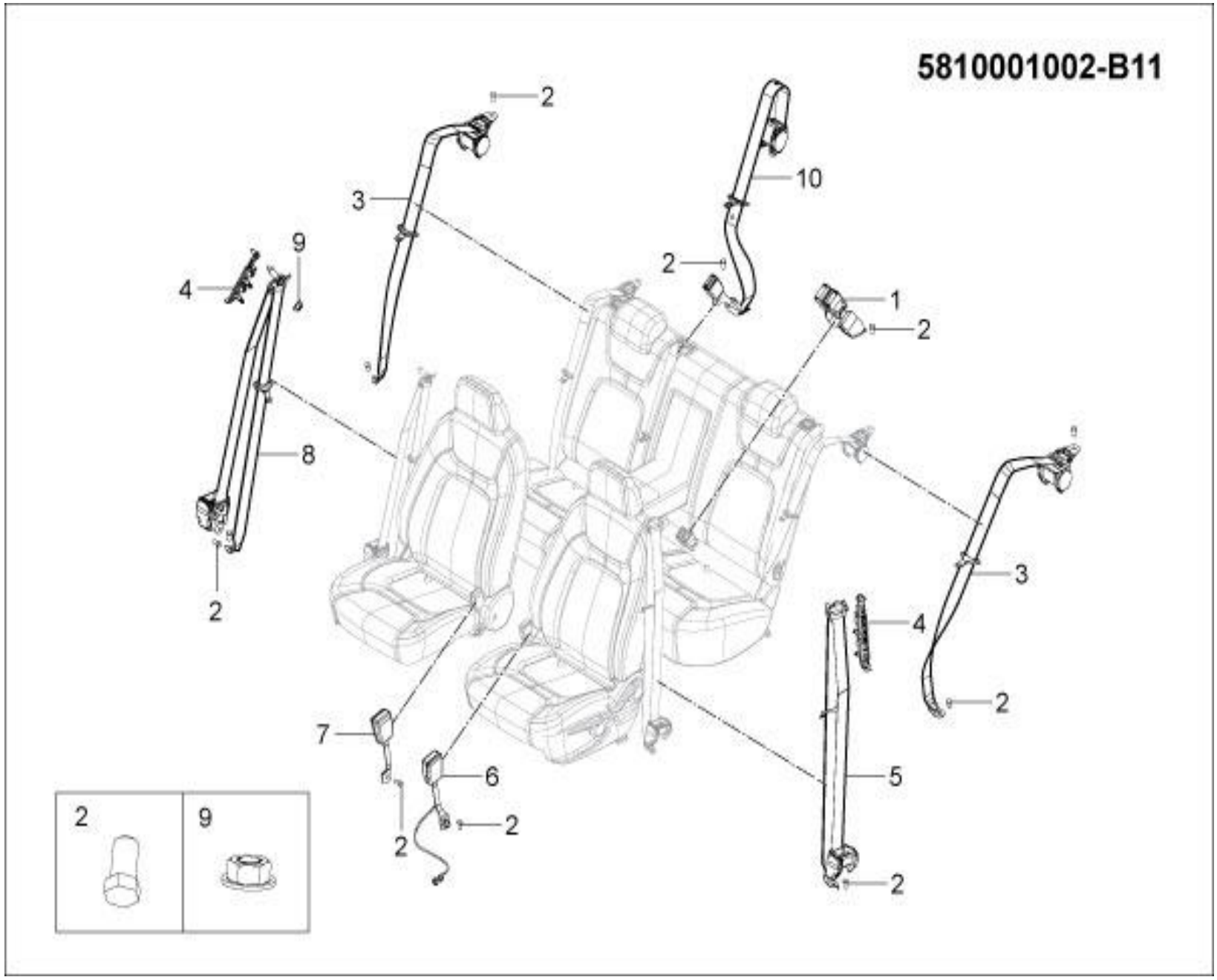
5810001002-B11
2
3
9
4
8
2
10
2
1
2
3
4
2
5
2
7
2
6
2
2
9

5810001002-B11 安全带装置

5810001002-B11 SEAT BELT SYSTEM

序号	备件编号	中文名称	英文名称	1.5T-MT两驱精英型	1.5T-MT两驱豪华型	1.5T-MT两驱尊贵型	1.5T-MT两驱旗舰型	2.0T-MT两驱尊贵型	2.0T-MT两驱旗舰型	2.0T-DCT两驱豪华型	2.0T-DCT两驱尊贵型	2.0T-DCT两驱旗舰型	备注
1	5813010001-B11	双头扣环装配总成	DOUBLE BUCKLE ASM	0	1	0	0	0	0	1	0	0	
2	5811011001-B11	螺栓	BOLT	0	10	0	0	0	0	10	0	0	
3	5812010001-B11	后排外侧安全带装配总成（紧急锁止）	SIDE SEAT BELT - RR	0	2	0	0	0	0	2	0	0	
4	5811050001-B11	高度调节器总成	HIGHT ADJUSTER ASM	0	2	0	0	0	0	2	0	0	
5	5811010002-B11	左前安全带装配总成（紧急锁止带高度调节）	SEAT BELT ASM-FR LH	0	1	0	0	0	0	1	0	0	
6	5811030001-B11	左前安全带锁扣总成	BUCKLE ASM	0	1	0	0	0	0	1	0	0	
7	5811040002-B11	右前安全带锁扣总成(带安全带未系报警，5道纹	BUCKLE ASM	0	1	0	0	0	0	1	0	0	
8	5811020002-B11	右前安全带装配总成（紧急锁止带高度调节）	SEAT BELT ASM-FR RH	0	1	0	0	0	0	1	0	0	
9	5811012001-B11	螺母	NUT	0	2	0	0	0	0	2	0	0	
10	5813020001-B11	后排中间安全带装配总成（5道纹）	CENTRAL SEAT BELT - RR	0	1	0	0	0	0	1	0	0	

5810001003-B11

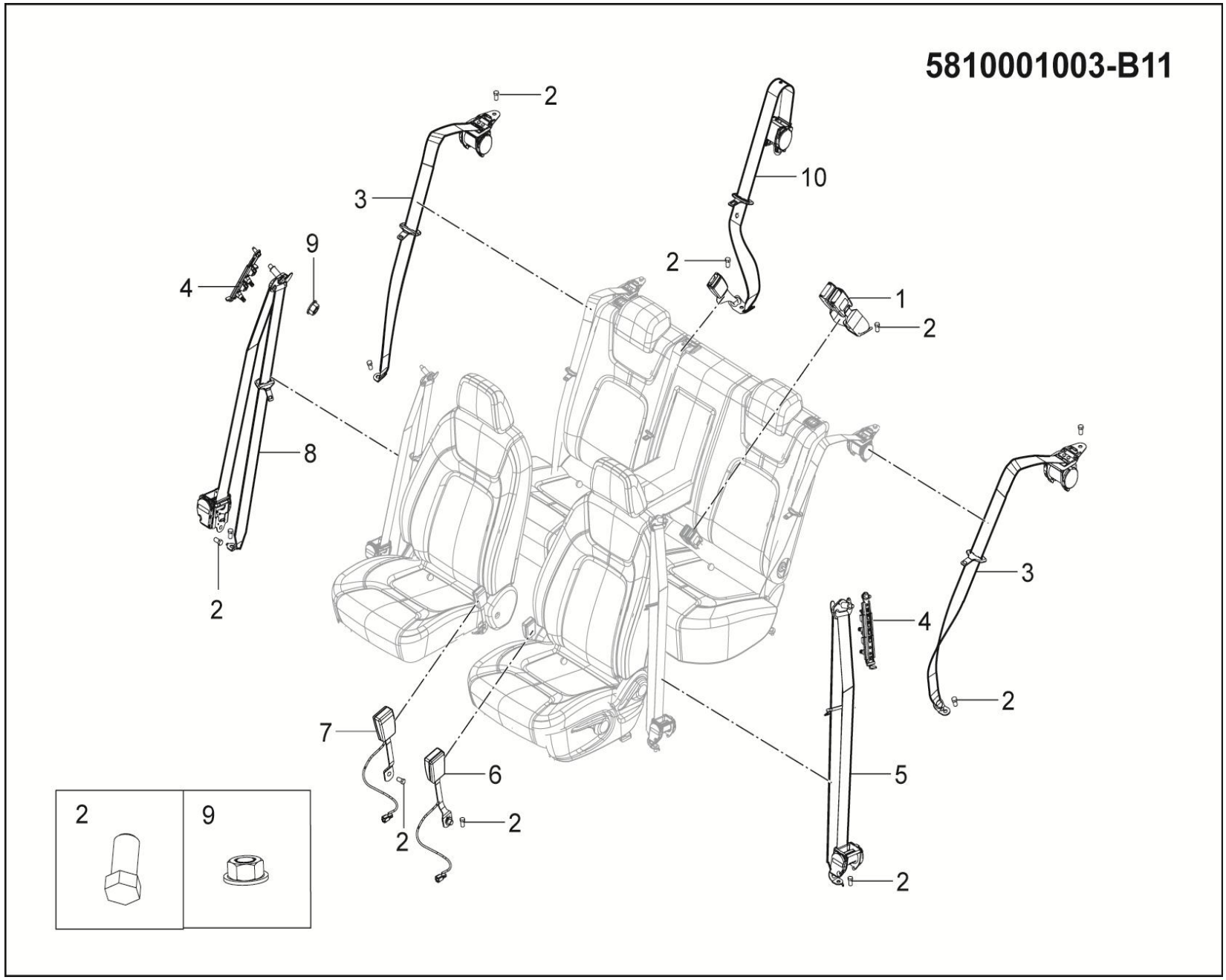

5810001003-B11 安全带装置

5810001003-B11 SEAT BELT SYSTEM

序号	备件编号	中文名称	英文名称	1.5T-MT两驱精英型	1.5T-MT两驱豪华型	1.5T-MT两驱尊贵型	1.5T-MT两驱旗舰型	2.0T-MT两驱尊贵型	2.0T-MT两驱旗舰型	2.0T-DCT两驱豪华型	2.0T-DCT两驱尊贵型	2.0T-DCT两驱旗舰型	备注
1	5813010002-B11	双头扣环装配总成	DOUBLE BUCKLE ASM	0	0	1	1	1	1	0	1	1	
2	5811011001-B11	螺栓	BOLT	0	0	10	10	10	10	0	10	10	
3	5812010002-B11	后排外侧安全带装配总成（预紧加限力）	SIDE SEAT BELT - RR	0	0	2	2	2	2	0	2	2	
4	5811050001-B11	高度调节器总成	HIGHT ADJUSTER ASM	0	0	2	2	2	2	0	2	2	
5	5811010003-B11	左前安全带装配总成（预紧加限力带高度调节）	SEAT BELT ASM-FR LH	0	0	1	1	1	1	0	1	1	
6	5811030002-B11	左前安全带锁扣总成（7道纹）	BUCKLE ASM	0	0	1	1	1	1	0	1	1	
7	5811040003-B11	右前安全带锁扣总成（带安全带未系报警，7道纹）	BUCKLE ASM	0	0	1	1	1	1	0	1	1	
8	5811020003-B11	右前安全带装配总成（预紧加限力带高度调节）	SEAT BELT ASM-FR RH	0	0	1	1	1	1	0	1	1	
9	5811012001-B11	螺母	NUT	0	0	2	2	2	2	0	2	2	
10	5813020002-B11	后排中间安全带装配总成（7道纹）	CENTRAL SEAT BELT - RR	0	0	1	1	1	1	0	1	1	

6800001001-B11

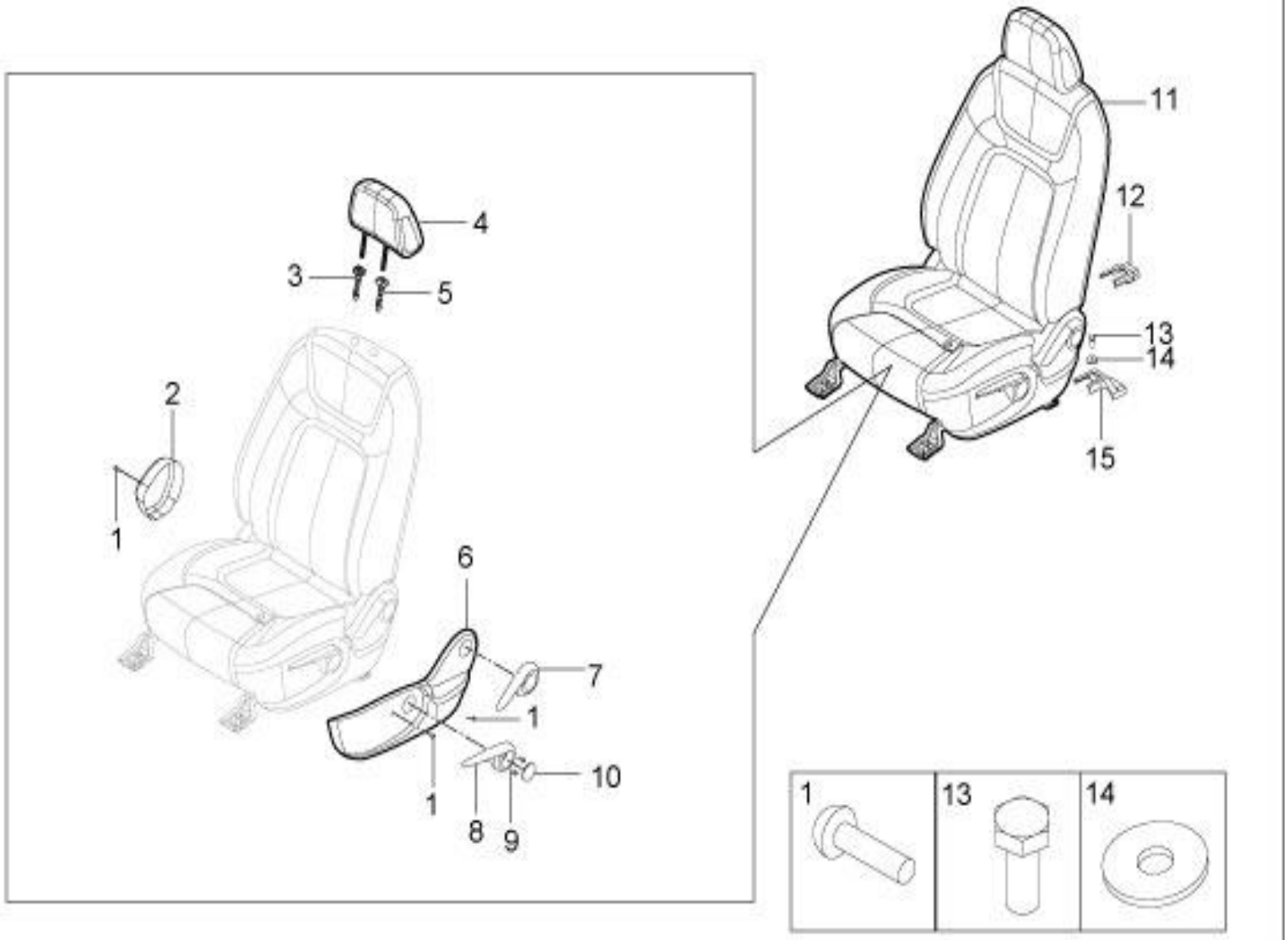

6800001001-B11左前座椅装置（织布）

6800001001-B11 SEAT SYSTEM-FR LH

序号	备件编号	中文名称	英文名称	1.5T-MT两驱精英型	1.5T-MT两驱豪华型	1.5T-MT两驱尊贵型	1.5T-MT两驱旗舰型	2.0T-MT两驱尊贵型	2.0T-MT两驱旗舰型	2.0T-DCT两驱豪华型	2.0T-DCT两驱尊贵型	2.0T-DCT两驱旗舰型	备注
1	6800015101-B11	自攻螺钉 GB/T 845 ST4.8x14	TAPPING SCREW	4	0	0	0	0	0	0	0	0	
2	6800015001-B11	左前椅内侧装饰板	LEFT FRONT CHAIR INSIDE OF THE DECORATIVE BOARD	1	0	0	0	0	0	0	0	0	
3	6800017001-B11	无键头枕导管	KEYLESS HEADREST CATHETER	1	0	0	0	0	0	0	0	0	
4	6800018001-B11	前椅头枕总成（织布）	FORMER CHAIR HEADREST ASSEMBLY (FABRIC)	1	0	0	0	0	0	0	0	0	
5	6800016001-B11	带键头枕导管总成	WITH KEY HEAD TUBE ASSEMBLY	1	0	0	0	0	0	0	0	0	
6	6800014001-B11	左前椅外侧装饰板 6向	LEFT FRONT CHAIR OUTSIDE DECORATING PLATE TO 6	1	0	0	0	0	0	0	0	0	
7	6800011001-B11	左前椅调角器手柄	THE LEFT FRONT SEAT ILLUSTRATES THE HANDLE	1	0	0	0	0	0	0	0	0	
8	6800012001-B11	调高手柄	RAISE THE HANDLE	1	0	0	0	0	0	0	0	0	
9	6800012101-B11	自攻螺钉ST5.5x10	TAPPING SCREW	2	0	0	0	0	0	0	0	0	
10	6800013001-B11	调高手柄盖板	RAISE THE HANDLE COVER PLATE	1	0	0	0	0	0	0	0	0	
11	6800010001-B11	左前座椅总成（织布）	SEAT ASM-FR LH	1	0	0	0	0	0	0	0	0	
12	6800014004-B11	左侧座椅内侧滑轨后支架罩	TRACK COVER - FR SEAT LH INR	1	0	0	0	0	0	0	0	0	
13	Q151C1025F31	六角头螺栓	BOLT	4	0	0	0	0	0	0	0	0	

6800001001-B11

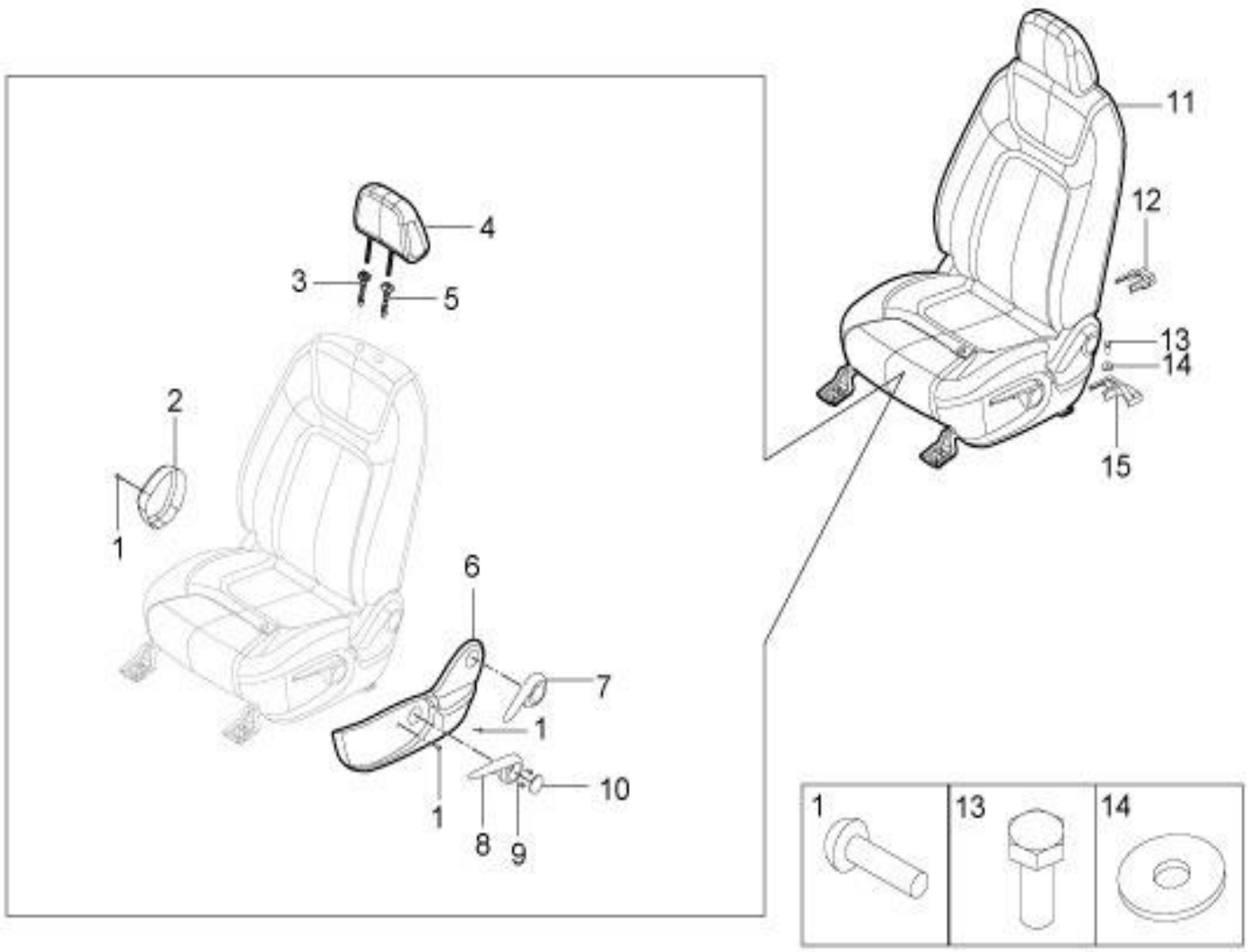

6800001001-B11左前座椅装置（织布）

6800001001-B11 SEAT SYSTEM-FR LH

序号	备件编号	中文名称	英文名称	1.5T-MT两驱精英型	1.5T-MT两驱豪华型	1.5T-MT两驱尊贵型	1.5T-MT两驱旗舰型	2.0T-MT两驱尊贵型	2.0T-MT两驱旗舰型	2.0T-DCT两驱豪华型	2.0T-DCT两驱尊贵型	2.0T-DCT两驱旗舰型	备注
14	Q40210F31	大垫圈	BIG WASHER	4	0	0	0	0	0	0	0	0	
15	6800013004-B11	左侧座椅外侧滑轨后支架罩	TRACK COVER - FR SEAT LH OTR	1	0	0	0	0	0	0	0	0	

6800001002-B11

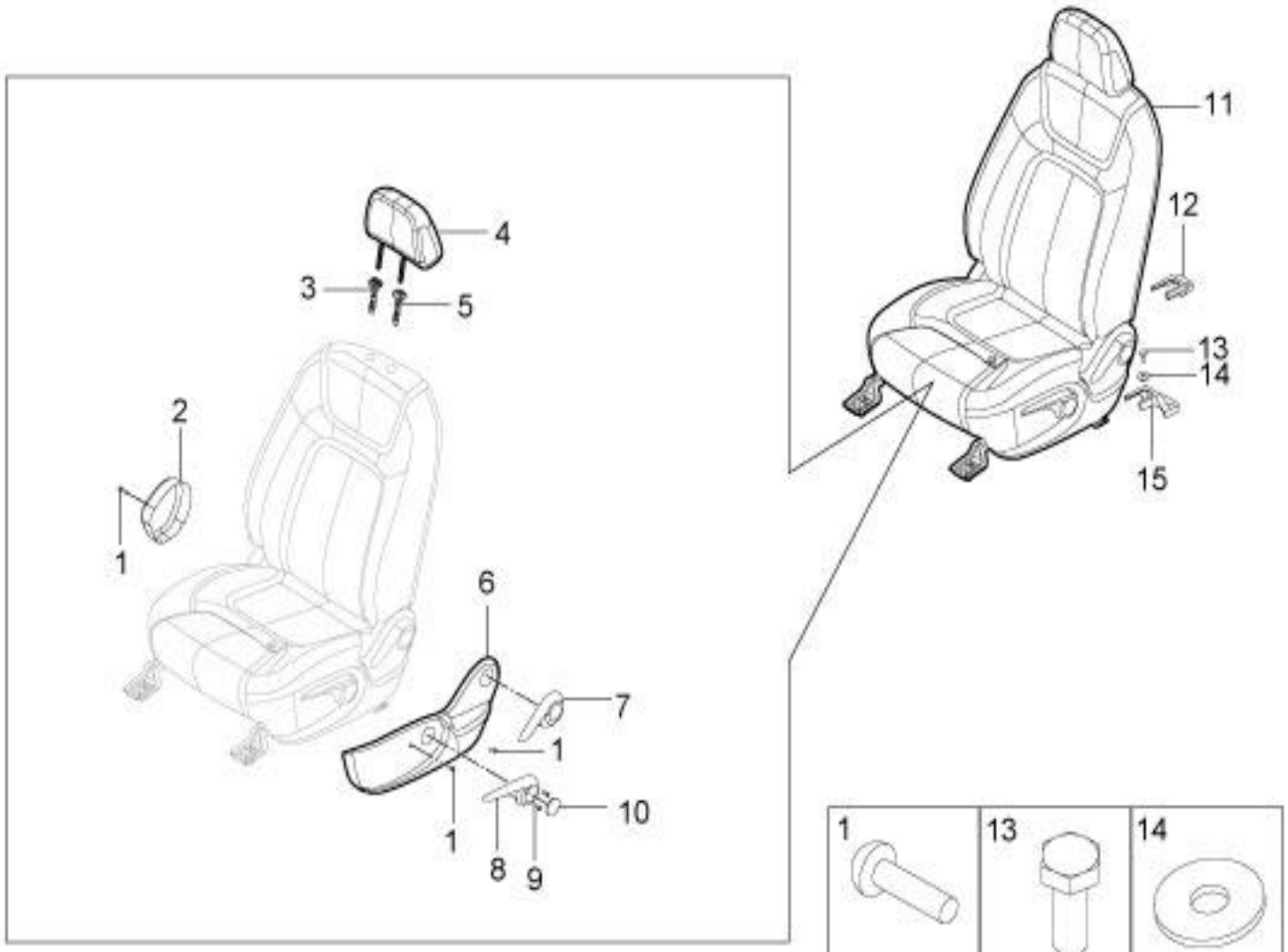

6800001002-B11 左前座椅装置（仿皮）

6800001002-B11 SEAT SYSTEM-FR LH

序号	备件编号	中文名称	英文名称	1.5T-MT两驱精英型	1.5T-MT两驱豪华型	1.5T-MT两驱尊贵型	1.5T-MT两驱旗舰型	2.0T-MT两驱尊贵型	2.0T-MT两驱旗舰型	2.0T-DCT两驱豪华型	2.0T-DCT两驱尊贵型	2.0T-DCT两驱旗舰型	备注
1	6800015101-B11	自攻螺钉 GB/T 845 ST4.8x14	TAPPING SCREW	0	4	0	0	0	0	4	0	0	
2	6800015001-B11	左前椅内侧装饰板	LEFT FRONT CHAIR INSIDE OF THE DECORATIVE BOARD	0	1	0	0	0	0	1	0	0	
3	6800017001-B11	无键头枕导管	KEYLESS HEADREST CATHETER	0	1	0	0	0	0	1	0	0	
4	6800018002-B11	前椅头枕总成（仿皮）	FORMER CHAIR HEADREST ASSEMBLY (IMITATION LEATHER)	0	1	0	0	0	0	1	0	0	
5	6800016001-B11	带键头枕导管总成	WITH KEY HEAD TUBE ASSEMBLY	0	1	0	0	0	0	1	0	0	
6	6800014001-B11	左前椅外侧装饰板6向	LEFT FRONT CHAIR OUTSIDE DECORATING PLATE TO 6	0	1	0	0	0	0	1	0	0	
7	6800011001-B11	左前椅调角器手柄	THE LEFT FRONT SEAT ILLUSTRATES THE HANDLE	0	1	0	0	0	0	1	0	0	
8	6800012001-B11	调高手柄	RAISE THE HANDLE	0	1	0	0	0	0	1	0	0	
9	6800012101-B11	自攻螺钉ST5.5x10	TAPPING SCREW	0	2	0	0	0	0	2	0	0	
10	6800013001-B11	调高手柄盖板	RAISE THE HANDLE COVER PLATE	0	1	0	0	0	0	1	0	0	
11	6800010002-B11	左前座椅总成（仿皮）	SEAT ASM-FR LH	0	1	0	0	0	0	1	0	0	
12	6800014004-B11	左侧座椅内侧滑轨后支架罩	TRACK COVER - FR SEAT LH INR	0	1	0	0	0	0	1	0	0	
13	Q151C1025F31	六角头螺栓	BOLT	0	4	0	0	0	0	4	0	0	

6800001002-B11

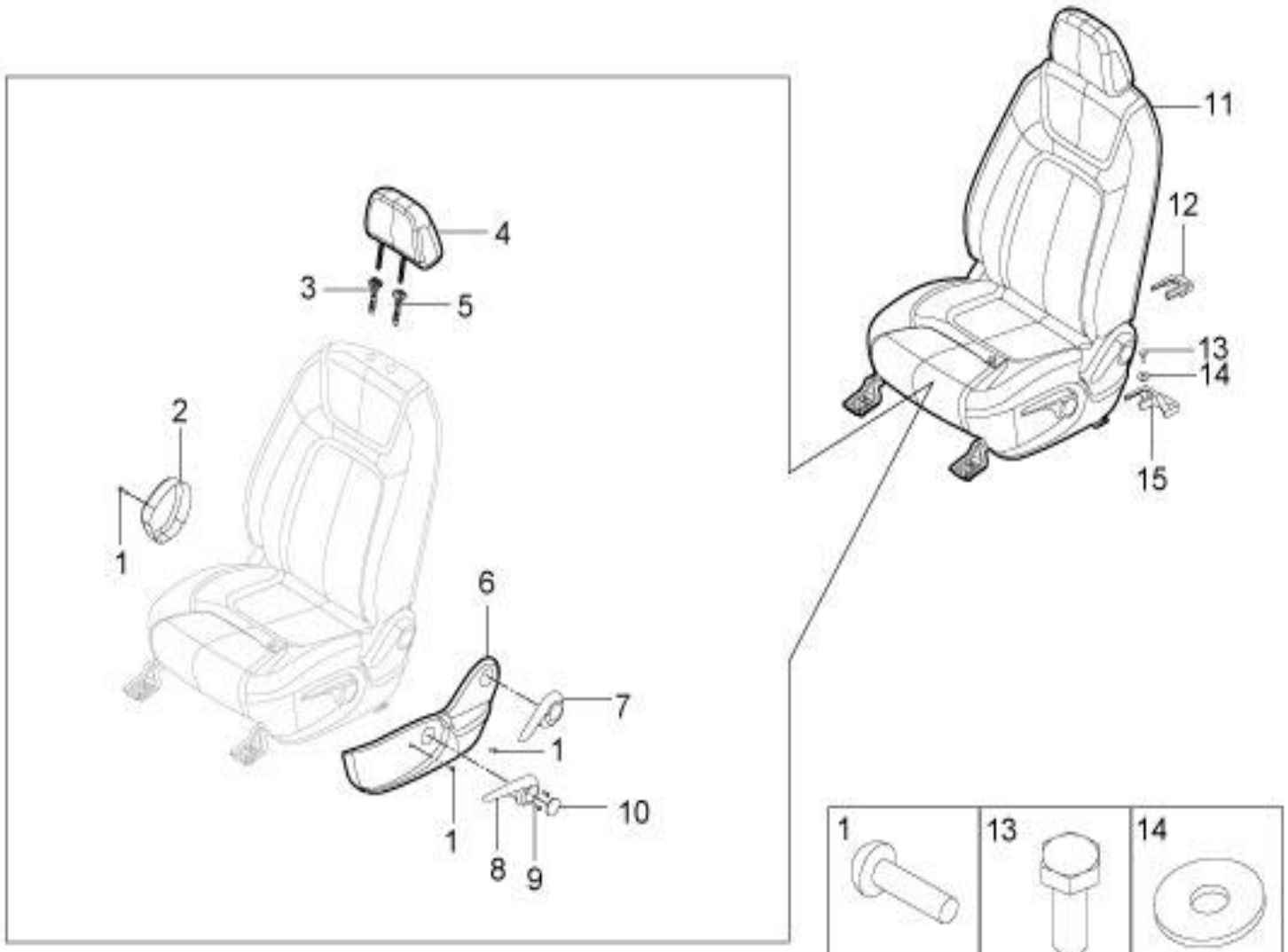

6800001002-B11 左前座椅装置（仿皮）

6800001002-B11 SEAT SYSTEM-FR LH

序号	备件编号	中文名称	英文名称	1.5T-MT两驱精英型	1.5T-MT两驱豪华型	1.5T-MT两驱尊贵型	1.5T-MT两驱旗舰型	2.0T-MT两驱尊贵型	2.0T-MT两驱旗舰型	2.0T-DCT两驱豪华型	2.0T-DCT两驱尊贵型	2.0T-DCT两驱旗舰型	备注
14	Q40210F31	大垫圈	BIG WASHER	0	4	0	0	0	0	4	0	0	
15	6800013004-B11	左侧座椅外侧滑轨后支架罩	TRACK COVER - FR SEAT LH OTR	0	1	0	0	0	0	1	0	0	

6800001003-B11

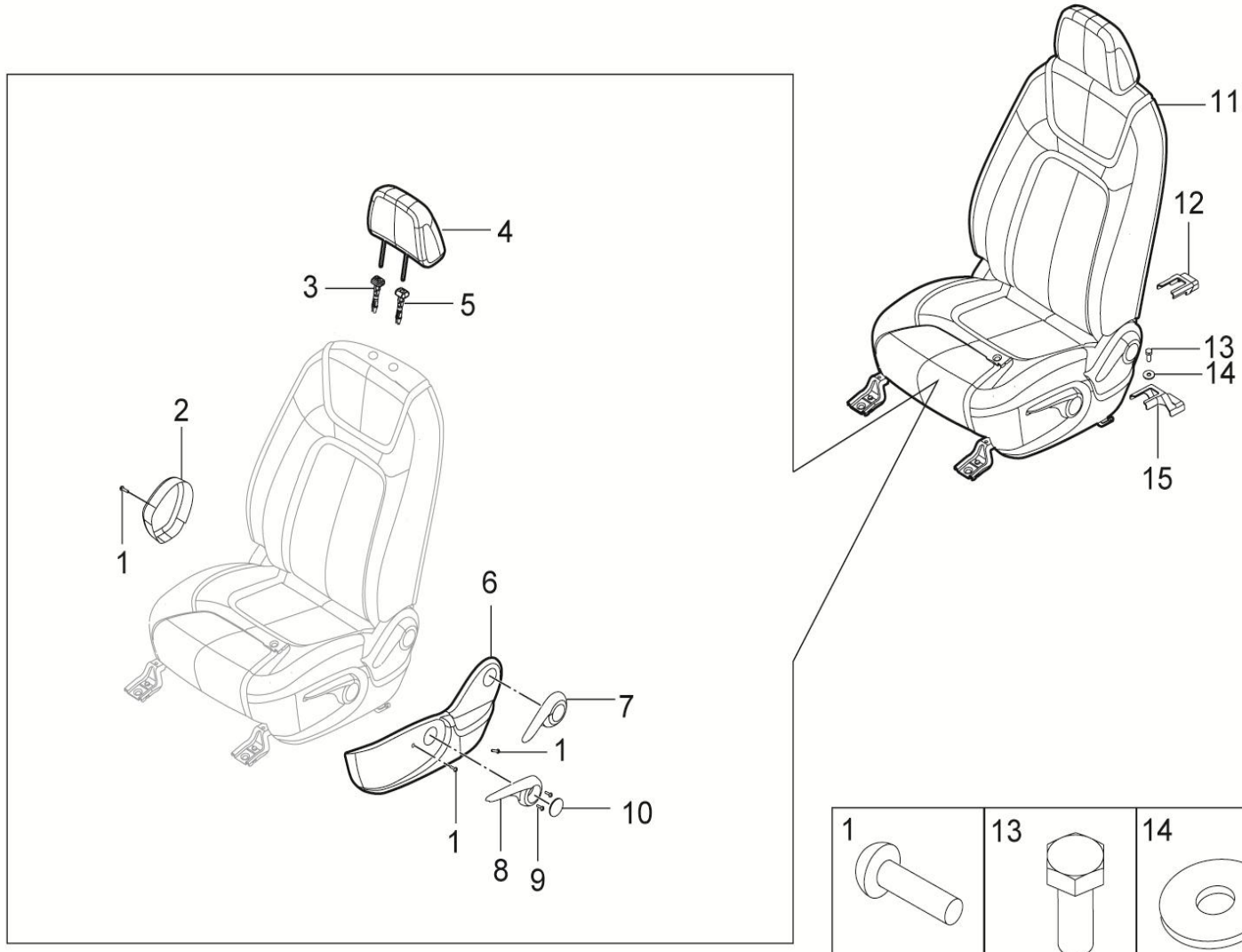

6800001003-B11 左前座椅装置（仿皮、侧气囊）

6800001003-B11 SEAT SYSTEM-FR LH

序号	备件编号	中文名称	英文名称	1.5T-MT两驱精英型	1.5T-MT两驱豪华型	1.5T-MT两驱尊贵型	1.5T-MT两驱旗舰型	2.0T-MT两驱尊贵型	2.0T-MT两驱旗舰型	2.0T-DCT两驱豪华型	2.0T-DCT两驱尊贵型	2.0T-DCT两驱旗舰型	备注
1	6800015101-B11	自攻螺钉 GB/T 845 ST4.8x14	TAPPING SCREW	0	0	4	0	4	0	0	0	0	
2	6800015001-B11	左前椅内侧装饰板	LEFT FRONT CHAIR INSIDE OF THE DECORATIVE BOARD	0	0	1	0	1	0	0	0	0	
3	6800017001-B11	无键头枕导管	KEYLESS HEADREST CATHETER	0	0	1	0	1	0	0	0	0	
4	6800018002-B11	前椅头枕总成（仿皮）	FORMER CHAIR HEADREST ASSEMBLY (IMITATION LEATHER)	0	0	1	0	1	0	0	0	0	
5	6800016001-B11	带键头枕导管总成	WITH KEY HEAD TUBE ASSEMBLY	0	0	1	0	1	0	0	0	0	
6	6800014001-B11	左前椅外侧装饰板6向	LEFT FRONT CHAIR OUTSIDE DECORATING PLATE TO 6	0	0	1	0	1	0	0	0	0	
7	6800011001-B11	左前椅调角器手柄	THE LEFT FRONT SEAT ILLUSTRATES THE HANDLE	0	0	1	0	1	0	0	0	0	
8	6800012001-B11	调高手柄	RAISE THE HANDLE	0	0	1	0	1	0	0	0	0	
9	6800012101-B11	自攻螺钉ST5.5x10	TAPPING SCREW	0	0	2	0	2	0	0	0	0	
10	6800013001-B11	调高手柄盖板	RAISE THE HANDLE COVER PLATE	0	0	1	0	1	0	0	0	0	
11	6800010003-B11	左前座椅总成（仿皮、侧气囊）	SEAT ASM-FR LH	0	0	1	0	1	0	0	0	0	
12	6800014004-B11	左侧座椅内侧滑轨后支架罩	TRACK COVER - FR SEAT LH INR	0	0	1	0	1	0	0	0	0	
13	Q151C1025F31	六角头螺栓	BOLT	0	0	4	0	4	0	0	0	0	

6800001003-B11

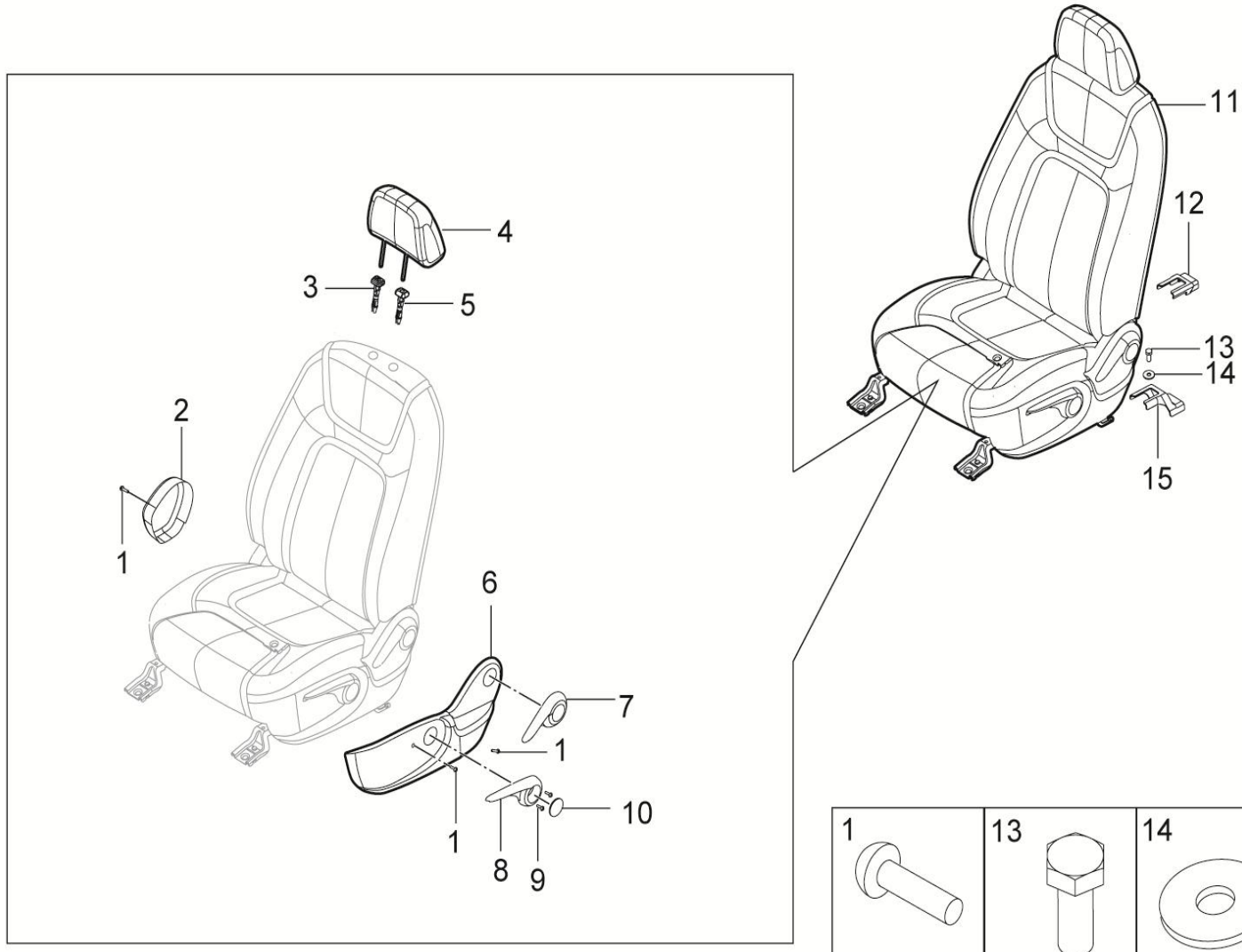

6800001003-B11 左前座椅装置（仿皮、侧气囊）

6800001003-B11 SEAT SYSTEM-FR LH

序号	备件编号	中文名称	英文名称	1.5T-MT两驱精英型	1.5T-MT两驱豪华型	1.5T-MT两驱尊贵型	1.5T-MT两驱旗舰型	2.0T-MT两驱尊贵型	2.0T-MT两驱旗舰型	2.0T-DCT两驱豪华型	2.0T-DCT两驱尊贵型	2.0T-DCT两驱旗舰型	备注
14	Q40210F31	大垫圈	BIG WASHER	0	0	4	0	4	0	0	0	0	
15	6800013004-B11	左侧座椅外侧滑轨后支架罩	TRACK COVER - FR SEAT LH OTR	0	0	1	0	1	0	0	0	0	

6800001004-B11





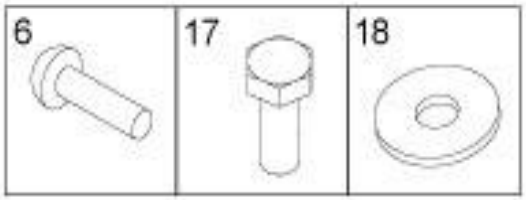

6800001004-B11 左前座椅装置

6800001004-B11 SEAT SYSTEM-FR LH

序号	备件编号	中文名称	英文名称	1.5T-MT两驱精英型	1.5T-MT两驱豪华型	1.5T-MT两驱尊贵型	1.5T-MT两驱旗舰型	2.0T-MT两驱尊贵型	2.0T-MT两驱旗舰型	2.0T-DCT两驱豪华型	2.0T-DCT两驱尊贵型	2.0T-DCT两驱旗舰型	备注
1	6800018003-B11	驾驶座头枕总成(黑色)	DRIVING SEAT HEADREST ASSEMBLY	0	0	0	1	0	0	0	1	0	裕华
2	6800017002-B11	头枕插管Ⅰ(圆)	HEADREST INTUBATION I (ROUND)	0	0	0	1	0	0	0	1	0	
3	6800016002-B11	头枕插管Ⅱ（圆）	HEADREST INTUBATION Ⅱ (ROUND)	0	0	0	1	0	0	0	1	0	
4	6800014002-B11	左侧座椅内侧滑轨后支架罩	TRACK COVER - FR SEAT LH INR	0	0	0	1	0	0	0	1	0	
5	6800013002-B11	左侧座椅外侧滑轨后支架罩	TRACK COVER - FR SEAT LH OTR	0	0	0	1	0	0	0	1	0	
6	6800015102-B11	十字槽盘头自攻螺钉 st4.8×12	CROSS RECESSED COUNTERSUNK HEAD TAPPING SCREWS ST4.8 *	0	0	0	3	0	0	0	3	0	
7	6800022001-B11	电动驾驶座开关按钮B	ELECTRIC AUXILIARY DRIVING SEAT SWITCH BUTTON B	0	0	0	1	0	0	0	1	0	
8	6800012002-B11	电动驾驶座开关按钮A	ELECTRIC AUXILIARY DRIVING SEAT SWITCH BUTTONA	0	0	0	1	0	0	0	1	0	
9	6800019001-B11	外六角锁紧螺母M5	OUTSIDE SIX CORNER LOCK NUT M5	0	0	0	1	0	0	0	1	0	
10	6800012102-B11	十字槽盘头自攻螺钉 st4.2×12	CROSS RECESSED COUNTERSUNK HEAD TAPPING SCREWS ST4.2 *	0	0	0	1	0	0	0	1	0	
11	6800011002-B11	左侧座椅滑轨前支架罩	TRACK COVER - FR SEAT LH OTR	0	0	0	2	0	0	0	2	0	
12	6800020001-B11	驾驶座右滑轨垫圈	THE DRIVER'S SEAT RIGHT SLIDE WASHER	0	0	0	1	0	0	0	1	0	

6800001004-B11

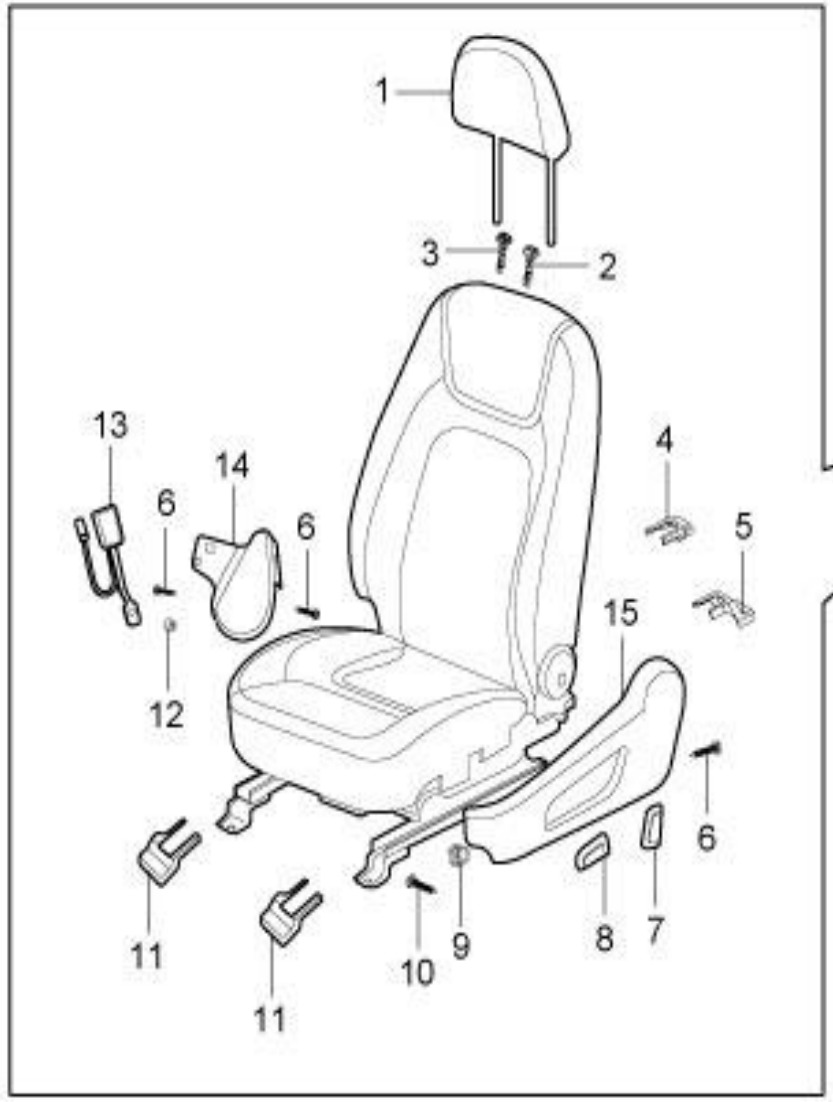



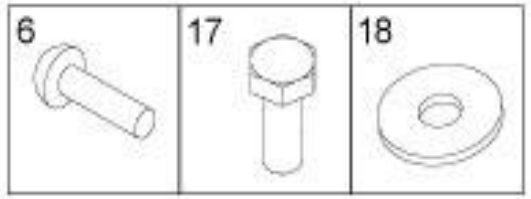

6800001004-B11 左前座椅装置

6800001004-B11 SEAT SYSTEM-FR LH

序号	备件编号	中文名称	英文名称	1.5T-MT两驱精英型	1.5T-MT两驱豪华型	1.5T-MT两驱尊贵型	1.5T-MT两驱旗舰型	2.0T-MT两驱尊贵型	2.0T-MT两驱旗舰型	2.0T-DCT两驱豪华型	2.0T-DCT两驱尊贵型	2.0T-DCT两驱旗舰型	备注
13	6800021001-B11	锁扣总成（主驾）	LOCK ASSEMBLY (DRIVER)	0	0	0	1	0	0	0	1	0	
14	6800015002-B11	驾驶座坐垫右护罩组件	THE DRIVER'S SEAT CUSHION RIGHT SHIELD ASSEMBLY	0	0	0	1	0	0	0	1	0	
15	6800023001-B11	电动驾驶座坐垫左护罩组件	ELECTRIC DRIVER'S SEAT CUSHION LEFT SHIELD ASSEMBLY	0	0	0	1	0	0	0	1	0	
16	6800010004-B11	左前座椅总成（黑色）	SEAT ASM-FR LH	0	0	0	1	0	0	0	1	0	裕华
17	Q151C1025F31	六角头螺栓	BOLT	0	0	0	4	0	0	0	4	0	
18	Q40210F31	大垫圈	BIG WASHER	0	0	0	4	0	0	0	4	0	

6800001005-B11

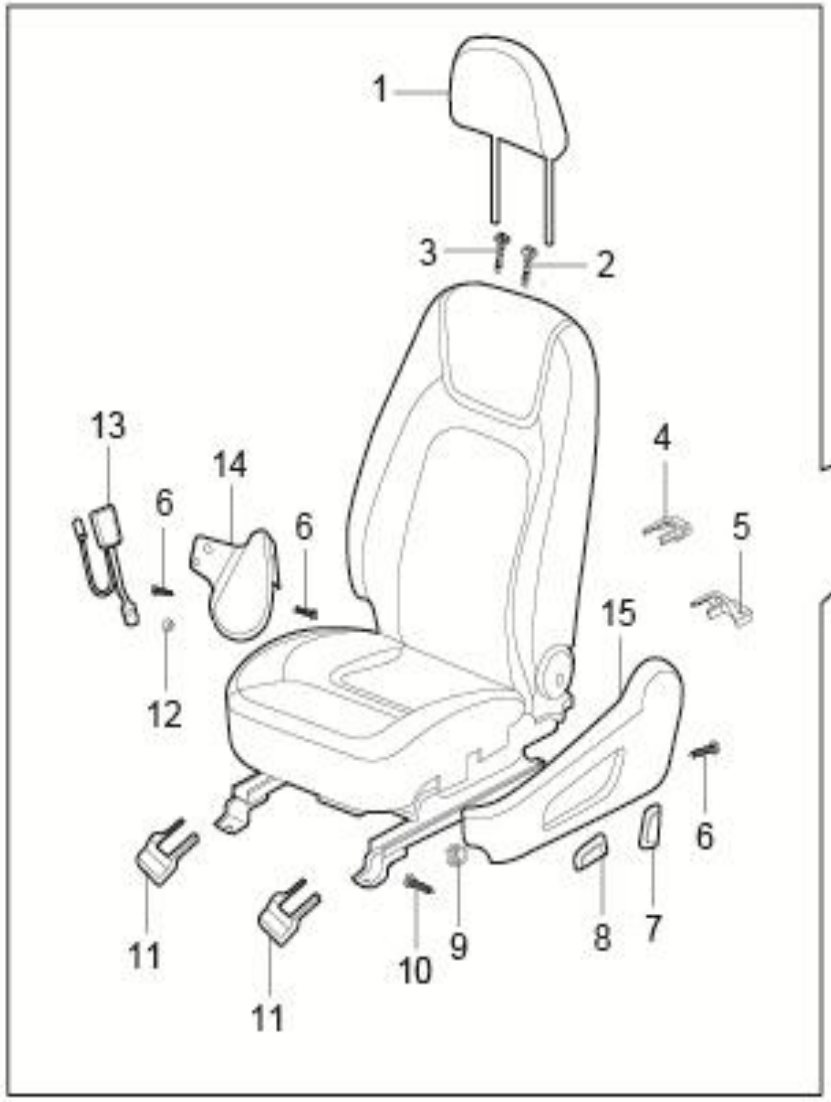



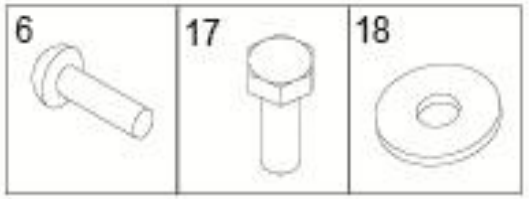

6800001005-B11 左前座椅装置（电动8向）

6800001005-B11 SEAT SYSTEM-FR LH

序号	备件编号	中文名称	英文名称	1.5T-MT两驱精英型	1.5T-MT两驱豪华型	1.5T-MT两驱尊贵型	1.5T-MT两驱旗舰型	2.0T-MT两驱尊贵型	2.0T-MT两驱旗舰型	2.0T-DCT两驱豪华型	2.0T-DCT两驱尊贵型	2.0T-DCT两驱旗舰型	备注
1	6800018003-B11	驾驶座头枕总成(黑色)	DRIVING SEAT HEADREST ASSEMBLY	0	0	0	0	0	1	0	0	0	裕华
1	6800018003-B11-HZ	驾驶座头枕总成（红棕色）	DRIVING SEAT HEADREST ASSEMBLY	0	0	0	0	0	1	0	0	0	裕华
1	6800018003-B11-Z	驾驶座头枕总成（棕色）	DRIVING SEAT HEADREST ASSEMBLY	0	0	0	0	0	1	0	0	0	裕华
2	6800017002-B11	头枕插管Ⅰ(圆）	HEADREST INTUBATION I (ROUND)	0	0	0	0	0	1	0	0	0	
3	6800016002-B11	头枕插管Ⅱ（圆）	HEADREST INTUBATION Ⅱ (ROUND)	0	0	0	0	0	1	0	0	0	
4	6800014002-B11	左侧座椅内侧滑轨后支架罩	TRACK COVER - FR SEAT LH INR	0	0	0	0	0	1	0	0	0	
5	6800013002-B11	左侧座椅外侧滑轨后支架罩	TRACK COVER - FR SEAT LH OTR	0	0	0	0	0	1	0	0	0	
6	6800015102-B11	十字槽盘头自攻螺钉 st4.8×12	CROSS RECESSED COUNTERSUNK HEAD TAPPING SCREWS ST4.8 *	0	0	0	0	0	3	0	0	0	
7	6800022001-B11	电动驾驶座开关按钮B	ELECTRIC AUXILIARY DRIVING SEAT SWITCH BUTTON B	0	0	0	0	0	1	0	0	0	
8	6800012002-B11	电动驾驶座开关按钮A	ELECTRIC AUXILIARY DRIVING SEAT SWITCH BUTTONA	0	0	0	0	0	1	0	0	0	
9	6800019001-B11	外六角锁紧螺母M5	OUTSIDE SIX CORNER LOCK NUT M5	0	0	0	0	0	1	0	0	0	
10	6800012102-B11	十字槽盘头自攻螺钉 st4.2×12	CROSS RECESSED COUNTERSUNK HEAD TAPPING SCREWS ST4.2 *	0	0	0	0	0	1	0	0	0	

6800001005-B11

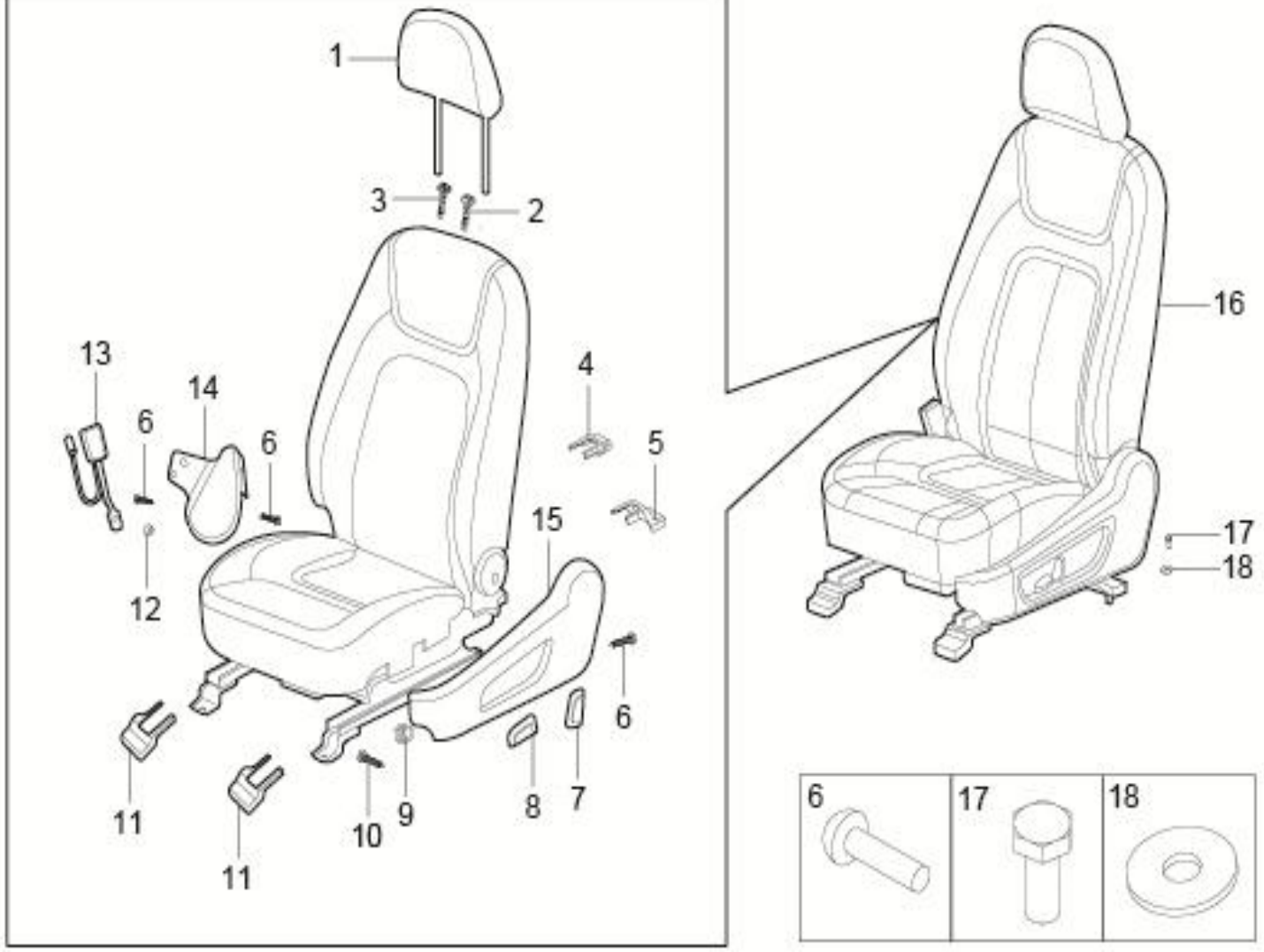

6800001005-B11 左前座椅装置（电动8向）

6800001005-B11 SEAT SYSTEM-FR LH

序号	备件编号	中文名称	英文名称	1.5T-MT两驱精英型	1.5T-MT两驱豪华型	1.5T-MT两驱尊贵型	1.5T-MT两驱旗舰型	2.0T-MT两驱尊贵型	2.0T-MT两驱旗舰型	2.0T-DCT两驱豪华型	2.0T-DCT两驱尊贵型	2.0T-DCT两驱旗舰型	备注
11	6800011002-B11	左侧座椅滑轨前支架罩	TRACK COVER - FR SEAT LH OTR	0	0	0	0	0	2	0	0	0	
12	6800020001-B11	驾驶座右滑轨垫圈	THE DRIVER'S SEAT RIGHT SLIDE WASHER	0	0	0	0	0	1	0	0	0	
13	6800021001-B11	锁扣总成（主驾）	LOCK ASSEMBLY (DRIVER)	0	0	0	0	0	1	0	0	0	
14	6800015002-B11	驾驶座坐垫右护罩组件	THE DRIVER'S SEAT CUSHION RIGHT SHIELD ASSEMBLY	0	0	0	0	0	1	0	0	0	
15	6800023001-B11	电动驾驶座坐垫左护罩组件	ELECTRIC DRIVER'S SEAT CUSHION LEFT SHIELD ASSEMBLY	0	0	0	0	0	1	0	0	0	
16	6800010005-B11	左前座椅总成(黑色)	SEAT ASM-FR LH	0	0	0	0	0	1	0	0	0	裕华
16	6800010005-B11-HZ	左前座椅总成（红棕色）	SEAT ASM-FR LH	0	0	0	0	0	1	0	0	0	裕华
16	6800010005-B11-Z	左前座椅总成（棕色）	SEAT ASM-FR LH	0	0	0	0	0	1	0	0	0	裕华
17	Q151C1025F31	六角头螺栓	BOLT	0	0	0	0	0	4	0	0	0	
18	Q40210F31	大垫圈	BIG WASHER	0	0	0	0	0	4	0	0	0	

6800001006-B11

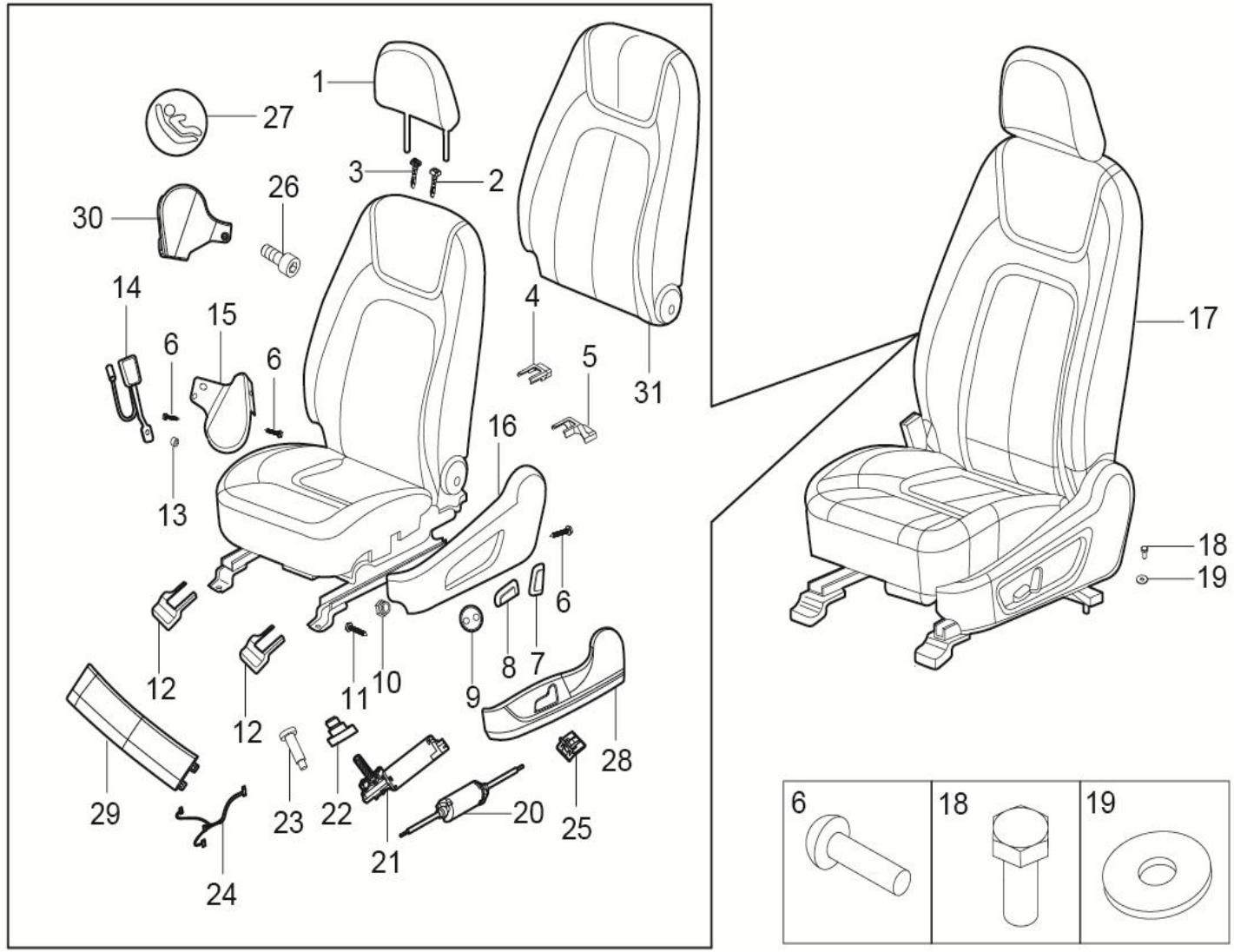

6800001006-B11 左前座椅装置（电动12向）

6800001006-B11 SEAT SYSTEM-FR LH

序号	备件编号	中文名称	英文名称	1.5T-MT两驱精英型	1.5T-MT两驱豪华型	1.5T-MT两驱尊贵型	1.5T-MT两驱旗舰型	2.0T-MT两驱尊贵型	2.0T-MT两驱旗舰型	2.0T-DCT两驱豪华型	2.0T-DCT两驱尊贵型	2.0T-DCT两驱旗舰型	备注
1	6800018003-B11A	驾驶座头枕总成(黑色)	DRIVING SEAT HEADREST ASSEMBLY	0	0	0	0	0	0	0	0	1	裕华
1	6800018003-B11A-HZ	驾驶座头枕总成（红棕色）	DRIVING SEAT HEADREST ASSEMBLY	0	0	0	0	0	0	0	0	1	裕华
1	6800018003-B11A-Z	驾驶座头枕总成（棕色）	DRIVING SEAT HEADREST ASSEMBLY	0	0	0	0	0	0	0	0	1	裕华
2	6800017002-B11	头枕插管Ⅰ(圆）	HEADREST INTUBATION I (ROUND)	0	0	0	0	0	0	0	0	1	
3	6800016002-B11	头枕插管Ⅱ（圆）	HEADREST INTUBATION Ⅱ (ROUND)	0	0	0	0	0	0	0	0	1	
4	6800014002-B11	左侧座椅内侧滑轨后支架罩	TRACK COVER - FR SEAT LH INR	0	0	0	0	0	0	0	0	1	
5	6800013002-B11	左侧座椅外侧滑轨后支架罩	TRACK COVER - FR SEAT LH OTR	0	0	0	0	0	0	0	0	1	
6	6800015102-B11	十字槽盘头自攻螺钉 st4.8×12	CROSS RECESSED COUNTERSUNK HEAD TAPPING SCREWS ST4.8 * 12	0	0	0	0	0	0	0	0	3	
7	6800022001-B11	电动驾驶座开关按钮B	ELECTRIC AUXILIARY DRIVING SEAT SWITCH BUTTON B	0	0	0	0	0	0	0	0	1	
8	6800012002-B11	电动驾驶座开关按钮A	ELECTRIC AUXILIARY DRIVING SEAT SWITCH BUTTONA	0	0	0	0	0	0	0	0	1	
9	6800024001-B11	电动驾驶座开关按钮C	ELECTRIC AUXILIARY DRIVING SEAT SWITCH BUTTONC	0	0	0	0	0	0	0	0	1	
10	6800019001-B11	外六角锁紧螺母M5	OUTSIDE SIX CORNER LOCK NUT M5	0	0	0	0	0	0	0	0	1	

6800001006-B11

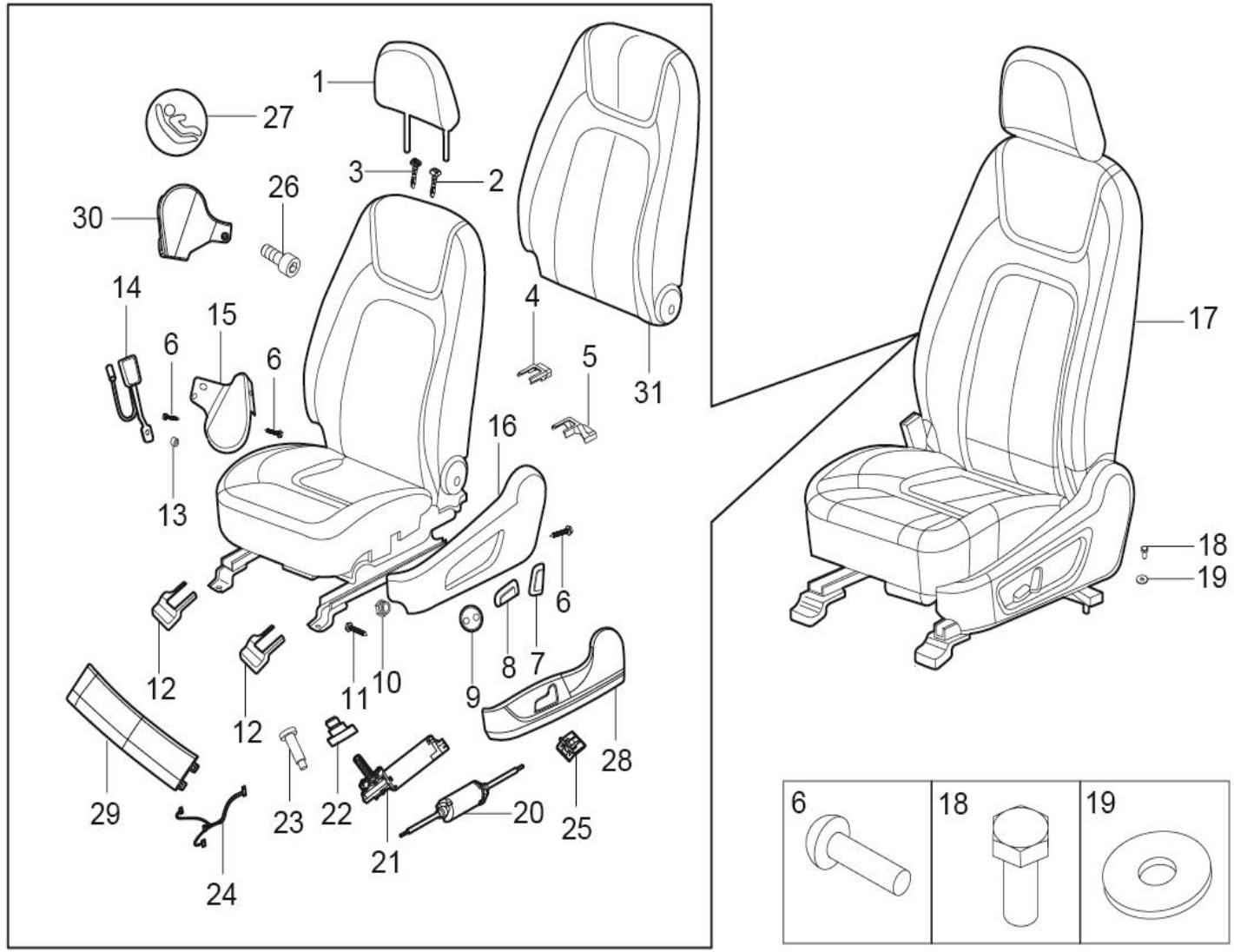

6800001006-B11 左前座椅装置（电动12向）

6800001006-B11 SEAT SYSTEM-FR LH

序号	备件编号	中文名称	英文名称	1.5T-MT两驱精英型	1.5T-MT两驱豪华型	1.5T-MT两驱尊贵型	1.5T-MT两驱旗舰型	2.0T-MT两驱尊贵型	2.0T-MT两驱旗舰型	2.0T-DCT两驱豪华型	2.0T-DCT两驱尊贵型	2.0T-DCT两驱旗舰型	备注
11	6800012102-B11	十字槽盘头自攻螺钉 st4.2×12	CROSS RECESSED COUNTERSUNK HEAD TAPPING SCREWS ST4.2 * 12	0	0	0	0	0	0	0	0	1	
12	6800011002-B11	左侧座椅滑轨前支架罩	TRACK COVER - FR SEAT LH OTR	0	0	0	0	0	0	0	0	2	
13	6800020001-B11	驾驶座右滑轨垫圈	THE DRIVER'S SEAT RIGHT SLIDE WASHER	0	0	0	0	0	0	0	0	1	
14	6800021001-B11	锁扣总成（主驾）	LOCK ASSEMBLY (DRIVER)	0	0	0	0	0	0	0	0	1	
15	6800015002-B11	驾驶座坐垫右护罩组件	THE DRIVER'S SEAT CUSHION RIGHT SHIELD ASSEMBLY	0	0	0	0	0	0	0	0	1	
16	6800023002-B11A	电动驾驶座坐垫左护罩组件	ELECTRIC DRIVER'S SEAT CUSHION LEFT SHIELD ASSEMBLY	0	0	0	0	0	0	0	0	1	
17	6800010006-B11A	左前座椅总成(黑色)	SEAT ASM-FR LH	0	0	0	0	0	0	0	0	1	裕华
17	6800010006-B11A-H	左前座椅总成（红棕色）	SEAT ASM-FR LH	0	0	0	0	0	0	0	0	1	裕华
17	6800010006-B11A-Z	左前座椅总成（棕色）	SEAT ASM-FR LH	0	0	0	0	0	0	0	0	1	裕华
18	Q151C1025F31	六角头螺栓	BOLT	0	0	0	0	0	0	0	0	4	
19	Q40210F31	大垫圈	BIG WASHER	0	0	0	0	0	0	0	0	4	
20	6800024002-B11	水平电机组件	HORIZONTAL MOTOR COMPONENT	0	0	0	0	0	0	0	0	1	

6800001006-B11

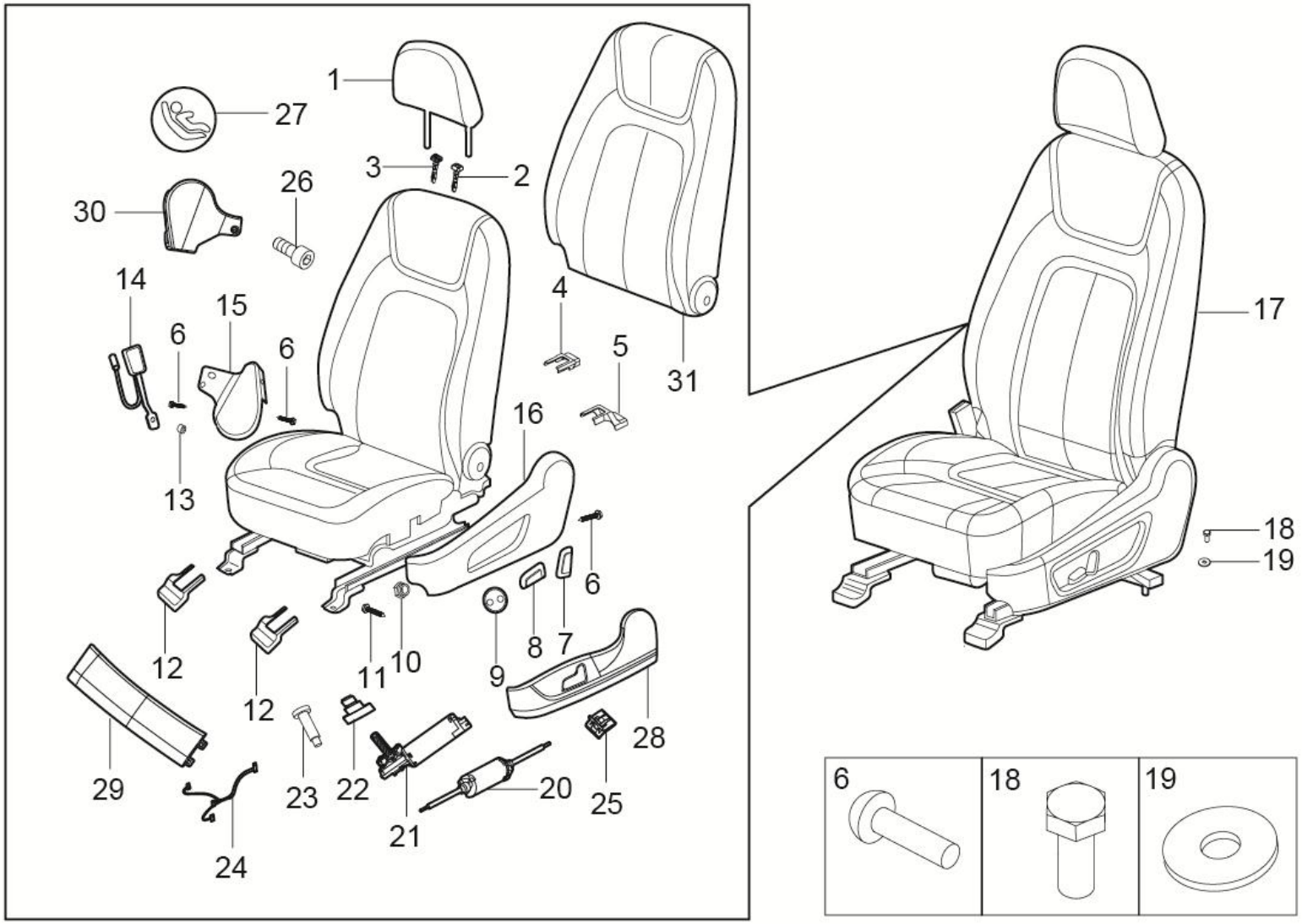

6800001006-B11 左前座椅装置（电动12向）

6800001006-B11 SEAT SYSTEM-FR LH

序号	备件编号	中文名称	英文名称	1.5T-MT两驱精英型	1.5T-MT两驱豪华型	1.5T-MT两驱尊贵型	1.5T-MT两驱旗舰型	2.0T-MT两驱尊贵型	2.0T-MT两驱旗舰型	2.0T-DCT两驱豪华型	2.0T-DCT两驱尊贵型	2.0T-DCT两驱旗舰型	备注
21	6800025002-B11	电动驾驶座前抬高电机组件	ELECTRIC DRIVER SEAT FRONT RAISE MOTOR COMPONENTS	0	0	0	0	0	0	0	0	1	
22	6800026002-B11	电动驾驶座抬高电机限位螺钉	ELECTRIC DRIVER SEAT RAISE MOTOR STOP SCREW	0	0	0	0	0	0	0	0	1	
23	6800027002-B11	电动驾驶座抬高电机铰轴螺钉	ELECTRIC DRIVER SEAT RAISE MOTOR HINGED SHAFT SCREW	0	0	0	0	0	0	0	0	1	
24	6800028002-B11	线束组件	HARNESS COMPONENTS	0	0	0	0	0	0	0	0	1	
25	6800029002-B11	弹性卡子	ELASTIC CLAMP	0	0	0	0	0	0	0	0	1	
26	6800031002-B11	内六角螺栓M10X25	INTERNAL HEXAGON BOLT	0	0	0	0	0	0	0	0	1	
27	6800032002-B11	ISOfix标识（圆扣）	ISOFIX SIGN (ROUND BUCKLE)	0	0	0	0	0	0	0	0	1	
28	6800033002-B11	电动驾驶座座垫左护罩	ELECTRIC DRIVER SEAT CUSHION LEFT GUARD HOOD	0	0	0	0	0	0	0	0	1	
29	6800034002-B11	电动驾驶座前护罩	ELECTRIC DRIVER SEAT FRONT GUARD HOOD	0	0	0	0	0	0	0	0	1	
30	6800035002-B11	电动驾驶座右护罩组件	ELECTRIC DRIVER SEAT RIGHT GUARD HOOD COMPONENTS	0	0	0	0	0	0	0	0	1	
31	6800036002-B11-A	电动驾驶座靠背总成(黑色)	THE ELECTRIC DRIVER'S BACK ASSEMBLY	0	0	0	0	0	0	0	0	1	
31	6800036002-B11-HZ	电动驾驶座靠背总成（红棕色）	THE ELECTRIC DRIVER'S BACK ASSEMBLY	0	0	0	0	0	0	0	0	1	
31	6800036002-B11-Z	电动驾驶座靠背总成（棕色）	THE ELECTRIC DRIVER'S BACK ASSEMBLY	0	0	0	0	0	0	0	0	1	

6800001007-B11

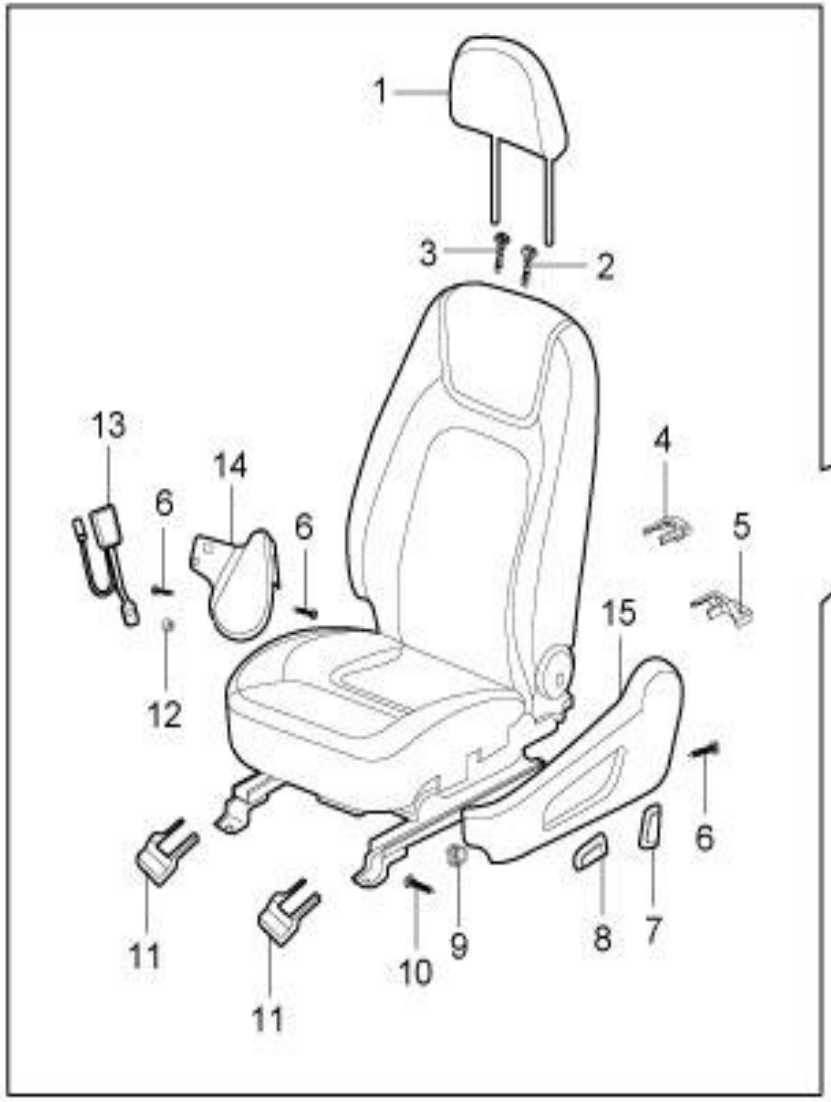



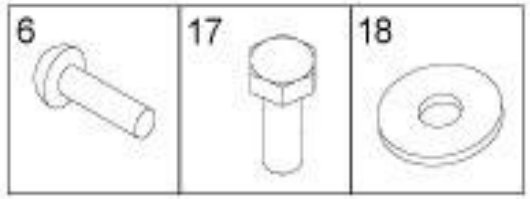

6800001007-B11 左前座椅装置（电动8向）

6800001007-B11 SEAT SYSTEM-FR LH

序号	备件编号	中文名称	英文名称	1.5T-MT两驱精英型	1.5T-MT两驱豪华型	1.5T-MT两驱尊贵型	1.5T-MT两驱旗舰型	2.0T-MT两驱尊贵型	2.0T-MT两驱旗舰型	2.0T-DCT两驱豪华型	2.0T-DCT两驱尊贵型	2.0T-DCT两驱旗舰型	备注
1	6800018003-B11	驾驶座头枕总成（黑色）	DRIVING SEAT HEADREST ASSEMBLY	0	0	0	1	1	0	0	1	0	裕华
1	6800018003-B11-HZ	驾驶座头枕总成（红棕色）	DRIVING SEAT HEADREST ASSEMBLY	0	0	0	1	1	0	0	1	0	裕华
1	6800018003-B11-Z	驾驶座头枕总成（棕色）	DRIVING SEAT HEADREST ASSEMBLY	0	0	0	1	1	0	0	1	0	裕华
2	6800017002-B11	头枕插管Ⅰ(圆）	HEADREST INTUBATION I (ROUND)	0	0	0	1	1	0	0	1	0	
3	6800016002-B11	头枕插管Ⅱ（圆）	HEADREST INTUBATION Ⅱ (ROUND)	0	0	0	1	1	0	0	1	0	
4	6800014002-B11	左侧座椅内侧滑轨后支架罩	TRACK COVER - FR SEAT LH INR	0	0	0	1	1	0	0	1	0	
5	6800013002-B11	左侧座椅外侧滑轨后支架罩	TRACK COVER - FR SEAT LH OTR	0	0	0	1	1	0	0	1	0	
6	6800015102-B11	十字槽盘头自攻螺钉 st4.8×12	CROSS RECESSED COUNTERSUNK HEAD TAPPING SCREWS ST4.8 *	0	0	0	3	3	0	0	3	0	
7	6800022001-B11	电动驾驶座开关按钮B	ELECTRIC AUXILIARY DRIVING SEAT SWITCH BUTTON B	0	0	0	1	1	0	0	1	0	
8	6800012002-B11	电动驾驶座开关按钮A	ELECTRIC AUXILIARY DRIVING SEAT SWITCH BUTTONA	0	0	0	1	1	0	0	1	0	
9	6800019001-B11	外六角锁紧螺母M5	OUTSIDE SIX CORNER LOCK NUT M5	0	0	0	1	1	0	0	1	0	
10	6800012102-B11	十字槽盘头自攻螺钉 st4.2×12	CROSS RECESSED COUNTERSUNK HEAD TAPPING SCREWS ST4.2 *	0	0	0	1	1	0	0	1	0	

6800001007-B11

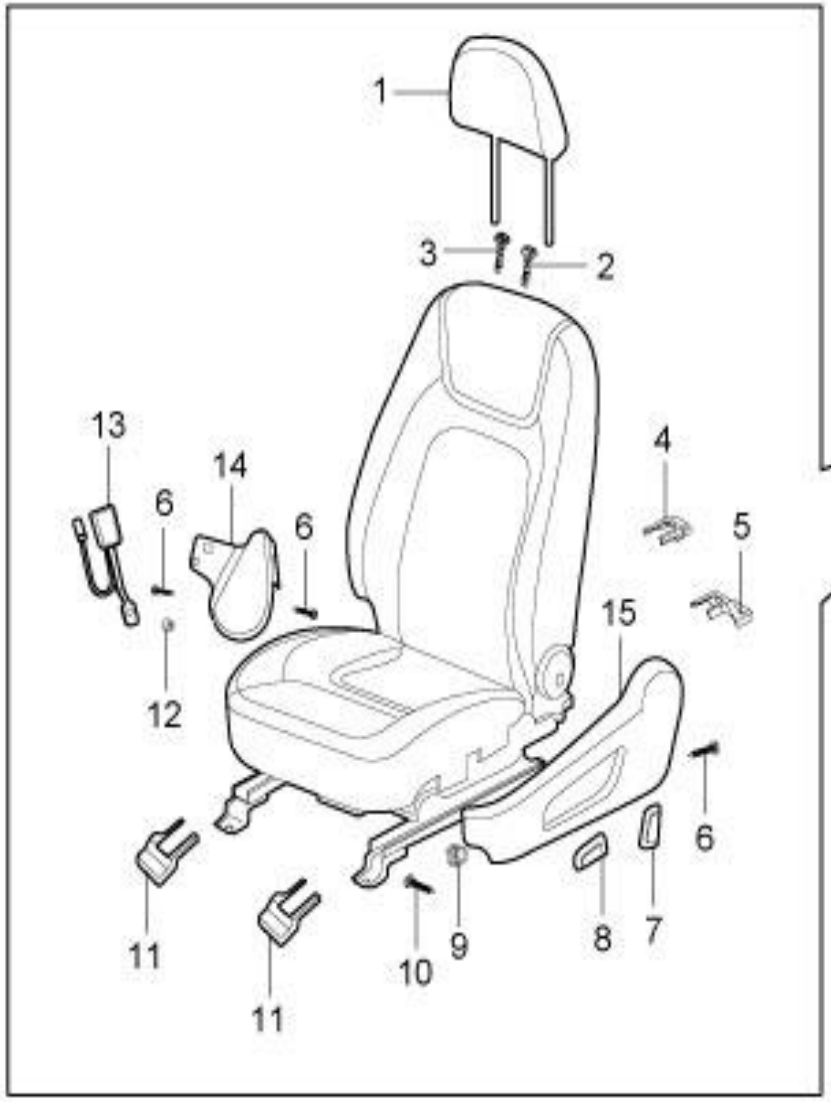



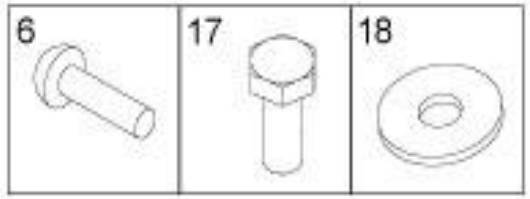

6800001007-B11 左前座椅装置（电动8向）

6800001007-B11 SEAT SYSTEM-FR LH

序号	备件编号	中文名称	英文名称	1.5T-MT两驱精英型	1.5T-MT两驱豪华型	1.5T-MT两驱尊贵型	1.5T-MT两驱旗舰型	2.0T-MT两驱尊贵型	2.0T-MT两驱旗舰型	2.0T-DCT两驱豪华型	2.0T-DCT两驱尊贵型	2.0T-DCT两驱旗舰型	备注
11	6800011002-B11	左侧座椅滑轨前支架罩	TRACK COVER - FR SEAT LH OTR	0	0	0	2	2	0	0	2	0	
12	6800020001-B11	驾驶座右滑轨垫圈	THE DRIVER'S SEAT RIGHT SLIDE WASHER	0	0	0	1	1	0	0	1	0	
13	6800021001-B11	锁扣总成（主驾）	LOCK ASSEMBLY (DRIVER)	0	0	0	1	1	0	0	1	0	
14	6800015002-B11	驾驶座坐垫右护罩组件	THE DRIVER'S SEAT CUSHION RIGHT SHIELD ASSEMBLY	0	0	0	1	1	0	0	1	0	
15	6800023001-B11	电动驾驶座坐垫左护罩组件	ELECTRIC DRIVER'S SEAT CUSHION LEFT SHIELD ASSEMBLY	0	0	0	1	1	0	0	1	0	
16	6800010007-B11	左前座椅总成（黑色）	SEAT ASM-FR LH	0	0	0	1	1	0	0	1	0	裕华
16	6800010007-B11-HZ	左前座椅总成（红棕色）	SEAT ASM-FR LH	0	0	0	1	1	0	0	1	0	裕华
16	6800010007-B11-Z	左前座椅总成（棕色）	SEAT ASM-FR LH	0	0	0	1	1	0	0	1	0	裕华
17	Q151C1025F31	六角头螺栓	BOLT	0	0	0	4	4	0	0	4	0	
18	Q40210F31	大垫圈	BIG WASHER	0	0	0	4	4	0	0	4	0	

6900001001-B11

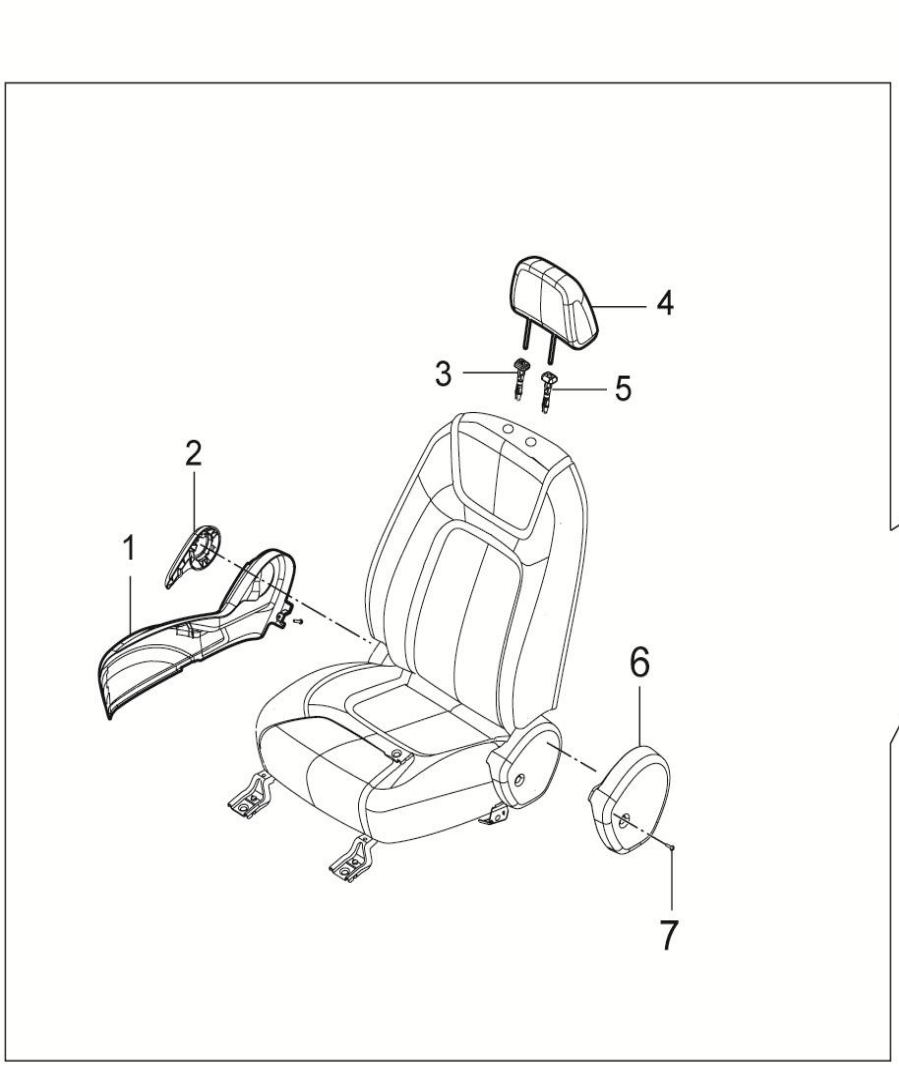

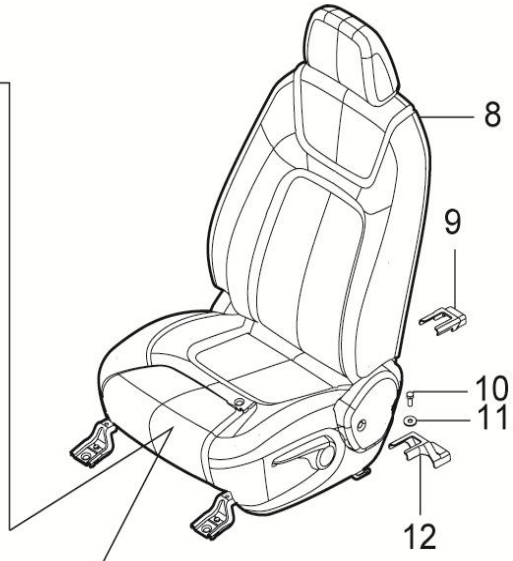

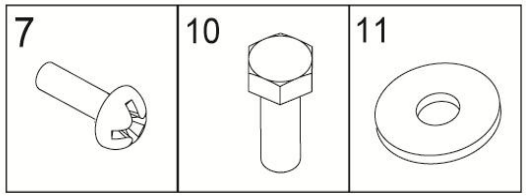

6900001001-B11 右前座椅装置（织布）

6900001001-B11 SEAT SYSTEM-FR RH

序号	备件编号	中文名称	英文名称	1.5T-MT两驱精英型	1.5T-MT两驱豪华型	1.5T-MT两驱尊贵型	1.5T-MT两驱旗舰型	2.0T-MT两驱尊贵型	2.0T-MT两驱旗舰型	2.0T-DCT两驱豪华型	2.0T-DCT两驱尊贵型	2.0T-DCT两驱旗舰型	备注
1	6900012001-B11	右前椅外侧装饰板4向	TO THE RIGHT FRONT SEAT OUTSIDE DECORATING PLATE 4	1	0	0	0	0	0	0	0	0	
2	6900011001-B11	右前椅调角器手柄	THE RIGHT FRONT SEAT ILLUSTRATES THE HANDLE	1	0	0	0	0	0	0	0	0	
3	6800017001-B11	无键头枕导管	KEYLESS HEADREST CATHETER	1	0	0	0	0	0	0	0	0	
4	6800018001-B11	前椅头枕总成（织布）	FORMER CHAIR HEADREST ASSEMBLY (FABRIC)	1	0	0	0	0	0	0	0	0	
5	6800016001-B11	带键头枕导管总成	WITH KEY HEAD TUBE ASSEMBLY	1	0	0	0	0	0	0	0	0	
6	6900013002-B11	右前椅内侧装饰板	RIGHT FRONT CHAIR INSIDE OF THE DECORATIVE BOARD	1	0	0	0	0	0	0	0	0	
7	6800015101-B11	自攻螺钉 GB/T 845 ST4.8x14	TAPPING SCREW	3	0	0	0	0	0	0	0	0	
8	6900010001-B11	右前座椅总成（织布）	SEAT ASM-FR RH	1	0	0	0	0	0	0	0	0	
9	6800014004-B11	右侧座椅内侧滑轨后支架罩	TRACK COVER - FR SEAT RH INR	1	0	0	0	0	0	0	0	0	
10	Q151C1025F31	六角头螺栓	BOLT	4	0	0	0	0	0	0	0	0	
11	Q40210F31	大垫圈	BIG WASHER	4	0	0	0	0	0	0	0	0	
12	6800013004-B11	右侧座椅外侧滑轨后支架罩	TRACK COVER - FR SEAT RH OTR	1	0	0	0	0	0	0	0	0	

6900001002-B11

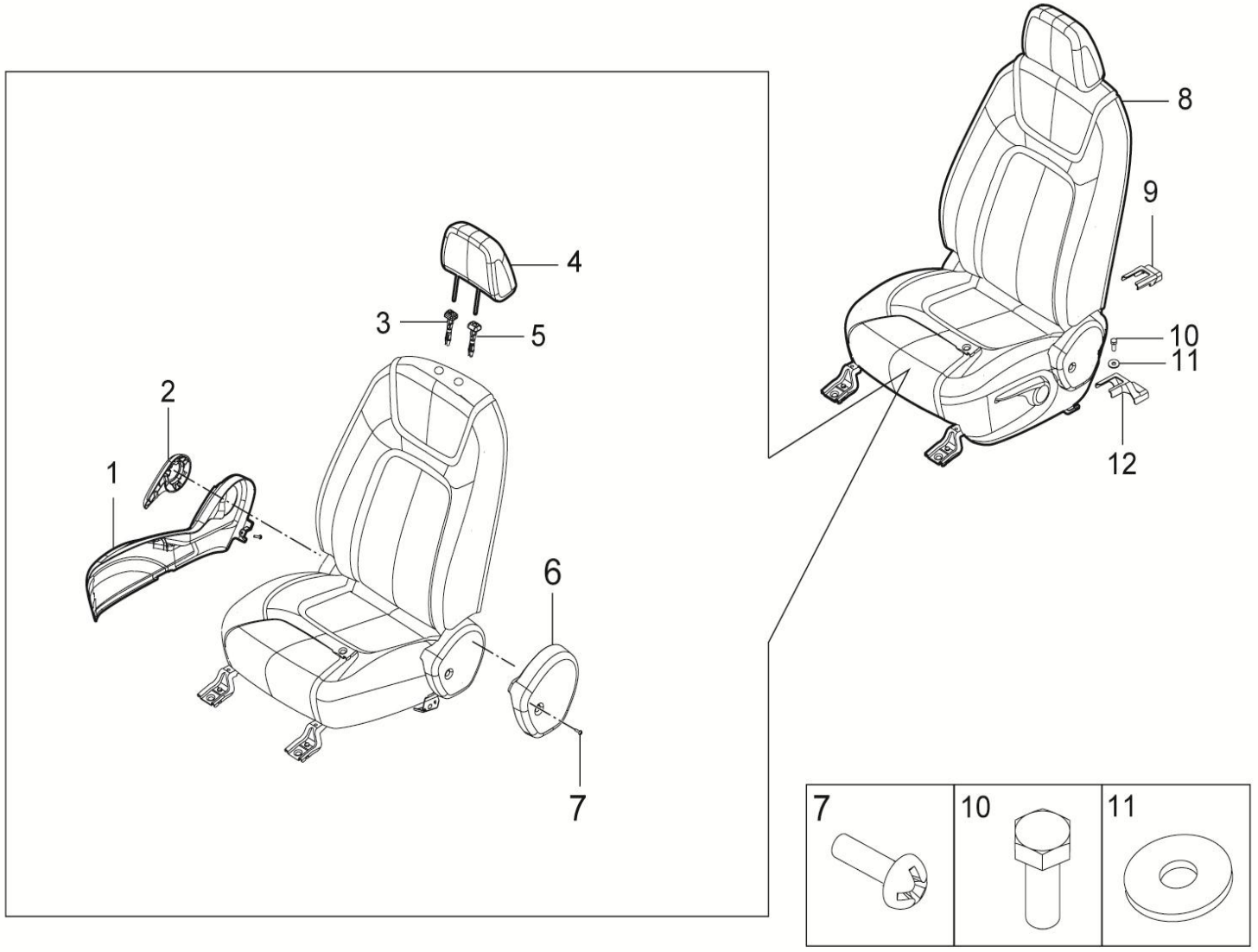

6900001002-B11 右前座椅装置（仿皮）

6900001002-B11 SEAT SYSTEM-FR RH

序号	备件编号	中文名称	英文名称	1.5T-MT两驱精英型	1.5T-MT两驱豪华型	1.5T-MT两驱尊贵型	1.5T-MT两驱旗舰型	2.0T-MT两驱尊贵型	2.0T-MT两驱旗舰型	2.0T-DCT两驱豪华型	2.0T-DCT两驱尊贵型	2.0T-DCT两驱旗舰型	备注
1	6900012001-B11	右前椅外侧装饰板4向	TO THE RIGHT FRONT SEAT OUTSIDE DECORATING PLATE 4	0	1	0	0	0	0	1	0	0	
2	6900011001-B11	右前椅调角器手柄	THE RIGHT FRONT SEAT ILLUSTRATES THE HANDLE	0	1	0	0	0	0	1	0	0	
3	6800017001-B11	无键头枕导管	KEYLESS HEADREST CATHETER	0	1	0	0	0	0	1	0	0	
4	6800018002-B11	前椅头枕总成（仿皮）	FORMER CHAIR HEADREST ASSEMBLY (IMITATION LEATHER)	0	1	0	0	0	0	1	0	0	
5	6800016001-B11	带键头枕导管总成	WITH KEY HEAD TUBE ASSEMBLY	0	1	0	0	0	0	1	0	0	
6	6900013002-B11	右前椅内侧装饰板	RIGHT FRONT CHAIR INSIDE OF THE DECORATIVE BOARD	0	1	0	0	0	0	1	0	0	
7	6800015101-B11	自攻螺钉 GB/T 845 ST4.8x14	TAPPING SCREW	0	3	0	0	0	0	3	0	0	
8	6900010002-B11	右前座椅总成（仿皮）	SEAT ASM-FR RH	0	1	0	0	0	0	1	0	0	
9	6800014004-B11	右侧座椅内侧滑轨后支架罩	TRACK COVER - FR SEAT RH INR	0	1	0	0	0	0	1	0	0	
10	Q151C1025F31	六角头螺栓	BOLT	0	4	0	0	0	0	4	0	0	
11	Q40210F31	大垫圈	BIG WASHER	0	4	0	0	0	0	4	0	0	
12	6800013004-B11	右侧座椅外侧滑轨后支架罩	TRACK COVER - FR SEAT RH OTR	0	1	0	0	0	0	1	0	0	

6900001003-B11

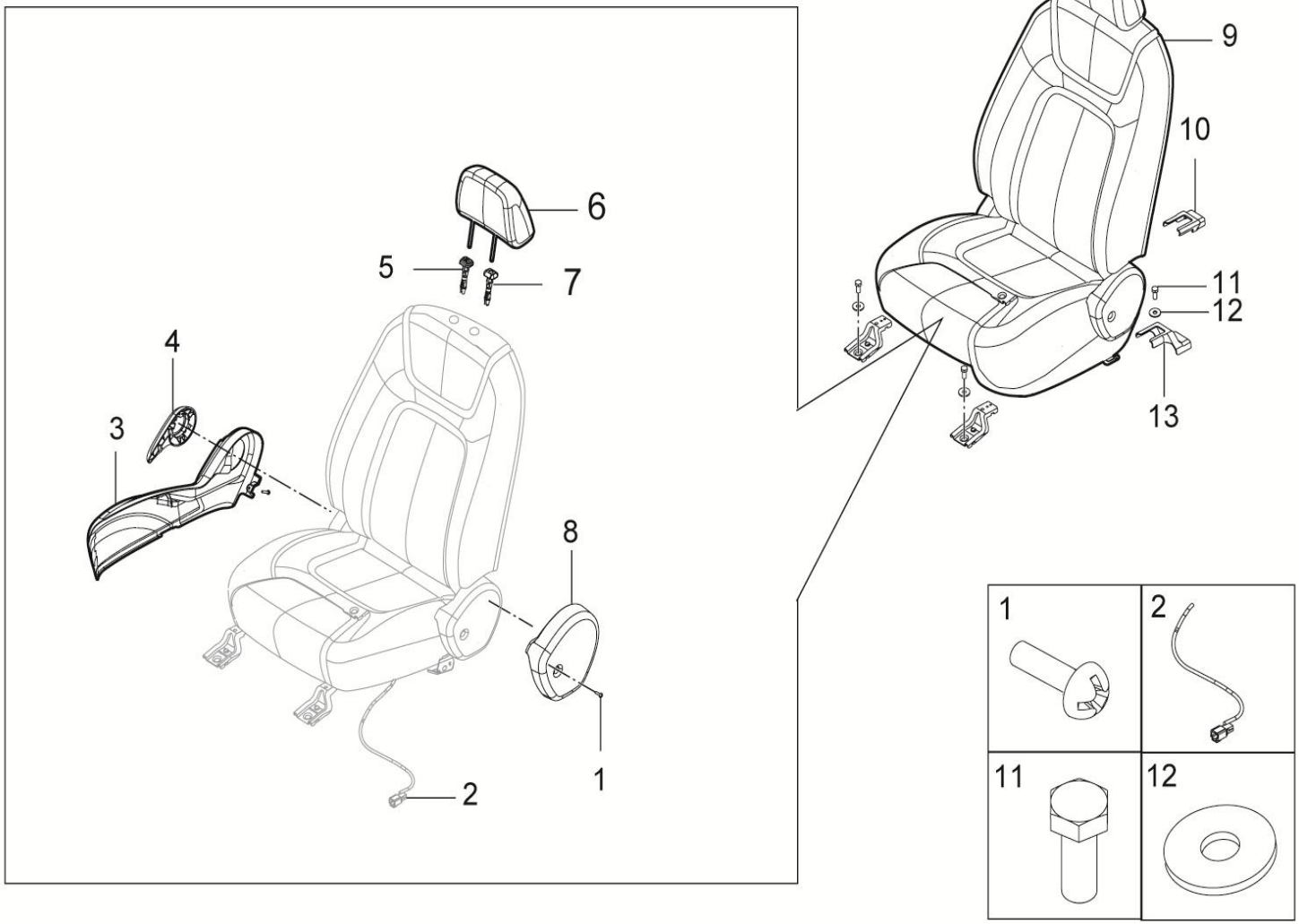

6900001003-B11 右前座椅装置（仿皮、侧气囊）

6900001003-B11 SEAT SYSTEM-FR RH

序号	备件编号	中文名称	英文名称	1.5T-MT两驱精英型	1.5T-MT两驱豪华型	1.5T-MT两驱尊贵型	1.5T-MT两驱旗舰型	2.0T-MT两驱尊贵型	2.0T-MT两驱旗舰型	2.0T-DCT两驱豪华型	2.0T-DCT两驱尊贵型	2.0T-DCT两驱旗舰型	备注
1	6800015101-B11	自攻螺钉 GB/T 845 ST4.8x14	TAPPING SCREW	0	0	3	0	3	0	0	0	0	
2	6900017003-B11	重力传感器	GRAVITY SENSOR	0	0	1	0	1	0	0	0	0	
3	6900012001-B11	右前椅外侧装饰板4向	TO THE RIGHT FRONT SEAT OUTSIDE DECORATING PLATE 4	0	0	1	0	1	0	0	0	0	
4	6900011001-B11	右前椅调角器手柄	THE RIGHT FRONT SEAT ILLUSTRATES THE HANDLE	0	0	1	0	1	0	0	0	0	
5	6800017001-B11	无键头枕导管	KEYLESS HEADREST CATHETER	0	0	1	0	1	0	0	0	0	
6	6800018002-B11	前椅头枕总成（仿皮）	FORMER CHAIR HEADREST ASSEMBLY (IMITATION LEATHER)	0	0	1	0	1	0	0	0	0	
7	6800016001-B11	带键头枕导管总成	WITH KEY HEAD TUBE ASSEMBLY	0	0	1	0	1	0	0	0	0	
8	6900013002-B11	右前椅内侧装饰板	RIGHT FRONT CHAIR INSIDE OF THE DECORATIVE BOARD	0	0	1	0	1	0	0	0	0	
9	6900010003-B11	右前座椅总成（仿皮、侧气囊）	SEAT ASM-FR RH	0	0	1	0	1	0	0	0	0	
10	6800014004-B11	右侧座椅内侧滑轨后支架罩	TRACK COVER - FR SEAT RH INR	0	0	1	0	1	0	0	0	0	
11	Q151C1025F31	六角头螺栓	BOLT	0	0	4	0	4	0	0	0	0	
12	Q40210F31	大垫圈	BIG WASHER	0	0	4	0	4	0	0	0	0	
13	6800013004-B11	右侧座椅外侧滑轨后支架罩	TRACK COVER - FR SEAT RH OTR	0	0	1	0	1	0	0	0	0	

6900001004-B11

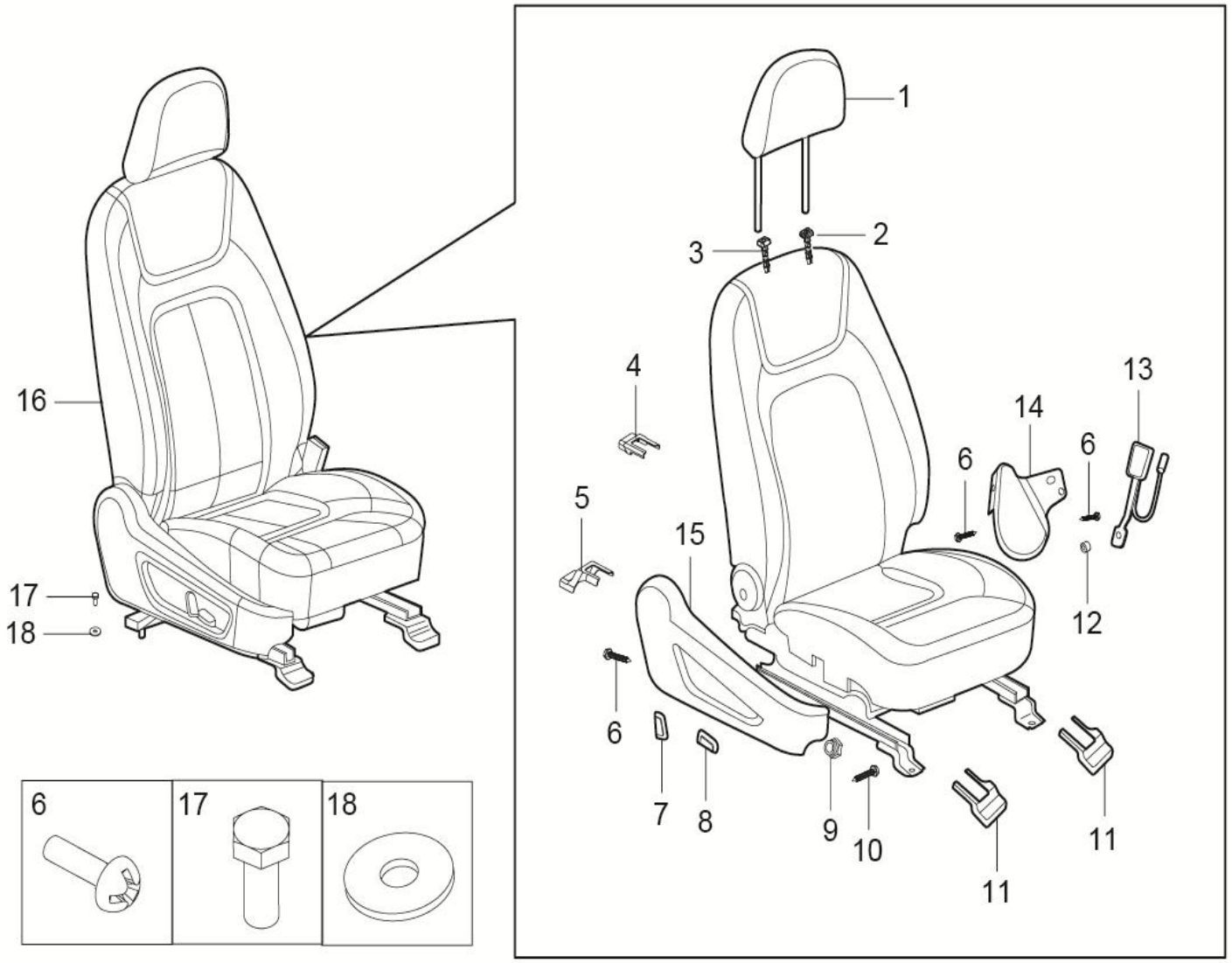

6900001004-B11 右前座椅装置

6900001004-B11 SEAT SYSTEM-FR RH

序号	备件编号	中文名称	英文名称	1.5T-MT两驱精英型	1.5T-MT两驱豪华型	1.5T-MT两驱尊贵型	1.5T-MT两驱旗舰型	2.0T-MT两驱尊贵型	2.0T-MT两驱旗舰型	2.0T-DCT两驱豪华型	2.0T-DCT两驱尊贵型	2.0T-DCT两驱旗舰型	备注
1	6800018003-B11	驾驶座头枕总成（黑色）	DRIVING SEAT HEADREST ASSEMBLY	0	0	0	1	0	0	0	1	0	裕华
2	6800017002-B11	头枕插管Ⅰ(圆）	HEADREST INTUBATION I (ROUND)	0	0	0	1	0	0	0	1	0	
3	6800016002-B11	头枕插管Ⅱ（圆）	HEADREST INTUBATION Ⅱ (ROUND)	0	0	0	1	0	0	0	1	0	
4	6900014002-B11	右侧座椅内侧滑轨后支架罩	TRACK COVER - FR SEAT RH INR	0	0	0	1	0	0	0	1	0	
5	6900013002-B11	右侧座椅外侧滑轨后支架罩	TRACK COVER - FR SEAT RH OTR	0	0	0	1	0	0	0	1	0	
6	6800015102-B11	十字槽盘头自攻螺钉 st4.8×12	CROSS RECESSED COUNTERSUNK HEAD TAPPING SCREWS ST4.8 * 12	0	0	0	3	0	0	0	3	0	
7	6900015001-B11	电动副驾驶座开关按钮B	ELECTRIC AUXILIARY DRIVING SEAT SWITCH BUTTON B	0	0	0	1	0	0	0	1	0	
8	6900016001-B11	电动副驾驶座开关按钮A	ELECTRIC AUXILIARY DRIVING SEAT SWITCH BUTTONA	0	0	0	1	0	0	0	1	0	
9	6900017001-B11	外六角锁紧螺母M5	OUTSIDE SIX CORNER LOCK NUT M5	0	0	0	1	0	0	0	1	0	
10	6800012102-B11	十字槽盘头自攻螺钉 st4.2×12	CROSS RECESSED COUNTERSUNK HEAD TAPPING SCREWS ST4.2×12	0	0	0	1	0	0	0	1	0	
11	6900011002-B11	右侧座椅滑轨前支架罩	TRACK COVER - FR SEAT RH OTR	0	0	0	2	0	0	0	2	0	
12	6900018001-B11	驾驶座右滑轨垫圈	THE DRIVER'S SEAT RIGHT SLIDE WASHER	0	0	0	1	0	0	0	1	0	
13	6900019001-B11	锁扣总成（副驾）	LOCK ASSEMBLY (COPILOT)	0	0	0	1	0	0	0	1	0	

6900001004-B11

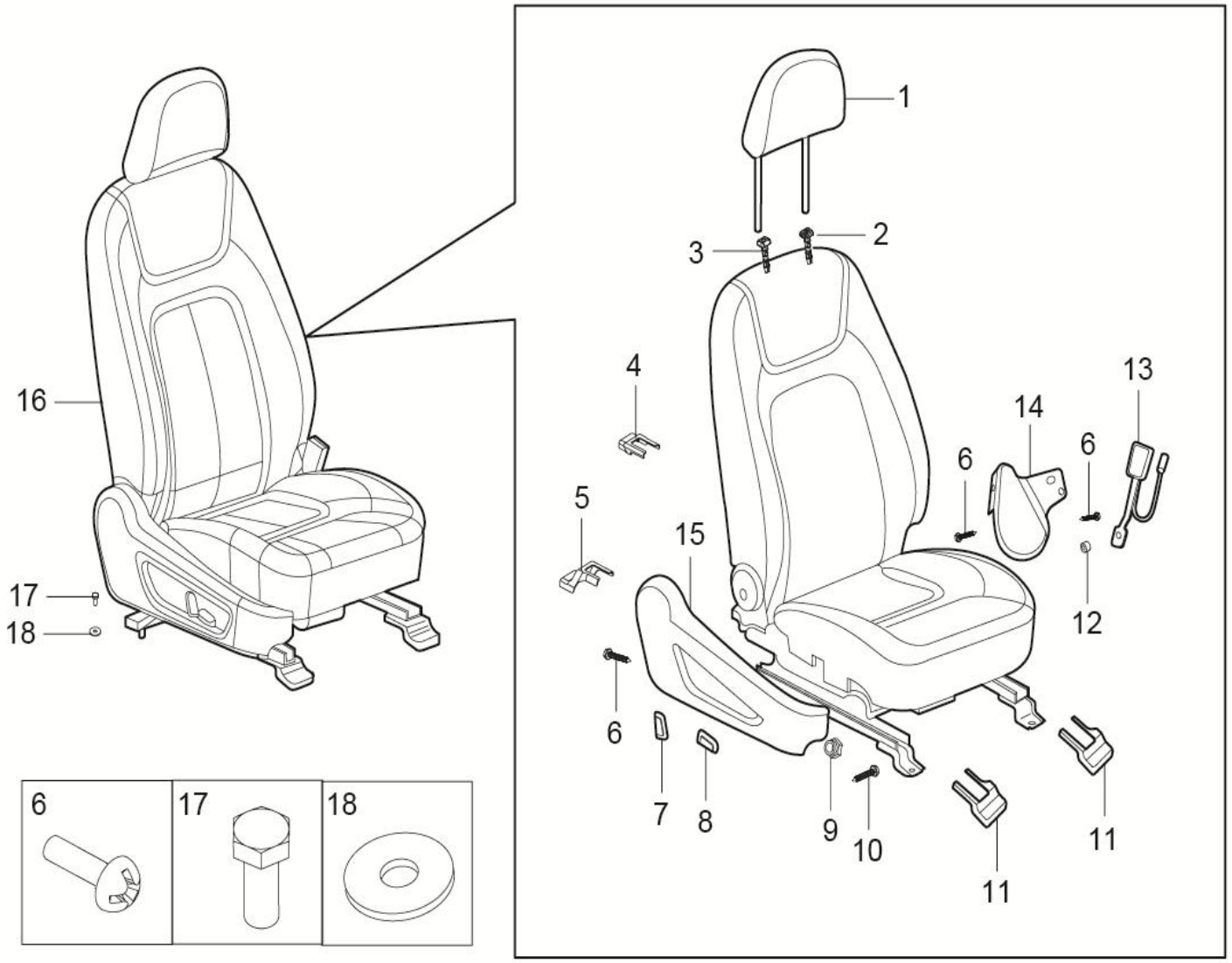

6900001004-B11 右前座椅装置

6900001004-B11 SEAT SYSTEM-FR RH

序号	备件编号	中文名称	英文名称	1.5T-MT两驱精英型	1.5T-MT两驱豪华型	1.5T-MT两驱尊贵型	1.5T-MT两驱旗舰型	2.0T-MT两驱尊贵型	2.0T-MT两驱旗舰型	2.0T-DCT两驱豪华型	2.0T-DCT两驱尊贵型	2.0T-DCT两驱旗舰型	备注
14	6900020001-B11	副驾驶座坐垫左护罩组件	THE COPILOT SEAT CUSHION LEFT SHIELD ASSEMBLY	0	0	0	1	0	0	0	1	0	
15	6900012002-B11	电动副驾驶座坐垫右护罩组件	ELECTRIC AUXILIARY DRIVING SEAT CUSHION RIGHT SHIELD ASSEMBLY	0	0	0	1	0	0	0	1	0	
16	6900010004-B11	右前座椅总成（黑色）	SEAT ASM-FR RH	0	0	0	1	0	0	0	1	0	裕华
17	Q151C1025F31	六角头螺栓	BOLT	0	0	0	4	0	0	0	4	0	
18	Q40210F31	大垫圈	BIG WASHER	0	0	0	4	0	0	0	4	0	

6900001005-B11

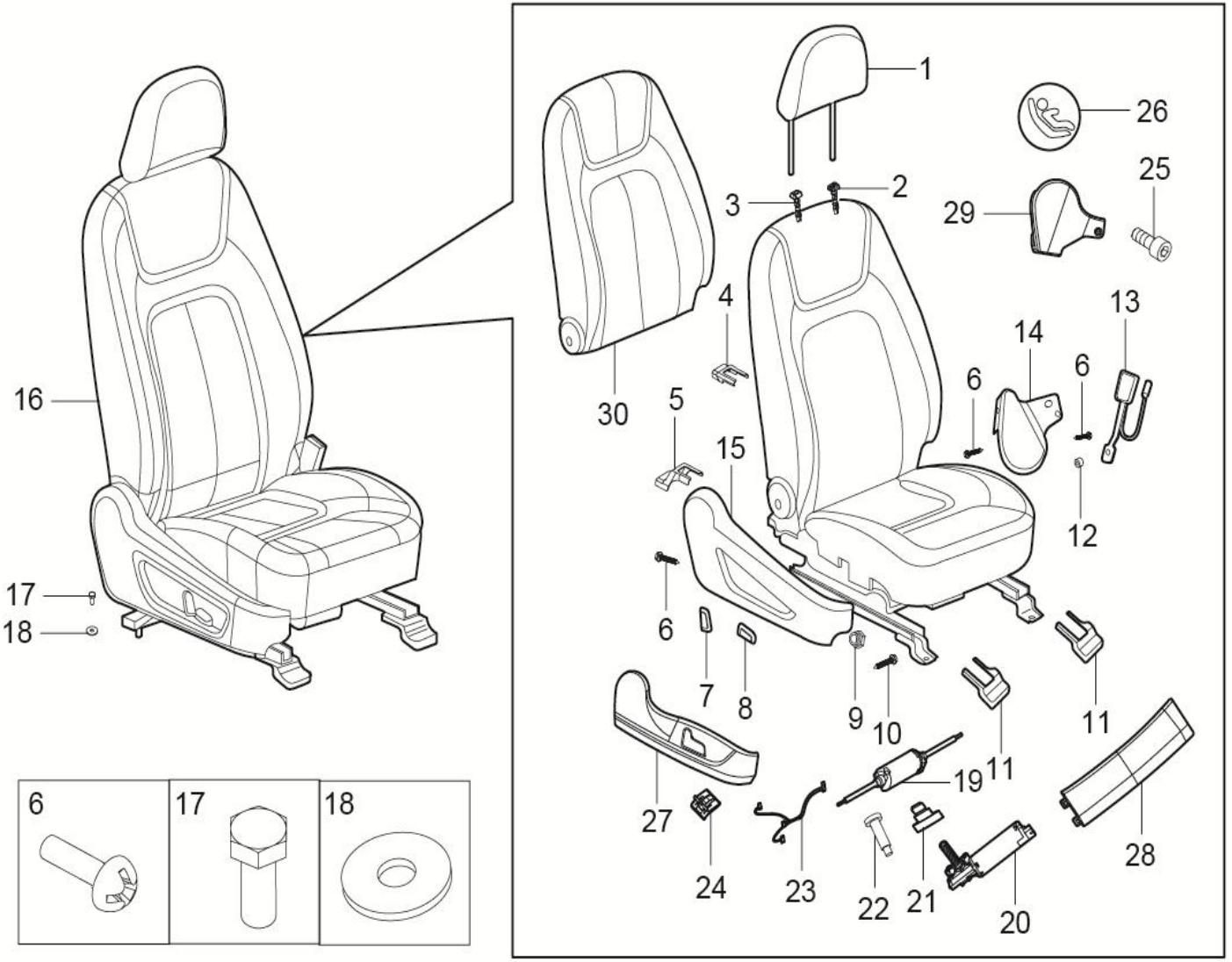

6900001005-B11 右前座椅装置

6900001005-B11 SEAT SYSTEM-FR RH

序号	备件编号	中文名称	英文名称	1.5T-MT两驱精英型	1.5T-MT两驱豪华型	1.5T-MT两驱尊贵型	1.5T-MT两驱旗舰型	2.0T-MT两驱尊贵型	2.0T-MT两驱旗舰型	2.0T-DCT两驱豪华型	2.0T-DCT两驱尊贵型	2.0T-DCT两驱旗舰型	备注
1	6800018003-B11A	驾驶座头枕总成(黑色)	DRIVING SEAT HEADREST ASSEMBLY	0	0	0	0	0	1	0	0	0	裕华
1	6800018003-B11A-HZ	驾驶座头枕总成（红棕色）	DRIVING SEAT HEADREST ASSEMBLY	0	0	0	0	0	1	0	0	0	裕华
1	6800018003-B11A-Z	驾驶座头枕总成（棕色）	DRIVING SEAT HEADREST ASSEMBLY	0	0	0	0	0	1	0	0	0	裕华
2	6800017002-B11	头枕插管Ⅰ(圆）	HEADREST INTUBATION I (ROUND)	0	0	0	0	0	1	0	0	0	
3	6800016002-B11	头枕插管Ⅱ（圆）	HEADREST INTUBATION Ⅱ (ROUND)	0	0	0	0	0	1	0	0	0	
4	6900014002-B11	右侧座椅内侧滑轨后支架罩	TRACK COVER - FR SEAT RH INR	0	0	0	0	0	1	0	0	0	
5	6900013002-B11	右侧座椅外侧滑轨后支架罩	TRACK COVER - FR SEAT RH OTR	0	0	0	0	0	1	0	0	0	
6	6800015102-B11	十字槽盘头自攻螺钉 st4.8×12	CROSS RECESSED COUNTERSUNK HEAD TAPPING SCREWS ST4.8 * 12	0	0	0	0	0	3	0	0	0	
7	6900015001-B11	电动副驾驶座开关按钮B	ELECTRIC AUXILIARY DRIVING SEAT SWITCH BUTTON B	0	0	0	0	0	1	0	0	0	
8	6900016001-B11	电动副驾驶座开关按钮A	ELECTRIC AUXILIARY DRIVING SEAT SWITCH BUTTONA	0	0	0	0	0	1	0	0	0	
9	6900017001-B11	外六角锁紧螺母M5	OUTSIDE SIX CORNER LOCK NUT M5	0	0	0	0	0	1	0	0	0	
10	6800012102-B11	十字槽盘头自攻螺钉 st4.2×12	CROSS RECESSED COUNTERSUNK HEAD TAPPING SCREWS ST4.2×12	0	0	0	0	0	1	0	0	0	
11	6900011002-B11	右侧座椅滑轨前支架罩	TRACK COVER - FR SEAT RH OTR	0	0	0	0	0	2	0	0	0	

6900001005-B11

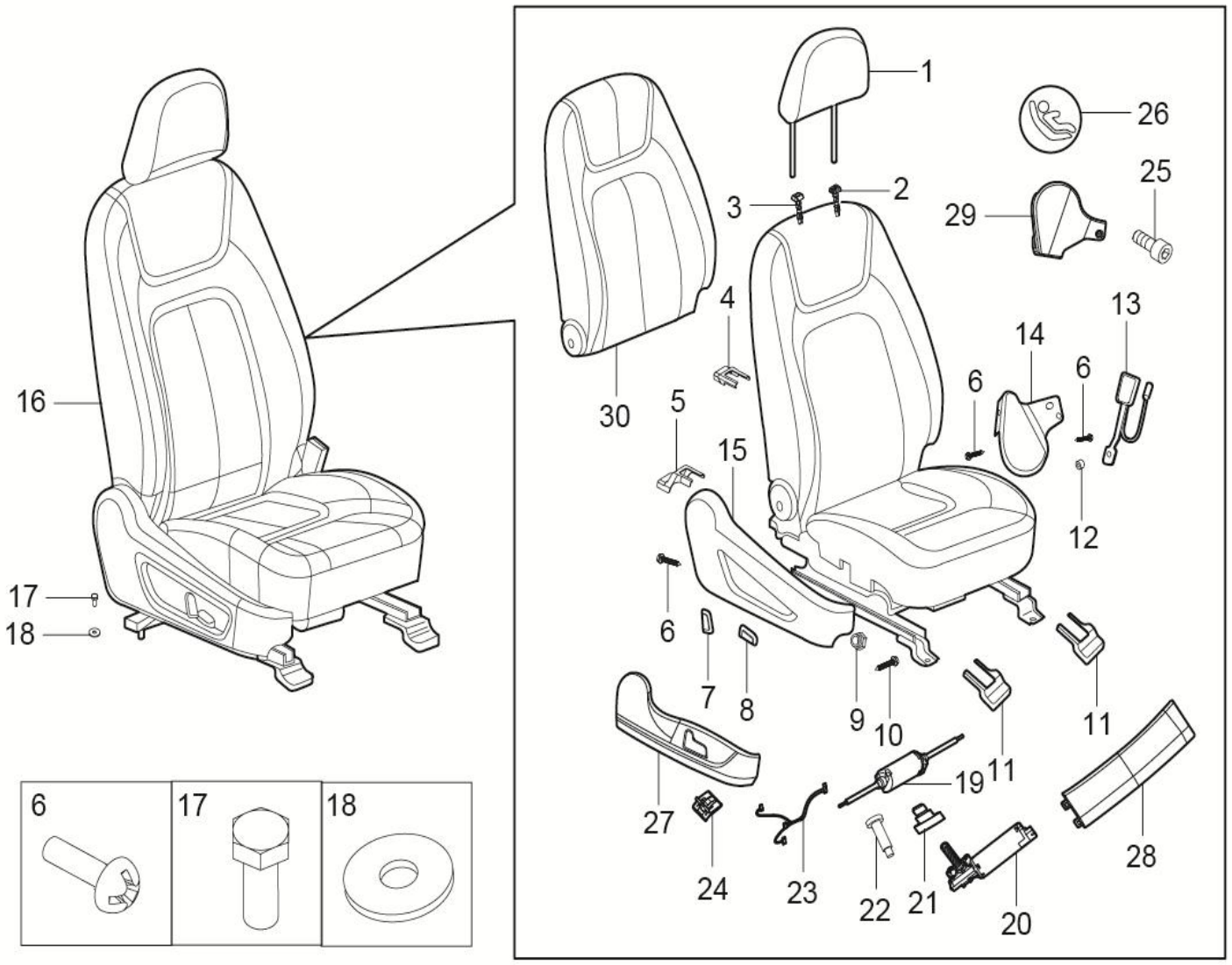

6900001005-B11 右前座椅装置

6900001005-B11 SEAT SYSTEM-FR RH

序号	备件编号	中文名称	英文名称	1.5T-MT两驱精英型	1.5T-MT两驱豪华型	1.5T-MT两驱尊贵型	1.5T-MT两驱旗舰型	2.0T-MT两驱尊贵型	2.0T-MT两驱旗舰型	2.0T-DCT两驱豪华型	2.0T-DCT两驱尊贵型	2.0T-DCT两驱旗舰型	备注
12	6900018001-B11	驾驶座右滑轨垫圈	THE DRIVER'S SEAT RIGHT SLIDE WASHER	0	0	0	0	0	1	0	0	0	
13	6800021001-B11	锁扣总成（主驾）	LOCK ASSEMBLY (COPILOT)	0	0	0	0	0	1	0	0	0	
14	6900020001-B11	副驾驶座坐垫左护罩组件	THE COPILOT SEAT CUSHION LEFT SHIELD ASSEMBLY	0	0	0	0	0	1	0	0	0	
15	6900012002-B11A	电动副驾驶座坐垫右护罩组件	ELECTRIC AUXILIARY DRIVING SEAT CUSHION RIGHT SHIELD ASSEMBLY	0	0	0	0	0	1	0	0	0	
16	6900010005-B11A	右前座椅总成(黑色)	SEAT ASM-FR RH	0	0	0	0	0	1	0	0	0	裕华
16	6900010005-B11A-HZ	右前座椅总成（红棕色）	SEAT ASM-FR RH	0	0	0	0	0	1	0	0	0	裕华
16	6900010005-B11A-Z	右前座椅总成（棕色）	SEAT ASM-FR RH	0	0	0	0	0	1	0	0	0	裕华
17	Q151C1025F31	六角头螺栓	BOLT	0	0	0	0	0	4	0	0	0	
18	Q40210F31	大垫圈	BIG WASHER	0	0	0	0	0	1	0	0	0	
19	6800024003-B11	水平电机组件	HORIZONTAL MOTOR COMPONENT	0	0	0	0	0	1	0	0	0	
20	6800025002-B11	电动驾驶座前抬高电机组件	ELECTRIC DRIVER SEAT FRONT RAISE MOTOR COMPONENTS	0	0	0	0	0	1	0	0	0	
21	6800026002-B11	电动驾驶座抬高电机限位螺钉	ELECTRIC DRIVER SEAT RAISE MOTOR STOP SCREW	0	0	0	0	0	1	0	0	0	
22	6800027002-B11	电动驾驶座抬高电机铰轴螺钉	ELECTRIC DRIVER SEAT RAISE MOTOR HINGED SHAFT SCREW	0	0	0	0	0	1	0	0	0	
23	6800028003-B11	线束组件	HARNESS COMPONENTS	0	0	0	0	0	1	0	0	0	

6900001005-B11

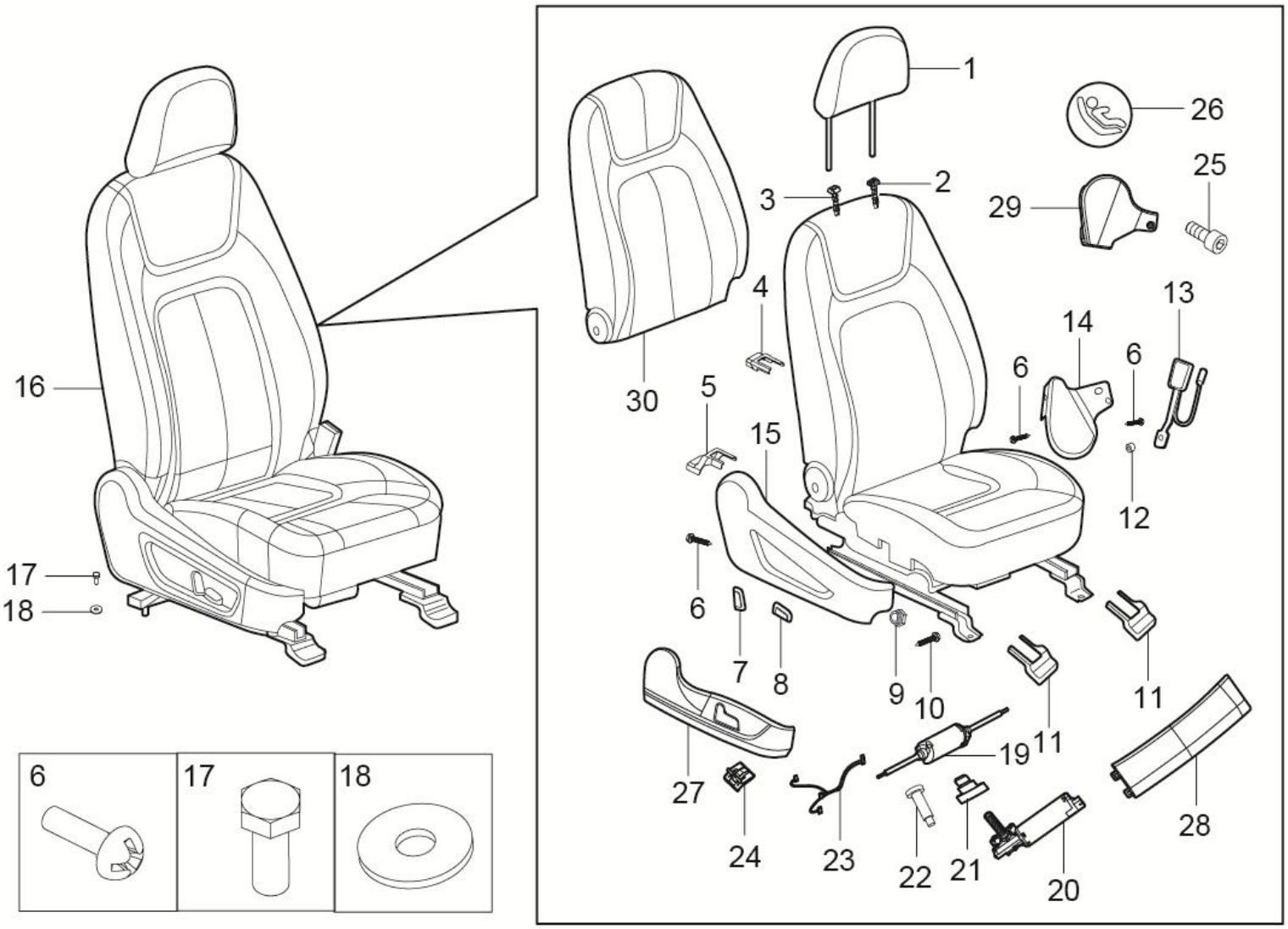

6900001005-B11 右前座椅装置

6900001005-B11 SEAT SYSTEM-FR RH

序号	备件编号	中文名称	英文名称	1.5T-MT两驱精英型	1.5T-MT两驱豪华型	1.5T-MT两驱尊贵型	1.5T-MT两驱旗舰型	2.0T-MT两驱尊贵型	2.0T-MT两驱旗舰型	2.0T-DCT两驱豪华型	2.0T-DCT两驱尊贵型	2.0T-DCT两驱旗舰型	备注
24	6800029002-B11	弹性卡子	ELASTIC CLAMP	0	0	0	0	0	1	0	0	0	
25	6800031002-B11	内六角螺栓 M10X25	INTERNAL HEXAGON BOLT	0	0	0	0	0	1	0	0	0	
26	6800032002-B11	ISOfix标识（圆扣）	ISOFIX SIGN (ROUND BUCKLE)	0	0	0	0	0	1	0	0	0	
27	6900022002-B11	电动驾驶座座垫左护罩	ELECTRIC DRIVER SEAT CUSHION LEFT GUARD HOOD	0	0	0	0	0	1	0	0	0	
28	6900023002-B11	电动驾驶座前护罩	ELECTRIC DRIVER SEAT FRONT GUARD HOOD	0	0	0	0	0	1	0	0	0	
29	6900024002-B11	电动驾驶座右护罩组件	ELECTRIC DRIVER SEAT RIGHT GUARD HOOD COMPONENTS	0	0	0	0	0	1	0	0	0	
30	6900025002-B11-A	电动驾驶座靠背总成(黑色)	THE ELECTRIC DRIVER'S BACK ASSEMBLY	0	0	0	0	0	1	0	0	0	
30	6900025002-B11-HZ	电动驾驶座靠背总成（红棕色）	THE ELECTRIC DRIVER'S BACK ASSEMBLY	0	0	0	0	0	1	0	0	0	
30	6900025002-B11-Z	电动驾驶座靠背总成（棕色）	THE ELECTRIC DRIVER'S BACK ASSEMBLY	0	0	0	0	0	1	0	0	0	

6900001006-B11

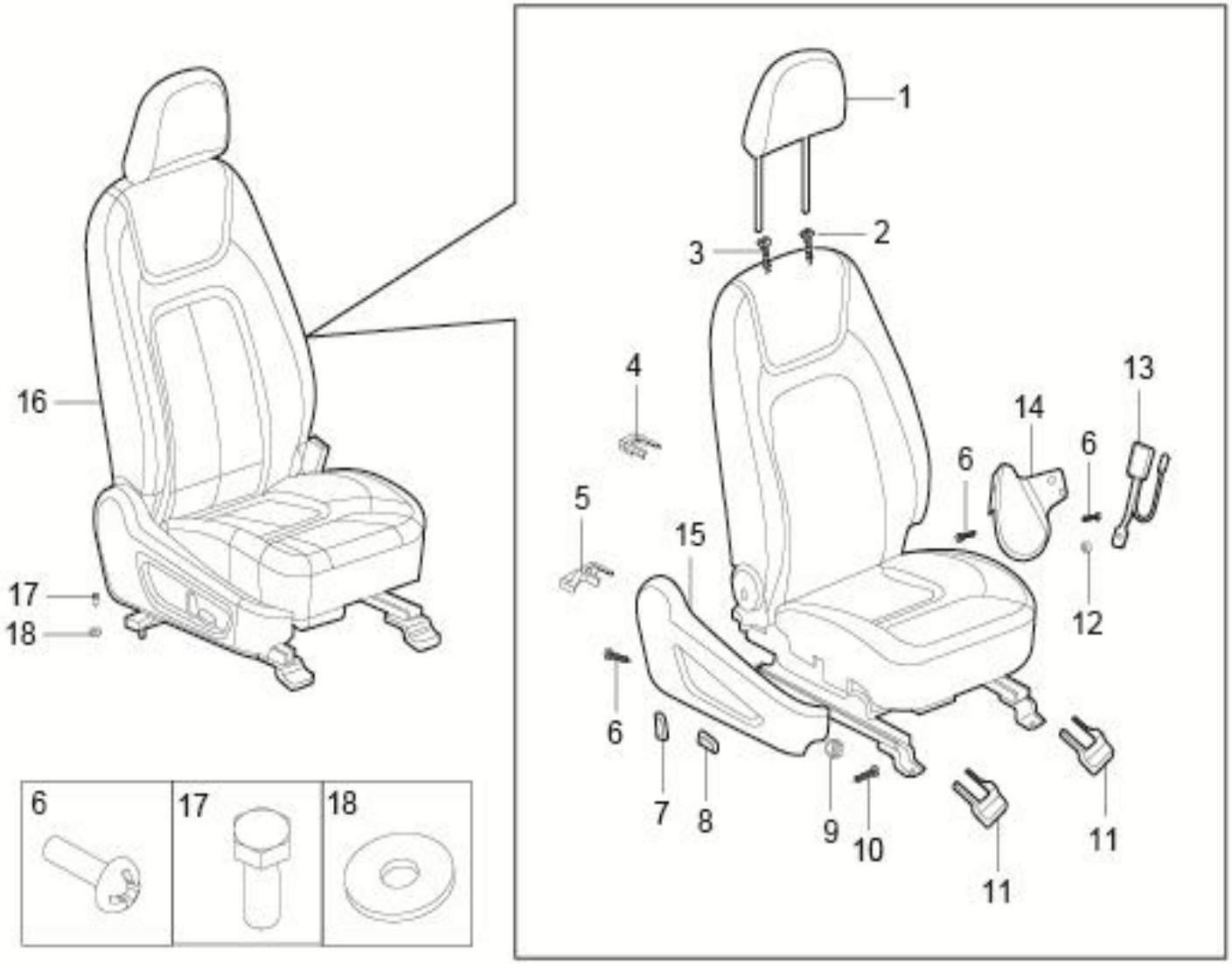

6900001006-B11 右前座椅装置

6900001006-B11 SEAT SYSTEM-FR RH

序号	备件编号	中文名称	英文名称	1.5T-MT两驱精英型	1.5T-MT两驱豪华型	1.5T-MT两驱尊贵型	1.5T-MT两驱旗舰型	2.0T-MT两驱尊贵型	2.0T-MT两驱旗舰型	2.0T-DCT两驱豪华型	2.0T-DCT两驱尊贵型	2.0T-DCT两驱旗舰型	备注
1	6800018003-B11	驾驶座头枕总成(黑色)	DRIVING SEAT HEADREST ASSEMBLY	0	0	0	0	0	0	0	0	1	裕华
1	6800018003-B11-HZ	驾驶座头枕总成（红棕色）	DRIVING SEAT HEADREST ASSEMBLY	0	0	0	0	0	0	0	0	1	裕华
1	6800018003-B11-Z	驾驶座头枕总成（棕色）	DRIVING SEAT HEADREST ASSEMBLY	0	0	0	0	0	0	0	0	1	裕华
2	6800017002-B11	头枕插管Ⅰ(圆）	HEADREST INTUBATION I (ROUND)	0	0	0	0	0	0	0	0	1	
3	6800016002-B11	头枕插管Ⅱ（圆）	HEADREST INTUBATION Ⅱ (ROUND)	0	0	0	0	0	0	0	0	1	
4	6900014002-B11	右侧座椅内侧滑轨后支架罩	TRACK COVER - FR SEAT RH INR	0	0	0	0	0	0	0	0	1	
5	6900013002-B11	右侧座椅外侧滑轨后支架罩	TRACK COVER - FR SEAT RH OTR	0	0	0	0	0	0	0	0	1	
6	6800015102-B11	十字槽盘头自攻螺钉 st4.8×12	CROSS RECESSED COUNTERSUNK HEAD TAPPING SCREWS ST4.8 * 12	0	0	0	0	0	0	0	0	3	
7	6900015001-B11	电动副驾驶座开关按钮B	ELECTRIC AUXILIARY DRIVING SEAT SWITCH BUTTON B	0	0	0	0	0	0	0	0	1	
8	6900016001-B11	电动副驾驶座开关按钮A	ELECTRIC AUXILIARY DRIVING SEAT SWITCH BUTTONA	0	0	0	0	0	0	0	0	1	
9	6900017001-B11	外六角锁紧螺母M5	OUTSIDE SIX CORNER LOCK NUT M5	0	0	0	0	0	0	0	0	1	
10	6800012102-B11	十字槽盘头自攻螺钉 st4.2×12	CROSS RECESSED COUNTERSUNK HEAD TAPPING SCREWS ST4.2×12	0	0	0	0	0	0	0	0	1	
11	6900011002-B11	右侧座椅滑轨前支架罩	TRACK COVER - FR SEAT RH OTR	0	0	0	0	0	0	0	0	2	

6900001006-B11

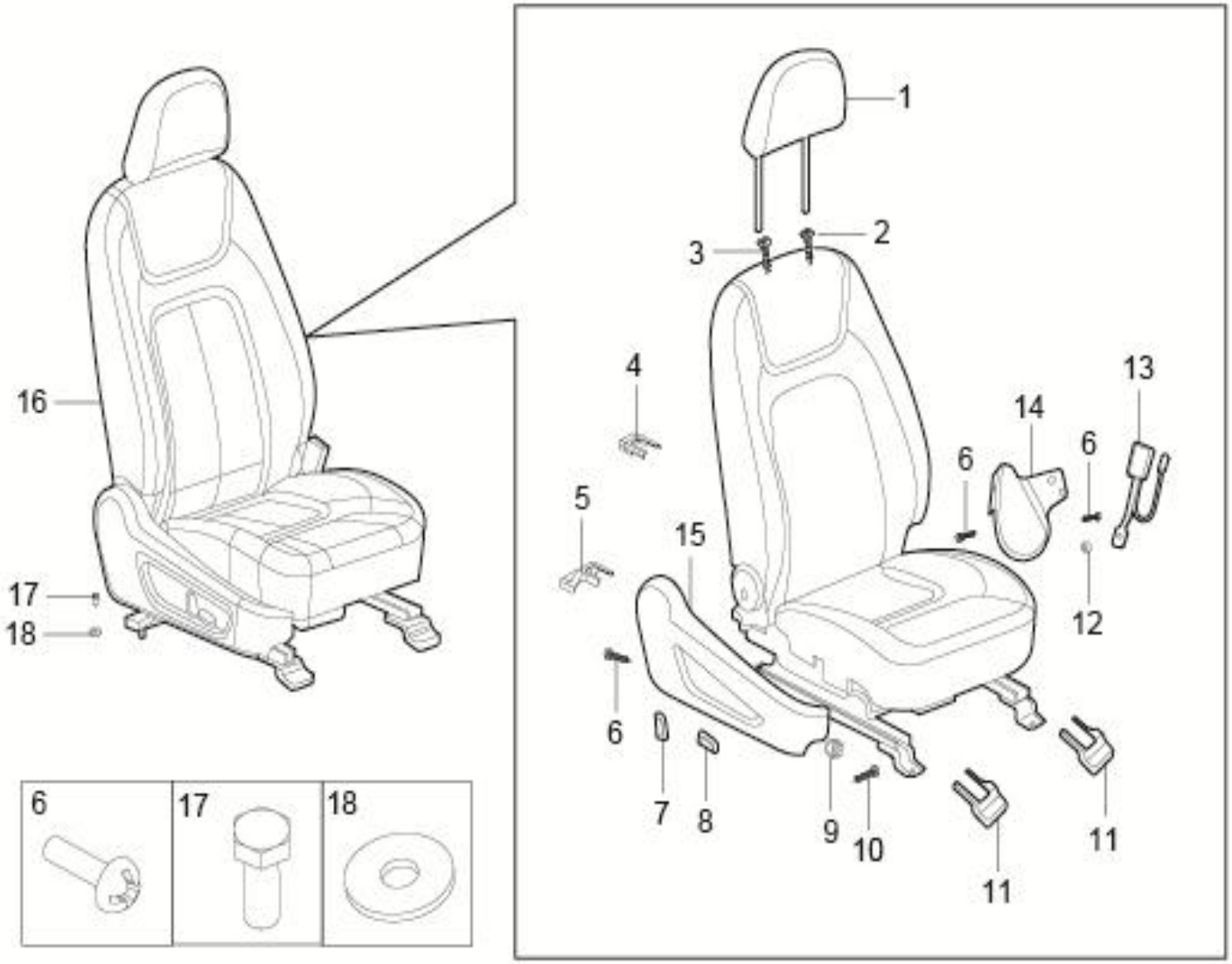

6900001006-B11 右前座椅装置

6900001006-B11 SEAT SYSTEM-FR RH

序号	备件编号	中文名称	英文名称	1.5T-MT两驱精英型	1.5T-MT两驱豪华型	1.5T-MT两驱尊贵型	1.5T-MT两驱旗舰型	2.0T-MT两驱尊贵型	2.0T-MT两驱旗舰型	2.0T-DCT两驱豪华型	2.0T-DCT两驱尊贵型	2.0T-DCT两驱旗舰型	备注
12	6900018001-B11	驾驶座右滑轨垫圈	THE DRIVER'S SEAT RIGHT SLIDE WASHER	0	0	0	0	0	0	0	0	1	
13	6800021001-B11	锁扣总成（主驾）	LOCK ASSEMBLY (COPILOT)	0	0	0	0	0	0	0	0	1	
14	6900020001-B11	副驾驶座坐垫左护罩组件	THE COPILOT SEAT CUSHION LEFT SHIELD ASSEMBLY	0	0	0	0	0	0	0	0	1	
15	6900012002-B11	电动副驾驶座坐垫右护罩组件	ELECTRIC AUXILIARY DRIVING SEAT CUSHION RIGHT SHIELD ASSEMBLY	0	0	0	0	0	0	0	0	1	
16	6900010006-B11	右前座椅总成(黑色)	SEAT ASM-FR RH	0	0	0	0	0	0	0	0	1	裕华
16	6900010006-B11-HZ	右前座椅总成（红棕色）	SEAT ASM-FR RH	0	0	0	0	0	0	0	0	1	裕华
16	6900010006-B11-Z	右前座椅总成（棕色）	SEAT ASM-FR RH	0	0	0	0	0	0	0	0	1	裕华
17	Q151C1025F31	六角头螺栓	BOLT	0	0	0	0	0	0	0	0	4	
18	Q40210F31	大垫圈	BIG WASHER	0	0	0	0	0	0	0	0	4	

6900001007-B11

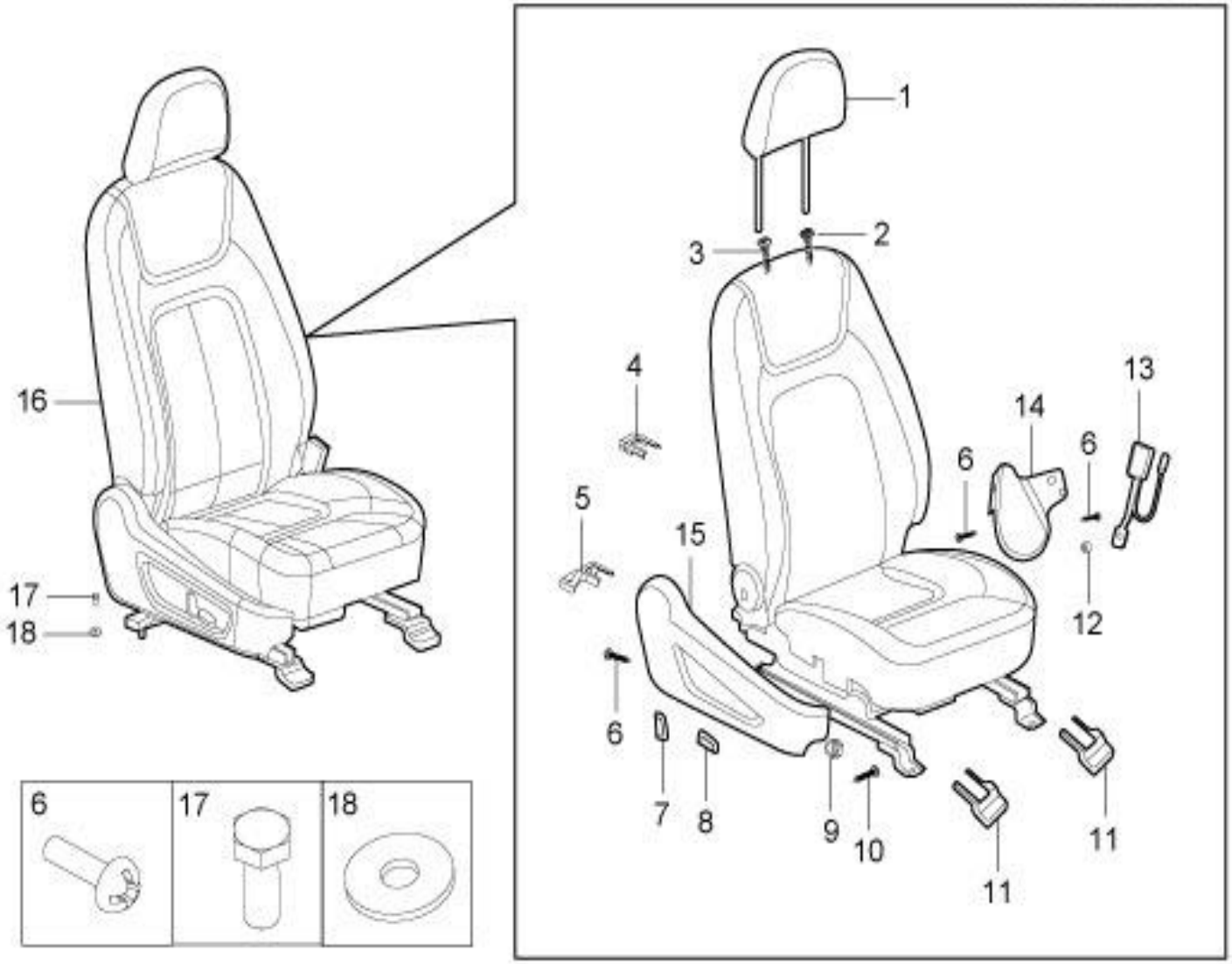

6900001007-B11 右前座椅装置

6900001007-B11 SEAT SYSTEM-FR RH

序号	备件编号	中文名称	英文名称	1.5T-MT两驱精英型	1.5T-MT两驱豪华型	1.5T-MT两驱尊贵型	1.5T-MT两驱旗舰型	2.0T-MT两驱尊贵型	2.0T-MT两驱旗舰型	2.0T-DCT两驱豪华型	2.0T-DCT两驱尊贵型	2.0T-DCT两驱旗舰型	备注
1	6800018003-B11	驾驶座头枕总成（黑色）	DRIVING SEAT HEADREST ASSEMBLY	0	0	0	1	1	0	0	1	0	裕华
1	6800018003-B11-HZ	驾驶座头枕总成（红棕色）	DRIVING SEAT HEADREST ASSEMBLY	0	0	0	1	1	0	0	1	0	裕华
1	6800018003-B11-Z	驾驶座头枕总成（棕色）	DRIVING SEAT HEADREST ASSEMBLY	0	0	0	1	1	0	0	1	0	裕华
2	6800017002-B11	头枕插管Ⅰ(圆）	HEADREST INTUBATION I (ROUND)	0	0	0	1	1	0	0	1	0	
3	6800016002-B11	头枕插管Ⅱ（圆）	HEADREST INTUBATION Ⅱ (ROUND)	0	0	0	1	1	0	0	1	0	
4	6900014002-B11	右侧座椅内侧滑轨后支架罩	TRACK COVER - FR SEAT RH INR	0	0	0	1	1	0	0	1	0	
5	6900013002-B11	右侧座椅外侧滑轨后支架罩	TRACK COVER - FR SEAT RH OTR	0	0	0	1	1	0	0	1	0	
6	6800015102-B11	十字槽盘头自攻螺钉 st4.8×12	CROSS RECESSED COUNTERSUNK HEAD TAPPING SCREWS ST4.8 * 12	0	0	0	3	3	0	0	3	0	
7	6900015001-B11	电动副驾驶座开关按钮B	ELECTRIC AUXILIARY DRIVING SEAT SWITCH BUTTON B	0	0	0	1	1	0	0	1	0	
8	6900016001-B11	电动副驾驶座开关按钮A	ELECTRIC AUXILIARY DRIVING SEAT SWITCH BUTTONA	0	0	0	1	1	0	0	1	0	
9	6900017001-B11	外六角锁紧螺母M5	OUTSIDE SIX CORNER LOCK NUT M5	0	0	0	1	1	0	0	1	0	
10	6800012102-B11	十字槽盘头自攻螺钉 st4.2×12	CROSS RECESSED COUNTERSUNK HEAD TAPPING SCREWS ST4.2×12	0	0	0	1	1	0	0	1	0	
11	6900011002-B11	右侧座椅滑轨前支架罩	TRACK COVER - FR SEAT RH OTR	0	0	0	2	2	0	0	2	0	

6900001007-B11

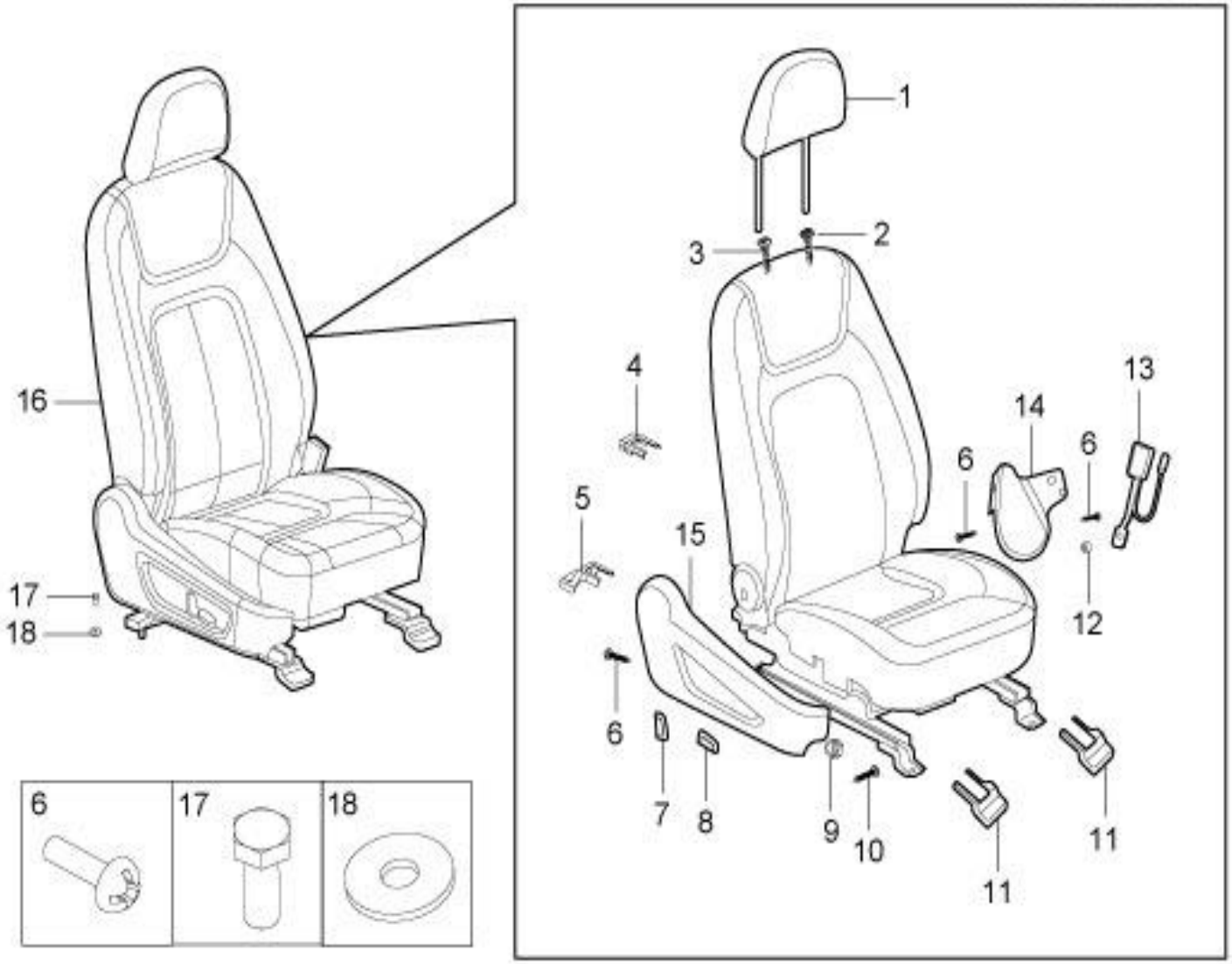

6900001007-B11 右前座椅装置

6900001007-B11 SEAT SYSTEM-FR RH

序号	备件编号	中文名称	英文名称	1.5T-MT两驱精英型	1.5T-MT两驱豪华型	1.5T-MT两驱尊贵型	1.5T-MT两驱旗舰型	2.0T-MT两驱尊贵型	2.0T-MT两驱旗舰型	2.0T-DCT两驱豪华型	2.0T-DCT两驱尊贵型	2.0T-DCT两驱旗舰型	备注
12	6900018001-B11	驾驶座右滑轨垫圈	THE DRIVER'S SEAT RIGHT SLIDE WASHER	0	0	0	1	1	0	0	1	0	
13	6800021001-B11	锁扣总成（主驾）	LOCK ASSEMBLY (COPILOT)	0	0	0	1	1	0	0	1	0	
14	6900020001-B11	副驾驶座坐垫左护罩组件	THE COPILOT SEAT CUSHION LEFT SHIELD ASSEMBLY	0	0	0	1	1	0	0	1	0	
15	6900012002-B11	电动副驾驶座坐垫右护罩组件	ELECTRIC AUXILIARY DRIVING SEAT CUSHION RIGHT SHIELD ASSEMBLY	0	0	0	1	1	0	0	1	0	
16	6900010007-B11	右前座椅总成（黑色）	SEAT ASM-FR RH	0	0	0	1	1	0	0	1	0	裕华
16	6900010007-B11-HZ	右前座椅总成（红棕色）	SEAT ASM-FR RH	0	0	0	1	1	0	0	1	0	裕华
16	6900010007-B11-Z	右前座椅总成（棕色）	SEAT ASM-FR RH	0	0	0	1	1	0	0	1	0	裕华
17	Q151C1025F31	六角头螺栓	BOLT	0	0	0	4	4	0	0	4	0	
18	Q40210F31	大垫圈	BIG WASHER	0	0	0	4	4	0	0	4	0	

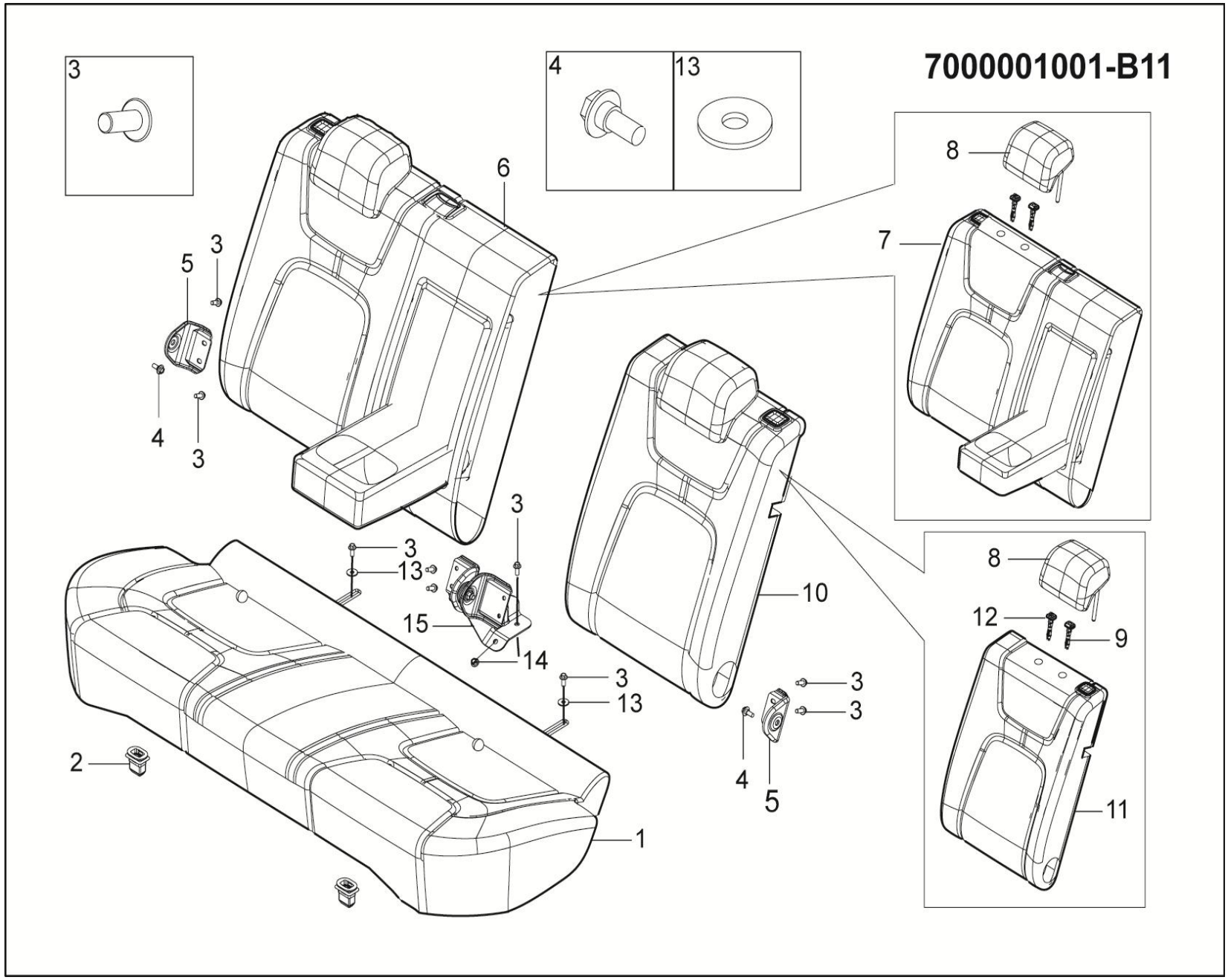
7000001001-B11
3
4
13
6
8
7
5
3
4
3
3
3
13
15
14
10
8
12
9
3
13
3
3
2
4
5
11
1

7000001001-B11 后座椅装置（织布）

7000001001-B11 SEAT SYSTEM-RR

序号	备件编号	中文名称	英文名称	1.5T-MT两驱精英型	1.5T-MT两驱豪华型	1.5T-MT两驱尊贵型	1.5T-MT两驱旗舰型	2.0T-MT两驱尊贵型	2.0T-MT两驱旗舰型	2.0T-DCT两驱豪华型	2.0T-DCT两驱尊贵型	2.0T-DCT两驱旗舰型	备注
1	7003010001-B11	后座椅坐垫总成（织布）	REAR SEAT CUSHION ASM	1	0	0	0	0	0	0	0	0	
2	7003011-A01	塑料卡扣	CLIP	2	0	0	0	0	0	0	0	0	
3	Q151C1025F31	六角头螺栓	BOLT	10	0	0	0	0	0	0	0	0	
4	B1840820	六角法兰面螺栓	BOLT	2	0	0	0	0	0	0	0	0	
5	7007011001-B11	后座椅外侧安装支架	REAR SEAT BRACKET OTR	2	0	0	0	0	0	0	0	0	
6	7005020001-B11	后座椅右靠背总成（织布）	REAR SEAT BACK ASM RH	1	0	0	0	0	0	0	0	0	
7	7005021001-B11	后座椅右靠背（织布）	AFTER THE SEAT RIGHT BACK (FABRIC)	1	0	0	0	0	0	0	0	0	
8	7005012001-B11	后座椅头枕（织布）	AFTER THE SEAT HEADREST (FABRIC)	2	0	0	0	0	0	0	0	0	
9	6800016001-B11	带键头枕导管总成	WITH KEY HEAD TUBE ASSEMBLY	2	0	0	0	0	0	0	0	0	
10	7005010001-B11	后座椅左靠背总成（织布）	REAR SEAT BACK ASM LH	1	0	0	0	0	0	0	0	0	
11	7005011001-B11	后座椅左靠背（织布）	SEATS LEFT BACK (FABRIC)	1	0	0	0	0	0	0	0	0	
12	6800017001-B11	无键头枕导管	KEYLESS HEADREST CATHETER	2	0	0	0	0	0	0	0	0	
13	Q40210F31	大垫圈	BIG WASHER	2	0	0	0	0	0	0	0	0	
14	B320C10F6	六角法兰面螺母	NUT	1	0	0	0	0	0	0	0	0	

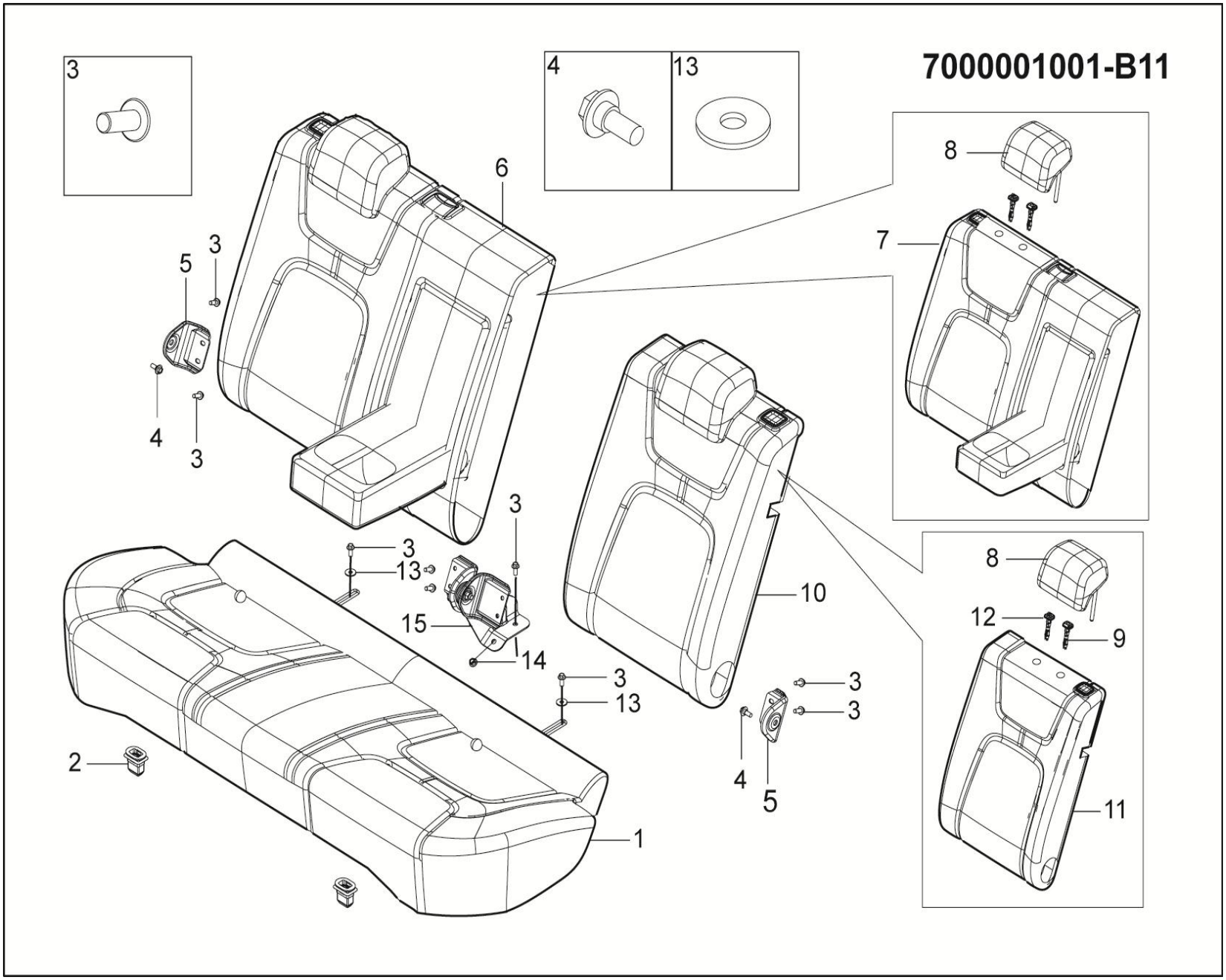
7000001001-B11
3
4
13
6
8
7
5
3
4
3
3
13
15
14
10
3
13
3
3
4
5
2
1
8
12
9
11

7000001001-B11 后座椅装置（织布）

7000001001-B11 SEAT SYSTEM-RR

序号	备件编号	中文名称	英文名称	1.5T-MT两驱精英型	1.5T-MT两驱豪华型	1.5T-MT两驱尊贵型	1.5T-MT两驱旗舰型	2.0T-MT两驱尊贵型	2.0T-MT两驱旗舰型	2.0T-DCT两驱豪华型	2.0T-DCT两驱尊贵型	2.0T-DCT两驱旗舰型	备注
15	7007012001-B11	后座椅中间安装支架	REAR SEAT BRACKET INR	1	0	0	0	0	0	0	0	0	

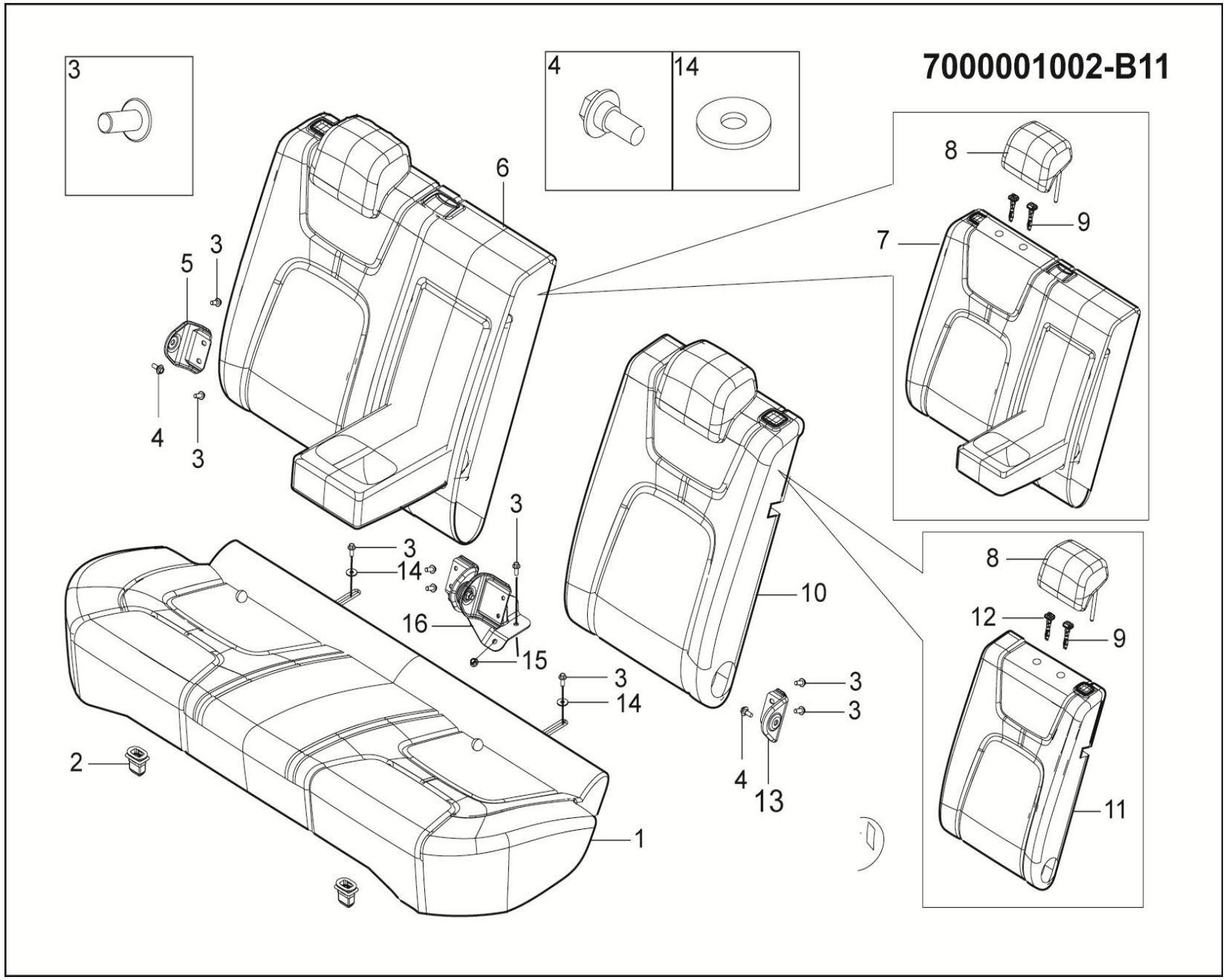
7000001002-B11
3
4
14
6
5
3
4
3
8
9
7
3
14
16
15
3
10
3
14
2
1
3
3
4
13
8
12
9
11

7000001002-B11 后座椅装置（仿皮）

7000001002-B11 SEAT SYSTEM-RR

序号	备件编号	中文名称	英文名称	1.5T-MT两驱精英型	1.5T-MT两驱豪华型	1.5T-MT两驱尊贵型	1.5T-MT两驱旗舰型	2.0T-MT两驱尊贵型	2.0T-MT两驱旗舰型	2.0T-DCT两驱豪华型	2.0T-DCT两驱尊贵型	2.0T-DCT两驱旗舰型	备注
1	7003010002-B11	后座椅坐垫总成（仿皮）	REAR SEAT CUSHION ASM	0	1	0	0	0	0	0	0	0	
2	7003011-A01	塑料卡扣	CLIP	0	2	0	0	0	0	0	0	0	
3	Q151C1025F31	六角头螺栓	BOLT	0	10	0	0	0	0	0	0	0	
4	B1840820	六角法兰面螺栓	BOLT	0	2	0	0	0	0	0	0	0	
5	7007011001-B11	后座椅外侧安装支架	REAR SEAT BRACKET OTR	0	2	0	0	0	0	0	0	0	
6	7005020002-B11	后座椅右靠背总成（仿皮）	REAR SEAT BACK ASM RH	0	1	0	0	0	0	0	0	0	
7	7005021002-B11	后座椅右靠背（仿皮）	AFTER THE SEAT RIGHT BACK (FABRIC)	0	1	0	0	0	0	0	0	0	
8	7005012002-B11	后座椅头枕（仿皮）	AFTER THE SEAT HEADREST (FABRIC)	0	2	0	0	0	0	0	0	0	
9	6800016001-B11	带键头枕导管总成	WITH KEY HEAD TUBE ASSEMBLY	0	2	0	0	0	0	0	0	0	
10	7005010002-B11	后座椅左靠背总成（仿皮）	REAR SEAT BACK ASM LH	0	1	0	0	0	0	0	0	0	
11	7005011002-B11	后座椅左靠背（仿皮）	SEATS LEFT BACK (FABRIC)	0	1	0	0	0	0	0	0	0	
12	6800017001-B11	无键头枕导管	KEYLESS HEADREST CATHETER	0	2	0	0	0	0	0	0	0	
13	Q40210F31	大垫圈	BIG WASHER	0	2	0	0	0	0	0	0	0	
14	B320C10F6	六角法兰面螺母	NUT	0	1	0	0	0	0	0	0	0	

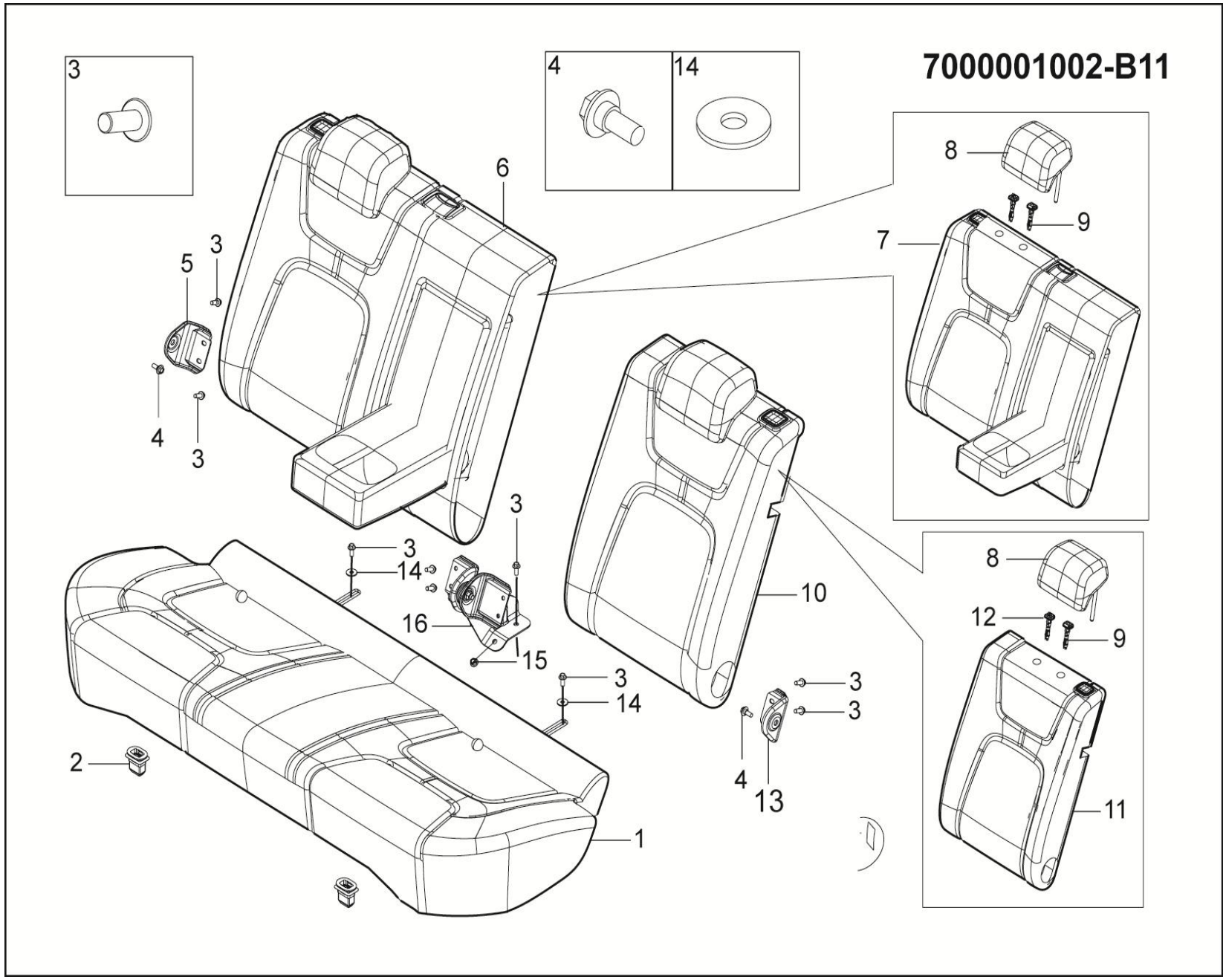
7000001002-B11
3
4
14
6
5
3
4
3
8
9
7
3
14
16
15
3
10
3
14
2
1
3
3
4
13
8
12
9
11

7000001002-B11 后座椅装置（仿皮）

7000001002-B11 SEAT SYSTEM-RR

序号	备件编号	中文名称	英文名称	1.5T-MT两驱精英型	1.5T-MT两驱豪华型	1.5T-MT两驱尊贵型	1.5T-MT两驱旗舰型	2.0T-MT两驱尊贵型	2.0T-MT两驱旗舰型	2.0T-DCT两驱豪华型	2.0T-DCT两驱尊贵型	2.0T-DCT两驱旗舰型	备注
15	7007012001-B11	后座椅中间安装支架	REAR SEAT BRACKET INR	0	1	0	0	0	0	0	0	0	

7000001003-B11

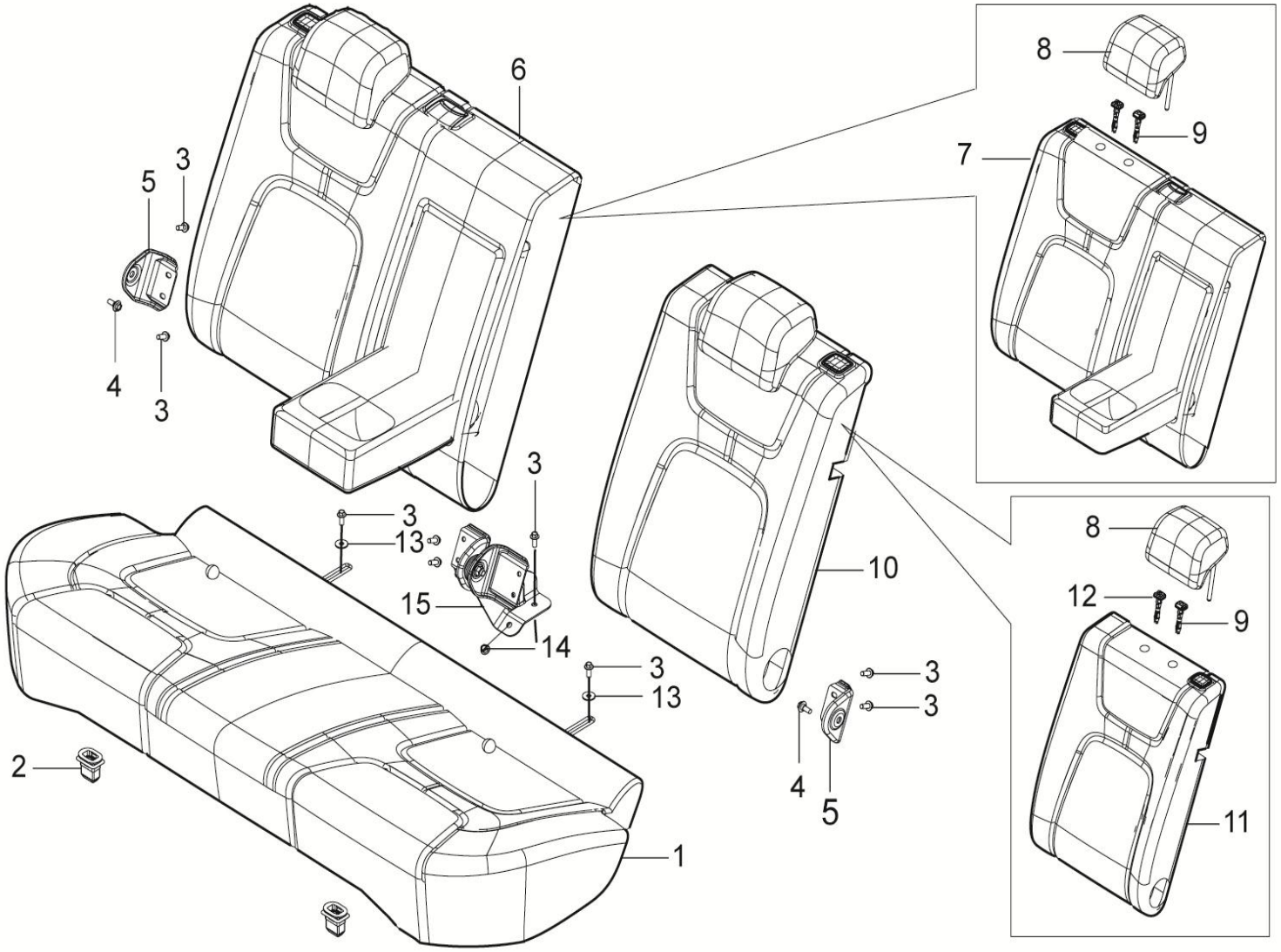

7000001003-B11 后座椅装置（仿皮）

7000001003-B11 SEAT SYSTEM-RR

序号	备件编号	中文名称	英文名称	1.5T-MT两驱精英型	1.5T-MT两驱豪华型	1.5T-MT两驱尊贵型	1.5T-MT两驱旗舰型	2.0T-MT两驱尊贵型	2.0T-MT两驱旗舰型	2.0T-DCT两驱豪华型	2.0T-DCT两驱尊贵型	2.0T-DCT两驱旗舰型	备注
1	7003010002-B11	后座椅坐垫总成(仿皮)	REAR SEAT CUSHION ASM	0	0	1	0	1	0	1	0	0	
2	7003011-A01	塑料卡扣	CLIP	0	0	2	0	2	0	2	0	0	
3	Q151C1025F31	六角头螺栓	BOLT	0	0	10	0	10	0	10	0	0	
4	B1840820	六角法兰面螺栓	BOLT	0	0	2	0	2	0	2	0	0	
5	7007011001-B11	后座椅外侧安装支架	REAR SEAT BRACKET OTR	0	0	2	0	2	0	2	0	0	
6	7005020003-B11	后座椅右靠背总成(仿皮、安全带不同)	REAR SEAT BACK ASM RH	0	0	1	0	1	0	1	0	0	
7	7005021003-B11	后座椅右靠背(仿皮、安全带不同仿皮)	AFTER THE SEAT RIGHT BACK (FABRIC)	0	0	1	0	1	0	1	0	0	
8	7005012002-B11	后座椅头枕(仿皮)	AFTER THE SEAT HEADREST (FABRIC)	0	0	2	0	2	0	2	0	0	
9	6800016001-B11	带键头枕导管总成	WITH KEY HEAD TUBE ASSEMBLY	0	0	2	0	2	0	2	0	0	
10	7005010002-B11	后座椅左靠背总成	REAR SEAT BACK ASM LH	0	0	1	0	1	0	1	0	0	
11	7005011002-B11	后座椅左靠背(仿皮)	SEATS LEFT BACK (FABRIC)	0	0	1	0	1	0	1	0	0	
12	6800017001-B11	无键头枕导管	KEYLESS HEADREST CATHETER	0	0	2	0	2	0	2	0	0	
13	Q40210F31	大垫圈	BIG WASHER	0	0	2	0	2	0	2	0	0	
14	B320C10F6	六角法兰面螺母	NUT	0	0	1	0	1	0	1	0	0	

7000001003-B11

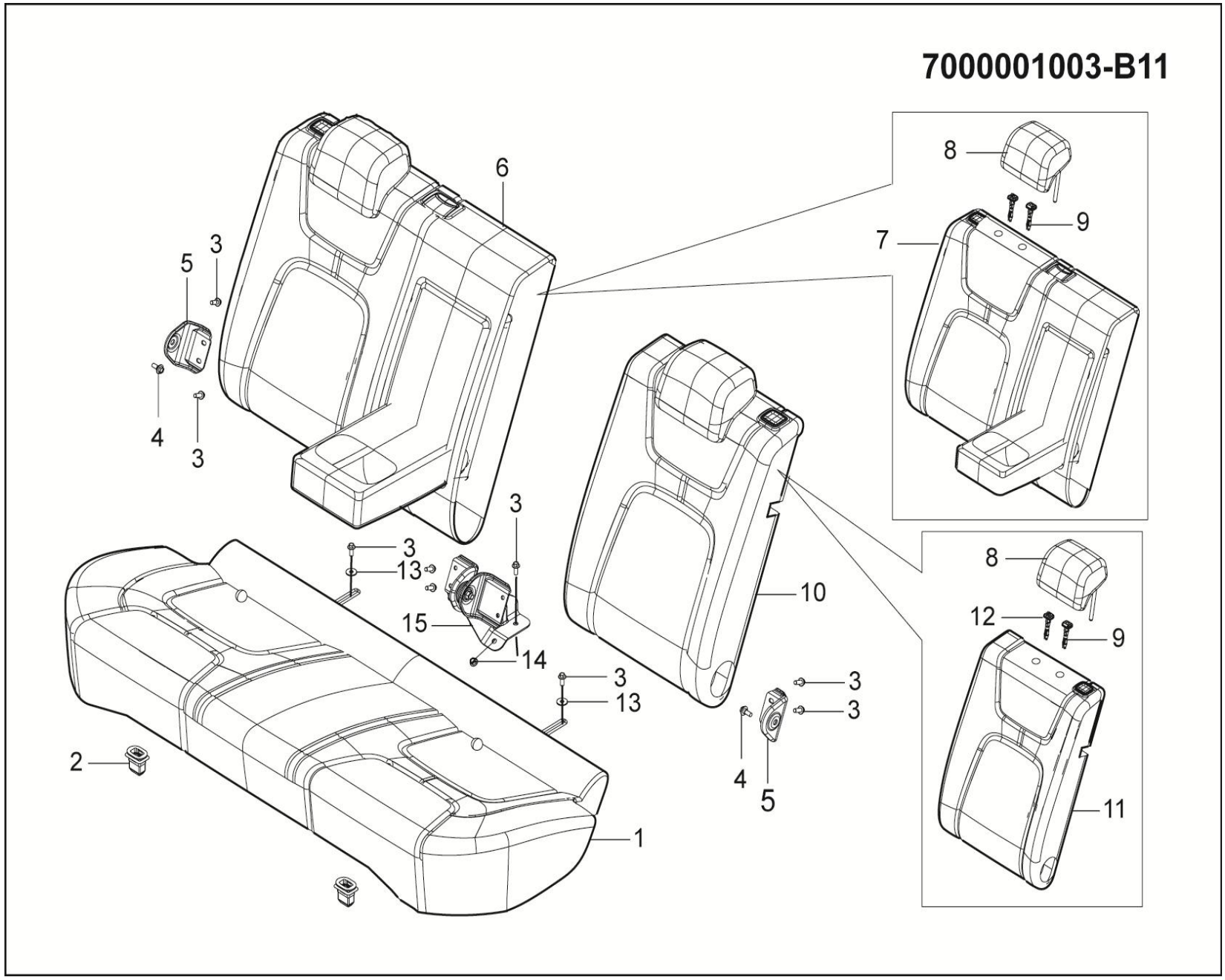

7000001003-B11 后座椅装置（仿皮）

7000001003-B11 SEAT SYSTEM-RR

序号	备件编号	中文名称	英文名称	1.5T-MT两驱精英型	1.5T-MT两驱豪华型	1.5T-MT两驱尊贵型	1.5T-MT两驱旗舰型	2.0T-MT两驱尊贵型	2.0T-MT两驱旗舰型	2.0T-DCT两驱豪华型	2.0T-DCT两驱尊贵型	2.0T-DCT两驱旗舰型	备注
15	7007012001-B11	后座椅中间安装支架	REAR SEAT BRACKET INR	0	0	1	0	1	0	1	0	0	

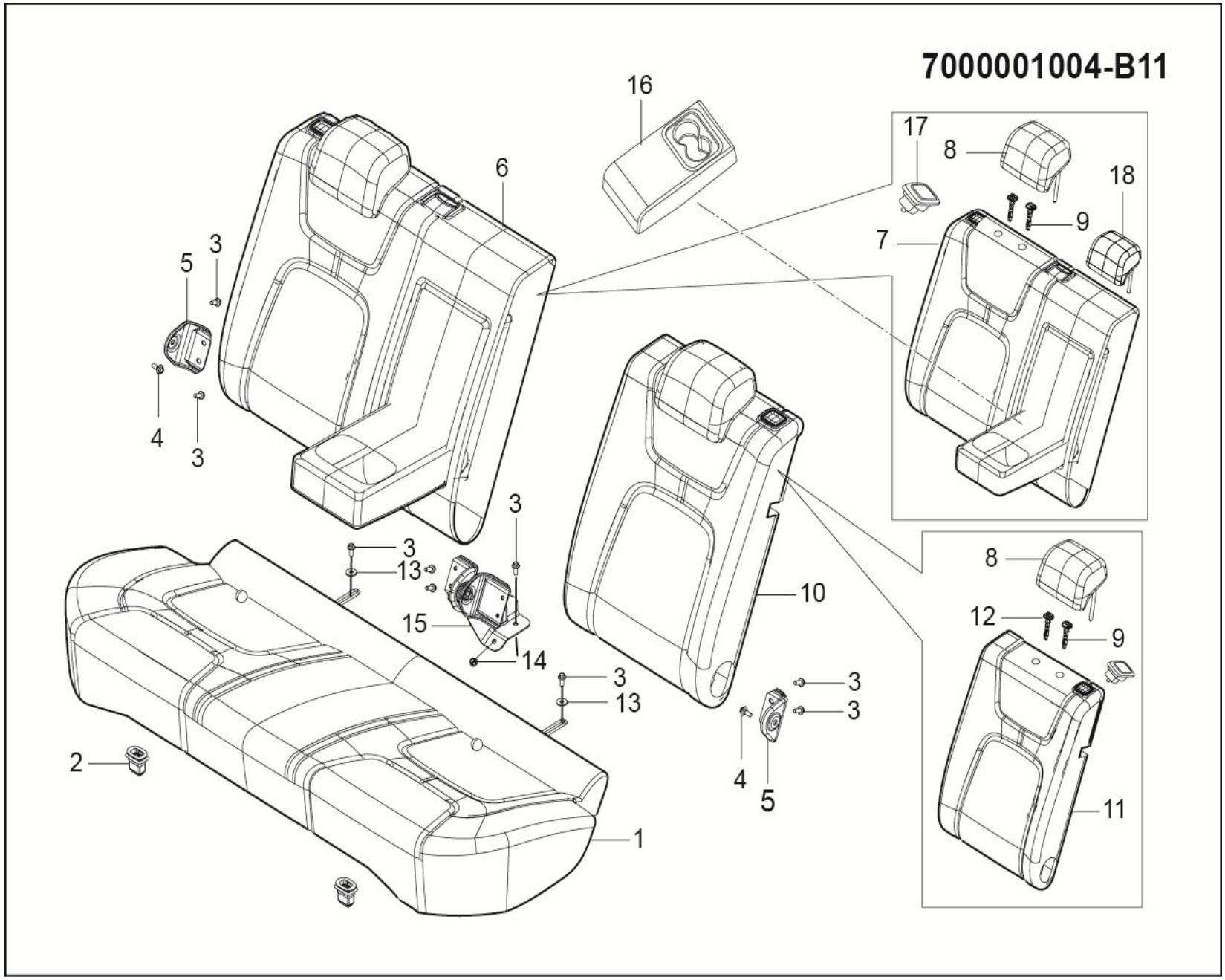
7000001004-B11
16
17
8
18
9
7
6
5
3
4
3
3
3
13
15
14
10
3
13
3
3
4
5
2
1
8
12
9
11

7000001004-B11 后座椅装置（仿皮）

7000001004-B11 SEAT SYSTEM-RR

序号	备件编号	中文名称	英文名称	1.5T-MT两驱精英型	1.5T-MT两驱豪华型	1.5T-MT两驱尊贵型	1.5T-MT两驱旗舰型	2.0T-MT两驱尊贵型	2.0T-MT两驱旗舰型	2.0T-DCT两驱豪华型	2.0T-DCT两驱尊贵型	2.0T-DCT两驱旗舰型	备注
1	7003010004-B11	后座椅坐垫总成（仿皮、黑色）	REAR SEAT CUSHION ASM	0	0	0	1	0	1	0	1	1	裕华
2	7003011-A01	塑料卡扣	CLIP	0	0	0	2	0	2	0	2	2	裕华
3	Q151C1025F31	六角头螺栓	BOLT	0	0	0	10	0	10	0	10	10	裕华
4	B1840820	六角法兰面螺栓	BOLT	0	0	0	2	0	2	0	2	2	裕华
5	7007011002-B11	后座椅外侧安装支架	REAR SEAT BRACKET OTR	0	0	0	2	0	2	0	2	2	裕华
6	7005020004-B11	后座椅右靠背总成（仿皮、黑色）	REAR SEAT BACK ASM RH	0	0	0	1	0	1	0	1	1	裕华
7	7005021004-B11	后座椅右靠背（仿皮、黑色）	AFTER THE SEAT RIGHT BACK (FABRIC)	0	0	0	1	0	1	0	1	1	裕华
8	7005012004-B11	后座椅头枕（仿皮）	AFTER THE SEAT HEADREST (FABRIC)	0	0	0	2	0	2	0	2	2	裕华
9	6800016001-B11	带键头枕导管总成	WITH KEY HEAD TUBE ASSEMBLY	0	0	0	2	0	2	0	2	2	裕华
10	7005010004-B11	后座椅左靠背总成（仿皮、黑色）	REAR SEAT BACK ASM LH	0	0	0	1	0	1	0	1	1	裕华
11	7005011004-B11	后座椅左靠背（仿皮、黑色）	SEATS LEFT BACK (FABRIC)	0	0	0	1	0	1	0	1	1	裕华
12	6800017001-B11	无键头枕导管	KEYLESS HEADREST CATHETER	0	0	0	2	0	2	0	2	2	裕华
13	Q40210F31	大垫圈	BIG WASHER	0	0	0	2	0	2	0	2	2	裕华
14	B320C10F6	六角法兰面螺母	NUT	0	0	0	1	0	1	0	1	1	裕华

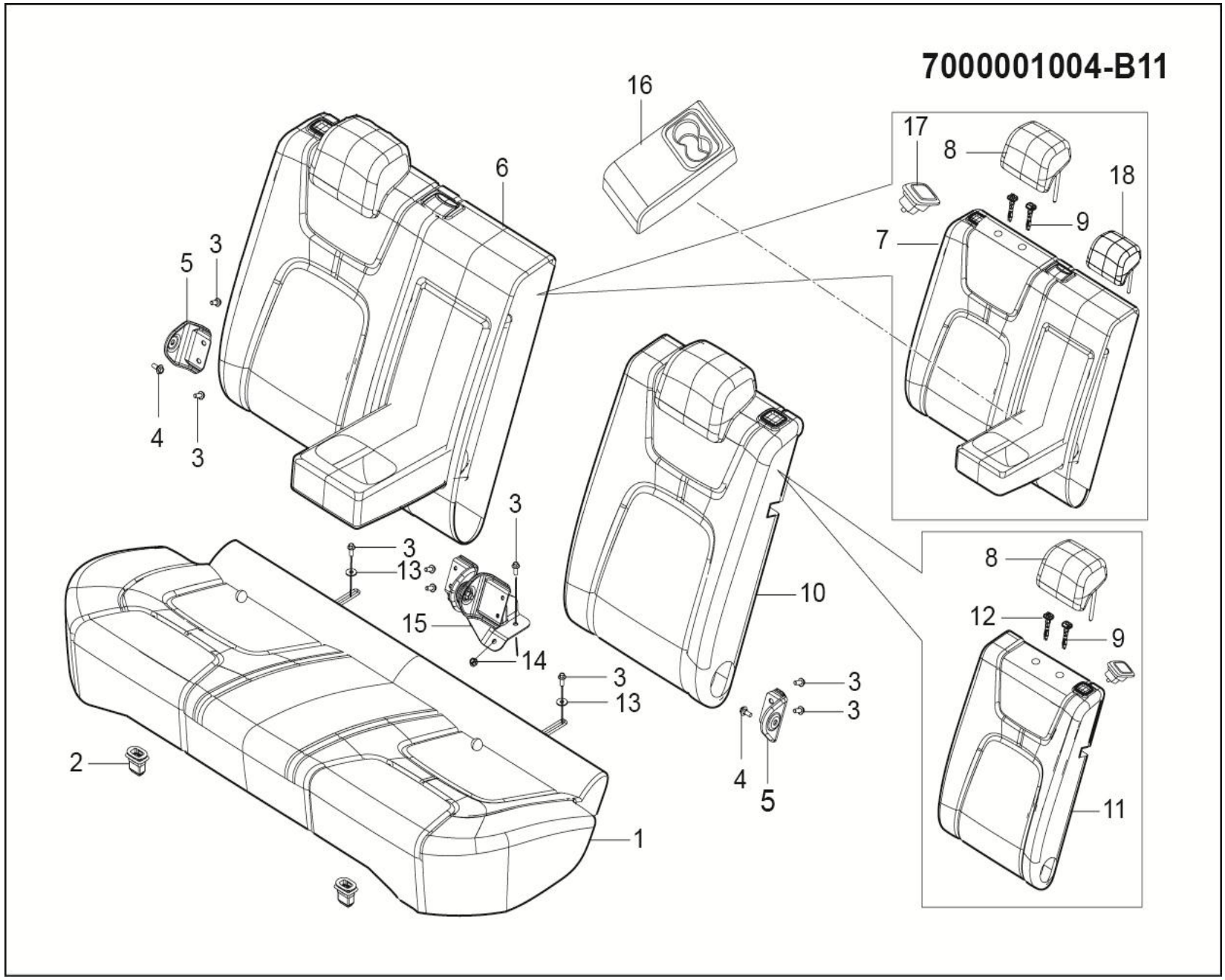
7000001004-B11
16
17
8
18
9
7
6
5
3
4
3
3
3
13
15
14
3
13
10
8
12
9
3
3
4
5
2
1
11

7000001004-B11 后座椅装置（仿皮）

7000001004-B11 SEAT SYSTEM-RR

序号	备件编号	中文名称	英文名称	1.5T-MT两驱精英型	1.5T-MT两驱豪华型	1.5T-MT两驱尊贵型	1.5T-MT两驱旗舰型	2.0T-MT两驱尊贵型	2.0T-MT两驱旗舰型	2.0T-DCT两驱豪华型	2.0T-DCT两驱尊贵型	2.0T-DCT两驱旗舰型	备注
15	7007012002-B11	后座椅中间安装支架	REAR SEAT BRACKET INR	0	0	0	1	0	1	0	1	1	裕华
16	7006011004-B11	后排座椅双靠扶手总成	THE REAR SEAT DOUBLE ON THE ARMREST ASSEMBLY	0	0	0	1	0	1	0	1	1	裕华
17	7006012004-B11	后排座椅靠背解锁按钮组件	THE REAR SEAT BACKREST UNLOCK BUTTON COMPONENT	0	0	0	2	0	2	0	2	2	裕华
18	7005012005-B11	后座椅头枕（仿皮）	AFTER THE SEAT HEADREST (FABRIC)	0	0	0	1	0	1	0	1	1	裕华

3402001001-B11

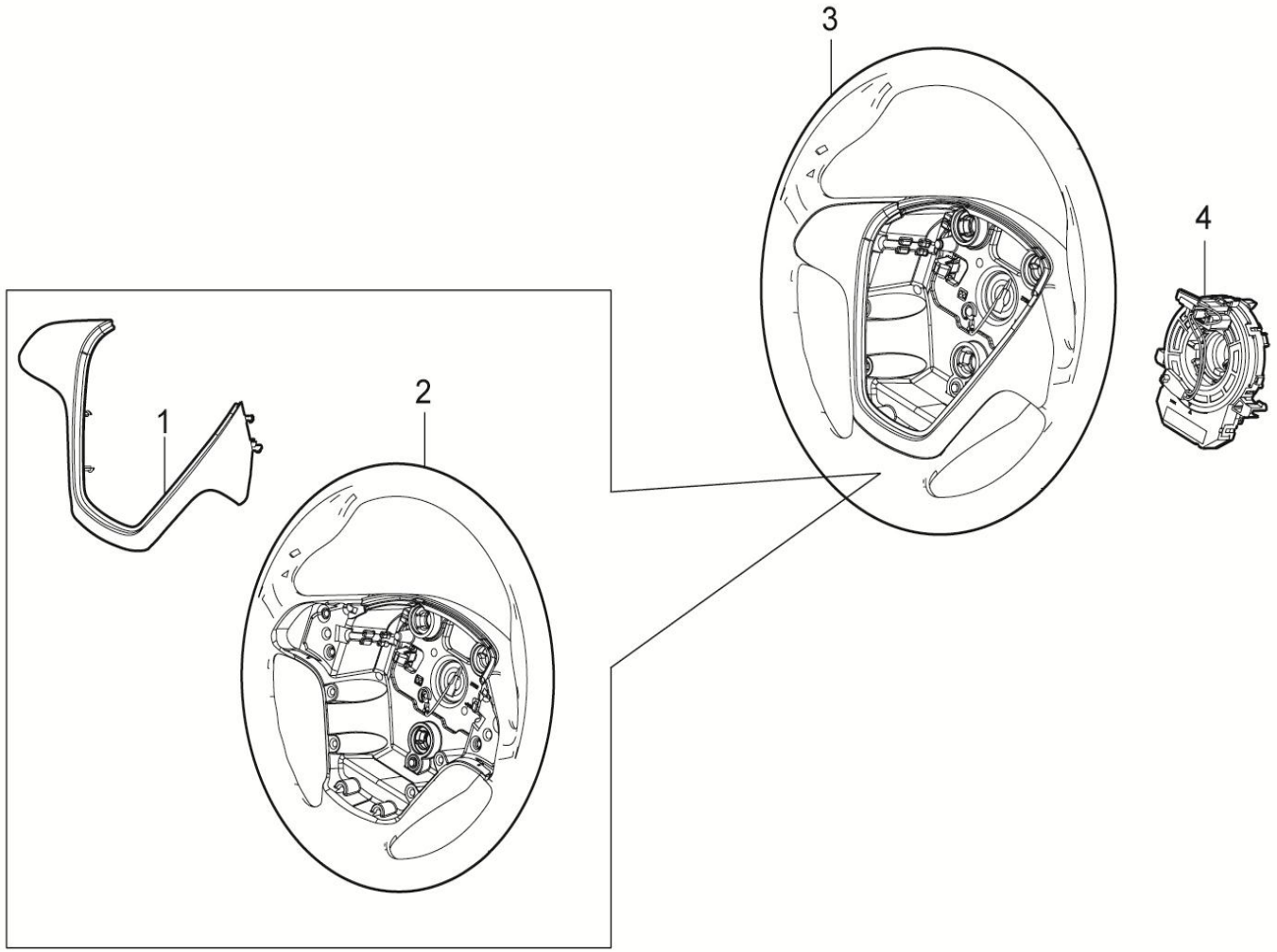

3402001001-B11 方向盘装置

3402001001-B11 STEERING WHEEL SYSTEM

序号	备件编号	中文名称	英文名称	1.5T-MT两驱精英型	1.5T-MT两驱豪华型	1.5T-MT两驱尊贵型	1.5T-MT两驱旗舰型	2.0T-MT两驱尊贵型	2.0T-MT两驱旗舰型	2.0T-DCT两驱豪华型	2.0T-DCT两驱尊贵型	2.0T-DCT两驱旗舰型	备注
1	3402012001-B11	方向盘装饰盖	THE STEERING WHEEL DECORATIVE COVERS	1	0	0	0	0	0	0	0	0	
2	3402011001-B11	方向盘本体	THE STEERING WHEEL ONTOLOGY	1	0	0	0	0	0	0	0	0	
3	3402010001-B11	方向盘本体总成	STEERING WHEEL ASSEMBLY	1	0	0	0	0	0	0	0	0	
4	3402030001-B11	时钟弹簧总成	CLOCK SPRING ASSEMBLY	1	0	0	0	0	0	0	0	0	

3402001002-B11

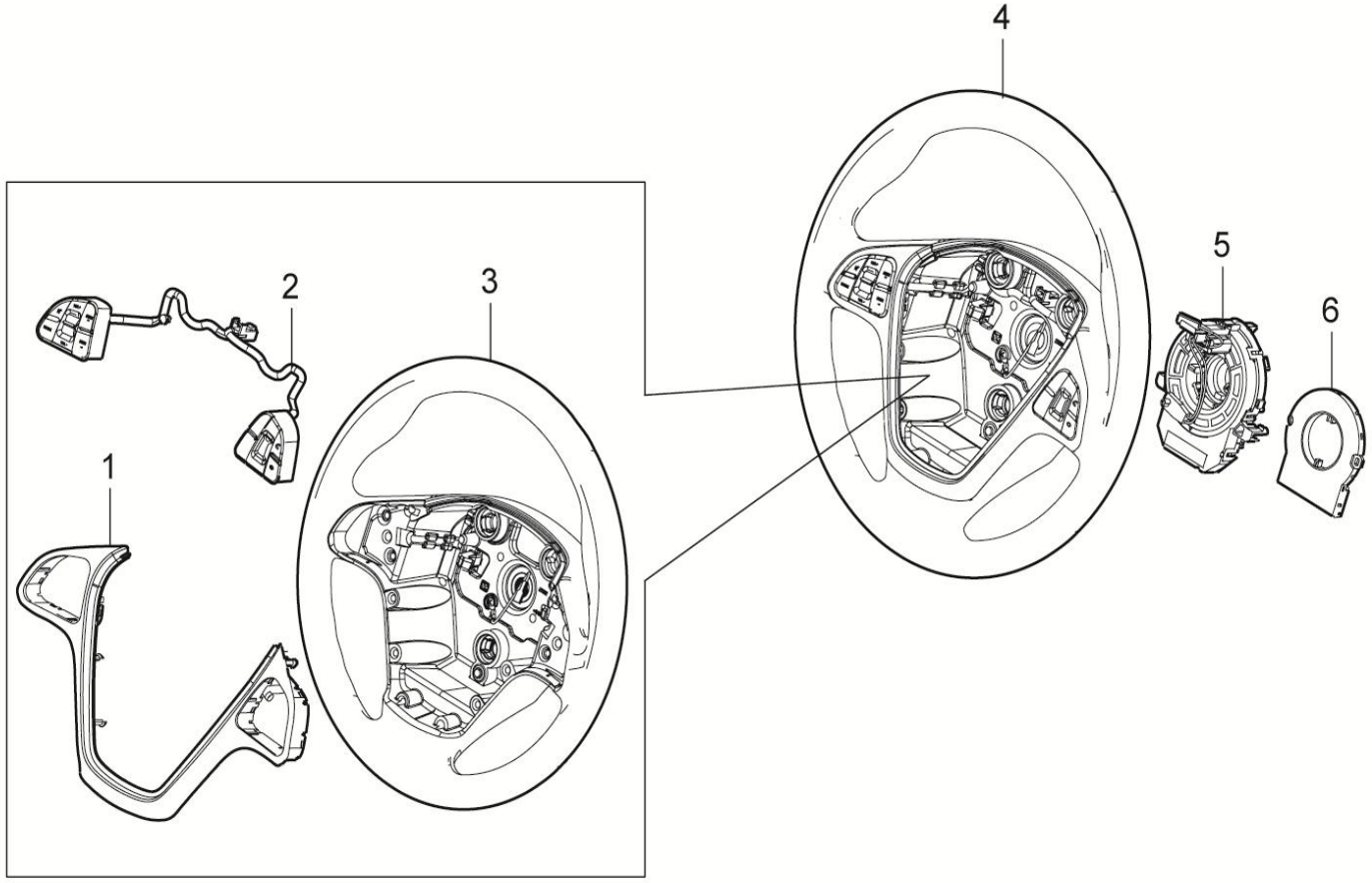

3402001002-B11 方向盘装置（带多功能按键）

3402001002-B11 STEERING WHEEL SYSTEM

序号	备件编号	中文名称	英文名称	1.5T-MT两驱精英型	1.5T-MT两驱豪华型	1.5T-MT两驱尊贵型	1.5T-MT两驱旗舰型	2.0T-MT两驱尊贵型	2.0T-MT两驱旗舰型	2.0T-DCT两驱豪华型	2.0T-DCT两驱尊贵型	2.0T-DCT两驱旗舰型	备注
1	3402012002-B11	方向盘装饰盖	THE STEERING WHEEL DECORATIVE COVERS	0	1	1	1	0	0	0	0	0	
2	3402013002-B11	方向盘多功能开关	THE STEERING WHEEL MULTI-FUNCTION SWITCH	0	1	1	1	0	0	0	0	0	
3	3402011002-B11	方向盘本体	THE STEERING WHEEL ONTOLOGY	0	1	1	1	0	0	0	0	0	
4	3402010002-B11	方向盘本体总成（带多功能按键）	STEERING WHEEL ASSEMBLY	0	1	1	1	0	0	0	0	0	
5	3402030002-B11	时钟弹簧总成	CLOCK SPRING ASSEMBLY	0	1	1	1	0	0	0	0	0	
6	3402040-A01	转角传感器	STEERING ANGLE SPEED	0	1	1	1	0	0	0	0	0	

3402001005-B11

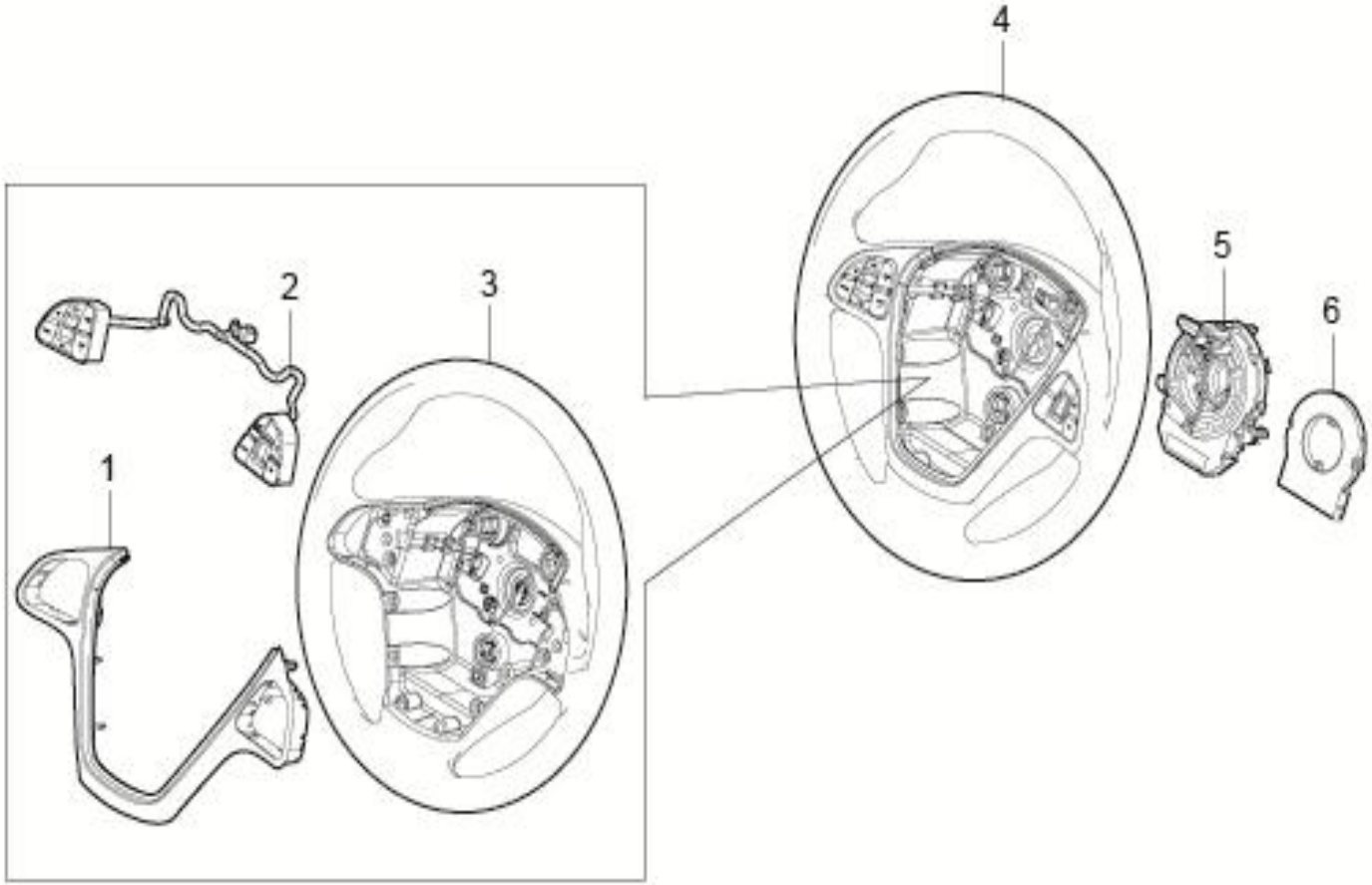

3402001005-B11 方向盘装置（带多功能按键）

3402001005-B11 Steering wheel system

序号	备件编号	中文名称	英文名称	1.5T-MT两驱精英型	1.5T-MT两驱豪华型	1.5T-MT两驱尊贵型	1.5T-MT两驱旗舰型	2.0T-MT两驱尊贵型	2.0T-MT两驱旗舰型	2.0T-DCT两驱豪华型	2.0T-DCT两驱尊贵型	2.0T-DCT两驱旗舰型	备注
1	3402012002-B11	方向盘装饰盖	THE STEERING WHEEL DECORATIVE COVERS	0	0	0	0	1	1	0	0	0	
2	3402015002-B11	方向盘多功能开关	THE STEERING WHEEL MULTI-FUNCTION SWITCH	0	0	0	0	1	1	0	0	0	
3	3402011002-B11	方向盘本体	THE STEERING WHEEL ONTOLOGY	0	0	0	0	1	1	0	0	0	
4	3402010004-B11	方向盘本体总成（带多功能按键）	STEERING WHEEL ASSEMBLY	0	0	0	0	1	1	0	0	0	
5	3402030002-B11	时钟弹簧总成	CLOCK SPRING ASSEMBLY	0	0	0	0	1	1	0	0	0	
6	3402040-A01	转角传感器	STEERING ANGLE SPEED	0	0	0	0	1	1	0	0	0	

3402001006-B11

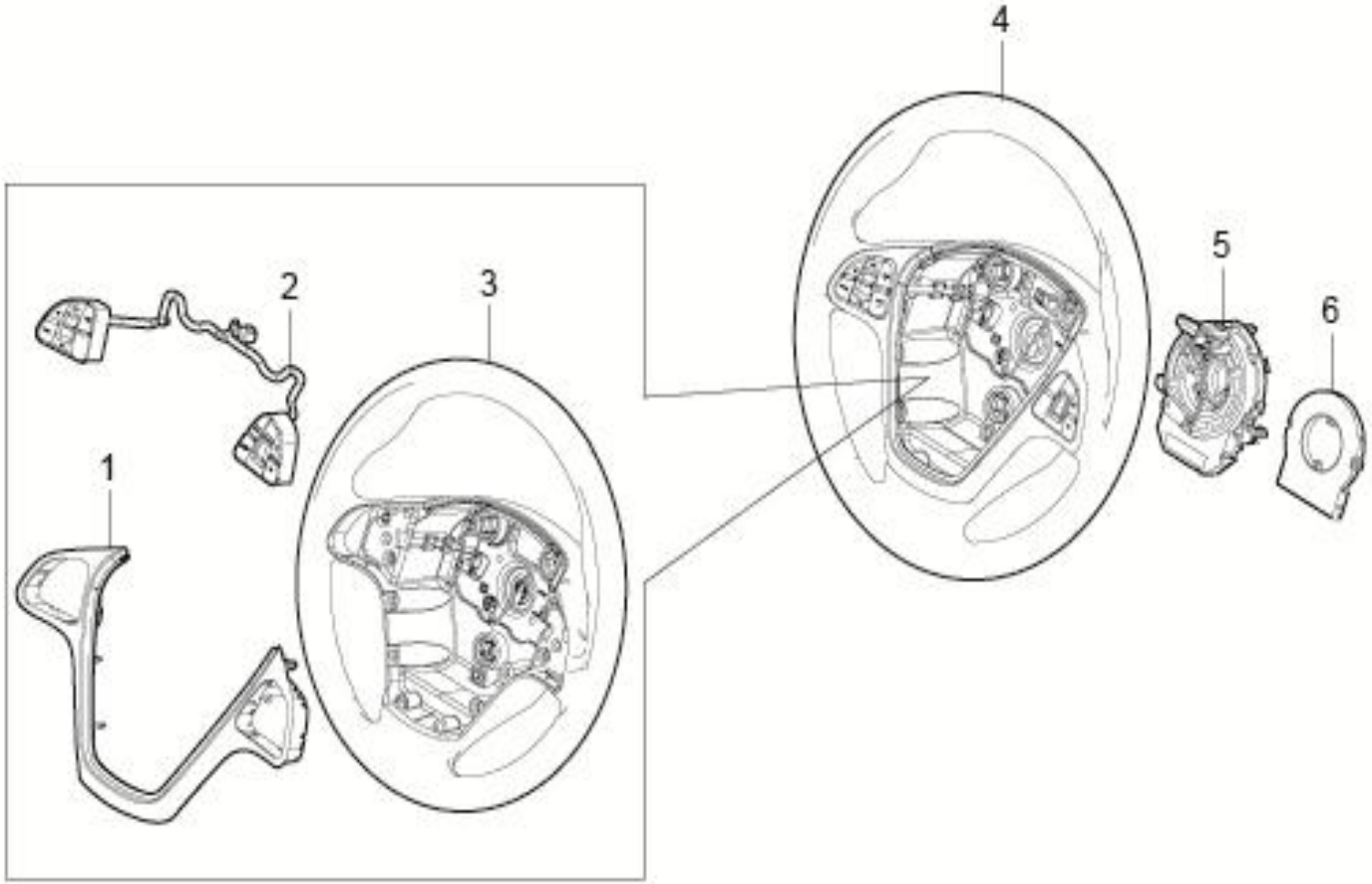

3402001006-B11 方向盘装置（带多功能按键）

3402001006-B11 STEERING WHEEL SYSTEM

序号	备件编号	中文名称	英文名称	1.5T-MT两驱精英型	1.5T-MT两驱豪华型	1.5T-MT两驱尊贵型	1.5T-MT两驱旗舰型	2.0T-MT两驱尊贵型	2.0T-MT两驱旗舰型	2.0T-DCT两驱豪华型	2.0T-DCT两驱尊贵型	2.0T-DCT两驱旗舰型	备注
1	3402012002-B11	方向盘装饰盖	THE STEERING WHEEL DECORATIVE COVERS	0	0	0	0	0	0	1	1	1	
2	3402014002-B11	方向盘多功能开关	THE STEERING WHEEL MULTI-FUNCTION SWITCH	0	0	0	0	0	0	1	1	1	
3	3402011002-B11	方向盘本体	THE STEERING WHEEL ONTOLOGY	0	0	0	0	0	0	1	1	1	
4	3402010005-B11	方向盘本体总成（带多功能按键）	STEERING WHEEL ASSEMBLY	0	0	0	0	0	0	1	1	1	
5	3402030002-B11	时钟弹簧总成	CLOCK SPRING ASSEMBLY	0	0	0	0	0	0	1	1	1	
6	3402040-A01	转角传感器	STEERING ANGLE SPEED	0	0	0	0	0	0	1	1	1	

5820001001-B11

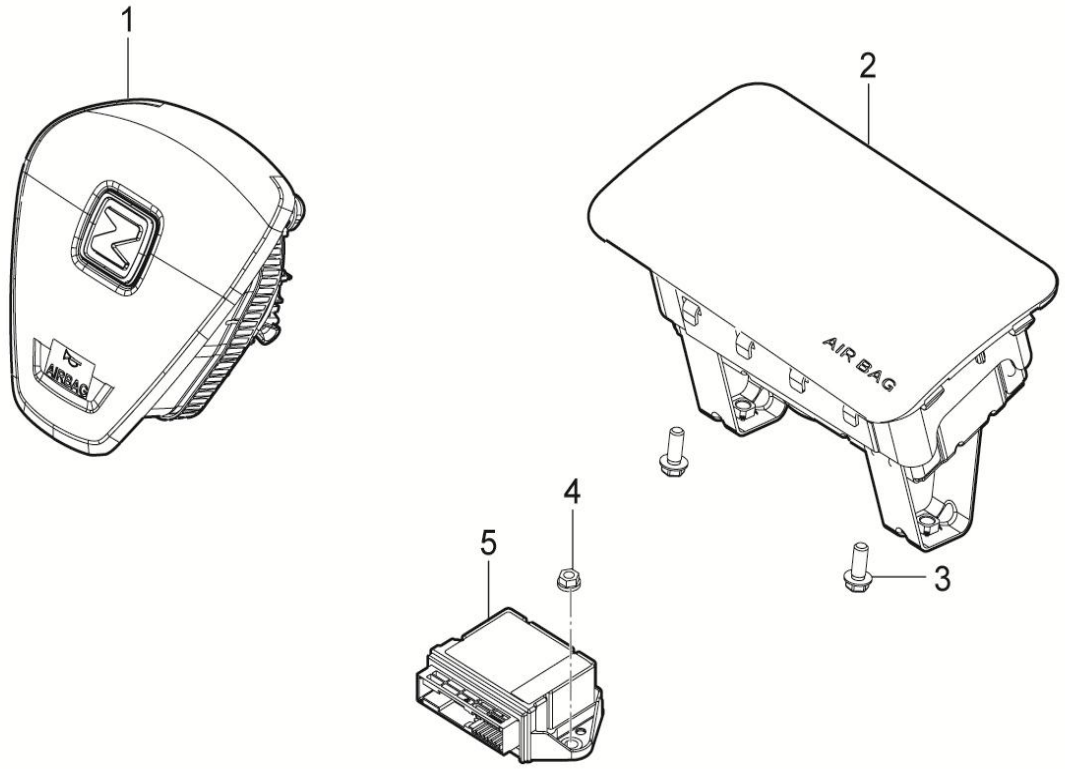

5820001001-B11 安全气囊装置（带多功能按键）

5820001001-B11 AIR BAG SYSTEM

序号	备件编号	中文名称	英文名称	1.5T-MT两驱精英型	1.5T-MT两驱豪华型	1.5T-MT两驱尊贵型	1.5T-MT两驱旗舰型	2.0T-MT两驱尊贵型	2.0T-MT两驱旗舰型	2.0T-DCT两驱豪华型	2.0T-DCT两驱尊贵型	2.0T-DCT两驱旗舰型	备注
1	5820010001-B11	驾驶员安全气囊总成	DRIVER AIR BAG ASSEMBLY	1	1	0	0	0	0	0	0	0	
2	5820020001-B11	前排乘员安全气囊总成	PASSENGER AIR BAG ASSEMBLY	1	1	0	0	0	0	0	0	0	
3	Q1400820	六角螺栓、金属圆垫圈组件	BOLT	2	2	0	0	0	0	0	0	0	
4	Q32006	六角法兰面螺母	BOLT	2	2	0	0	0	0	0	0	0	
5	3658010001-B11	安全气囊控制器总成	AIR BAG ECU ASSEMBLY	1	1	0	0	0	0	0	0	0	

5820001002-B11

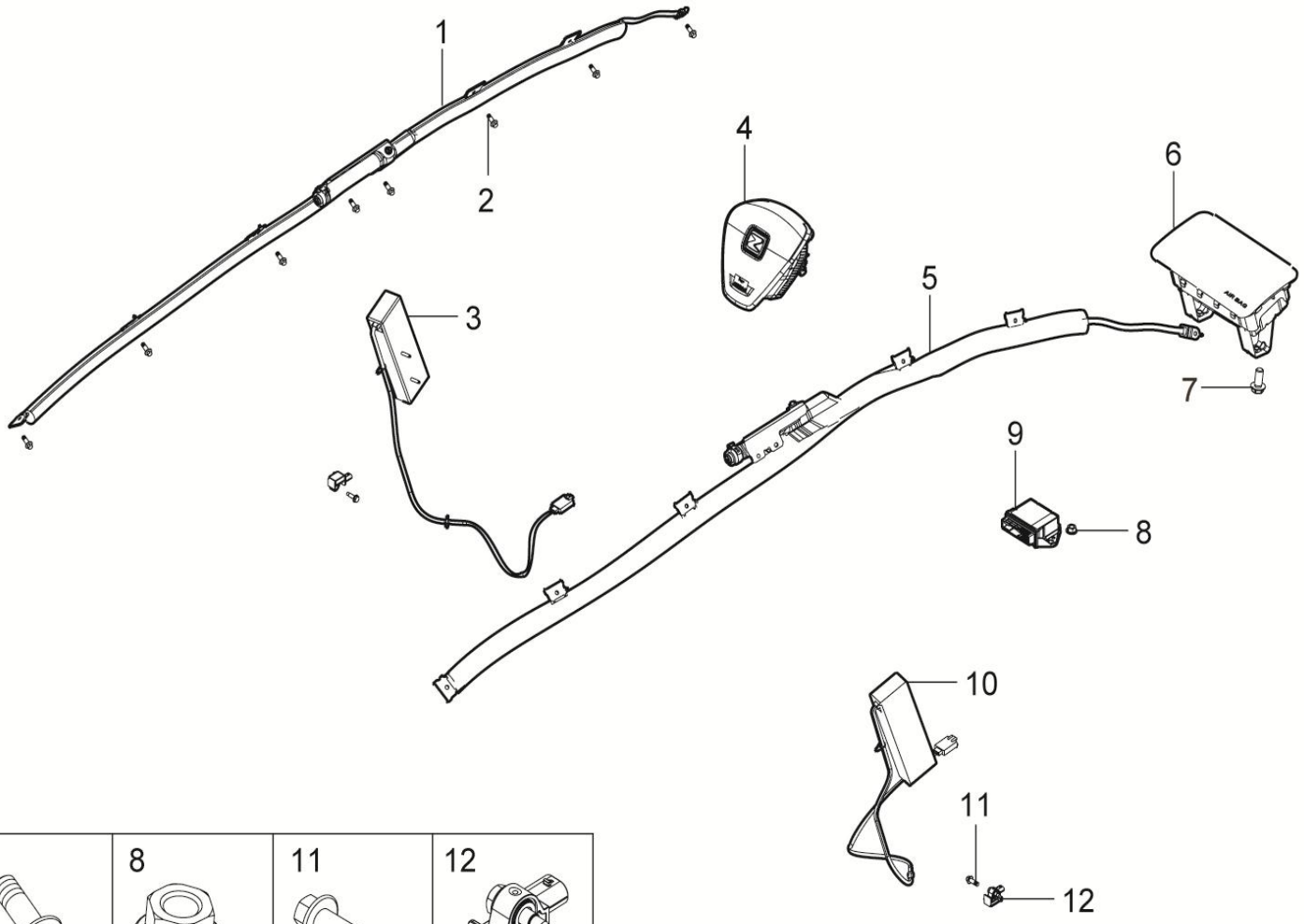

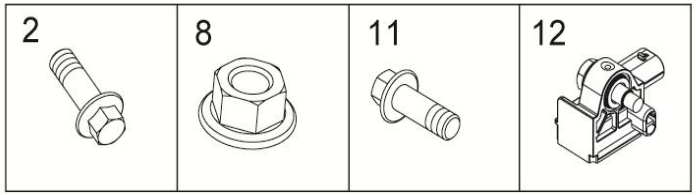

5820001002-B11 安全气囊装置（侧气囊、侧气帘）

16 5820001002-B11 AR BAG SYSTEM

序号	备件编号	中文名称	英文名称	1.5T-MT两驱精英型	1.5T-MT两驱豪华型	1.5T-MT两驱尊贵型	1.5T-MT两驱旗舰型	2.0T-MT两驱尊贵型	2.0T-MT两驱旗舰型	2.0T-DCT两驱豪华型	2.0T-DCT两驱尊贵型	2.0T-DCT两驱旗舰型	备注
1	5820050001-B11	左侧气帘总成	CURTAIN AIR BAG-LH ASSEMBLY	0	0	1	1	0	0	0	0	0	
2	Q1840616	六角法兰面螺栓	BOLT	0	0	16	16	0	0	0	0	0	
3	5820030001-B11	左前侧安全气囊总成	SIDE AIR BAG-LH ASSEMBLY	0	0	1	1	0	0	0	0	0	
4	5820010001-B11	驾驶员安全气囊总成	DRIVER AIR BAG ASSEMBLY	0	0	1	1	0	0	0	0	0	
5	5820060001-B11	右侧气帘总成	CURTAIN AIR BAG-RH ASSEMBLY	0	0	1	1	0	0	0	0	0	
6	5820020001-B11	前排乘员安全气囊总成	PASSENGER AIR BAG ASSEMBLY	0	0	1	1	0	0	0	0	0	
7	Q1400820	六角螺栓、金属圆垫圈组件	BOLT	0	0	2	2	0	0	0	0	0	
8	Q32006	六角法兰面螺母	NUT	0	0	2	2	0	0	0	0	0	
9	3658010002-B11	安全气囊控制器总成（侧气囊、侧气帘）	AIR BAG ECU ASSEMBLY	0	0	1	1	0	0	0	0	0	
10	5820040001-B11	右前侧安全气囊总成	SIDE AIR BAG-RH ASSEMBLY	0	0	1	1	0	0	0	0	0	
11	Q1840620	六角法兰面螺栓	BOLT	0	0	2	2	0	0	0	0	0	
12	3658030001-B11	侧碰传感器	SIDE IMPACT SENSOR	0	0	2	2	0	0	0	0	0	

5820001003-B11

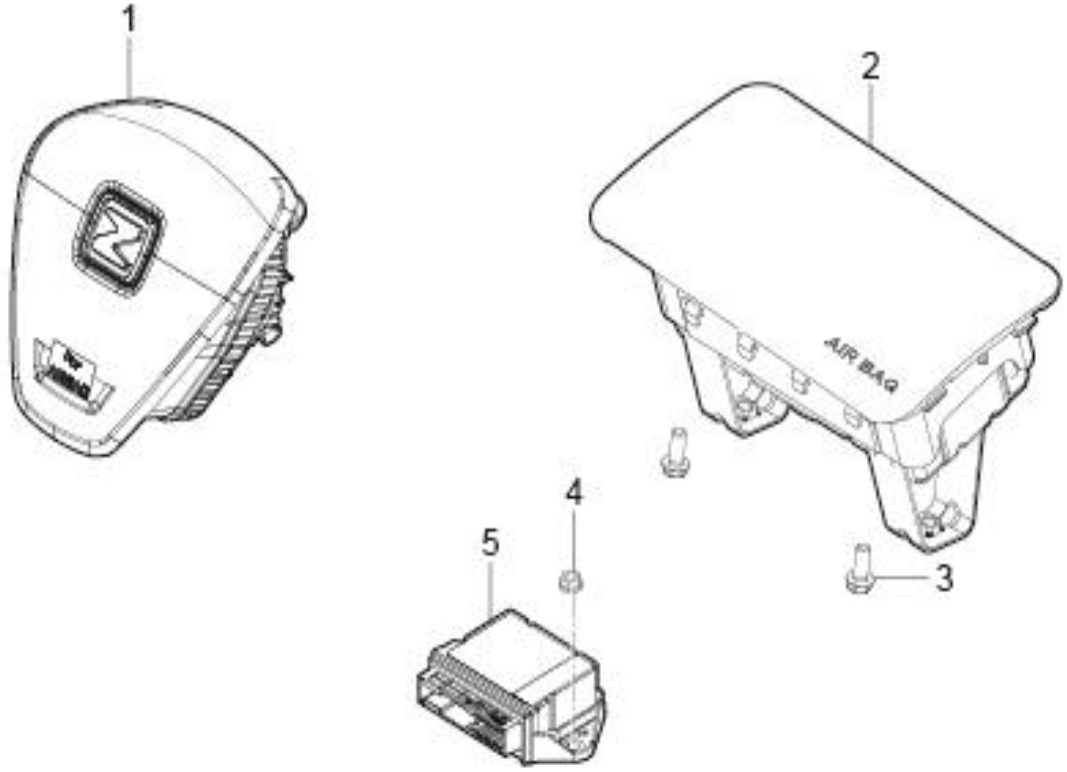

5820001003-B11 前排乘员安全气囊总成

5820001003-B11 AIR BAG SYSTEM

序号	备件编号	中文名称	英文名称	1.5T-MT两驱精英型	1.5T-MT两驱豪华型	1.5T-MT两驱尊贵型	1.5T-MT两驱旗舰型	2.0T-MT两驱尊贵型	2.0T-MT两驱旗舰型	2.0T-DCT两驱豪华型	2.0T-DCT两驱尊贵型	2.0T-DCT两驱旗舰型	备注
1	5820010001-B11	驾驶员安全气囊总成	DRIVER AIR BAG ASSEMBLY	0	0	0	0	0	0	1	0	0	
2	5820020002-B11	前排乘员安全气囊总成	PASSENGER AIR BAG ASSEMBLY	0	0	0	0	0	0	1	0	0	
3	Q1400820	六角螺栓、金属圆垫圈组件	BOLT	0	0	0	0	0	0	2	0	0	
4	Q32006	六角法兰面螺母	BOLT	0	0	0	0	0	0	2	0	0	
5	3658010001-B11	安全气囊控制器总成	AIR BAG ECU ASSEMBLY	0	0	0	0	0	0	1	0	0	

5820001004-B11

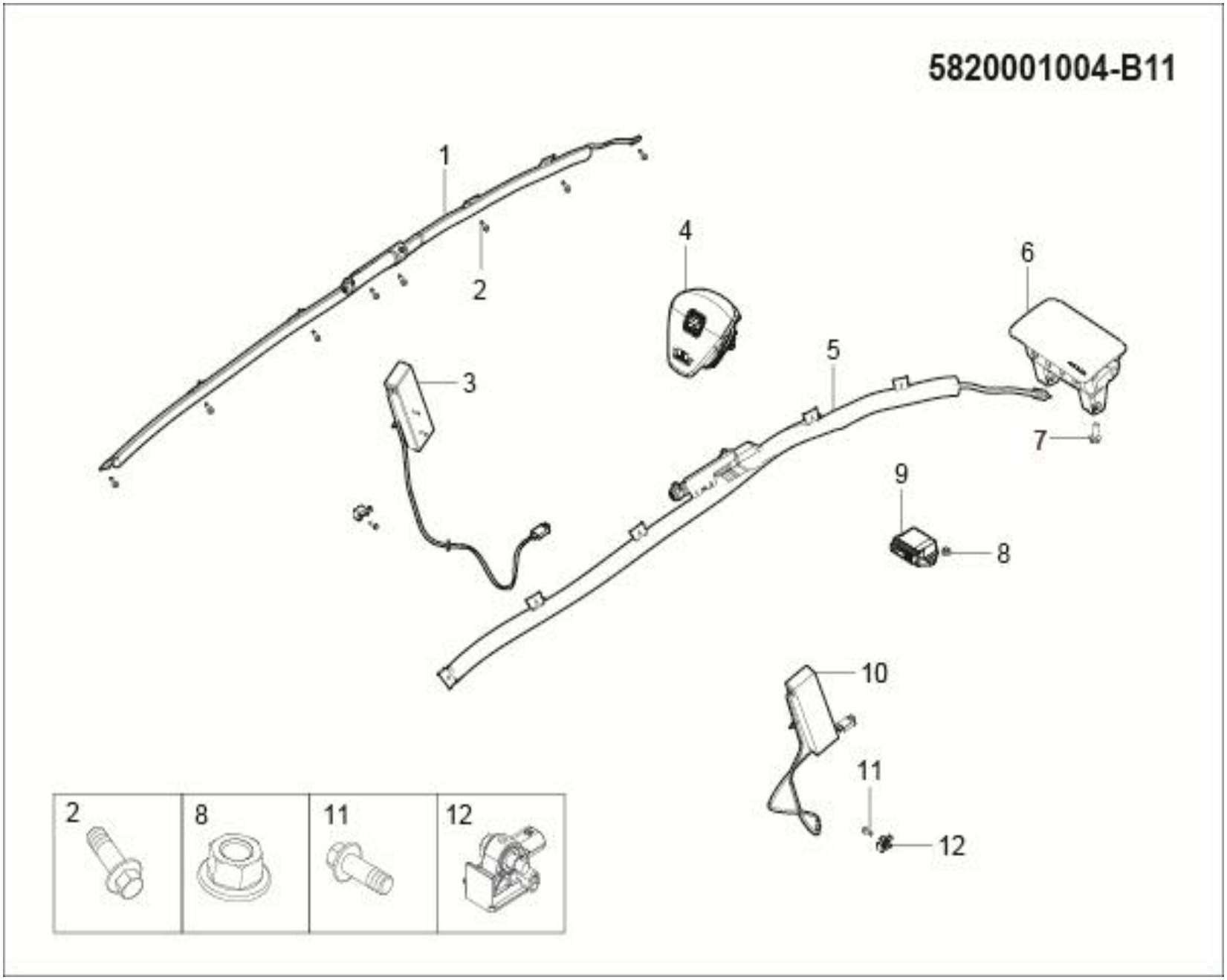

5820001004-B11 安全气囊装置（侧气囊、侧气帘）

5820001004-B11 AIR BAG SYSTEM

序号	备件编号	中文名称	英文名称	1.5T-MT两驱精英型	1.5T-MT两驱豪华型	1.5T-MT两驱尊贵型	1.5T-MT两驱旗舰型	2.0T-MT两驱尊贵型	2.0T-MT两驱旗舰型	2.0T-DCT两驱豪华型	2.0T-DCT两驱尊贵型	2.0T-DCT两驱旗舰型	备注
1	5820050001-B11	左侧气帘总成	CURTAIN AIR BAG-LH ASSEMBLY	0	0	0	0	1	1	0	1	1	
2	Q1840616	六角法兰面螺栓	BOLT	0	0	0	0	16	16	0	16	16	
3	5820030001-B11	左前侧安全气囊总成	SIDE AIR BAG-LH ASSEMBLY	0	0	0	0	1	1	0	1	1	
4	5820010001-B11	驾驶员安全气囊总成	DRIVER AIR BAG ASSEMBLY	0	0	0	0	1	1	0	1	1	
5	5820060001-B11	右侧气帘总成	CURTAIN AIR BAG-RH ASSEMBLY	0	0	0	0	1	1	0	1	1	
6	5820020002-B11	前排乘员安全气囊总成	PASSENGER AIR BAG ASSEMBLY	0	0	0	0	1	1	0	1	1	
7	Q1400820	六角螺栓、金属圆垫圈组件	BOLT	0	0	0	0	2	2	0	2	2	
8	Q32006	六角法兰面螺母	NUT	0	0	0	0	2	2	0	2	2	
9	3658010002-B11	安全气囊控制器总成（侧气囊、侧气帘）	AIR BAG ECU ASSEMBLY	0	0	0	0	1	1	0	1	1	
10	5820040001-B11	右前侧安全气囊总成	SIDE AIR BAG-RH ASSEMBLY	0	0	0	0	1	1	0	1	1	
11	Q1840620	六角法兰面螺栓	BOLT	0	0	0	0	2	2	0	2	2	
12	3658030001-B11	侧碰传感器	SIDE IMPACT SENSOR	0	0	0	0	2	2	0	2	2	

5306001001-B11

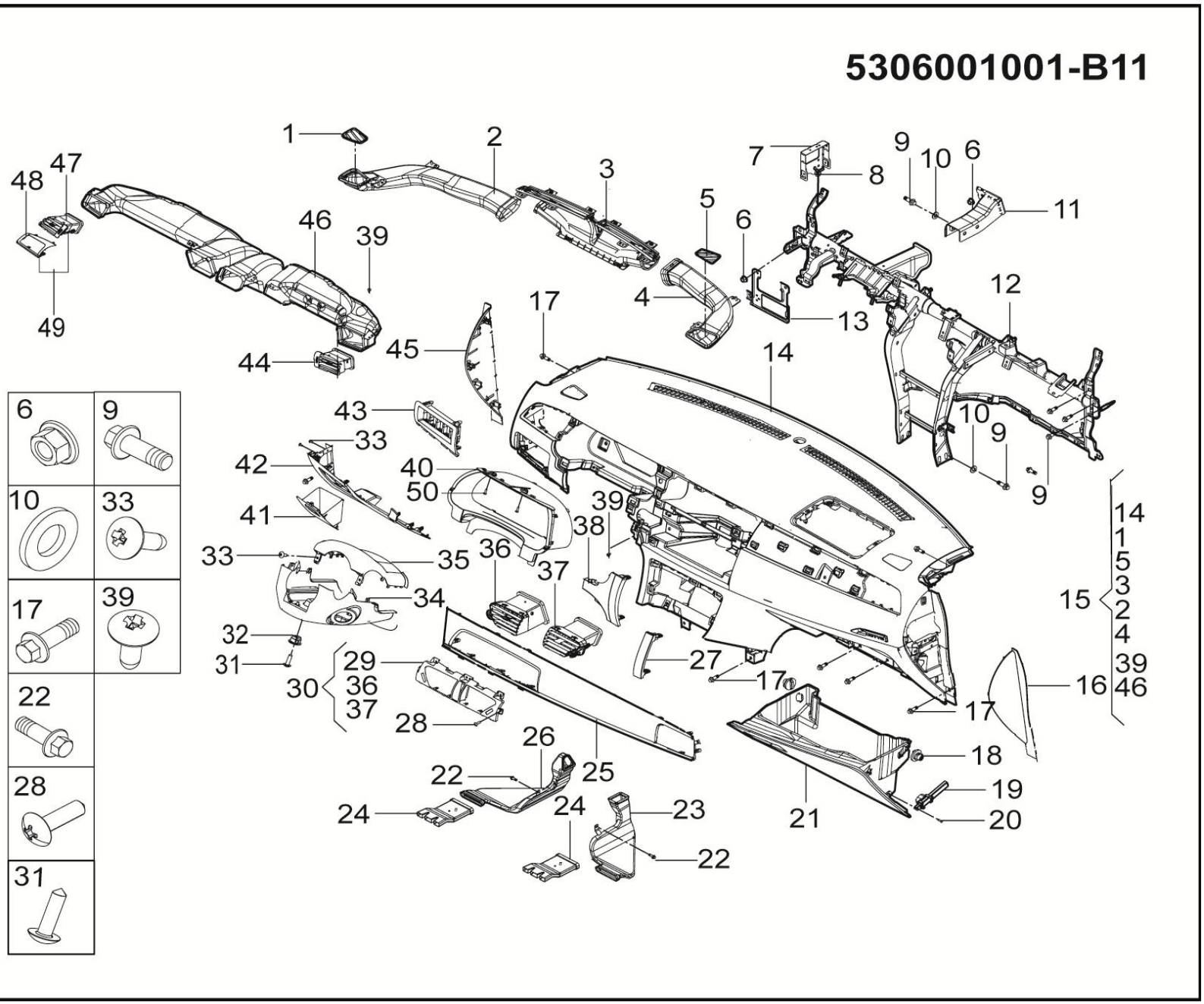

5306001001-B11 仪表板装置(钥匙启动)

5306001001-B11 IP INSTALL DRAWING

序号	备件编号	中文名称	英文名称	1.5T-MT两驱精英型	1.5T-MT两驱豪华型	1.5T-MT两驱尊贵型	1.5T-MT两驱旗舰型	2.0T-MT两驱尊贵型	2.0T-MT两驱旗舰型	2.0T-DCT两驱豪华型	2.0T-DCT两驱尊贵型	2.0T-DCT两驱旗舰型	备注
1	5306114001-B11	左侧除霜格栅	GRILL DEF LH	1	0	0	0	0	0	0	0	0	
2	5306127001-B11	左侧除霜风道	DUCT DEF LH	1	0	0	0	0	0	0	0	0	
3	5306135001-B11	中央除霜风道	DUCT DEF UP CTR	1	0	0	0	0	0	0	0	0	
4	5306128001-B11	右侧除霜风道	DUCT DEF RH	1	0	0	0	0	0	0	0	0	
5	5306115001-B11	右侧除霜格栅	GRILL DEF RH	1	0	0	0	0	0	0	0	0	
6	Q32008	六角法兰面螺母	WELDING NUT	2	0	0	0	0	0	0	0	0	
7	53060F0003-B11	BCM安装支架	BRACKET BCM	1	0	0	0	0	0	0	0	0	
8	Q32006	六角法兰面螺母	WELDING NUT	4	0	0	0	0	0	0	0	0	
9	Q1840820	六角法兰面螺栓	BOLT	12	0	0	0	0	0	0	0	0	
10	Q40208	大垫圈	CUSHION	6	0	0	0	0	0	0	0	0	
11	53060F0002-B11	仪表板横梁前围安装支架总成	REINFORCE BRACKET ASSY	1	0	0	0	0	0	0	0	0	
12	53060F0001-B11	仪表板横梁总成	MEMBER IP CROSS ASSY	1	0	0	0	0	0	0	0	0	
13	53060F0004-B11	保险丝盒支架	BRACKET FUSE	1	0	0	0	0	0	0	0	0	
14	5306100001-B11	仪表板本体	INSTRUMENT PANEL BODY	1	0	0	0	0	0	0	0	0	

5306001001-B11

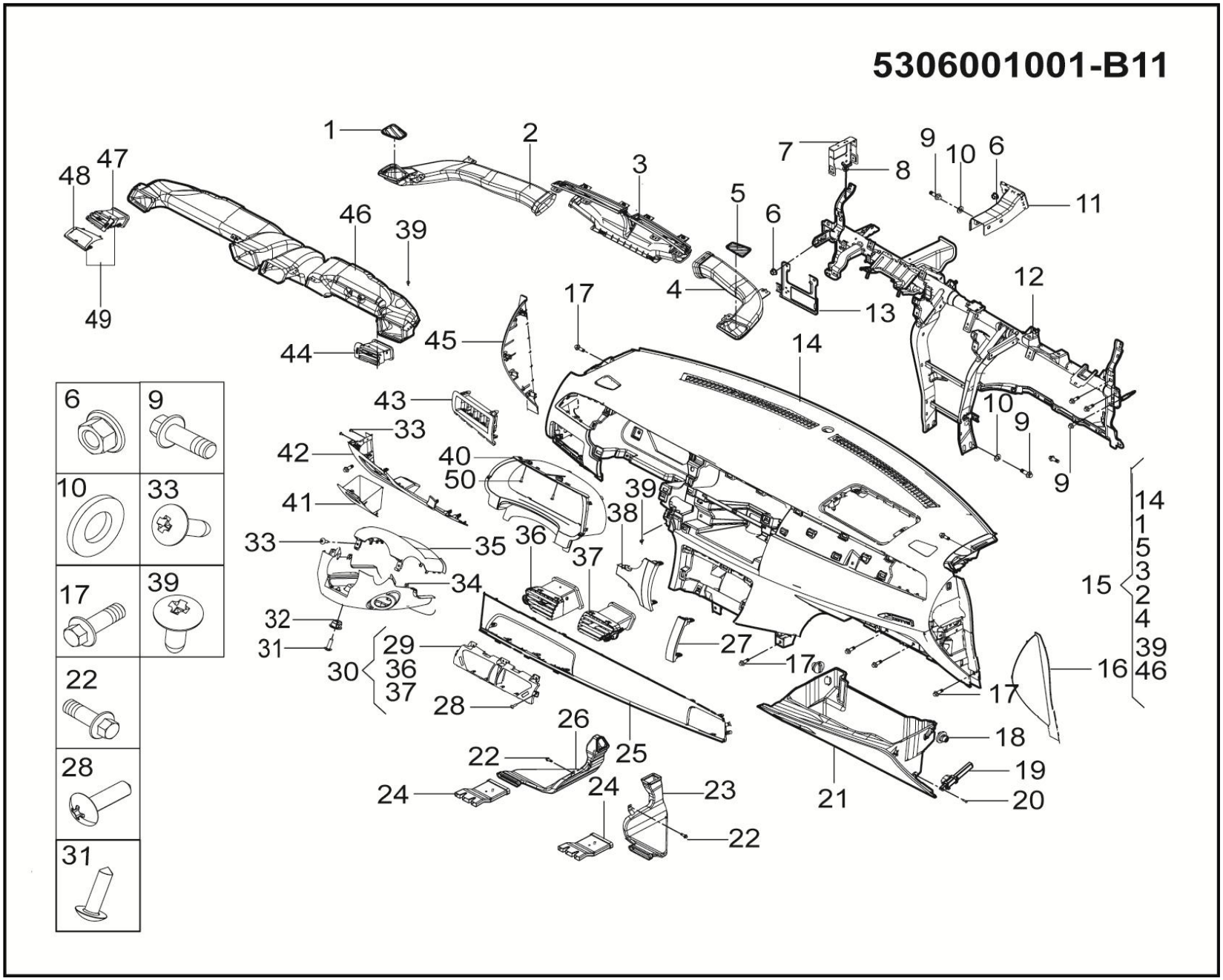

5306001001-B11 仪表板装置(钥匙启动)

5306001001-B11 IP INSTALL DRAWING

序号	备件编号	中文名称	英文名称	1.5T-MT两驱精英型	1.5T-MT两驱豪华型	1.5T-MT两驱尊贵型	1.5T-MT两驱旗舰型	2.0T-MT两驱尊贵型	2.0T-MT两驱旗舰型	2.0T-DCT两驱豪华型	2.0T-DCT两驱尊贵型	2.0T-DCT两驱旗舰型	备注
15	5306010001-B11	仪表板本体总成	IP SUB ASSY	1	0	0	0	0	0	0	0	0	
16	53060B0002-B11	右端侧盖板总成	COVER SIDE RH	1	0	0	0	0	0	0	0	0	
17	Q1840612	六角法兰面螺栓	BOLT	18	0	0	0	0	0	0	0	0	
18	5306090003-B11	手套箱止位开关总成	GLOVE BOX STOP SWITCH	2	0	0	0	0	0	0	0	0	
19	5306090002-B11	手套箱阻尼器总成	GLOVE BOX DAMP	1	0	0	0	0	0	0	0	0	
20	5306090004-B11	手套箱阻尼器插销	GLOVE BOX DAMP BOLT	1	0	0	0	0	0	0	0	0	
21	5306090001-B11	手套箱总成	GLOVE BOX ASSY	1	0	0	0	0	0	0	0	0	
22	Q1840616	六角法兰面螺栓	BOLT	2	0	0	0	0	0	0	0	0	
23	5306020003-B11	后吹脚风道右部上段总成	DUCT REAR UP RH	1	0	0	0	0	0	0	0	0	
24	5306020004-B11	后吹脚风道下段	DUCT REAR DOWN	2	0	0	0	0	0	0	0	0	
25	5306040001-B11	仪表板上装饰条总成	GARNISH COVER ASSY UP	1	0	0	0	0	0	0	0	0	
26	5306020002-B11	后吹脚风道左部上段总成	DUCT REAR UP LH	1	0	0	0	0	0	0	0	0	
27	5306070001-B11	MP5右侧盖板总成	MP5 COVER RH	1	0	0	0	0	0	0	0	0	
28	Q2734813	十字槽大半圆头自攻螺钉	SCREW	3							0	0	

5306001001-B11

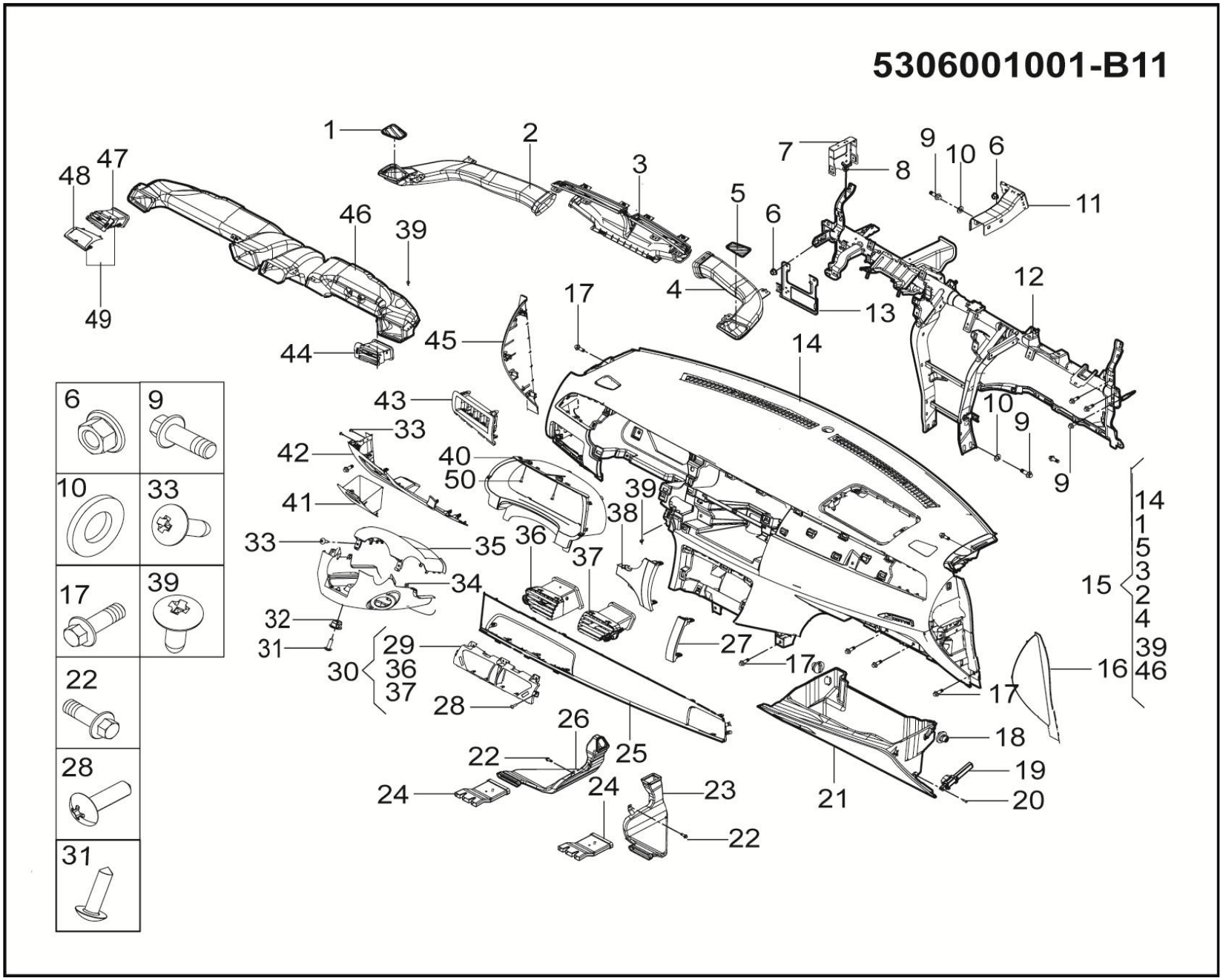

5306001001-B11 仪表板装置(钥匙启动)

5306001001-B11 IP INSTALL DRAWING

序号	备件编号	中文名称	英文名称	1.5T-MT两驱精英型	1.5T-MT两驱豪华型	1.5T-MT两驱尊贵型	1.5T-MT两驱旗舰型	2.0T-MT两驱尊贵型	2.0T-MT两驱旗舰型	2.0T-DCT两驱豪华型	2.0T-DCT两驱尊贵型	2.0T-DCT两驱旗舰型	备注
29	5306301003-B11	中央出风口盖板	OUTLET COVER	1	0	0	0	0	0	0	0	0	
30	5306030003-B11	中央出风口总成	OUTLET ASSY CRT	1	0	0	0	0	0	0	0	0	
31	Q2735516	十字槽大半圆头自攻螺钉	SCREW	1	0	0	0	0	0	0	0	0	
32	B398052	自攻螺钉塑料座	SCREW SEAT	1	0	0	0	0	0	0	0	0	
33	Q2734816	十字槽大半圆头自攻螺钉	SCREW	4	0	0	0	0	0	0	0	0	
34	53060D0002-B11	转向管柱下罩总成（钥匙启动）	COVER COLUMN LOWER ASSY	1	0	0	0	0	0	0	0	0	
35	53060D0001-B11	转向管柱上罩总成	COVER COLUMN UPPER ASSY	1	0	0	0	0	0	0	0	0	
36	5306302003-B11	中央左侧出风口	OUTLET CRT LH	1	0	0	0	0	0	0	0	0	
37	5306303003-B11	中央右侧出风口	OUTLET CRT RH	1	0	0	0	0	0	0	0	0	
38	5306050001-B11	一键启动开关盖板总成(不带一键启动)	COVER;SWITCH START ASSY	1	0	0	0	0	0	0	0	0	
39	Q2734216	十字槽大半圆头自攻螺钉	SCREW	12	0	0	0	0	0	0	0	0	
40	5306060001-B11	组合仪表罩总成	CLUSTER METER ASSY	1	0	0	0	0	0	0	0	0	
41	5306802001-B11	检修口杂物盒	FUSE BOX COVER	1	0	0	0	0	0	0	0	0	
42	5306080001-B11	左下护板总成	COVER KNEE ASSY	1	0	0	0	0	0	0	0	0	

5306001001-B11

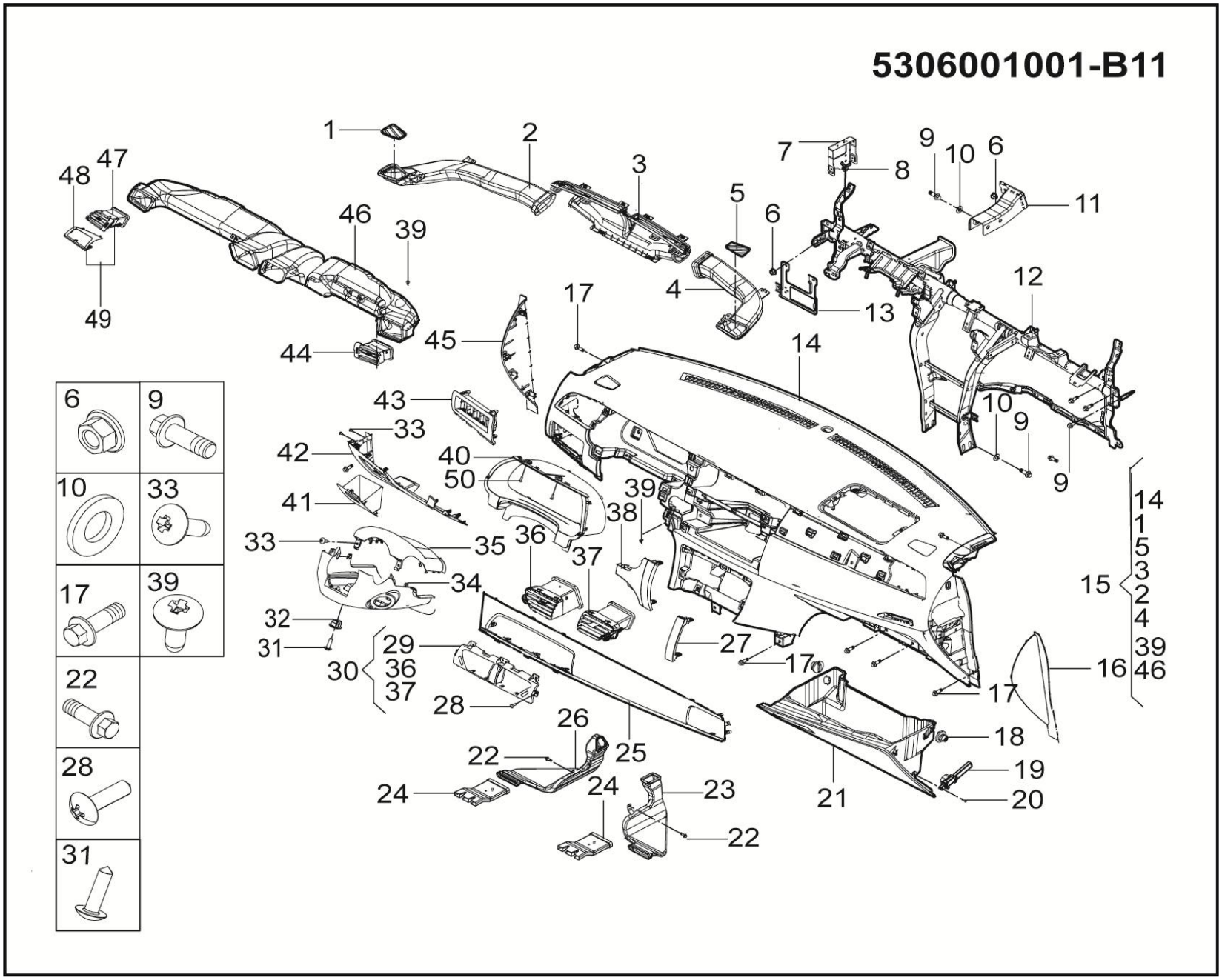

5306001001-B11 仪表板装置(钥匙启动)

5306001001-B11 IP INSTALL DRAWING

序号	备件编号	中文名称	英文名称	1.5T-MT两驱精英型	1.5T-MT两驱豪华型	1.5T-MT两驱尊贵型	1.5T-MT两驱旗舰型	2.0T-MT两驱尊贵型	2.0T-MT两驱旗舰型	2.0T-DCT两驱豪华型	2.0T-DCT两驱尊贵型	2.0T-DCT两驱旗舰型	备注
43	53060A0001-B11	开关面板	SWITCH PANEL	1	0	0	0	0	0	0	0	0	
44	5306030002-B11	右出风口总成	OUTLET ASSY RH	1	0	0	0	0	0	0	0	0	
45	53060B0001-B11	左端侧盖板总成	COVER SIDE LH	1	0	0	0	0	0	0	0	0	
46	5306020001-B11	吹面风道总成	DUCT ASSY	1	0	0	0	0	0	0	0	0	
47	5306302001-B11	左侧出风口	OUTLET LH	1	0	0	0	0	0	0	0	0	
48	5306301001-B11	左侧装饰条	GARNISH COVER LH	1	0	0	0	0	0	0	0	0	
49	5306030001-B11	左出风口总成	OUTLET ASSY LH	1	0	0	0	0	0	0	0	0	
50	Q2734216F31	十字槽大半圆头自攻螺钉	SCREW	2	0	0	0	0	0	0	0	0	

5306001002-B11

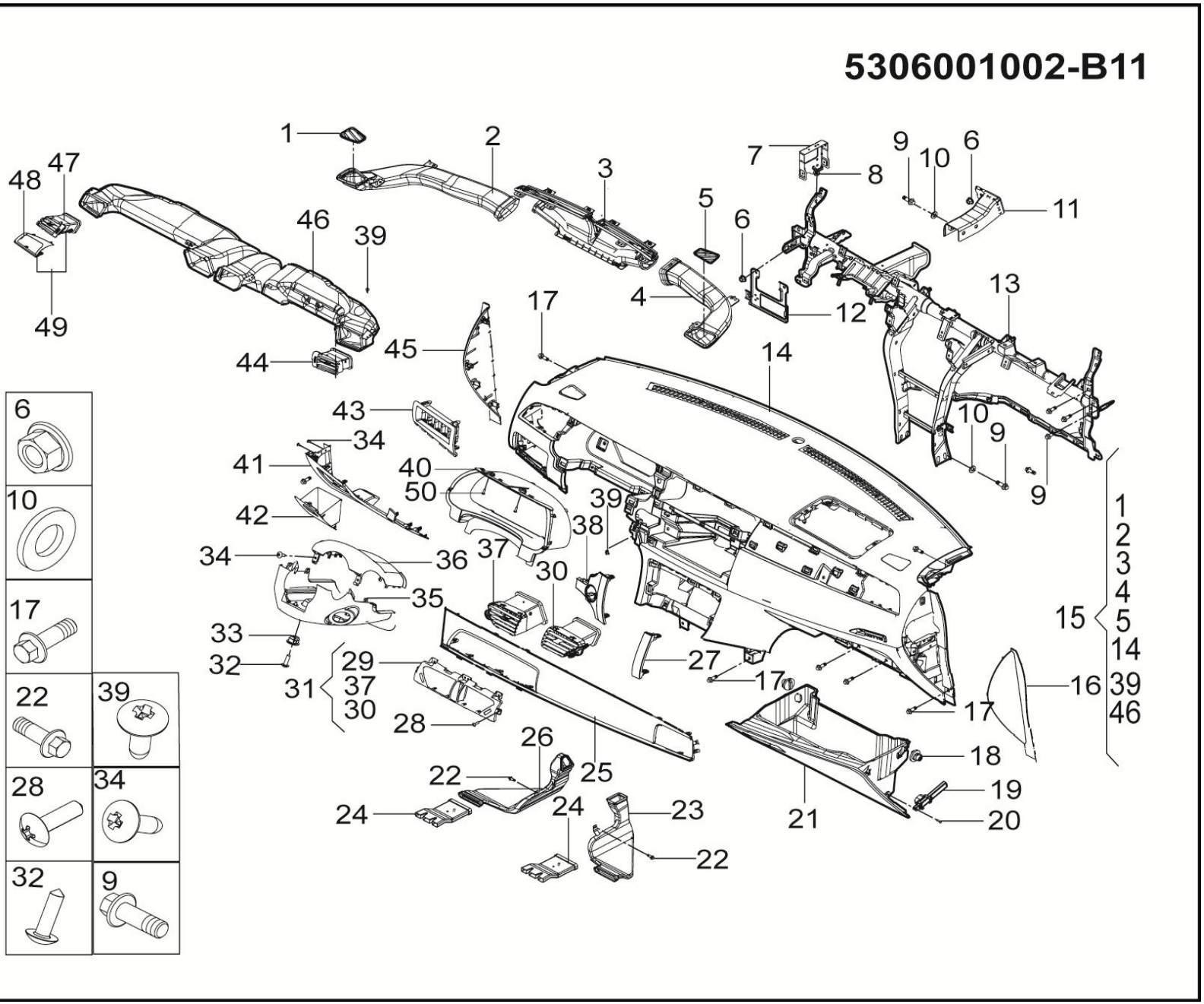

5306001002-B11 仪表板装置（一键启动）

5306001002-B11 IP INSTALL DRAWING

序号	备件编号	中文名称	英文名称	1.5T-MT两驱精英型	1.5T-MT两驱豪华型	1.5T-MT两驱尊贵型	1.5T-MT两驱旗舰型	2.0T-MT两驱尊贵型	2.0T-MT两驱旗舰型	2.0T-DCT两驱豪华型	2.0T-DCT两驱尊贵型	2.0T-DCT两驱旗舰型	备注
1	5306114001-B11	左侧除霜格栅	GRILL DEF LH	0	1	1	1	0	0	0	0	0	
2	5306127001-B11	左侧除霜风道	DUCT DEF LH	0	1	1	1	0	0	0	0	0	
3	5306135001-B11	中央除霜风道	DUCT DEF UP CTR	0	1	1	1	0	0	0	0	0	
4	5306128001-B11	右侧除霜风道	DUCT DEF RH	0	1	1	1	0	0	0	0	0	
5	5306115001-B11	右侧除霜格栅	GRILL DEF RH	0	1	1	1	0	0	0	0	0	
6	Q32008	六角法兰面螺母	WELDING NUT	0	2	2	2	0	0	0	0	0	
7	53060F0003-B11	BCM安装支架	BRACKET BCM	0	1	1	1	0	0	0	0	0	
8	Q32006	六角法兰面螺母	WELDING NUT	0	4	4	4	0	0	0	0	0	
9	Q1840820	六角法兰面螺栓	BOLT	0	12	12	12	0	0	0	0	0	
10	Q40208	大垫圈	CUSHION	0	6	6	6	0	0	0	0	0	
11	53060F0002-B11	仪表板横梁前围安装支架总成	REINFORCE BRACKET ASSY	0	1	1	1	0	0	0	0	0	
12	53060F0001-B11	仪表板横梁总成	MEMBER IP CROSS ASSY	0	1	1	1	0	0	0	0	0	
13	53060F0004-B11	保险丝盒支架	BRACKET FUSE	0	1	1	1	0	0	0	0	0	
14	5306100001-B11	仪表板本体	INSTRUMENT PANEL BODY	0	1	1	1	0	0	0	0	0	

5306001002-B11

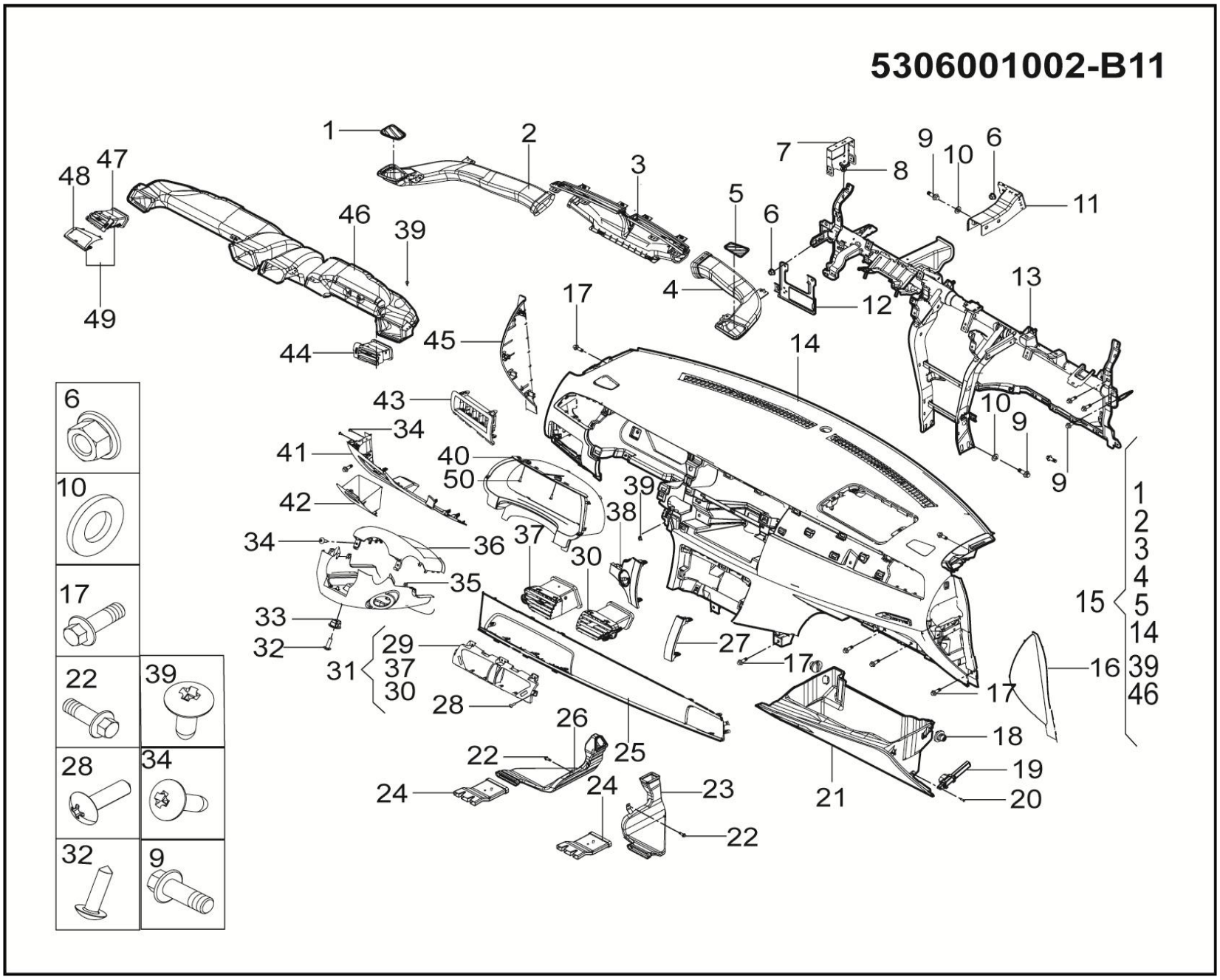

5306001002-B11 仪表板装置（一键启动）

5306001002-B11 IP INSTALL DRAWING

序号	备件编号	中文名称	英文名称	1.5T-MT两驱精英型	1.5T-MT两驱豪华型	1.5T-MT两驱尊贵型	1.5T-MT两驱旗舰型	2.0T-MT两驱尊贵型	2.0T-MT两驱旗舰型	2.0T-DCT两驱豪华型	2.0T-DCT两驱尊贵型	2.0T-DCT两驱旗舰型	备注
15	5306010001-B11	仪表板本体总成	IP SUB ASSY	0	1	1	1	0	0	0	0	0	
16	53060B0002-B11	右端侧盖板总成	COVER SIDE RH	0	1	1	1	0	0	0	0	0	
17	Q1840612	六角法兰面螺栓	BOLT	0	18	18	18	0	0	0	0	0	
18	5306090003-B11	手套箱止位开关总成	GLOVE BOX STOP SWITCH	0	2	2	2	0	0	0	0	0	
19	5306090002-B11	手套箱阻尼器总成	GLOVE BOX DAMP	0	1	1	1	0	0	0	0	0	
20	5306090004-B11	手套箱阻尼器插销	GLOVE BOX DAMP BOLT	0	1	1	1	0	0	0	0	0	
21	5306090001-B11	手套箱总成	GLOVE BOX ASSY	0	1	1	1	0	0	0	0	0	
22	Q1840616	六角法兰面螺栓	BOLT	0	2	2	2	0	0	0	0	0	
23	5306020003-B11	后吹脚风道右部上段总成	DUCT REAR UP RH	0	1	1	1	0	0	0	0	0	
24	5306020004-B11	后吹脚风道下段	DUCT REAR DOWN	0	2	2	2	0	0	0	0	0	
25	5306040001-B11	仪表板上装饰条总成	GARNISH COVER ASSY UP	0	1	1	1	0	0	0	0	0	
26	5306020002-B11	后吹脚风道左部上段总成	DUCT REAR UP LH	0	1	1	1	0	0	0	0	0	
27	5306070001-B11	MP5右侧盖板总成	MP5 COVER RH	0	1	1	1	0	0	0	0	0	
28	Q2734813	十字槽大半圆头自攻螺钉	SCREW	0	3	3	3	0	0	0	0	0	

5306001002-B11

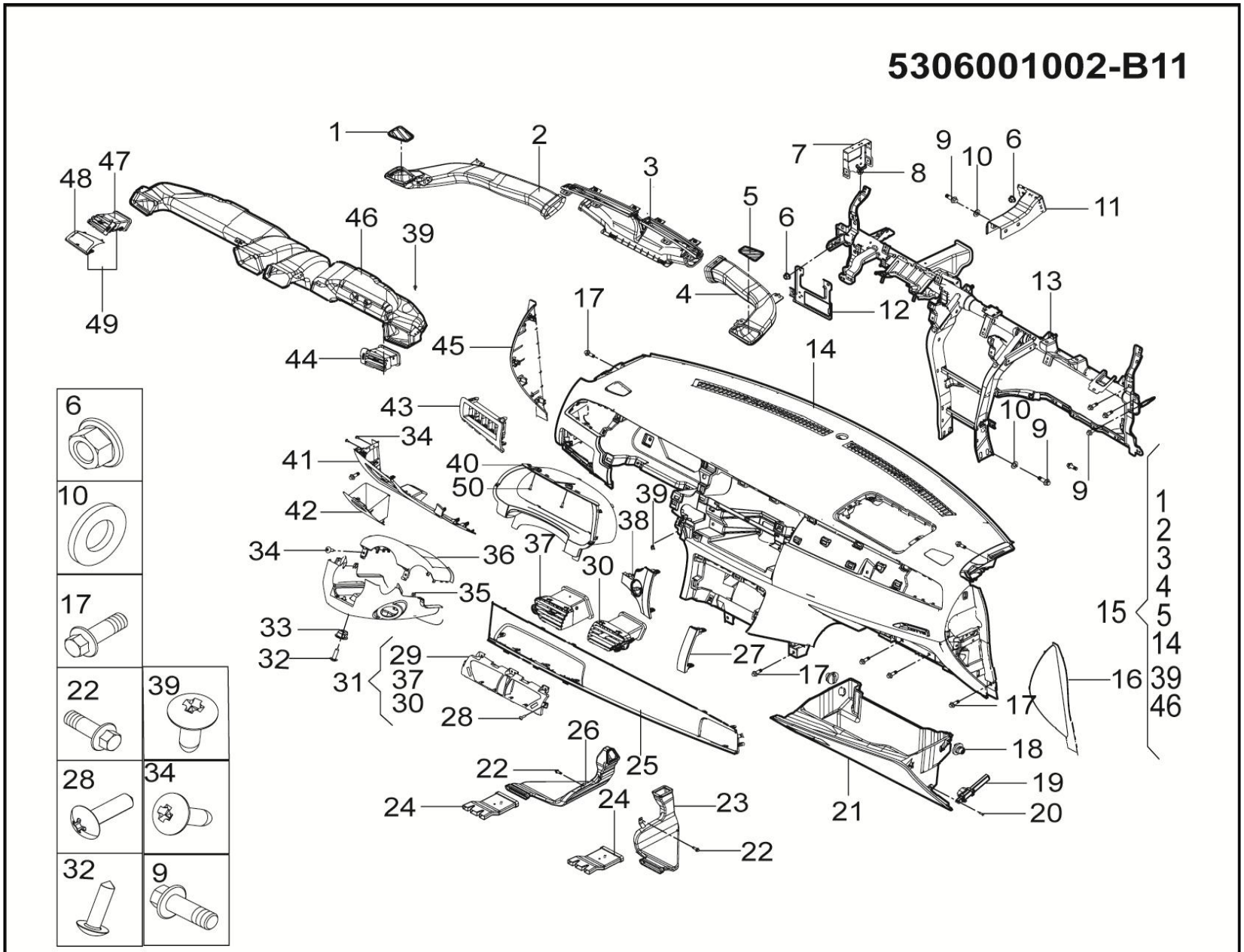

5306001002-B11 仪表板装置（一键启动）

5306001002-B11 IP INSTALL DRAWING

序号	备件编号	中文名称	英文名称	1.5T-MT两驱精英型	1.5T-MT两驱豪华型	1.5T-MT两驱尊贵型	1.5T-MT两驱旗舰型	2.0T-MT两驱尊贵型	2.0T-MT两驱旗舰型	2.0T-DCT两驱豪华型	2.0T-DCT两驱尊贵型	2.0T-DCT两驱旗舰型	备注
29	5306301003-B11	中央出风口盖板	OUTLET COVER	0	1	1	1	0	0	0	0	0	
30	5306030003-B11	中央出风口总成	OUTLET ASSY CRT	0	1	1	1	0	0	0	0	0	
31	Q2735516	十字槽大半圆头自攻螺钉	SCREW	0	1	1	1	0	0	0	0	0	
32	B398052	自攻螺钉塑料座	SCREW SEAT	0	1	1	1	0	0	0	0	0	
33	Q2734816	十字槽大半圆头自攻螺钉	SCREW	0	4	4	4	0	0	0	0	0	
34	53060D0003-B11	转向管柱下罩总成（一键启动）	COVER COLUMN LOWER ASSY	0	1	1	1	0	0	0	0	0	
35	53060D0001-B11	转向管柱上罩总成	COVER COLUMN UPPER ASSY	0	1	1	1	0	0	0	0	0	
36	5306302003-B11	中央左侧出风口	OUTLET CRT LH	0	1	1	1	0	0	0	0	0	
37	5306303003-B11	中央右侧出风口	OUTLET CRT RH	0	1	1	1	0	0	0	0	0	
38	5306050002-B11	一键启动开关盖板总成(带一键启动）	COVER;SWITCH START ASSY	0	1	1	1	0	0	0	0	0	
39	Q2734216	十字槽大半圆头自攻螺钉	SCREW	0	12	12	12	0	0	0	0	0	
40	5306060001-B11	组合仪表罩总成	CLUSTER METER ASSY	0	1	1	1	0	0	0	0	0	
41	5306802001-B11	检修口杂物盒	FUSE BOX COVER	0	1	1	1	0	0	0	0	0	
42	5306080001-B11	左下护板总成	COVER KNEE ASSY	0	1	1	1	0	0	0	0	0	

5306001002-B11

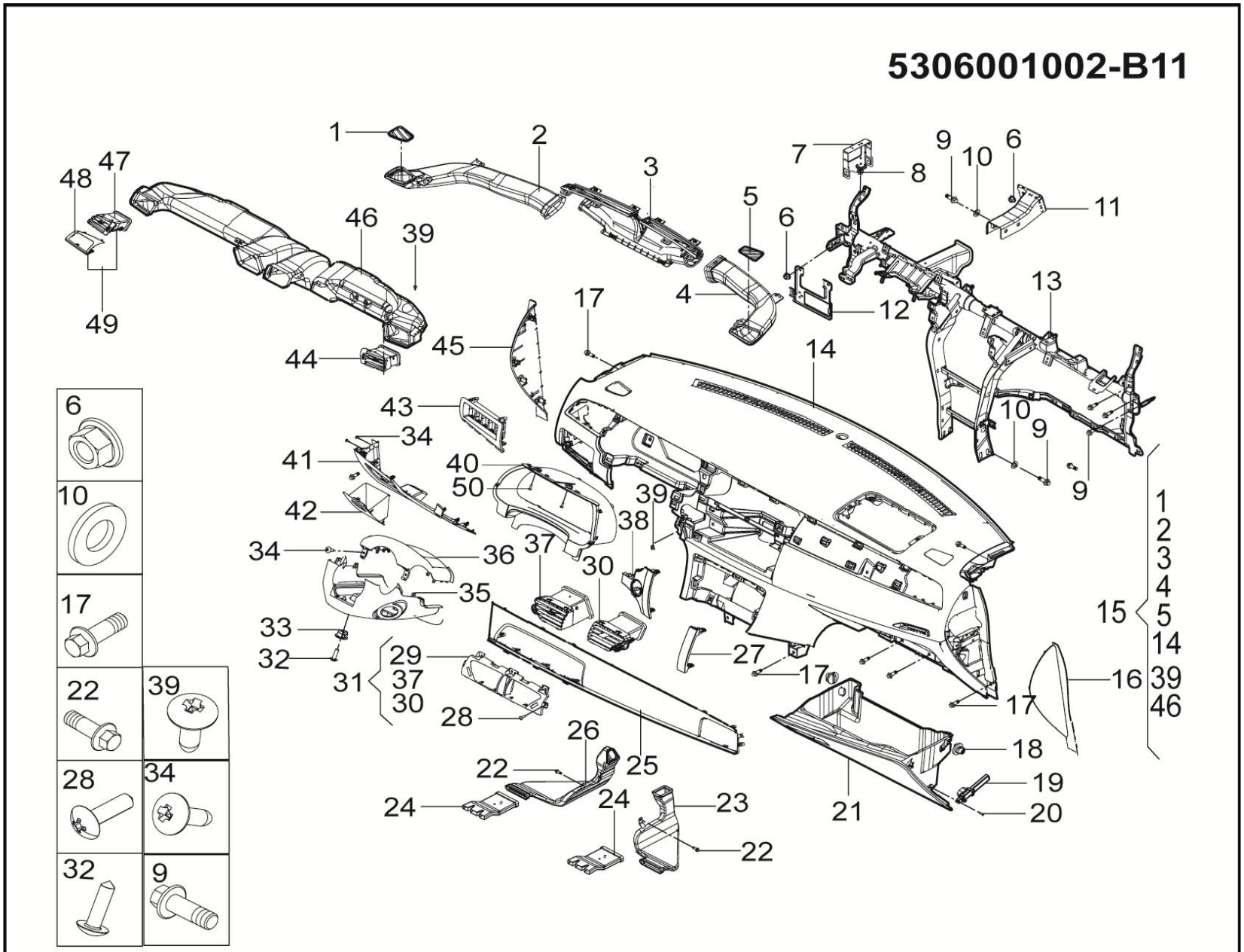

5306001002-B11 仪表板装置（一键启动）

5306001002-B11 IP INSTALL DRAWING

序号	备件编号	中文名称	英文名称	1.5T-MT两驱精英型	1.5T-MT两驱豪华型	1.5T-MT两驱尊贵型	1.5T-MT两驱旗舰型	2.0T-MT两驱尊贵型	2.0T-MT两驱旗舰型	2.0T-DCT两驱豪华型	2.0T-DCT两驱尊贵型	2.0T-DCT两驱旗舰型	备注
43	53060A0001-B11	开关面板	SWITCH PANEL	0	1	1	1	0	0	0	0	0	
44	5306030002-B11	右出风口总成	OUTLET ASSY RH	0	1	1	1	0	0	0	0	0	
45	53060B0001-B11	左端侧盖板总成	COVER SIDE LH	0	1	1	1	0	0	0	0	0	
46	5306020001-B11	吹面风道总成	DUCT ASSY	0	1	1	1	0	0	0	0	0	
47	5306302001-B11	左侧出风口	OUTLET LH	0	1	1	1	0	0	0	0	0	
48	5306301001-B11	左侧装饰条	GARNISH COVER LH	0	1	1	1	0	0	0	0	0	
49	5306030001-B11	左出风口总成	OUTLET ASSY LH	0	1	1	1	0	0	0	0	0	
50	Q2734216F31	十字槽大半圆头自攻螺钉	SCREW	0	2	2	2	0	0	0	0	0	

5306001005-B11

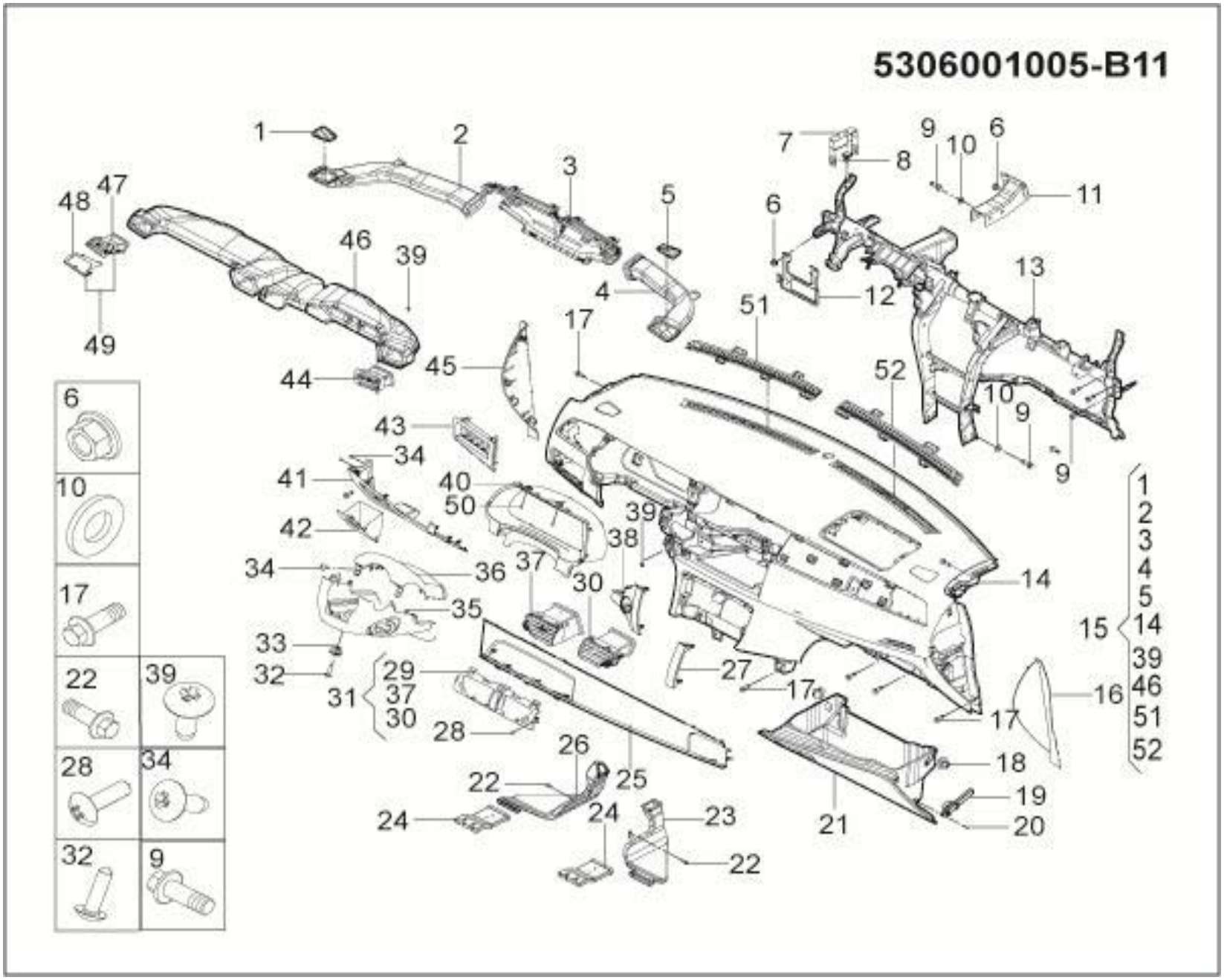

5306001005-B11 仪表板装置（一键启动）

5306001005-B11 IP INSTALL DRAWING

序号	备件编号	中文名称	英文名称	1.5T-MT两驱精英型	1.5T-MT两驱豪华型	1.5T-MT两驱尊贵型	1.5T-MT两驱旗舰型	2.0T-MT两驱尊贵型	2.0T-MT两驱旗舰型	2.0T-DCT两驱豪华型	2.0T-DCT两驱尊贵型	2.0T-DCT两驱旗舰型	备注
1	5306114005-B11	左侧除霜格栅	GRILL DEF LH	0	0	0	0	1	1	1	1	1	
2	5306127005-B11	左侧除霜风道	DUCT DEF LH	0	0	0	0	1	1	1	1	1	
3	5306135005-B11	中央除霜风道	DUCT DEF UP CTR	0	0	0	0	1	1	1	1	1	
4	5306128005-B11	右侧除霜风道	DUCT DEF RH	0	0	0	0	1	1	1	1	1	
5	5306115005-B11	右侧除霜格栅	GRILL DEF RH	0	0	0	0	1	1	1	1	1	
6	Q32008	六角法兰面螺母	WELDING NUT	0	0	0	0	2	2	2	2	2	
7	53060F0003-B11	BCM安装支架	BRACKET BCM	0	0	0	0	1	1	1	1	1	
8	Q32006	六角法兰面螺母	WELDING NUT	0	0	0	0	4	4	4	4	4	
9	Q1840820	六角法兰面螺栓	BOLT	0	0	0	0	12	12	12	12	12	
10	Q40208	大垫圈	CUSHION	0	0	0	0	6	6	6	6	6	
11	53060F0002-B11	仪表板横梁前围安装支架总成	REINFORCE BRACKET ASSY	0	0	0	0	1	1	1	1	1	
12	53060F0001-B11	仪表板横梁总成	MEMBER IP CROSS ASSY	0	0	0	0	1	1	1	1	1	
13	53060F0004-B11	保险丝盒支架	BRACKET FUSE	0	0	0	0	1	1	1	1	1	
14	5306100005-B11	仪表板本体（黑色）	INSTRUMENT PANEL BODY	0	0	0	0	1	1	1	1	1	

5306001005-B11

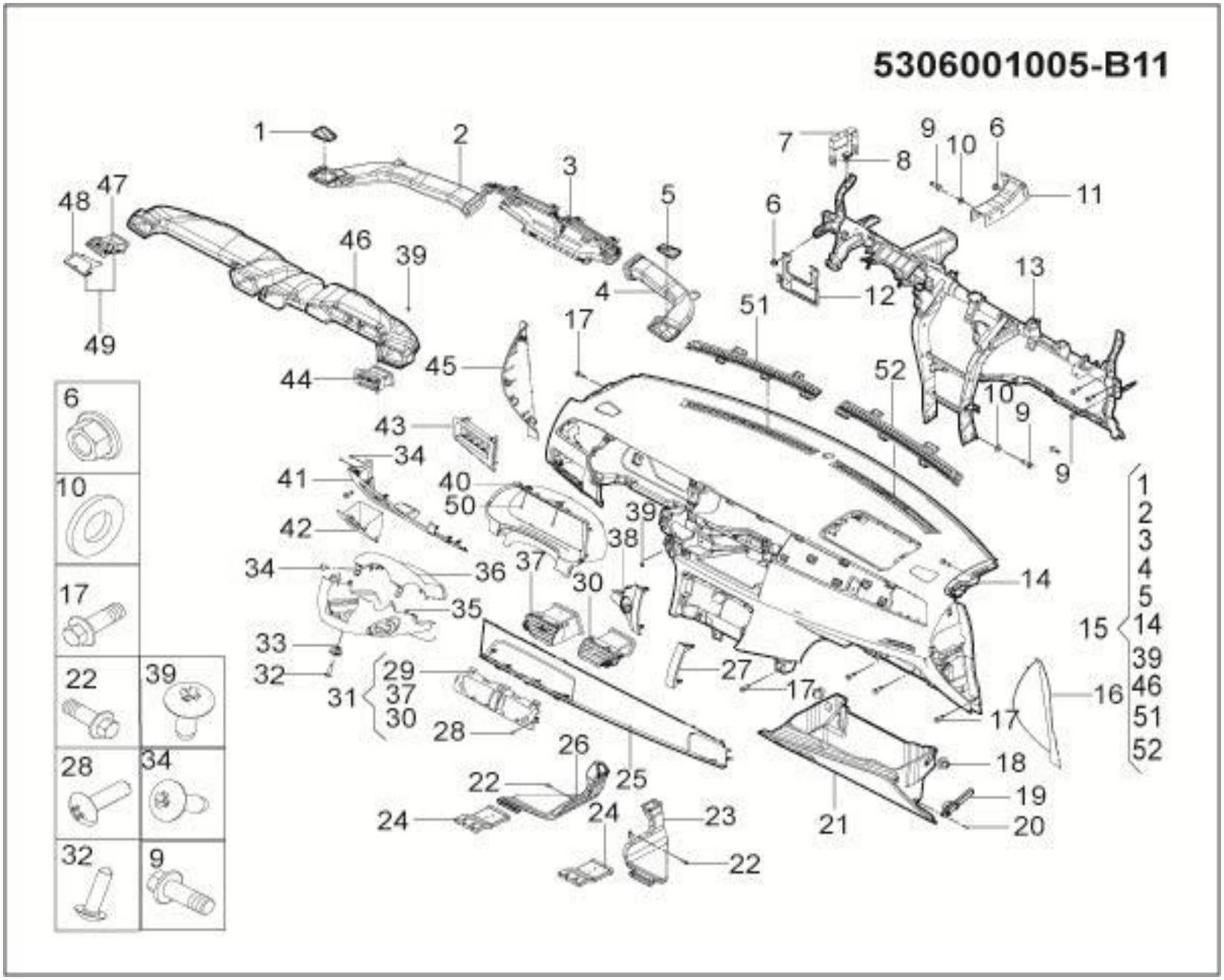

5306001005-B11 仪表板装置（一键启动）

5306001005-B11 IP INSTALL DRAWING

序号	备件编号	中文名称	英文名称	1.5T-MT两驱精英型	1.5T-MT两驱豪华型	1.5T-MT两驱尊贵型	1.5T-MT两驱旗舰型	2.0T-MT两驱尊贵型	2.0T-MT两驱旗舰型	2.0T-DCT两驱豪华型	2.0T-DCT两驱尊贵型	2.0T-DCT两驱旗舰型	备注
14	5306100005-B11-HZ	仪表板本体（红棕色）	INSTRUMENT PANEL BODY	0	0	0	0	1	1	1	1	1	
14	5306100005-B11-Z	仪表板本体（棕色）	INSTRUMENT PANEL BODY	0	0	0	0	1	1	1	1	1	
15	5306010005-B11	仪表板本体总成（黑色）	IP SUB ASSY	0	0	0	0	1	1	1	1	1	
15	5306010005-B11-HZ	仪表板本体总成（红棕色）	IP SUB ASSY	0	0	0	0	1	1	1	1	1	
15	5306010005-B11-Z	仪表板本体总成（棕色）	IP SUB ASSY	0	0	0	0	1	1	1	1	1	
16	53060B0002-B11	右端侧盖板总成	COVER SIDE RH	0	0	0	0	1	1	1	1	1	
17	Q1840612	六角法兰面螺栓	BOLT	0	0	0	0	18	18	18	18	18	
18	5306090003-B11	手套箱止位开关总成	GLOVE BOX STOP SWITCH	0	0	0	0	2	2	2	2	2	
19	5306090002-B11	手套箱阻尼器总成	GLOVE BOX DAMP	0	0	0	0	1	1	1	1	1	
20	5306090004-B11	手套箱阻尼器插销	GLOVE BOX DAMP BOLT	0	0	0	0	1	1	1	1	1	
21	5306090001-B11	手套箱总成	GLOVE BOX ASSY	0	0	0	0	1	1	1	1	1	
22	Q1840616	六角法兰面螺栓	BOLT	0	0	0	0	2	2	2	2	2	
23	5306020003-B11	后吹脚风道右部上段总成	DUCT REAR UP RH	0	0	0	0	1	1	1	1	1	
24	5306020004-B11	后吹脚风道下段	DUCT REAR DOWN	0	0	0	0	2	2	2	2	2	

5306001005-B11

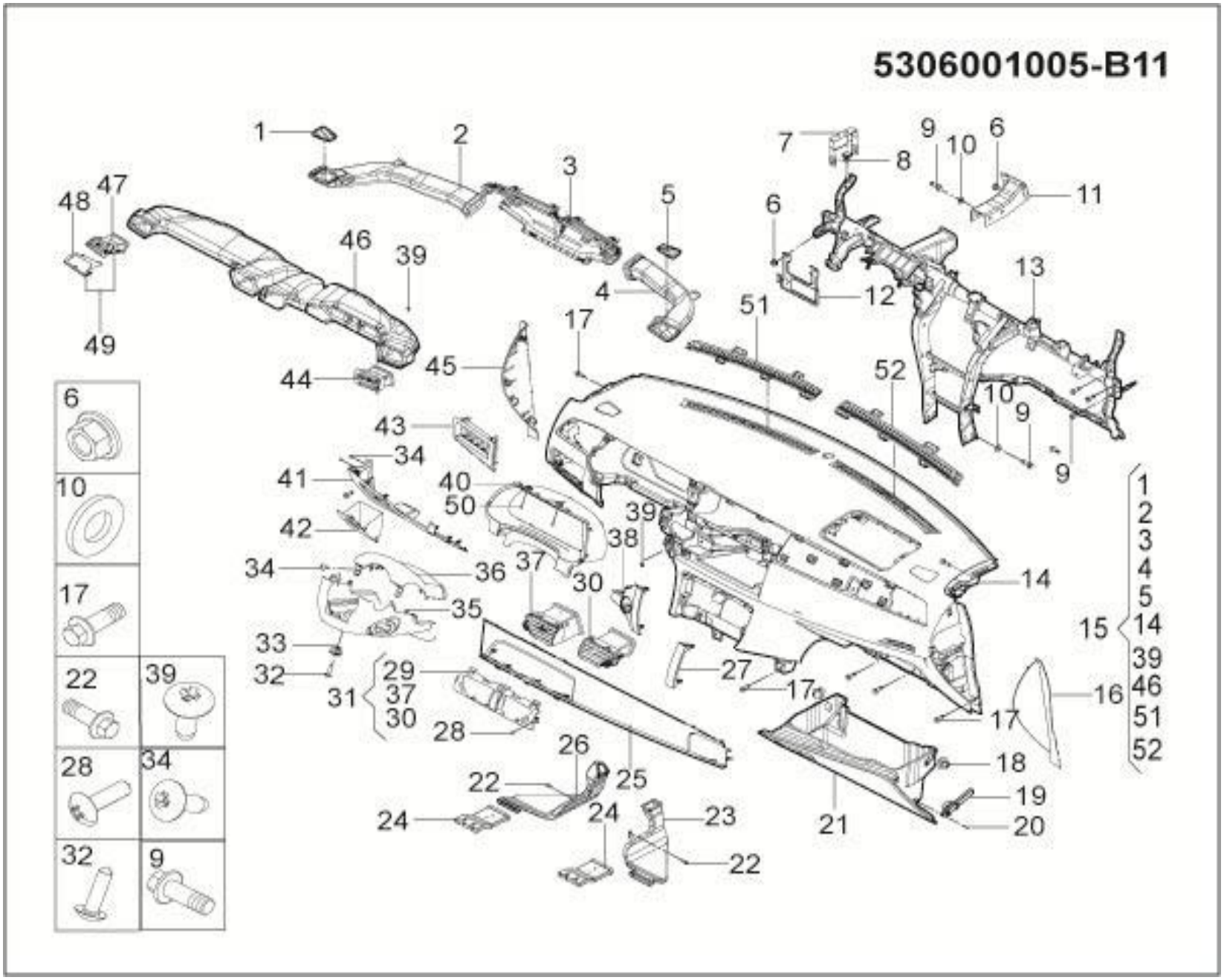

5306001005-B11 仪表板装置（一键启动）

5306001005-B11 IP INSTALL DRAWING

序号	备件编号	中文名称	英文名称	1.5T-MT两驱精英型	1.5T-MT两驱豪华型	1.5T-MT两驱尊贵型	1.5T-MT两驱旗舰型	2.0T-MT两驱尊贵型	2.0T-MT两驱旗舰型	2.0T-DCT两驱豪华型	2.0T-DCT两驱尊贵型	2.0T-DCT两驱旗舰型	备注
25	5306040001-B11	仪表板上装饰条总成	GARNISH COVER ASSY UP	0	0	0	0	1	1	1	1	1	
26	5306020002-B11	后吹脚风道左部上段总成	DUCT REAR UP LH	0	0	0	0	1	1	1	1	1	
27	5306070001-B11	MP5右侧盖板总成	MP5 COVER RH	0	0	0	0	1	1	1	1	1	
28	Q2734813	十字槽大半圆头自攻螺钉	SCREW	0	0	0	0	3	3	3	3	3	
29	5306301003-B11	中央出风口盖板	OUTLET COVER	0	0	0	0	1	1	1	1	1	
30	5306030003-B11	中央出风口总成	OUTLET ASSY CRT	0	0	0	0	1	1	1	1	1	
31	Q2735516	十字槽大半圆头自攻螺钉	SCREW	0	0	0	0	1	1	1	1	1	
32	B398052	自攻螺钉塑料座	SCREW SEAT	0	0	0	0	1	1	1	1	1	
33	Q2734816	十字槽大半圆头自攻螺钉	SCREW	0	0	0	0	4	4	4	4	4	
34	53060D0002-B11	转向管柱下罩总成（一键启动）	COVER COLUMN LOWER ASSY	0	0	0	0	1	1	1	1	1	
35	53060D0001-B11	转向管柱上罩总成	COVER COLUMN UPPER ASSY	0	0	0	0	1	1	1	1	1	
36	5306302003-B11	中央左侧出风口	OUTLET CRT LH	0	0	0	0	1	1	1	1	1	
37	5306303003-B11	中央右侧出风口	OUTLET CRT RH	0	0	0	0	1	1	1	1	1	
38	5306050001-B11	一键启动开关盖板总成(带一键启动）	COVER;SWITCH START ASSY	0	0	0	0	1	1	1	1	1	

5306001005-B11

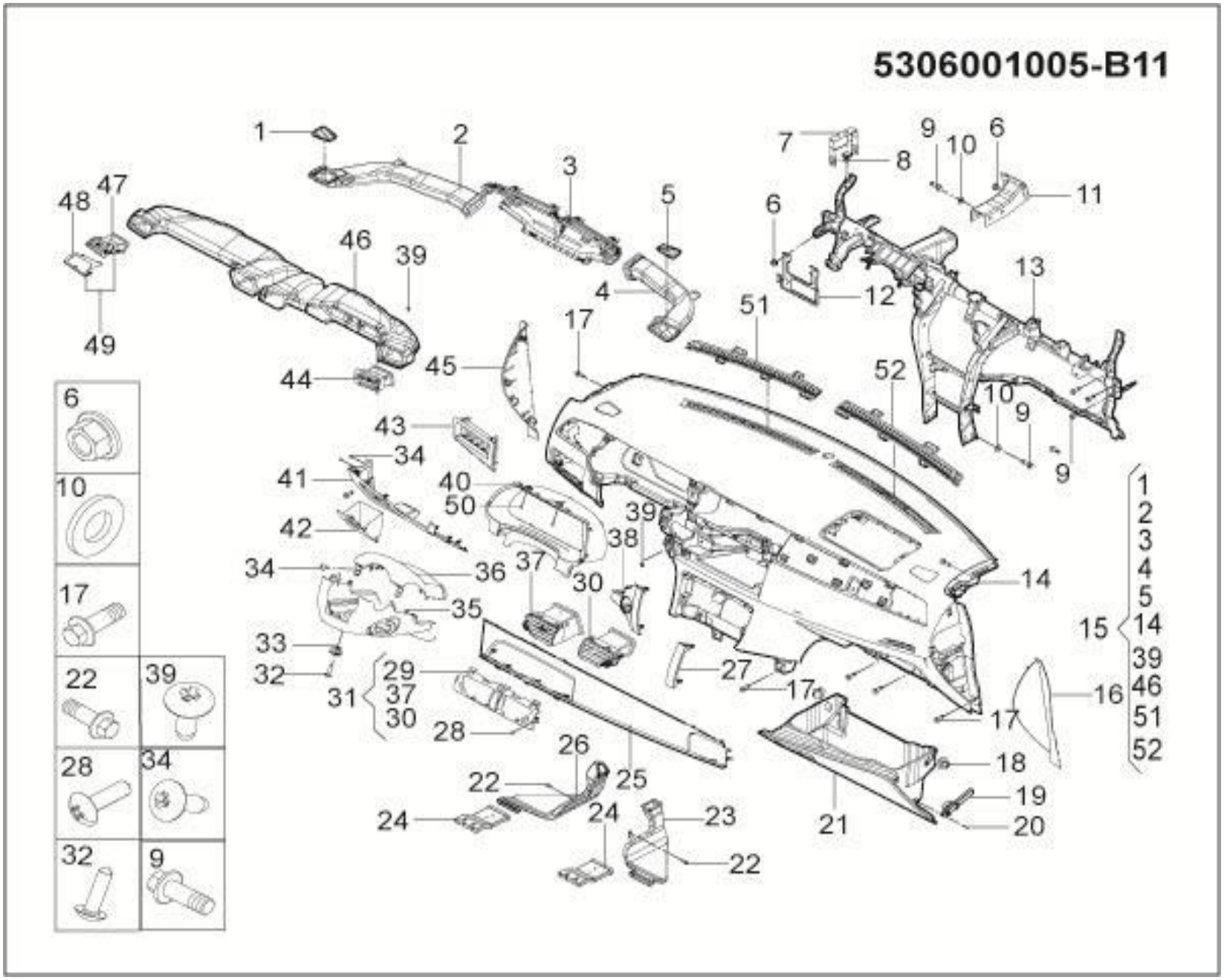

5306001005-B11 仪表板装置（一键启动）

5306001005-B11 IP INSTALL DRAWING

序号	备件编号	中文名称	英文名称	1.5T-MT两驱精英型	1.5T-MT两驱豪华型	1.5T-MT两驱尊贵型	1.5T-MT两驱旗舰型	2.0T-MT两驱尊贵型	2.0T-MT两驱旗舰型	2.0T-DCT两驱豪华型	2.0T-DCT两驱尊贵型	2.0T-DCT两驱旗舰型	备注
39	Q2734216	十字槽大半圆头自攻螺钉	SCREW	0	0	0	0	12	12	12	12	12	
40	5306060001-B11	组合仪表罩总成	CLUSTER METER ASSY	0	0	0	0	1	1	1	1	1	
41	5306802001-B11	检修口杂物盒	FUSE BOX COVER	0	0	0	0	1	1	1	1	1	
42	5306080001-B11	左下护板总成	COVER KNEE ASSY	0	0	0	0	1	1	1	1	1	
43	53060A0001-B11	开关面板	SWITCH PANEL	0	0	0	0	1	1	1	1	1	
44	5306030002-B11	右出风口总成	OUTLET ASSY RH	0	0	0	0	1	1	1	1	1	
45	53060B0001-B11	左端侧盖板总成	COVER SIDE LH	0	0	0	0	1	1	1	1	1	
46	5306020001-B11	吹面风道总成	DUCT ASSY	0	0	0	0	1	1	1	1	1	
47	5306302001-B11	左侧出风口	OUTLET LH	0	0	0	0	1	1	1	1	1	
48	5306301001-B11	左侧装饰条	GARNISH COVER LH	0	0	0	0	1	1	1	1	1	
49	5306030001-B11	左出风口总成	OUTLET ASSY LH	0	0	0	0	1	1	1	1	1	
50	Q2734216F31	十字槽大半圆头自攻螺钉	SCREW	0	0	0	0	2	2	2	2	2	
51	5306011001-B11	左前除霜格栅	LEFT FRONT DEFROSTING GRID	0	0	0	0	1	1	1	1	1	
52	5306011002-B11	右前除霜格栅	RIGHT FRONT DEFROSTING GRID	0	0	0	0	1	1	1	1	1	

5402001001-B11

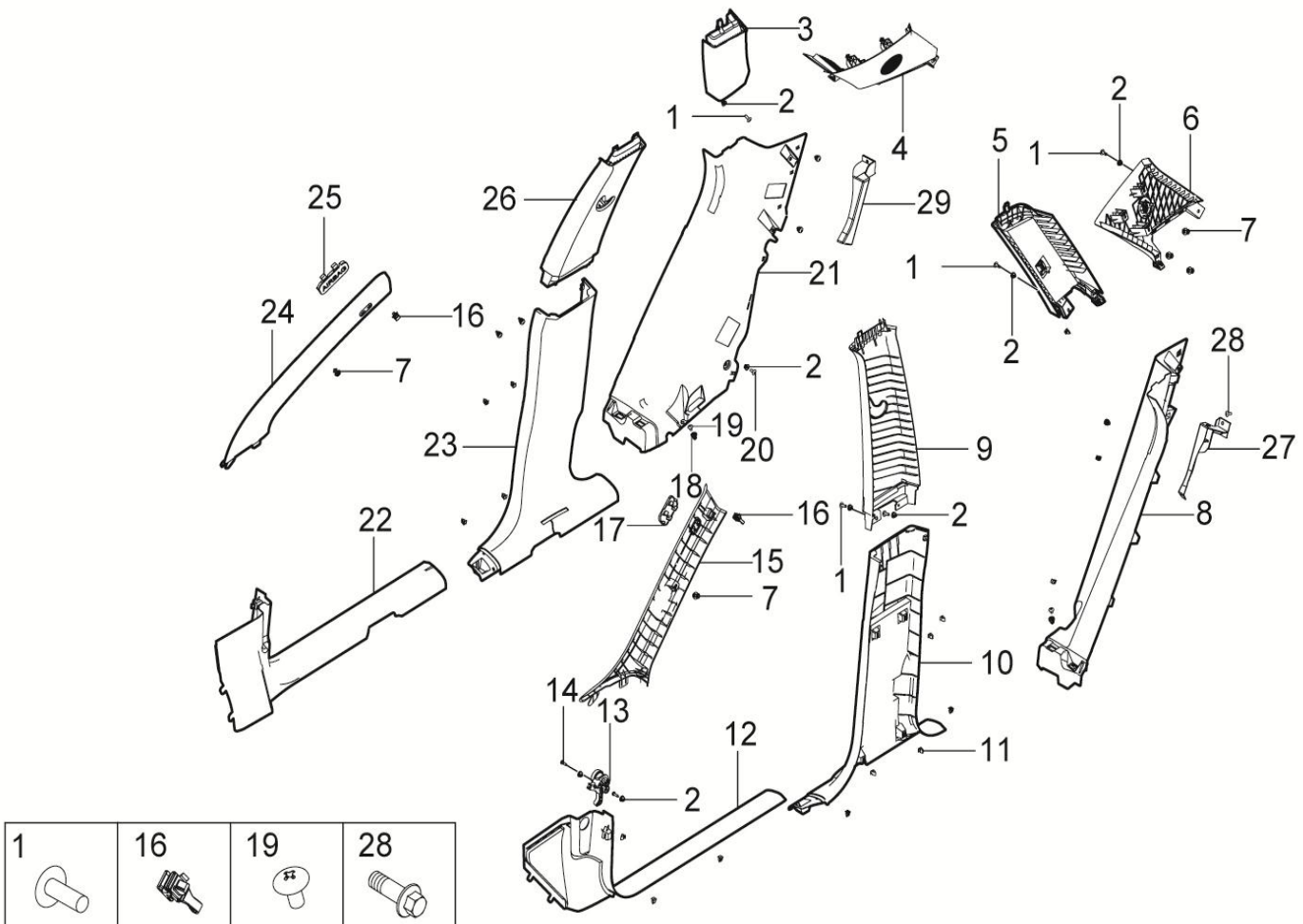

1	16	19	28	
2	7	11	14	18

5402001001-B11 立柱装置（不带安全带高度调节、不带气帘标识）

5402001001-B11 PILLAR SYSTEM

序号	备件编号	中文名称	英文名称	1.5T-MT两驱精英型	1.5T-MT两驱豪华型	1.5T-MT两驱尊贵型	1.5T-MT两驱旗舰型	2.0T-MT两驱尊贵型	2.0T-MT两驱旗舰型	2.0T-DCT两驱豪华型	2.0T-DCT两驱尊贵型	2.0T-DCT两驱旗舰型	备注
1	Q2735519	十字盘头自攻螺钉	SCREW	8	0	0	0	0	0	0	0	0	
2	B398052	塑料螺钉座	SCREW-NUT	16	0	0	0	0	0	0	0	0	
3	54020B0001-B11	右C柱上装饰板总成	TRM-C-UPR-RH-ASS	1	0	0	0	0	0	0	0	0	
4	54020F0001-B11	右D柱装饰板总成	TRM-D-RH-ASS	1	0	0	0	0	0	0	0	0	
5	54020A0001-B11	左C柱上装饰板总成	TRM-C-UPR-LH-ASS	1	0	0	0	0	0	0	0	0	
6	54020E0001-B11	左D柱装饰板总成	TRM-D-LH-ASS	1	0	0	0	0	0	0	0	0	
7	B691084	卡扣	CLIP	8	0	0	0	0	0	0	0	0	
8	54020C0001-B11	左C柱下装饰板总成	TRM-C-LWR-LH-ASS	1	0	0	0	0	0	0	0	0	
9	5402050001-B11	左B柱上装饰板总成(不带安全带高度调节)	TRM-B-UPR-LH-ASS	1	0	0	0	0	0	0	0	0	
10	5402070001-B11	左B柱下装饰板总成	TRM-B-LWR-LH-ASS	1	0	0	0	0	0	0	0	0	
11	5402303001-B11	弹簧卡子	SPRING CLIP	26	0	0	0	0	0	0	0	0	
12	5402030001-B11	左A柱下装饰板总成	TRM-A-LWR-ASS-LH	1	0	0	0	0	0	0	0	0	
13	54020G0001-B11	发动机罩开启扣手总成	HANDLE ASSY ENGINE HOOD	1	0	0	0	0	0	0	0	0	
14	Q2714819	十字槽头大半圆	SCREW	2	0	0	0	0	0	0	0	0	

5402001001-B11

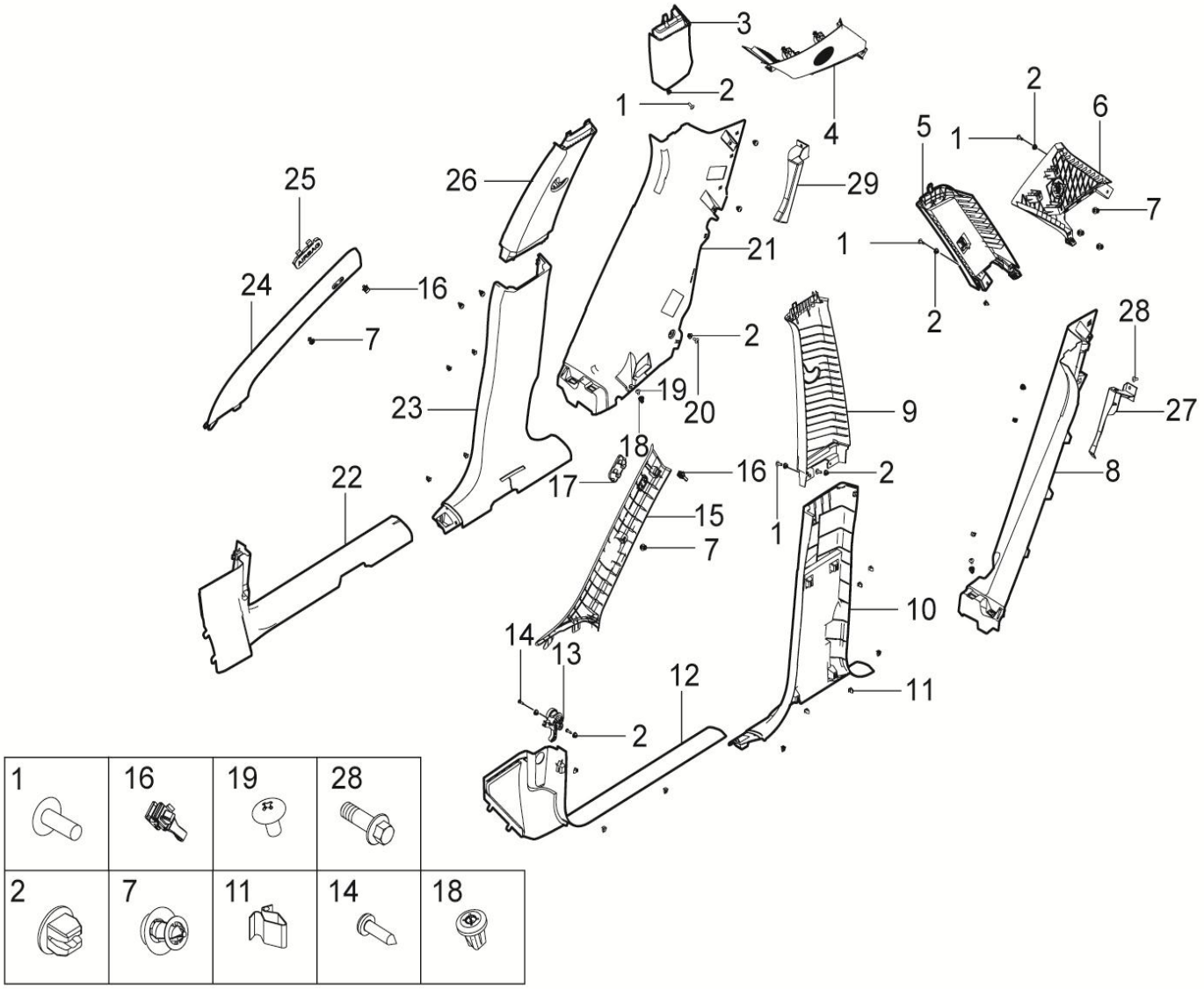

5402001001-B11 立柱装置（不带安全带高度调节、不带气帘标识）

5402001001-B11 PILLAR SYSTEM

序号	备件编号	中文名称	英文名称	MT两驱精英型	MT两驱豪华型	MT两驱尊贵型	MT两驱旗舰型	MT两驱尊贵型	MT两驱旗舰型	DCT两驱豪华型	DCT两驱尊贵型	DCT两驱旗舰型	备注
15	5402101001-B11	左A柱上装饰板	TRM-A-PLR-UPR-LH	1	0	0	0	0	0	0	0	0	
16	5402104001-B11	安全气囊系带卡扣	TETHER CLIP	2	0	0	0	0	0	0	0	0	
17	5402103001-B11	左侧A柱饰盖（不带气帘标识）	COVER-A-PILLAR-LH	1	0	0	0	0	0	0	0	0	
18	5608011001-B11	塑料螺钉座	SCREW-NUT	2	0	0	0	0	0	0	0	0	
19	Q2735513	十字盘头自攻螺钉	SCREW	2	0	0	0	0	0	0	0	0	
20	Q2735516	十字盘头自攻螺钉	SCREW	6	0	0	0	0	0	0	0	0	
21	54020D0001-B11	右C柱下装饰板总成	TRM-C-LWR-RH-ASS	1	0	0	0	0	0	0	0	0	
22	5402040001-B11	右A柱下装饰板总成	TRM-A-LWR-ASS-RH	1	0	0	0	0	0	0	0	0	
23	5402080001-B11	右B柱下装饰板总成	TRM-B-LWR-RH-ASS	1	0	0	0	0	0	0	0	0	
24	5402201001-B11	右A柱上装饰板	TRM-A-PLR-UPR-RH	1	0	0	0	0	0	0	0	0	
25	5402203001-B11	右侧A柱饰盖（不带气帘标识）	COVER-A-PILLAR-RH	1	0	0	0	0	0	0	0	0	
26	5402060001-B11	右B柱上装饰板总成（不带安全带高度调节）	TRM-B-UPR-RH-ASS	1	0	0	0	0	0	0	0	0	
27	5402C05001-B11	左C柱下装饰板支撑板	SHORE TWO-LH	1	0	0	0	0	0	0	0	0	
28	Q1840612	六角法兰面螺栓	BOLT	2	0	0	0	0	0	0	0	0	

5402001001-B11

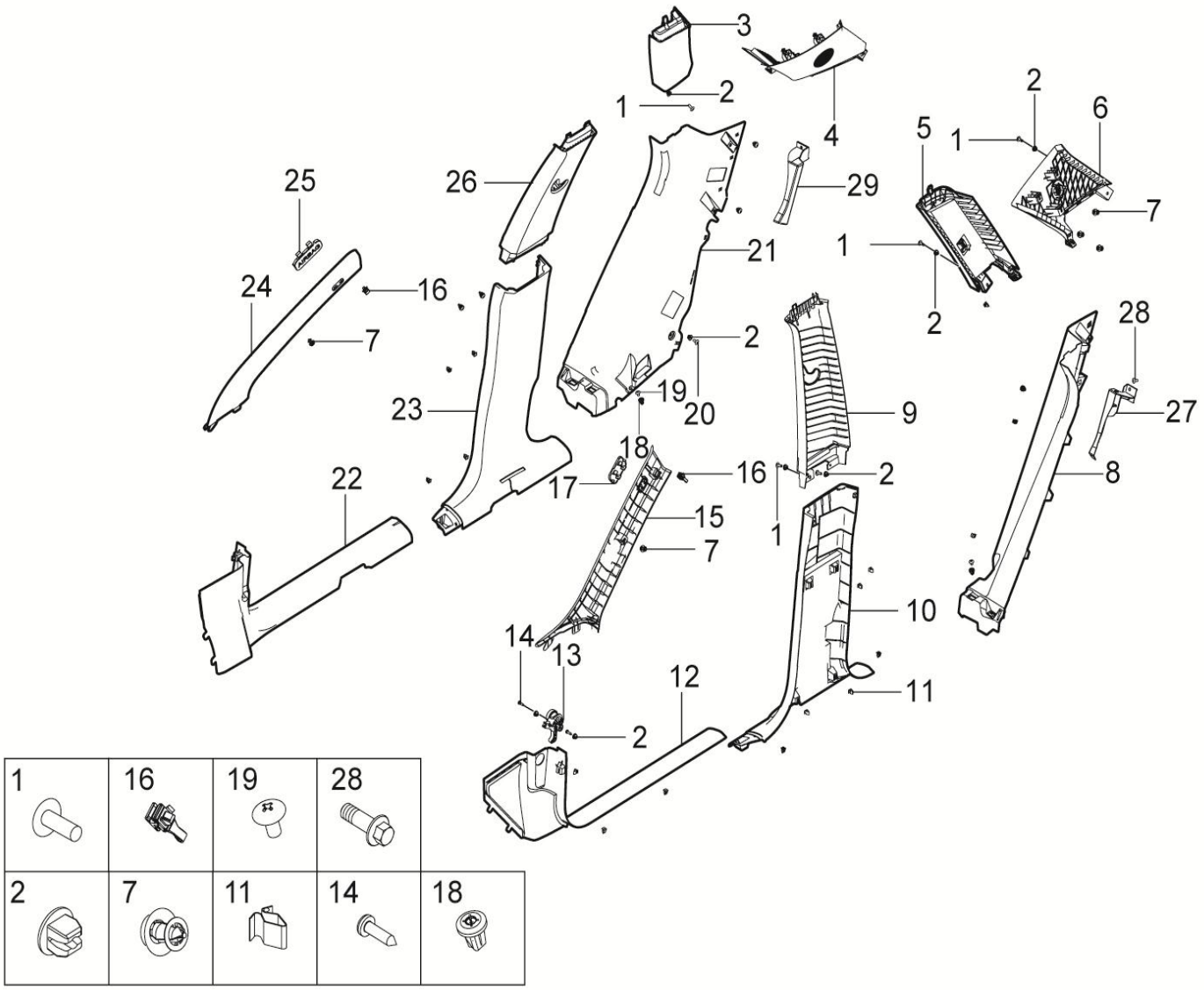

1	16	19	28	
2	7	11	14	18

5402001001-B11 立柱装置（不带安全带高度调节、不带气帘标识）

5402001001-B11 PILLAR SYSTEM

序号	备件编号	中文名称	英文名称	MT两驱精英型	MT两驱豪华型	MT两驱尊贵型	MT两驱旗舰型	MT两驱尊贵型	MT两驱旗舰型	DCT两驱豪华型	DCT两驱尊贵型	DCT两驱旗舰型	备注
29	5402D05001-B11	右C柱下装饰板支撑板	SHORE TWO-RH	1	0	0	0	0	0	0	0	0	

5402001002-B11

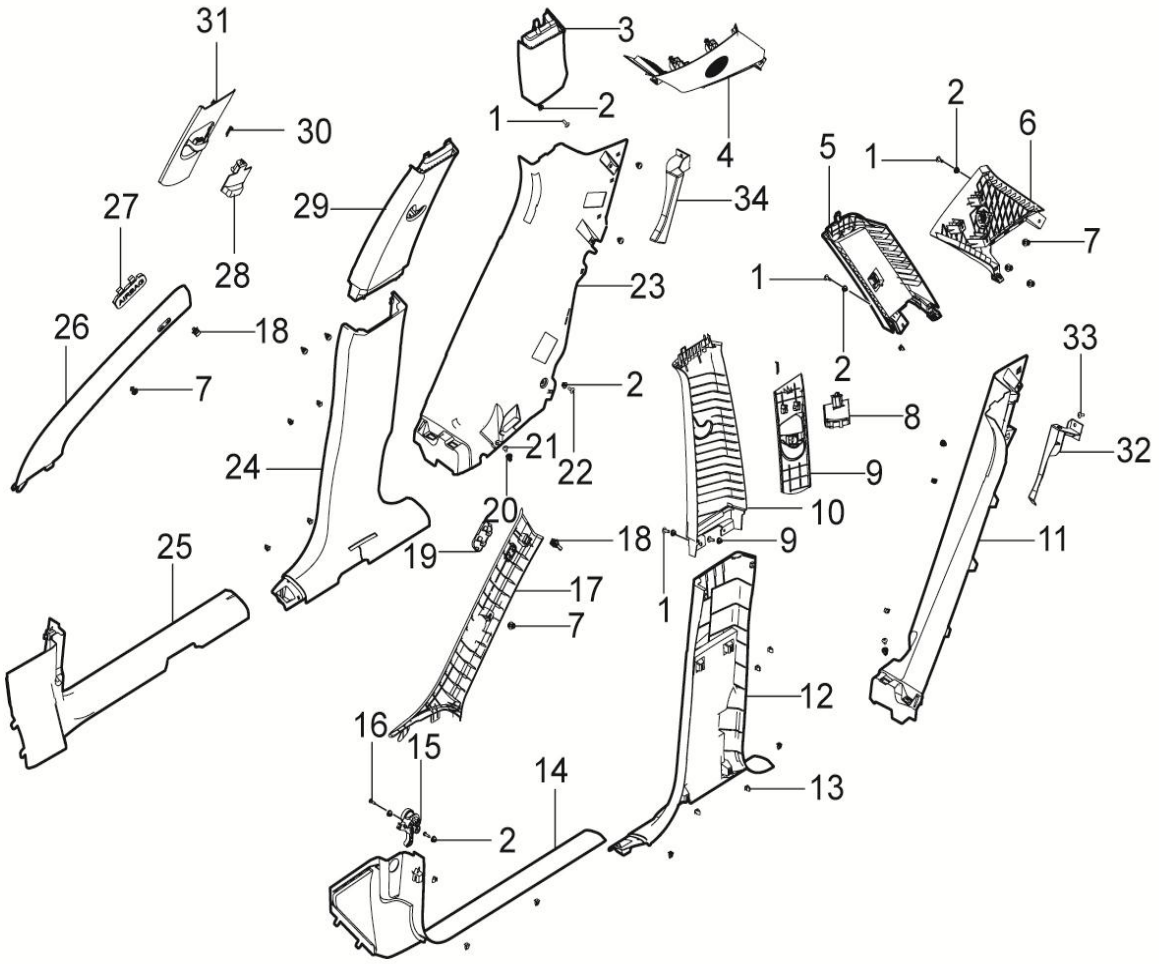

2	7	13	16	20	1	18	30	21	33

5402001002-B11 立柱装置（带安全带高度调节、不带气帘标识）

5402001002-B11 PILLAR SYSTEM

序号	备件编号	中文名称	英文名称	1.5T-MT两驱精英型	1.5T-MT两驱豪华型	1.5T-MT两驱尊贵型	1.5T-MT两驱旗舰型	2.0T-MT两驱尊贵型	2.0T-MT两驱旗舰型	2.0T-DCT两驱豪华型	2.0T-DCT两驱尊贵型	2.0T-DCT两驱旗舰型	备注
1	Q2735519	十字盘头自攻螺钉	SCREW	0	12	0	0	0	0	0	0	0	
2	B398052	塑料螺钉座	SCREW-NUT	0	18	0	0	0	0	0	0	0	
3	54020B0001-B11	右C柱上装饰板总成	TRM-C-UPR-RH-ASS	0	1	0	0	0	0	0	0	0	
4	54020F0001-B11	右D柱装饰板总成	TRM-D-RH-ASS	0	1	0	0	0	0	0	0	0	
5	54020A0001-B11	左C柱上装饰板总成	TRM-C-UPR-LH-ASS	0	1	0	0	0	0	0	0	0	
6	54020E0001-B11	左D柱装饰板总成	TRM-D-LH-ASS	0	1	0	0	0	0	0	0	0	
7	B691084	卡扣	CLIP	0	8	0	0	0	0	0	0	0	
8	5402503001-B11	左前安全带滑动板调节按钮	ADJUST-COVER-UPR-LH	0	1	0	0	0	0	0	0	0	
9	5402502001-B11	左前安全带滑动板	TRM-S/BELT-COVER-LH	0	1	0	0	0	0	0	0	0	
10	5402501002-B11	左B柱上装饰板（带安全带高度调节）	TRM-B-PLR-UPR-LH	0	1	0	0	0	0	0	0	0	
11	54020C0001-B11	左C柱下装饰板总成	TRM-C-LWR-LH-ASS	0	1	0	0	0	0	0	0	0	
12	5402070001-B11	左B柱下装饰板总成	TRM-B-LWR-LH-ASS	0	1	0	0	0	0	0	0	0	
13	5402303001-B11	弹簧卡子	SPRING CLIP	0	32	0	0	0	0	0	0	0	
14	5402030001-B11	左A柱下装饰板总成	TRM-A-LWR-ASS-LH	0	1	0	0	0	0	0	0	0	

5402001002-B11

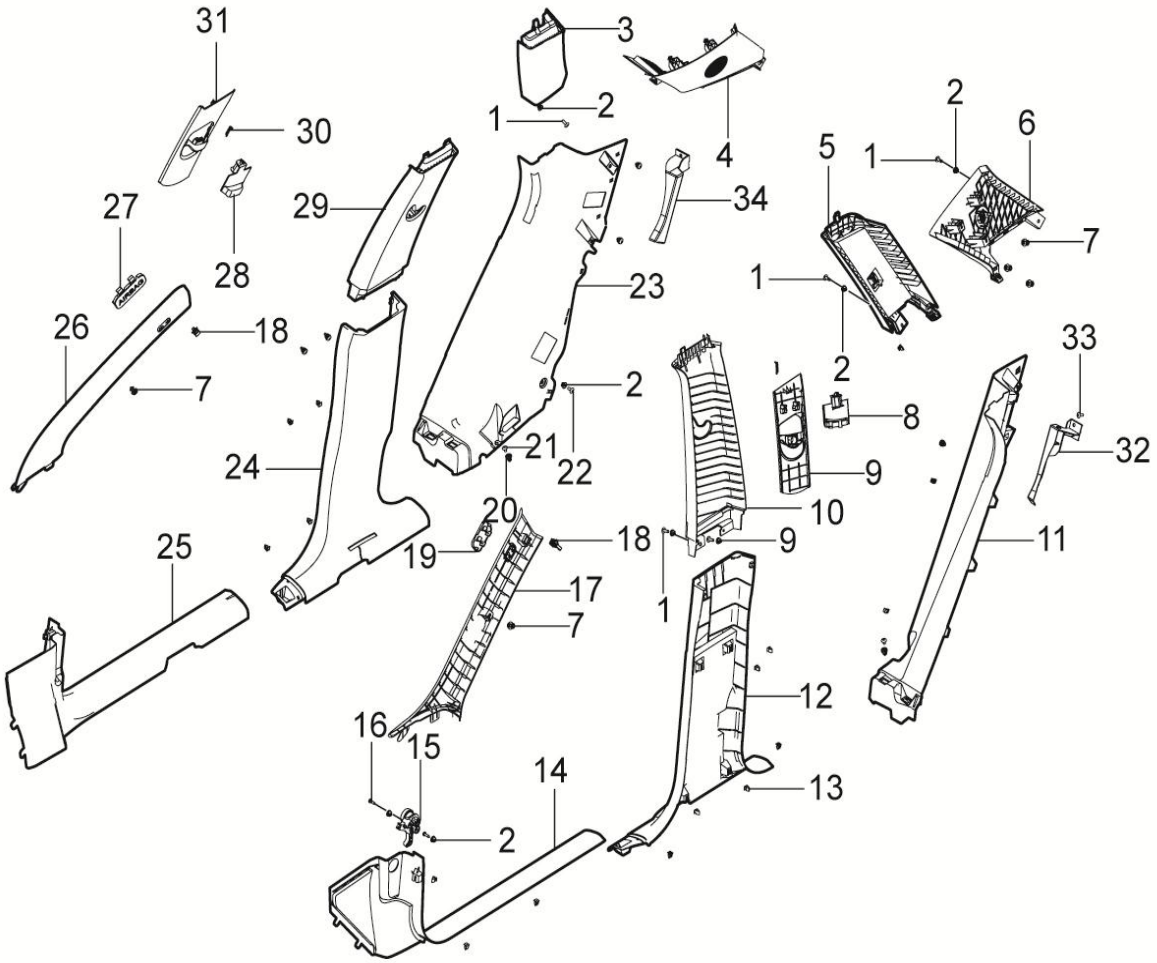

2	7	13	16	20	1	18	30	21	33
									

5402001002-B11 立柱装置（带安全带高度调节、不带气帘标识）

5402001002-B11 PILLAR SYSTEM

序号	备件编号	中文名称	英文名称	1.5T-MT两驱精英型	1.5T-MT两驱豪华型	1.5T-MT两驱尊贵型	1.5T-MT两驱旗舰型	2.0T-MT两驱尊贵型	2.0T-MT两驱旗舰型	2.0T-DCT两驱豪华型	2.0T-DCT两驱尊贵型	2.0T-DCT两驱旗舰型	备注
15	54020G0001-B11	发动机罩开启扣手总成	HANDLE ASSY ENGINE HOOD	0	1	0	0	0	0	0	0	0	
16	Q2714819	十字槽头大半圆自攻螺钉	SCREW	0	2	0	0	0	0	0	0	0	
17	5402101001-B11	左A柱上装饰板	TRM-A-PLR-UPR-LH	0	1	0	0	0	0	0	0	0	
18	5402104001-B11	安全气囊系带卡扣	TETHER CLIP	0	2	0	0	0	0	0	0	0	
19	5402103001-B11	左侧A柱饰盖（不带气帘标识）	COVER-A-PILLAR-LH	0	1	0	0	0	0	0	0	0	
20	5608011001-B11	塑料螺钉座	SCREW-NUT	0	2	0	0	0	0	0	0	0	
21	Q2735513	十字盘头自攻螺钉	SCREW	0	2	0	0	0	0	0	0	0	
22	Q2735516	十字盘头自攻螺钉	SCREW	0	6	0	0	0	0	0	0	0	
23	54020D0001-B11	右C柱下装饰板总成	TRM-C-LWR-RH-ASS	0	1	0	0	0	0	0	0	0	
24	5402080001-B11	右B柱下装饰板总成	TRM-B-LWR-RH-ASS	0	1	0	0	0	0	0	0	0	
25	5402040001-B11	右A柱下装饰板总成	TRM-A-LWR-ASS-RH	0	1	0	0	0	0	0	0	0	
26	5402201001-B11	右A柱上装饰板	TRM-A-PLR-UPR-RH	0	1	0	0	0	0	0	0	0	
27	5402203001-B11	右侧A柱饰盖（不带气帘标识）	COVER-A-PILLAR-RH	0	1	0	0	0	0	0	0	0	
28	5402603001-B11	右前安全带滑动板调节按钮	ADJUST-COVER-UPR-RH	0	1	0	0	0	0	0	0	0	

5402001002-B11

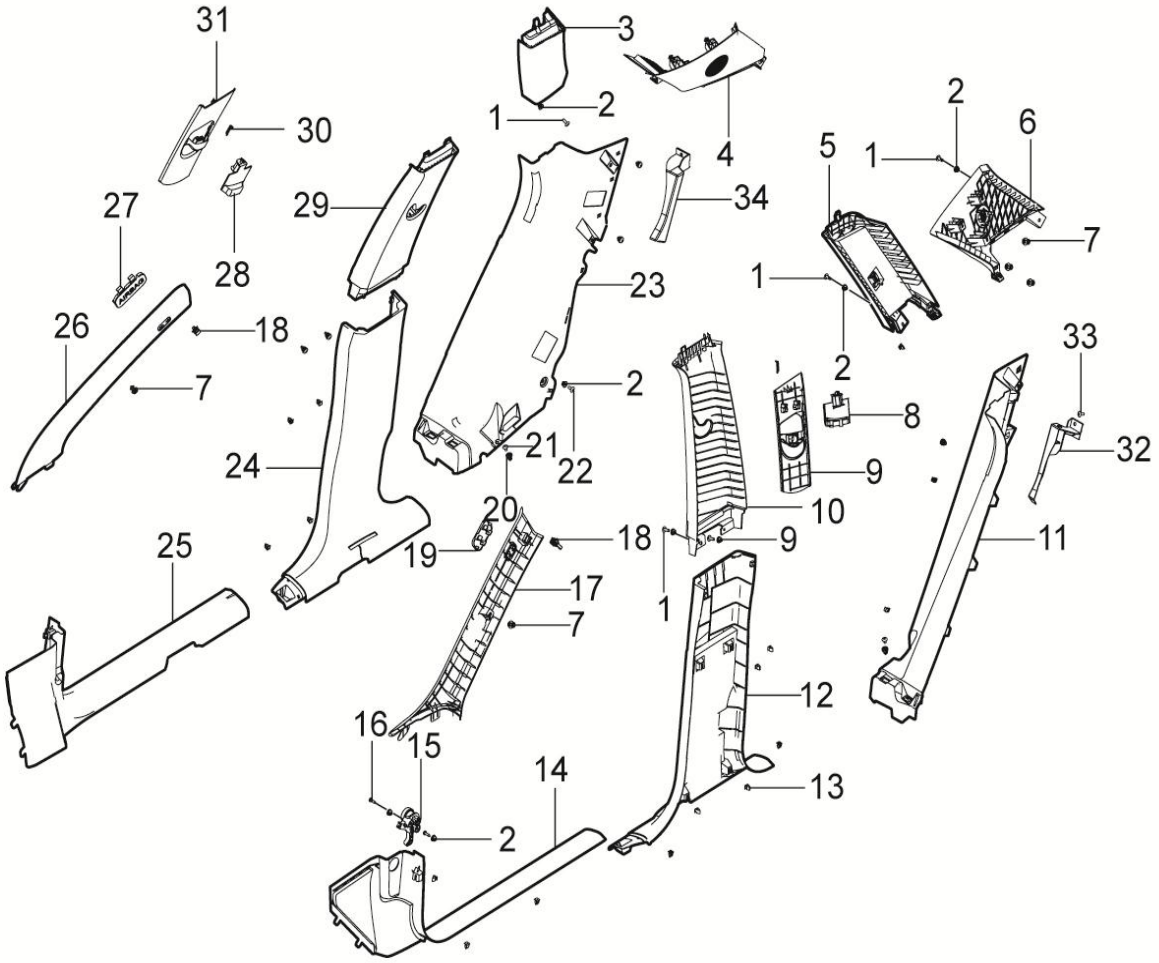

2	7	13	16	20	1	18	30	21	33
									

5402001002-B11 立柱装置（带安全带高度调节、不带气帘标识）

5402001002-B11 PILLAR SYSTEM

序号	备件编号	中文名称	英文名称	1.5T-MT两驱精英型	1.5T-MT两驱豪华型	1.5T-MT两驱尊贵型	1.5T-MT两驱旗舰型	2.0T-MT两驱尊贵型	2.0T-MT两驱旗舰型	2.0T-DCT两驱豪华型	2.0T-DCT两驱尊贵型	2.0T-DCT两驱旗舰型	备注
29	5402601002-B11	右B柱上装饰板（带安全带高度调节）	TRM-B-PLR-UPR-RH	0	1	0	0	0	0	0	0	0	
30	5402504001-B11	弹簧	SPRING	0	2	0	0	0	0	0	0	0	
31	5402602001-B11	右前安全带滑动板	TRM-S/BELT-COVER-RH	0	1	0	0	0	0	0	0	0	
32	5402C05001-B11	左C柱下装饰板支撑板	SHORE TWO-LH	0	1	0	0	0	0	0	0	0	
33	Q1840612	六角法兰面螺栓	BOLT	0	2	0	0	0	0	0	0	0	
34	5402D05001-B11	右C柱下装饰板支撑板	SHORE TWO-RH	0	1	0	0	0	0	0	0	0	

5402001003-B11

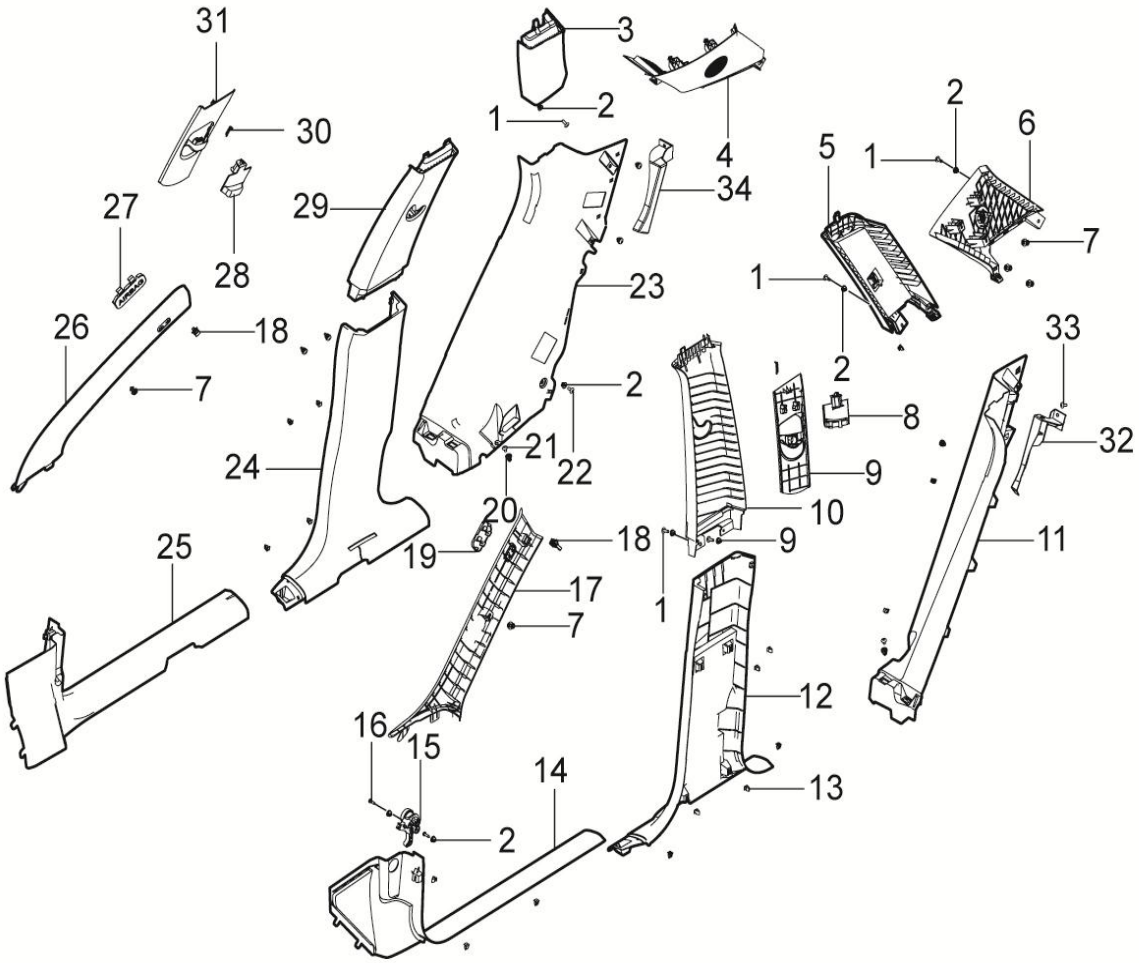

2	7	13	16	20	1	18	30	21	33
									

5402001003-B11 立柱装置（带安全带高度调节、带气帘标识）

5402001003-B11 PILLAR SYSTEM

序号	备件编号	中文名称	英文名称	1.5T-MT两驱精英型	1.5T-MT两驱豪华型	1.5T-MT两驱尊贵型	1.5T-MT两驱旗舰型	2.0T-MT两驱尊贵型	2.0T-MT两驱旗舰型	2.0T-DCT两驱豪华型	2.0T-DCT两驱尊贵型	2.0T-DCT两驱旗舰型	备注
1	Q2735519	十字盘头自攻螺钉	SCREW	0	0	12	12	0	0	0	0	0	
2	B398052	塑料螺钉座	SCREW-NUT	0	0	18	18	0	0	0	0	0	
3	54020B0001-B11	右C柱上装饰板总成	TRM-C-UPR-RH-ASS	0	0	1	1	0	0	0	0	0	
4	54020F0001-B11	右D柱装饰板总成	TRM-D-RH-ASS	0	0	1	1	0	0	0	0	0	
5	54020A0001-B11	左C柱上装饰板总成	TRM-C-UPR-LH-ASS	0	0	1	1	0	0	0	0	0	
6	54020E0001-B11	左D柱装饰板总成	TRM-D-LH-ASS	0	0	1	1	0	0	0	0	0	
7	B691084	卡扣	CLIP	0	0	8	8	0	0	0	0	0	
8	5402503001-B11	左前安全带滑动板调节按钮	ADJUST-COVER-UPR-LH	0	0	1	1	0	0	0	0	0	
9	5402502001-B11	左前安全带滑动板	TRM-S/BELT-COVER-LH	0	0	1	1	0	0	0	0	0	
10	5402501002-B11	左B柱上装饰板（带安全带高度调节）	TRM-B-PLR-UPR-LH	0	0	1	1	0	0	0	0	0	
11	54020C0001-B11	左C柱下装饰板总成	TRM-C-LWR-LH-ASS	0	0	1	1	0	0	0	0	0	
12	5402070001-B11	左B柱下装饰板总成	TRM-B-LWR-LH-ASS	0	0	1	1	0	0	0	0	0	
13	5402303001-B11	弹簧卡子	SPRING CLIP	0	0	32	32	0	0	0	0	0	
14	5402030001-B11	左A柱下装饰板总成	TRM-A-LWR-ASS-LH	0	0	1	1	0	0	0	0	0	

5402001003-B11

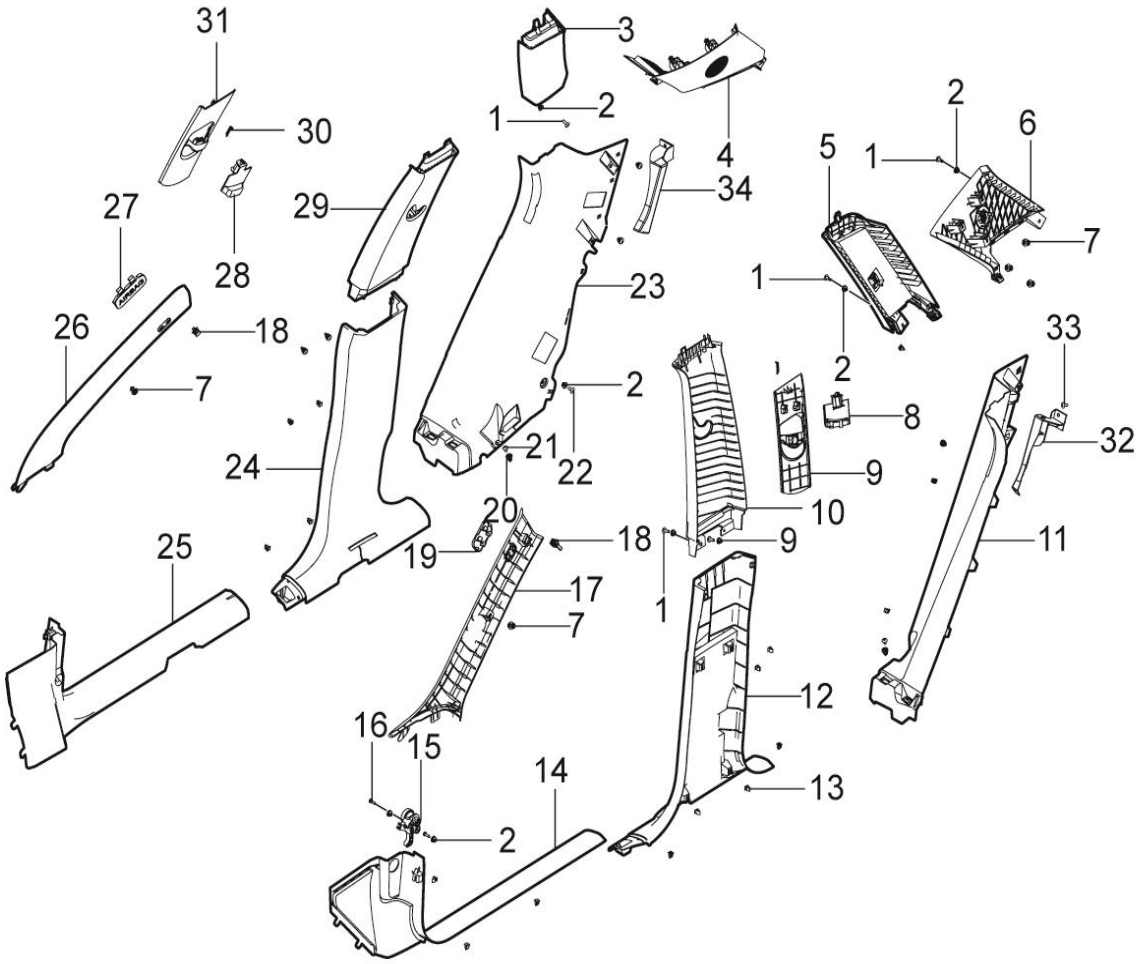

2	7	13	16	20	1	18	30	21	33

5402001003-B11 立柱装置（带安全带高度调节、带气帘标识）

5402001003-B11 PILLAR SYSTEM

序号	备件编号	中文名称	英文名称	1.5T-MT两驱精英型	1.5T-MT两驱豪华型	1.5T-MT两驱尊贵型	1.5T-MT两驱旗舰型	2.0T-MT两驱尊贵型	2.0T-MT两驱旗舰型	2.0T-DCT两驱豪华型	2.0T-DCT两驱尊贵型	2.0T-DCT两驱旗舰型	备注
15	54020G0001-B11	发动机罩开启扣手总成	HANDLE ASSY ENGINE HOOD	0	0	1	1	0	0	0	0	0	
16	Q2714819	十字槽头大半圆自攻螺钉	SCREW	0	0	2	2	0	0	0	0	0	
17	5402101001-B11	左A柱上装饰板	TRM-A-PLR-UPR-LH	0	0	1	1	0	0	0	0	0	
18	5402104001-B11	安全气囊系带卡扣	TETHER CLIP	0	0	2	2	0	0	0	0	0	
19	5402103002-B11	左侧A柱饰盖（带气帘标识）	COVER-A-PILLAR-LH	0	0	1	1	0	0	0	0	0	
20	5608011001-B11	塑料螺钉座	SCREW-NUT	0	0	2	2	0	0	0	0	0	
21	Q2735513	十字盘头自攻螺钉	SCREW	0	0	2	2	0	0	0	0	0	
22	Q2735516	十字盘头自攻螺钉	SCREW	0	0	6	6	0	0	0	0	0	
23	54020D0001-B11	右C柱下装饰板总成	TRM-C-LWR-RH-ASS	0	0	1	1	0	0	0	0	0	
24	5402080001-B11	右B柱下装饰板总成	TRM-B-LWR-RH-ASS	0	0	1	1	0	0	0	0	0	
25	5402040001-B11	右A柱下装饰板总成	TRM-A-LWR-ASS-RH	0	0	1	1	0	0	0	0	0	
26	5402201001-B11	右A柱上装饰板	TRM-A-PLR-UPR-RH	0	0	1	1	0	0	0	0	0	
27	5402203002-B11	右侧A柱饰盖（带气帘标识）	COVER-A-PILLAR-RH	0	0	1	1	0	0	0	0	0	
28	5402603001-B11	右前安全带滑动板调节按钮	ADJUST-COVER-UPR-RH	0	0	1	1	0	0	0	0	0	

5402001003-B11

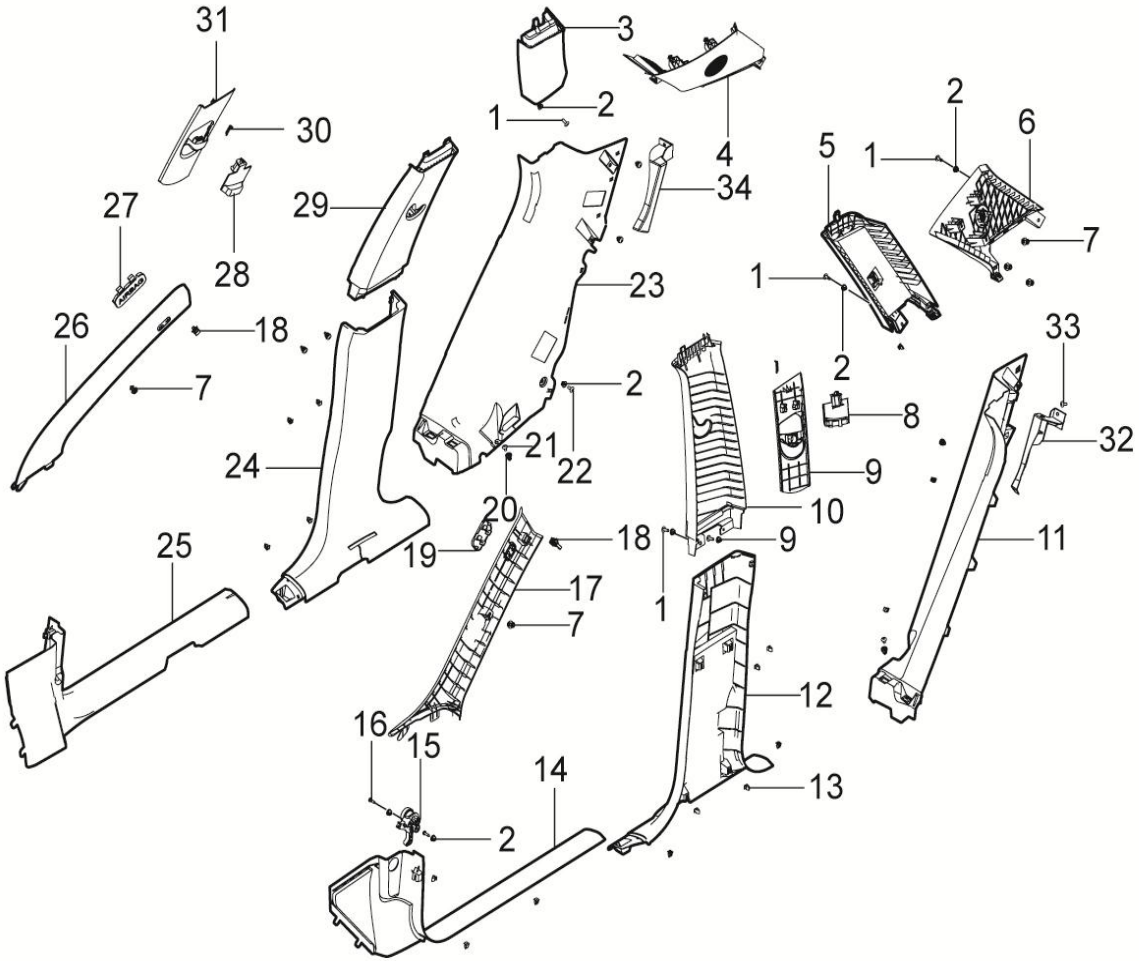

2	7	13	16	20	1	18	30	21	33
									

5402001003-B11 立柱装置（带安全带高度调节、带气帘标识）

5402001003-B11 PILLAR SYSTEM

序号	备件编号	中文名称	英文名称	1.5T-MT两驱精英型	1.5T-MT两驱豪华型	1.5T-MT两驱尊贵型	1.5T-MT两驱旗舰型	2.0T-MT两驱尊贵型	2.0T-MT两驱旗舰型	2.0T-DCT两驱豪华型	2.0T-DCT两驱尊贵型	2.0T-DCT两驱旗舰型	备注
29	5402601002-B11	右B柱上装饰板	TRM-B-PLR-UPR-RH	0	0	1	1	0	0	0	0	0	
30	5402504001-B11	弹簧	SPRING	0	0	2	2	0	0	0	0	0	
31	5402602001-B11	右前安全带滑动板	TRM-S/BELT-COVER-RH	0	0	1	1	0	0	0	0	0	
32	5402C05001-B11	左C柱下装饰板支撑板	SHORE TWO-LH	0	0	1	1	0	0	0	0	0	
33	Q1840612	六角法兰面螺栓	BOLT	0	0	2	2	0	0	0	0	0	
34	5402D05001-B11	右C柱下装饰板支撑板	SHORE TWO-RH	0	0	1	1	0	0	0	0	0	

5402001005-B11

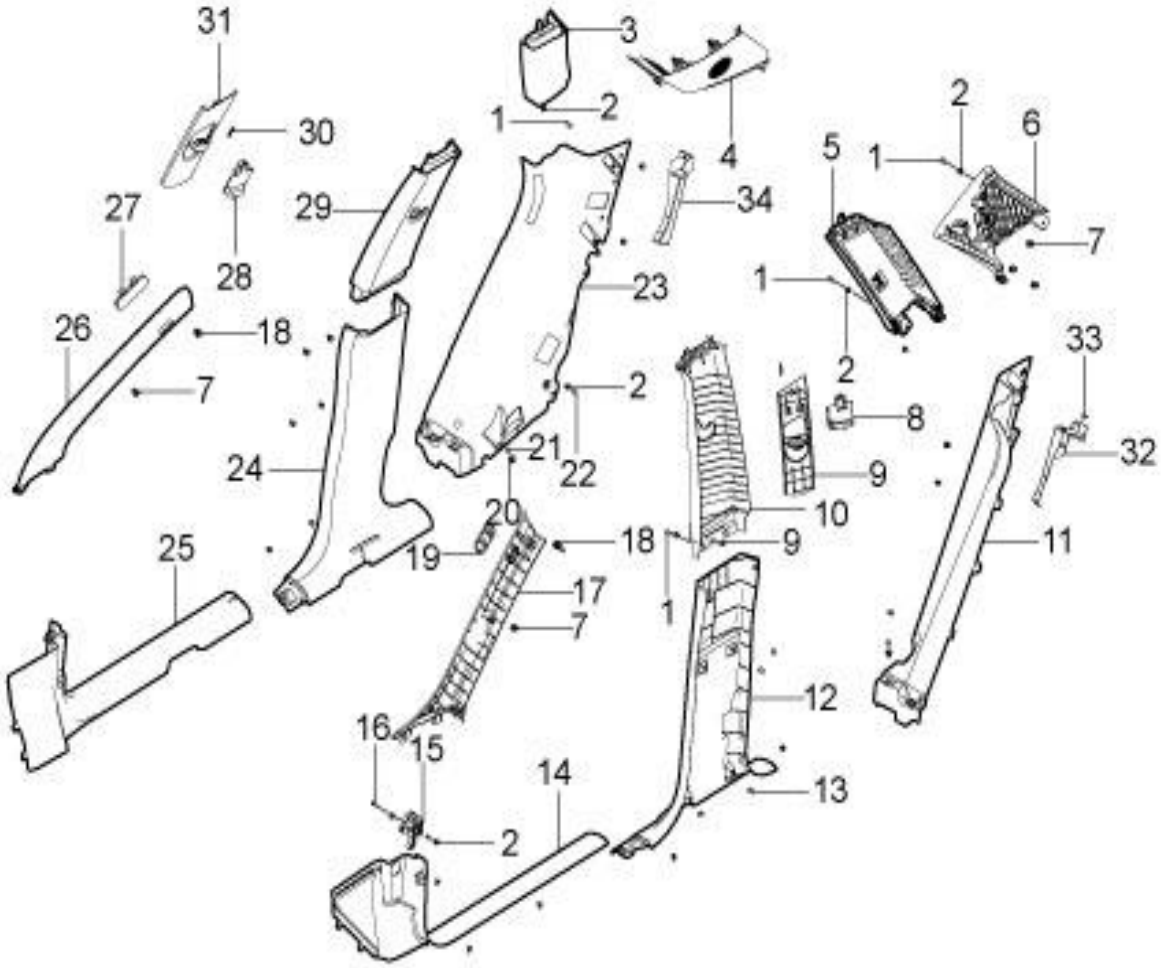

2	7	13	16	20	1	18	30	21	33
									

5402001005-B11 立柱装置（带安全带高度调节、不带气帘标识）

5402001005-B11 PILLAR SYSTEM

序号	备件编号	中文名称	英文名称	1.5T-MT两驱精英型	1.5T-MT两驱豪华型	1.5T-MT两驱尊贵型	1.5T-MT两驱旗舰型	2.0T-MT两驱尊贵型	2.0T-MT两驱旗舰型	2.0T-DCT两驱豪华型	2.0T-DCT两驱尊贵型	2.0T-DCT两驱旗舰型	备注
1	Q2735519	十字盘头自攻螺钉	SCREW	0	0	0	0	0	0	12	0	0	
2	B398052	塑料螺钉座	SCREW-NUT	0	0	0	0	0	0	18	0	0	
3	54020B0002-B11	右C柱上装饰板总成（真皮包覆）	TRM-C-UPR-RH-ASS	0	0	0	0	0	0	1	0	0	
4	54020F0001-B11	右D柱装饰板总成	TRM-D-RH-ASS	0	0	0	0	0	0	1	0	0	
5	54020A0002-B11	左C柱上装饰板总成（真皮包覆）	TRM-C-UPR-LH-ASS	0	0	0	0	0	0	1	0	0	
6	54020E0001-B11	左D柱装饰板总成	TRM-D-LH-ASS	0	0	0	0	0	0	1	0	0	
7	B691084	卡扣	CLIP	0	0	0	0	0	0	8	0	0	
8	5402503001-B11	左前安全带滑动板调节按钮	ADJUST-COVER-UPR-LH	0	0	0	0	0	0	1	0	0	
9	5402502001-B11	左前安全带滑动板	TRM-S/BELT-COVER-LH	0	0	0	0	0	0	1	0	0	
10	5402501003-B11	左B柱上装饰板（真皮包覆）	TRM-B-PLR-UPR-LH	0	0	0	0	0	0	1	0	0	
11	54020C0001-B11	左C柱下装饰板总成	TRM-C-LWR-LH-ASS	0	0	0	0	0	0	1	0	0	
12	5402070001-B11	左B柱下装饰板总成	TRM-B-LWR-LH-ASS	0	0	0	0	0	0	1	0	0	
13	5402303001-B11	弹簧卡子	SPRING CLIP	0	0	0	0	0	0	32	0	0	
14	5402030001-B11	左A柱下装饰板总成	TRM-A-LWR-ASS-LH	0	0	0	0	0	0	1	0	0	

5402001005-B11

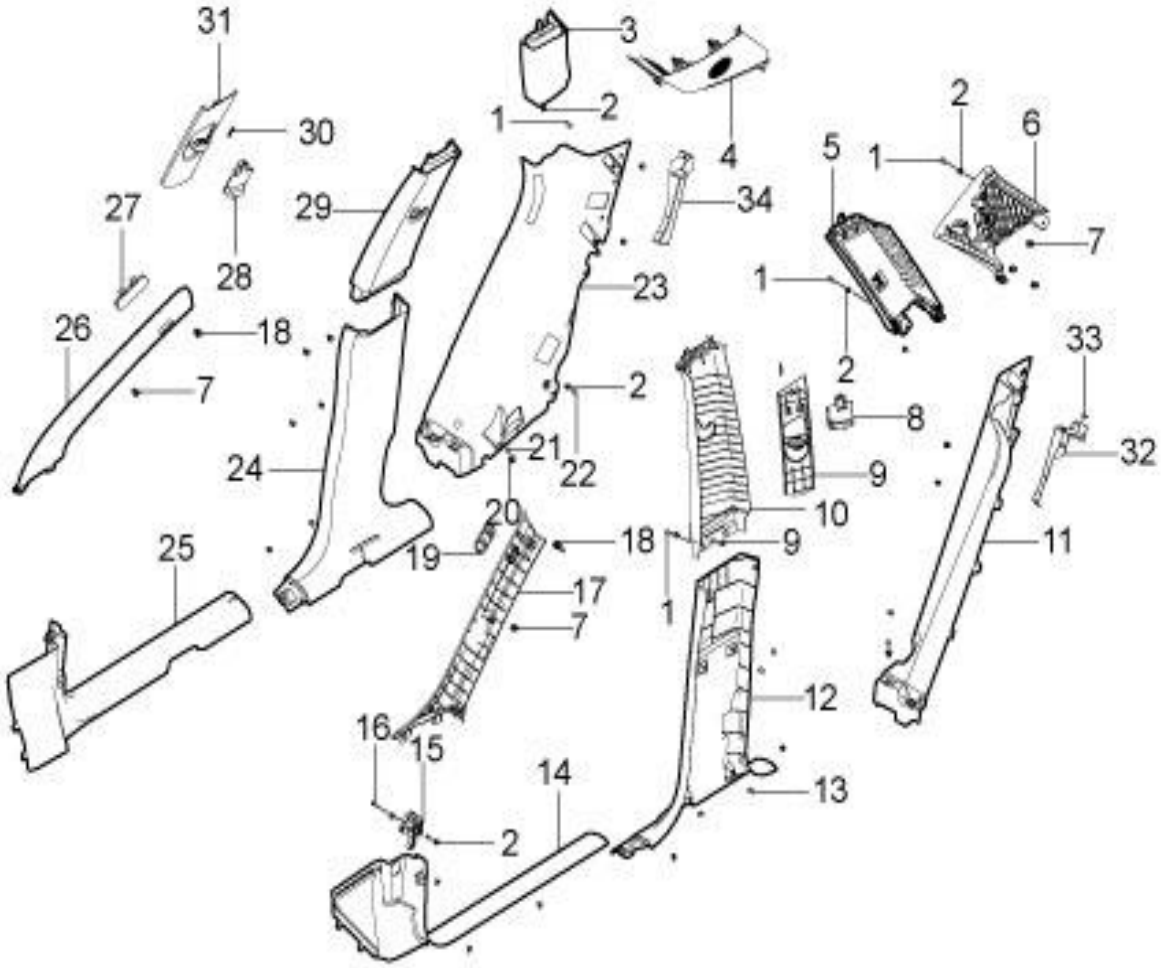

2	7	13	16	20	1	18	30	21	33
									

5402001005-B11 立柱装置（带安全带高度调节、不带气帘标识）

5402001005-B11 PILLAR SYSTEM

序号	备件编号	中文名称	英文名称	1.5T-MT两驱精英型	1.5T-MT两驱豪华型	1.5T-MT两驱尊贵型	1.5T-MT两驱旗舰型	2.0T-MT两驱尊贵型	2.0T-MT两驱旗舰型	2.0T-DCT两驱豪华型	2.0T-DCT两驱尊贵型	2.0T-DCT两驱旗舰型	备注
15	54020G0001-B11	发动机罩开启扣手总成	HANDLE ASSY ENGINE HOOD	0	0	0	0	0	0	1	0	0	
16	Q2714819	十字槽头大半圆自攻螺钉	SCREW	0	0	0	0	0	0	2	0	0	
17	5402101002-B11	左A柱上装饰板（真皮包覆）	TRM-A-PLR-UPR-LH	0	0	0	0	0	0	1	0	0	
18	5402104001-B11	安全气囊系带卡扣	TETHER CLIP	0	0	0	0	0	0	2	0	0	
19	5402103003-B11	左侧A柱饰盖	COVER-A-PILLAR-LH	0	0	0	0	0	0	1	0	0	
20	5608011001-B11	塑料螺钉座	SCREW-NUT	0	0	0	0	0	0	2	0	0	
21	Q2735513	十字盘头自攻螺钉	SCREW	0	0	0	0	0	0	2	0	0	
22	Q2735516	十字盘头自攻螺钉	SCREW	0	0	0	0	0	0	6	0	0	
23	54020D0001-B11	右C柱下装饰板总成	TRM-C-LWR-RH-ASS	0	0	0	0	0	0	1	0	0	
24	5402080001-B11	右B柱下装饰板总成	TRM-B-LWR-RH-ASS	0	0	0	0	0	0	1	0	0	
25	5402040001-B11	右A柱下装饰板总成	TRM-A-LWR-ASS-RH	0	0	0	0	0	0	1	0	0	
26	5402201002-B11	右A柱上装饰板（真皮包覆）	TRM-A-PLR-UPR-RH	0	0	0	0	0	0	1	0	0	
27	5402203003-B11	右侧A柱饰盖	COVER-A-PILLAR-RH	0	0	0	0	0	0	1	0	0	
28	5402603001-B11	右前安全带滑动板调节按钮	ADJUST-COVER-UPR-RH	0	0	0	0	0	0	1	0	0	

5402001005-B11

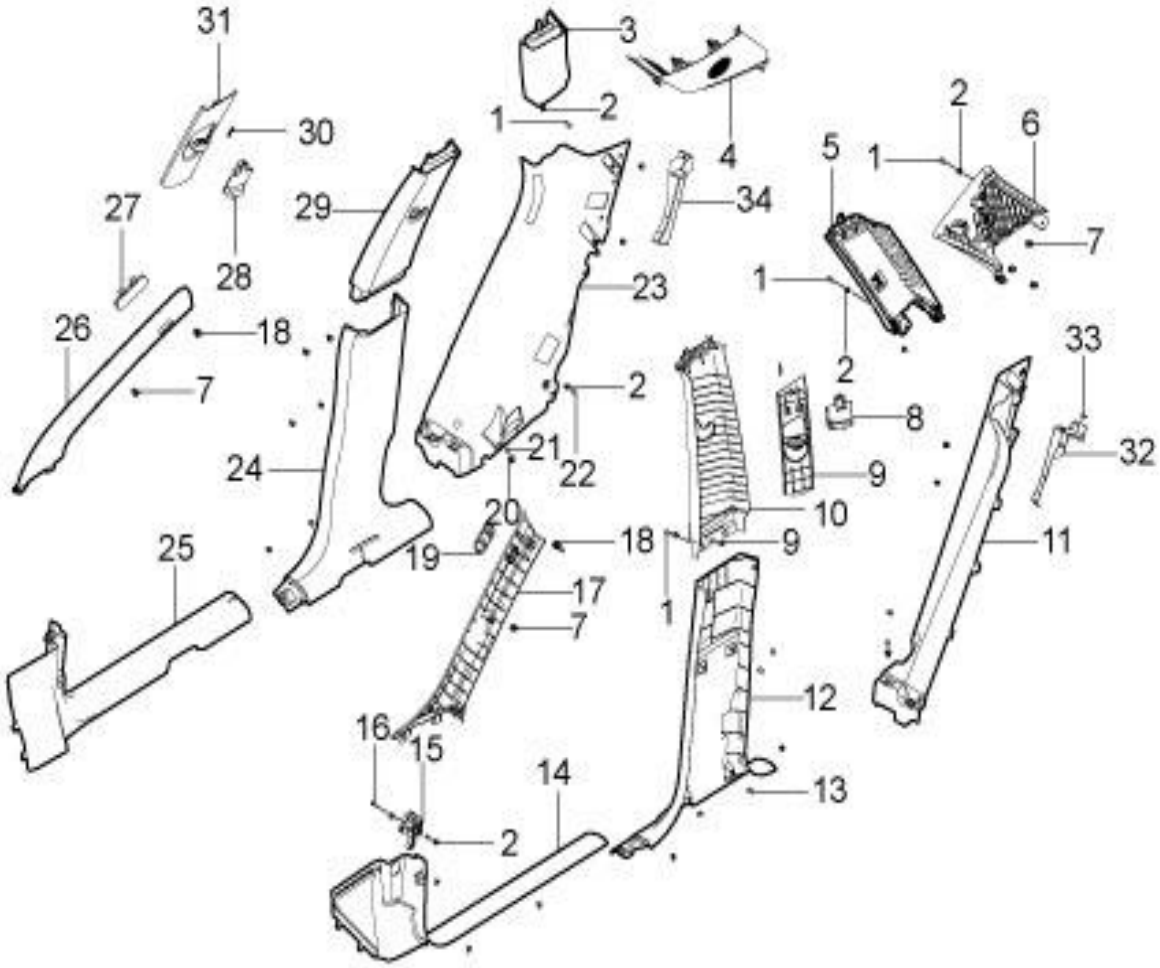

2	7	13	16	20	1	18	30	21	33
									

5402001005-B11 立柱装置（带安全带高度调节、不带气帘标识）

5402001005-B11 PILLAR SYSTEM

序号	备件编号	中文名称	英文名称	1.5T-MT两驱精英型	1.5T-MT两驱豪华型	1.5T-MT两驱尊贵型	1.5T-MT两驱旗舰型	2.0T-MT两驱尊贵型	2.0T-MT两驱旗舰型	2.0T-DCT两驱豪华型	2.0T-DCT两驱尊贵型	2.0T-DCT两驱旗舰型	备注
29	5402601003-B11	右B柱上装饰板（真皮包覆）	TRM-B-PLR-UPR-RH	0	0	0	0	0	0	1	0	0	
30	5402504001-B11	弹簧	SPRING	0	0	0	0	0	0	2	0	0	
31	5402602001-B11	右前安全带滑动板	TRM-S/BELT-COVER-RH	0	0	0	0	0	0	1	0	0	
32	5402C05001-B11	左C柱下装饰板支撑板	SHORE TWO-LH	0	0	0	0	0	0	1	0	0	
33	Q1840612	六角法兰面螺栓	BOLT	0	0	0	0	0	0	2	0	0	
34	5402D05001-B11	右C柱下装饰板支撑板	SHORE TWO-RH	0	0	0	0	0	0	1	0	0	

5402001006-B11

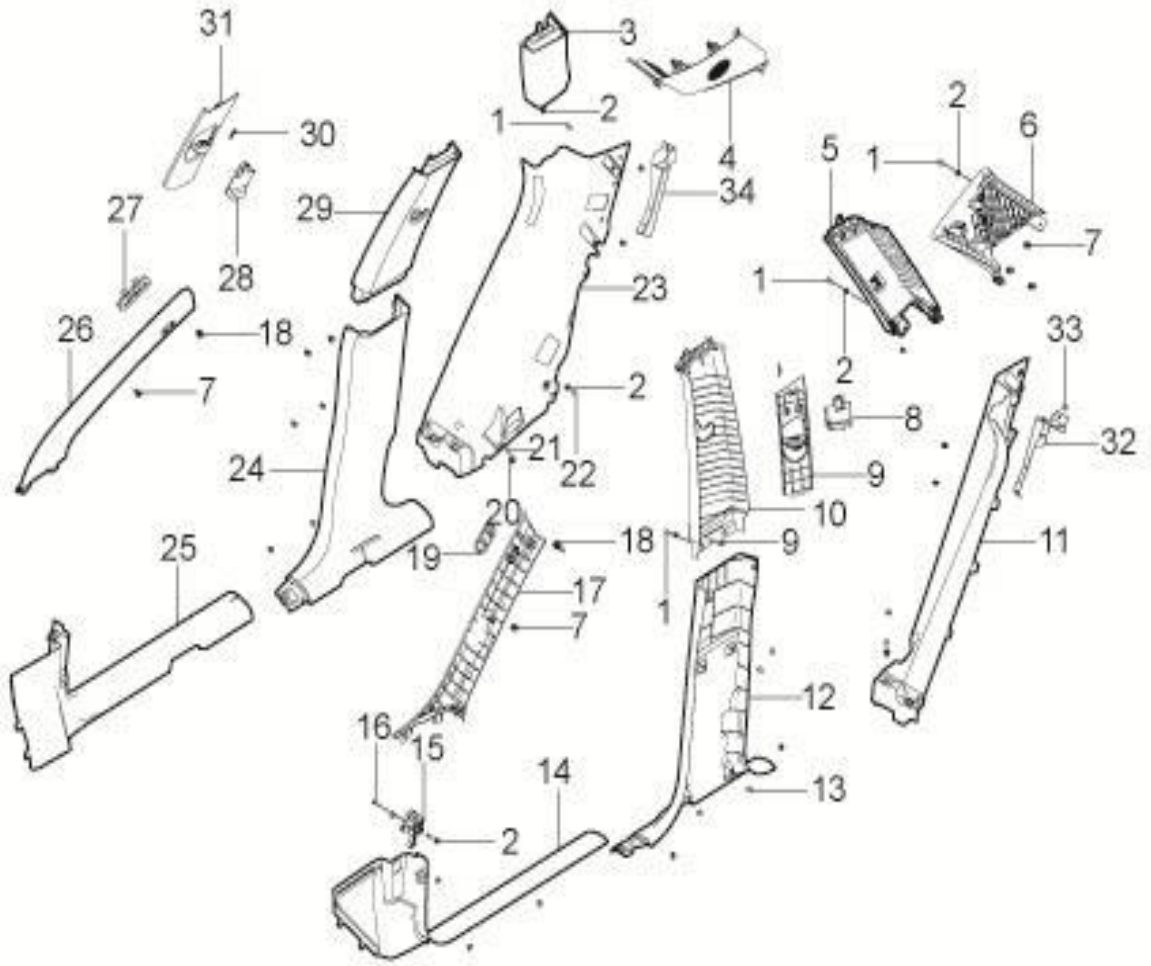

2	7	13	16	20	1	18	30	21	33
									

5402001006-B11 立柱装置（带安全带高度调节、带气帘标识）

5402001006-B11 PILLAR SYSTEM

序号	备件编号	中文名称	英文名称	1.5T-MT两驱精英型	1.5T-MT两驱豪华型	1.5T-MT两驱尊贵型	1.5T-MT两驱旗舰型	2.0T-MT两驱尊贵型	2.0T-MT两驱旗舰型	2.0T-DCT两驱豪华型	2.0T-DCT两驱尊贵型	2.0T-DCT两驱旗舰型	备注
1	Q2735519	十字盘头自攻螺钉	SCREW	0	0	0	0	12	12	0	12	12	
2	B398052	塑料螺钉座	SCREW-NUT	0	0	0	0	18	18	0	18	18	
3	54020B0002-B11	右C柱上装饰板总成（真皮包覆）	TRM-C-UPR-RH-ASS	0	0	0	0	1	1	0	1	1	
4	54020F0001-B11	右D柱装饰板总成	TRM-D-RH-ASS	0	0	0	0	1	1	0	1	1	
5	54020A0002-B11	左C柱上装饰板总成（真皮包覆）	TRM-C-UPR-LH-ASS	0	0	0	0	1	1	0	1	1	
6	54020E0001-B11	左D柱装饰板总成	TRM-D-LH-ASS	0	0	0	0	1	1	0	1	1	
7	B691084	卡扣	CLIP	0	0	0	0	8	8	0	8	8	
8	5402503001-B11	左前安全带滑动板调节按钮	ADJUST-COVER-UPR-LH	0	0	0	0	1	1	0	1	1	
9	5402502001-B11	左前安全带滑动板	TRM-S/BELT-COVER-LH	0	0	0	0	1	1	0	1	1	
10	5402501003-B11	左B柱上装饰板（真皮包覆）	TRM-B-PLR-UPR-LH	0	0	0	0	1	1	0	1	1	
11	54020C0001-B11	左C柱下装饰板总成	TRM-C-LWR-LH-ASS	0	0	0	0	1	1	0	1	1	
12	5402070001-B11	左B柱下装饰板总成	TRM-B-LWR-LH-ASS	0	0	0	0	1	1	0	1	1	
13	5402303001-B11	弹簧卡子	SPRING CLIP	0	0	0	0	32	32	0	32	32	
14	5402030001-B11	左A柱下装饰板总成	TRM-A-LWR-ASS-LH	0	0	0	0	1	1	0	1	1	

5402001006-B11

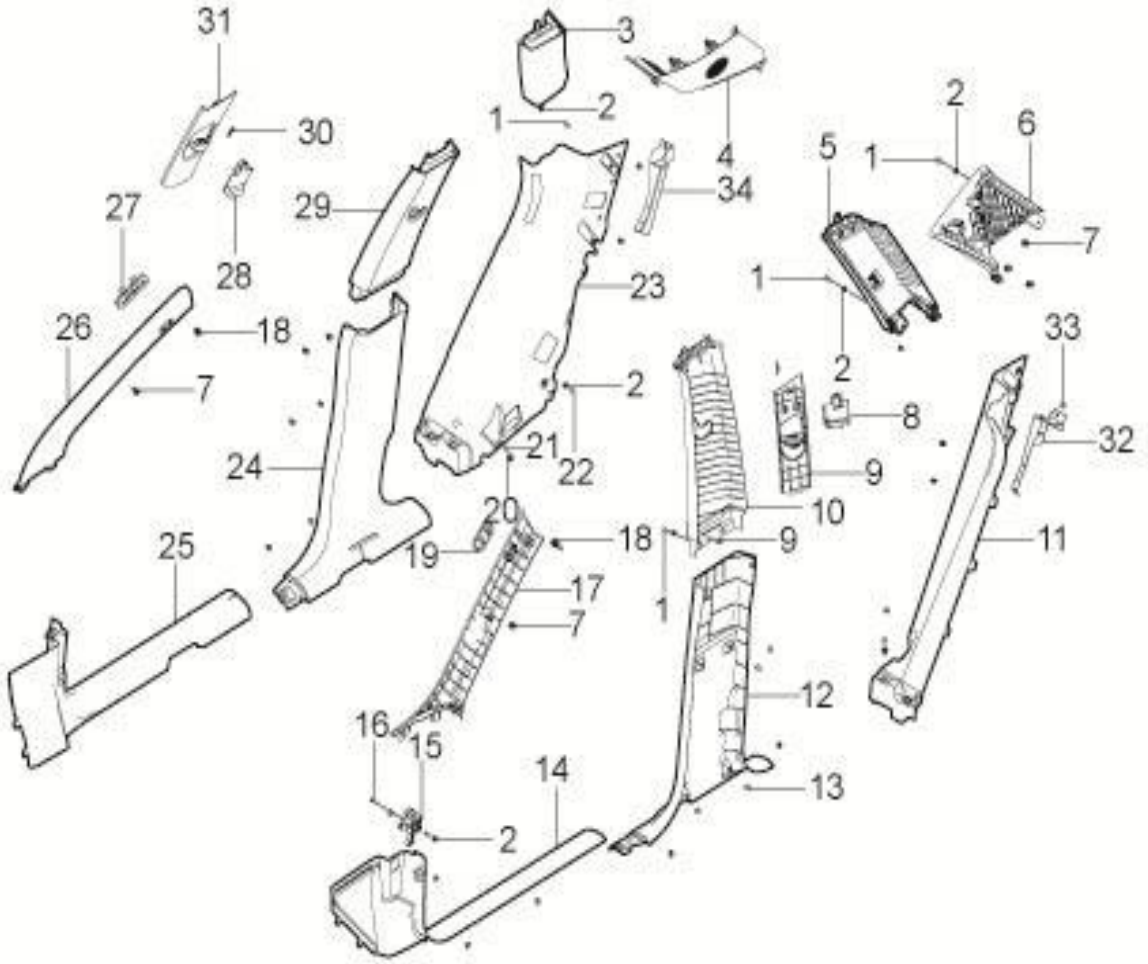

2	7	13	16	20	1	18	30	21	33
									

5402001006-B11 立柱装置（带安全带高度调节、带气帘标识）

5402001006-B11 PILLAR SYSTEM

序号	备件编号	中文名称	英文名称	1.5T-MT两驱精英型	1.5T-MT两驱豪华型	1.5T-MT两驱尊贵型	1.5T-MT两驱旗舰型	2.0T-MT两驱尊贵型	2.0T-MT两驱旗舰型	2.0T-DCT两驱豪华型	2.0T-DCT两驱尊贵型	2.0T-DCT两驱旗舰型	备注
15	54020G0001-B11	发动机罩开启扣手总成	HANDLE ASSY ENGINE HOOD	0	0	0	0	1	1	0	1	1	
16	Q2714819	十字槽头大半圆自攻螺钉	SCREW	0	0	0	0	2	2	0	2	2	
17	5402101002-B11	左A柱上装饰板（真皮包覆）	TRM-A-PLR-UPR-LH	0	0	0	0	1	1	0	1	1	
18	5402104001-B11	安全气囊系带卡扣	TETHER CLIP	0	0	0	0	2	2	0	2	2	
19	5402103004-B11	左侧A柱饰盖	COVER-A-PILLAR-LH	0	0	0	0	1	1	0	1	1	
20	5608011001-B11	塑料螺钉座	SCREW-NUT	0	0	0	0	2	2	0	2	2	
21	Q2735513	十字盘头自攻螺钉	SCREW	0	0	0	0	2	2	0	2	2	
22	Q2735516	十字盘头自攻螺钉	SCREW	0	0	0	0	6	6	0	6	6	
23	54020D0001-B11	右C柱下装饰板总成	TRM-C-LWR-RH-ASS	0	0	0	0	1	1	0	1	1	
24	5402080001-B11	右B柱下装饰板总成	TRM-B-LWR-RH-ASS	0	0	0	0	1	1	0	1	1	
25	5402040001-B11	右A柱下装饰板总成	TRM-A-LWR-ASS-RH	0	0	0	0	1	1	0	1	1	
26	5402201002-B11	右A柱上装饰板（真皮包覆）	TRM-A-PLR-UPR-RH	0	0	0	0	1	1	0	1	1	
27	5402203004-B11	右侧A柱饰盖	COVER-A-PILLAR-RH	0	0	0	0	1	1	0	1	1	
28	5402603001-B11	右前安全带滑动板调节按钮	ADJUST-COVER-UPR-RH	0	0	0	0	1	1	0	1	1	

5402001006-B11

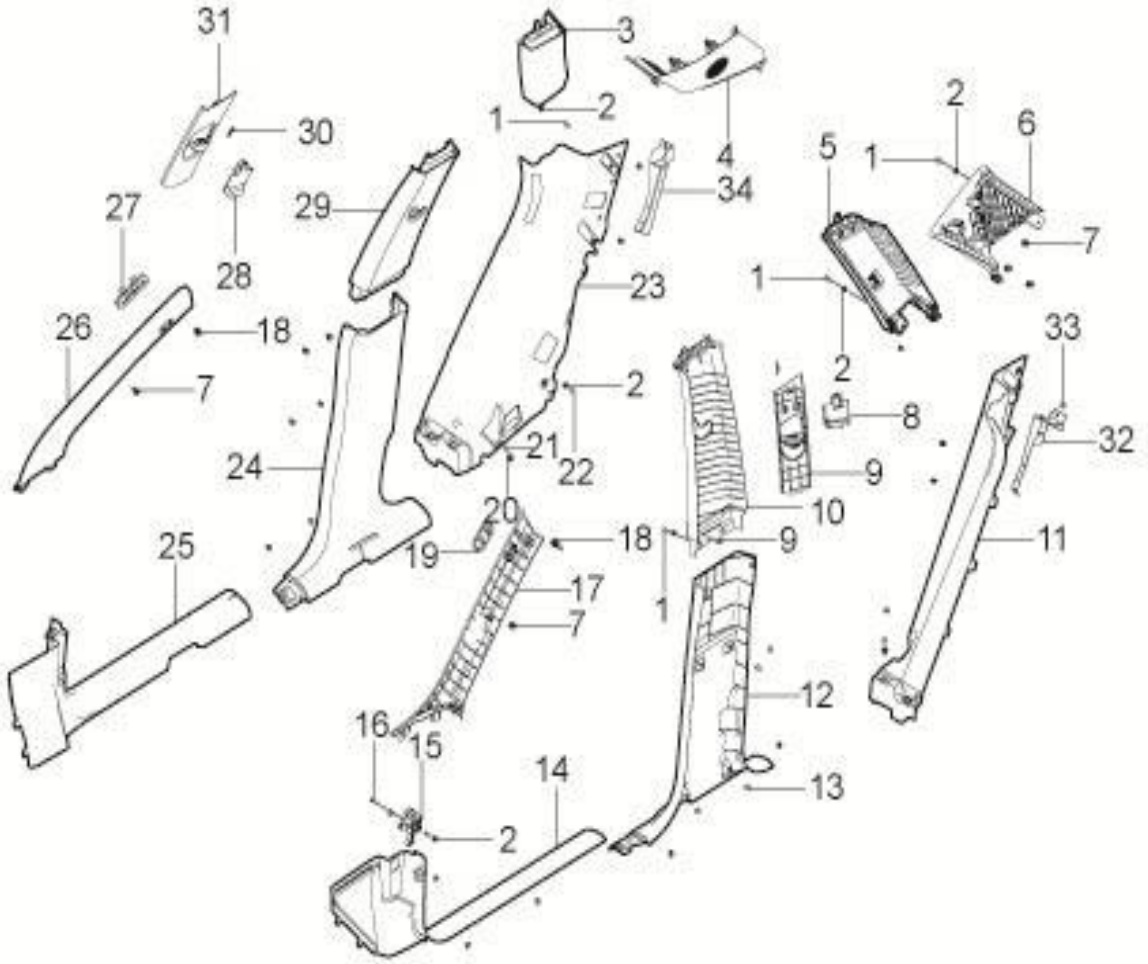

2	7	13	16	20	1	18	30	21	33
									

5402001006-B11 立柱装置（带安全带高度调节、带气帘标识）

5402001006-B11 PILLAR SYSTEM

序号	备件编号	中文名称	英文名称	1.5T-MT两驱精英型	1.5T-MT两驱豪华型	1.5T-MT两驱尊贵型	1.5T-MT两驱旗舰型	2.0T-MT两驱尊贵型	2.0T-MT两驱旗舰型	2.0T-DCT两驱豪华型	2.0T-DCT两驱尊贵型	2.0T-DCT两驱旗舰型	备注
29	5402601003-B11	右B柱上装饰板（真皮包覆）	TRM-B-PLR-UPR-RH	0	0	0	0	1	1	0	1	1	
30	5402504001-B11	弹簧	SPRING	0	0	0	0	2	2	0	2	2	
31	5402602001-B11	右前安全带滑动板	TRM-S/BELT-COVER-RH	0	0	0	0	1	1	0	1	1	
32	5402C05001-B11	左C柱下装饰板支撑板	SHORE TWO-LH	0	0	0	0	1	1	0	1	1	
33	Q1840612	六角法兰面螺栓	BOLT	0	0	0	0	2	2	0	2	2	
34	5402D05001-B11	右C柱下装饰板支撑板	SHORE TWO-RH	0	0	0	0	1	1	0	1	1	

5507001001-B11

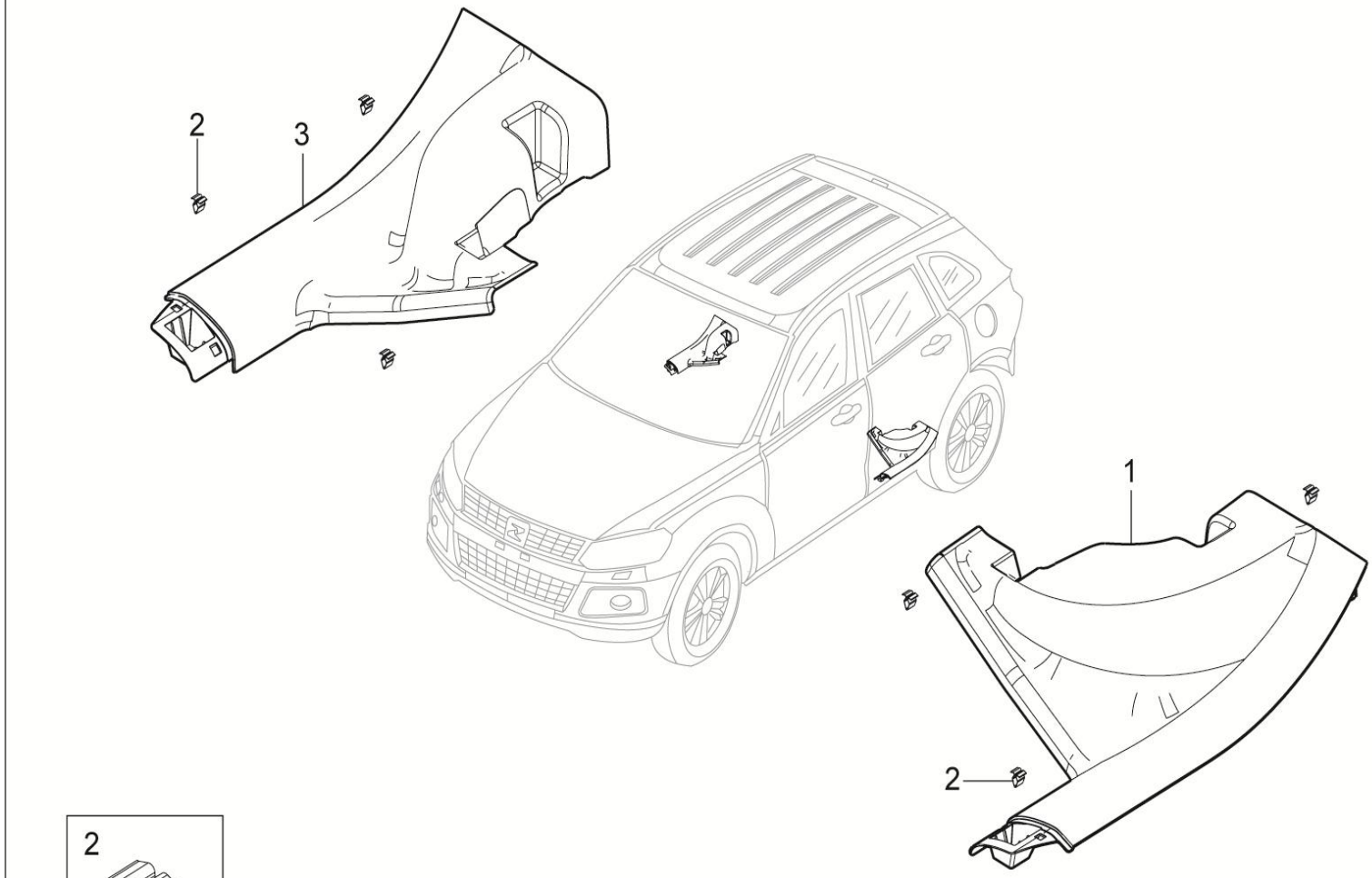

5507001001-B11 门槛装置

5507001001-B11 INNER SCUFF ASSY

序号	备件编号	中文名称	英文名称	1.5T-MT两驱精英型	1.5T-MT两驱豪华型	1.5T-MT两驱尊贵型	1.5T-MT两驱旗舰型	2.0T-MT两驱尊贵型	2.0T-MT两驱旗舰型	2.0T-DCT两驱豪华型	2.0T-DCT两驱尊贵型	2.0T-DCT两驱旗舰型	备注
1	5507030001-B11	左后门槛踏板总成	PLATE-SCUFF-RR-LH-ASS	1	0	0	0	0	0	0	0	0	
2	5402303001-B11	弹簧卡子	SPRING CLIP	6	0	0	0	0	0	0	0	0	
3	5507040001-B11	右后门槛踏板总成	PLATE-SCUFF-RR-RH-ASS	1	0	0	0	0	0	0	0	0	

5507001002-B11

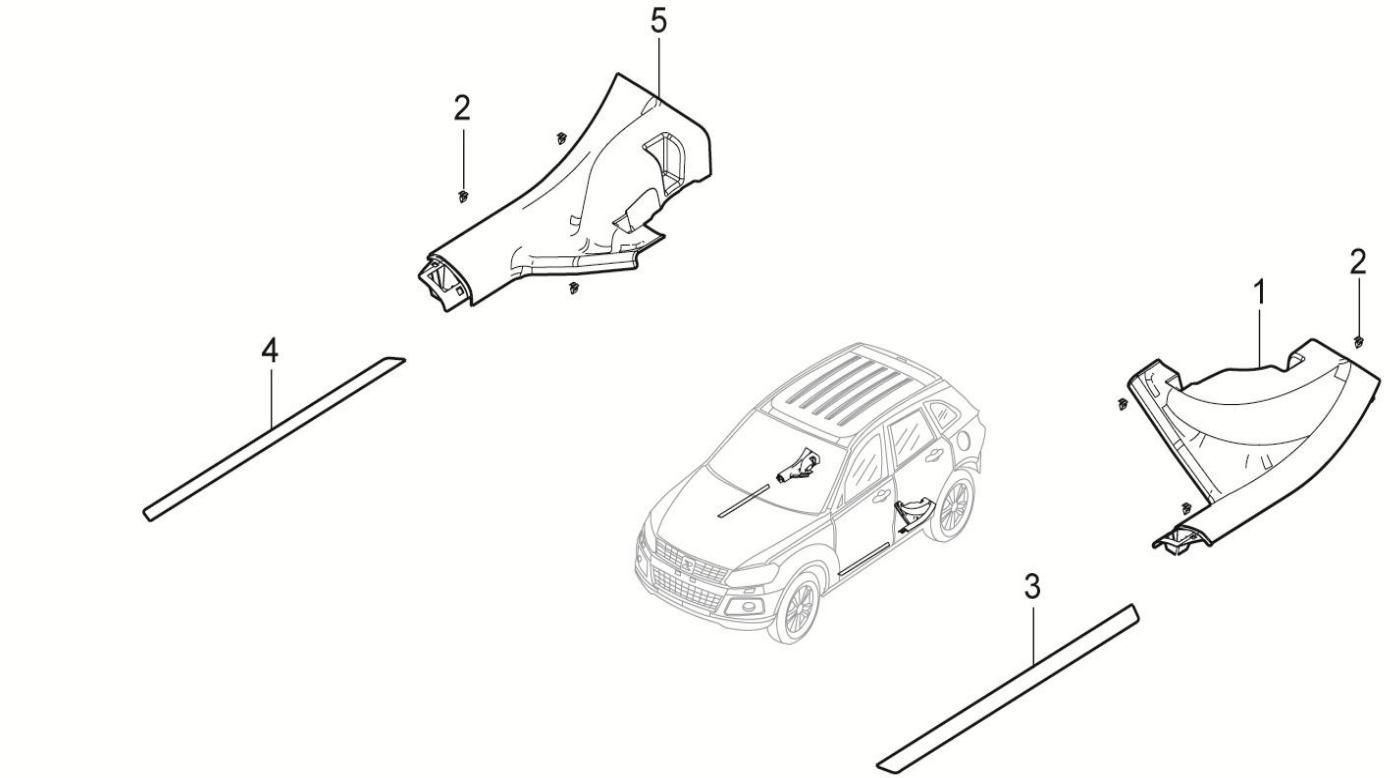

5507001002-B11 门槛装置

5507001002-B11 INNER SCUFF ASSY

序号	备件编号	中文名称	英文名称	1.5T-MT两驱精英型	1.5T-MT两驱豪华型	1.5T-MT两驱尊贵型	1.5T-MT两驱旗舰型	2.0T-MT两驱尊贵型	2.0T-MT两驱旗舰型	2.0T-DCT两驱豪华型	2.0T-DCT两驱尊贵型	2.0T-DCT两驱旗舰型	备注
1	5507030001-B11	左后门槛踏板总成	PLATE-SCUFF-RR-LH-ASS	0	1	1	1	1	1	1	1	1	
2	5402303001-B11	弹簧卡子	SPRING CLIP	0	6	6	6	6	6	6	6	6	
3	5507010001-B11	左前门槛外装饰条总成	PLAE-SCUF-OUR-FR-LH-ASS	0	1	1	1	1	1	1	1	1	
4	5507020001-B11	右前门槛外装饰条总成	PLAE-SCUF-OUR-FR-RH-ASS	0	1	1	1	1	1	1	1	1	
5	5507040001-B11	右后门槛踏板总成	PLATE-SCUFF-RR-RH-ASS	0	1	1	1	1	1	1	1	1	

5518001001-B11

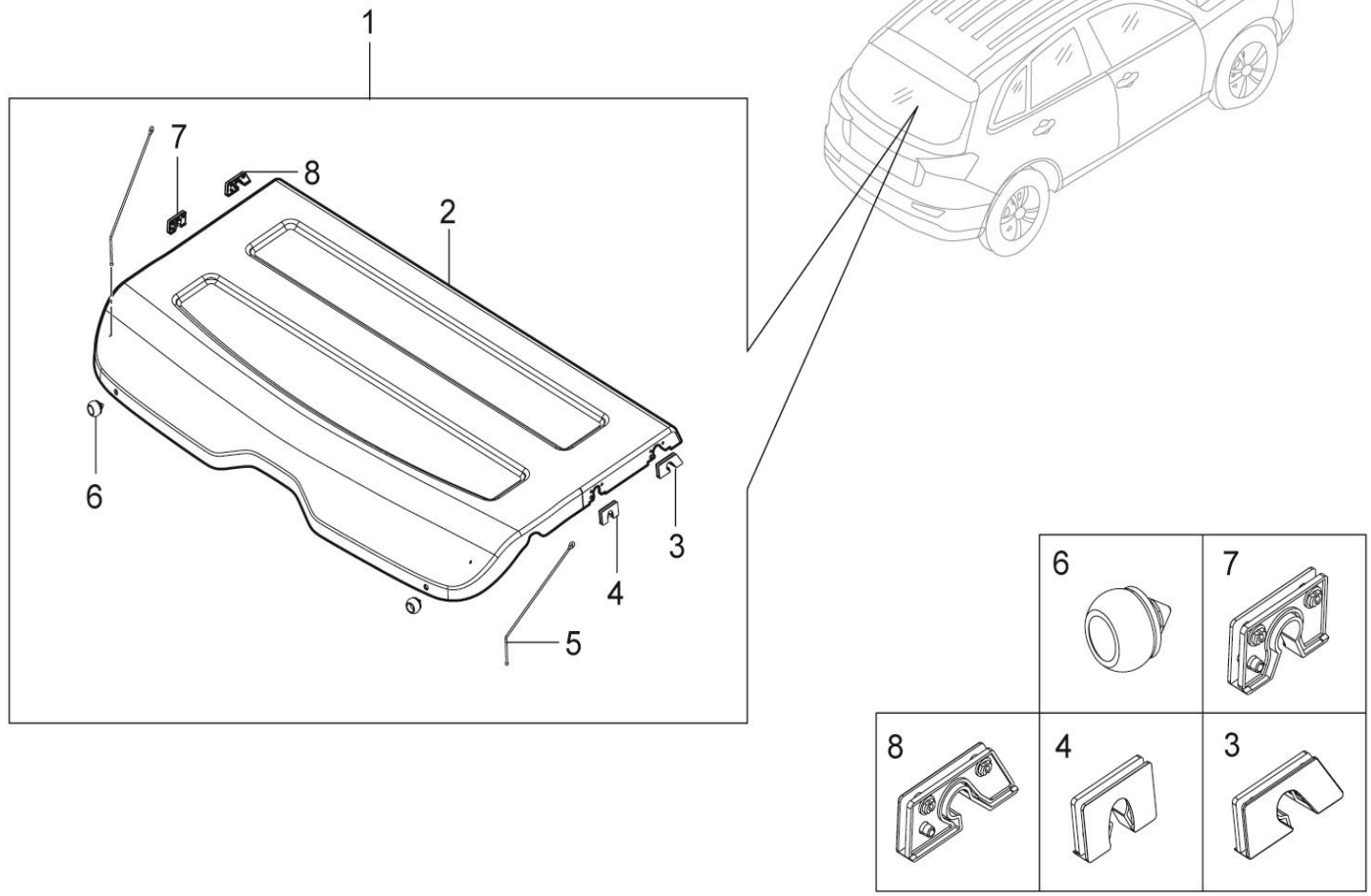

5518001001-B11 后窗台装置

5518001001-B11 TRM-SHELF-ASS

序号	备件编号	中文名称	英文名称	1.5T-MT两驱精英型	1.5T-MT两驱豪华型	1.5T-MT两驱尊贵型	1.5T-MT两驱旗舰型	2.0T-MT两驱尊贵型	2.0T-MT两驱旗舰型	2.0T-DCT两驱豪华型	2.0T-DCT两驱尊贵型	2.0T-DCT两驱旗舰型	备注
1	5518010001-B11	后窗台板装饰板总成	TRM-SHELF-ASS	1	1	0	0	0	0	1	0	0	
2	5518101001-B11	后窗台板装饰板	TRM-SHELF	1	1	0	0	0	0	1	0	0	
3	5518104001-B11	前部塑料件右	BRAKET-FR	1	1	0	0	0	0	1	0	0	
4	5518108001-B11	中部塑料件右	BRAKET-MR	1	1	0	0	0	0	1	0	0	
5	5518106001-B11	拉绳	STRING	2	2	0	0	0	0	2	0	0	
6	5518102001-B11	橡胶垫2个	RUBBER SEAL	2	2	0	0	0	0	2	0	0	
7	5518107001-B11	中部塑料件左	BRAKET-ML	1	1	0	0	0	0	1	0	0	
8	5518103001-B11	前部塑料件左	BRAKET-FL	1	1	0	0	0	0	1	0	0	

5518001002-B11

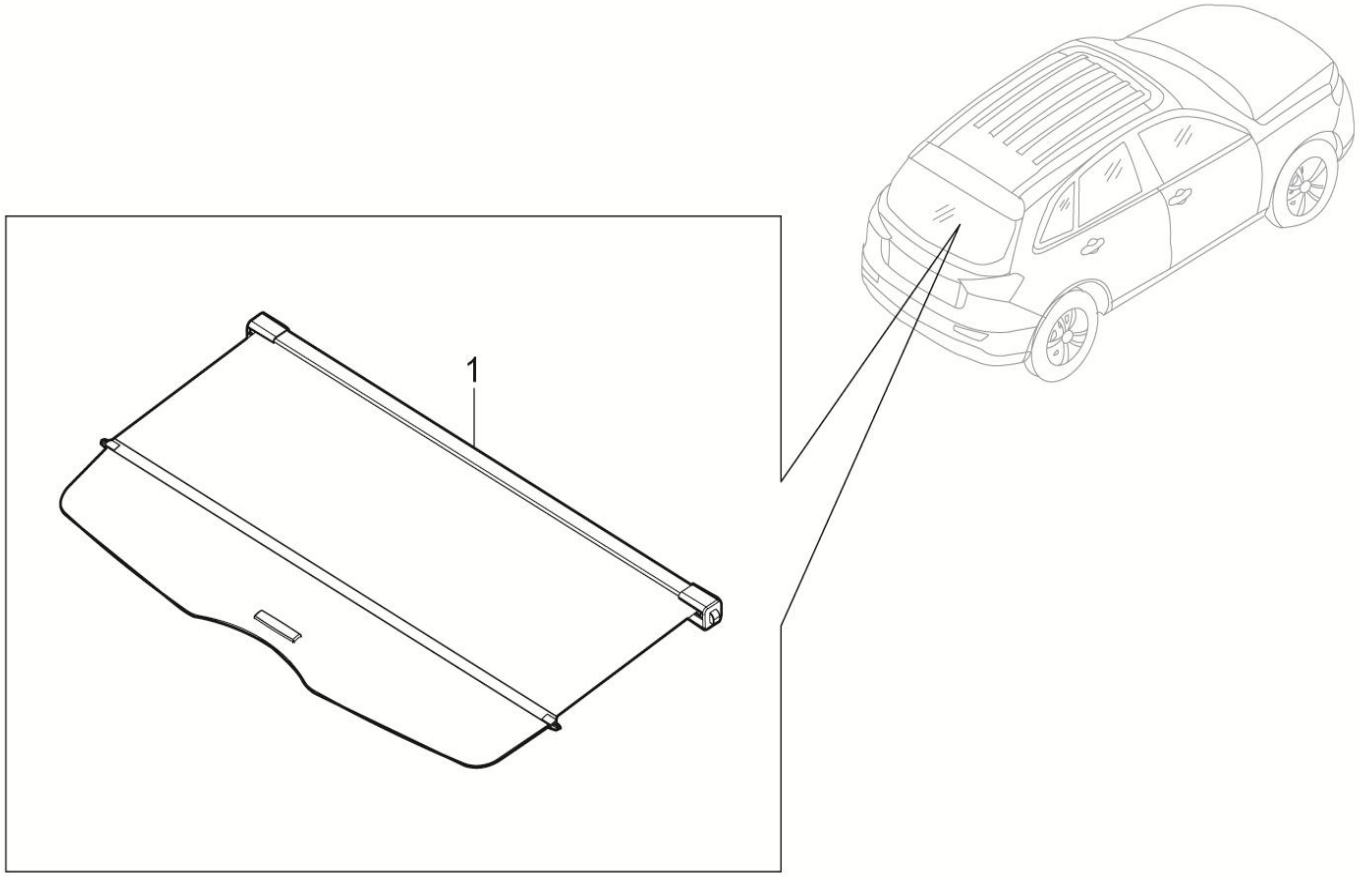

5518001002-B11 后窗台装置

5518001002-B11 TRM-SHELF-ASS

序号	备件编号	中文名称	英文名称	1.5T-MT两驱精英型	1.5T-MT两驱豪华型	1.5T-MT两驱尊贵型	1.5T-MT两驱旗舰型	2.0T-MT两驱尊贵型	2.0T-MT两驱旗舰型	2.0T-DCT两驱豪华型	2.0T-DCT两驱尊贵型	2.0T-DCT两驱旗舰型	备注
1	5518010002-B11	后窗台板装饰板总成	TRM-SHELF-ASS	0	0	1	1	1	1	0	1	1	

5305001001-B11

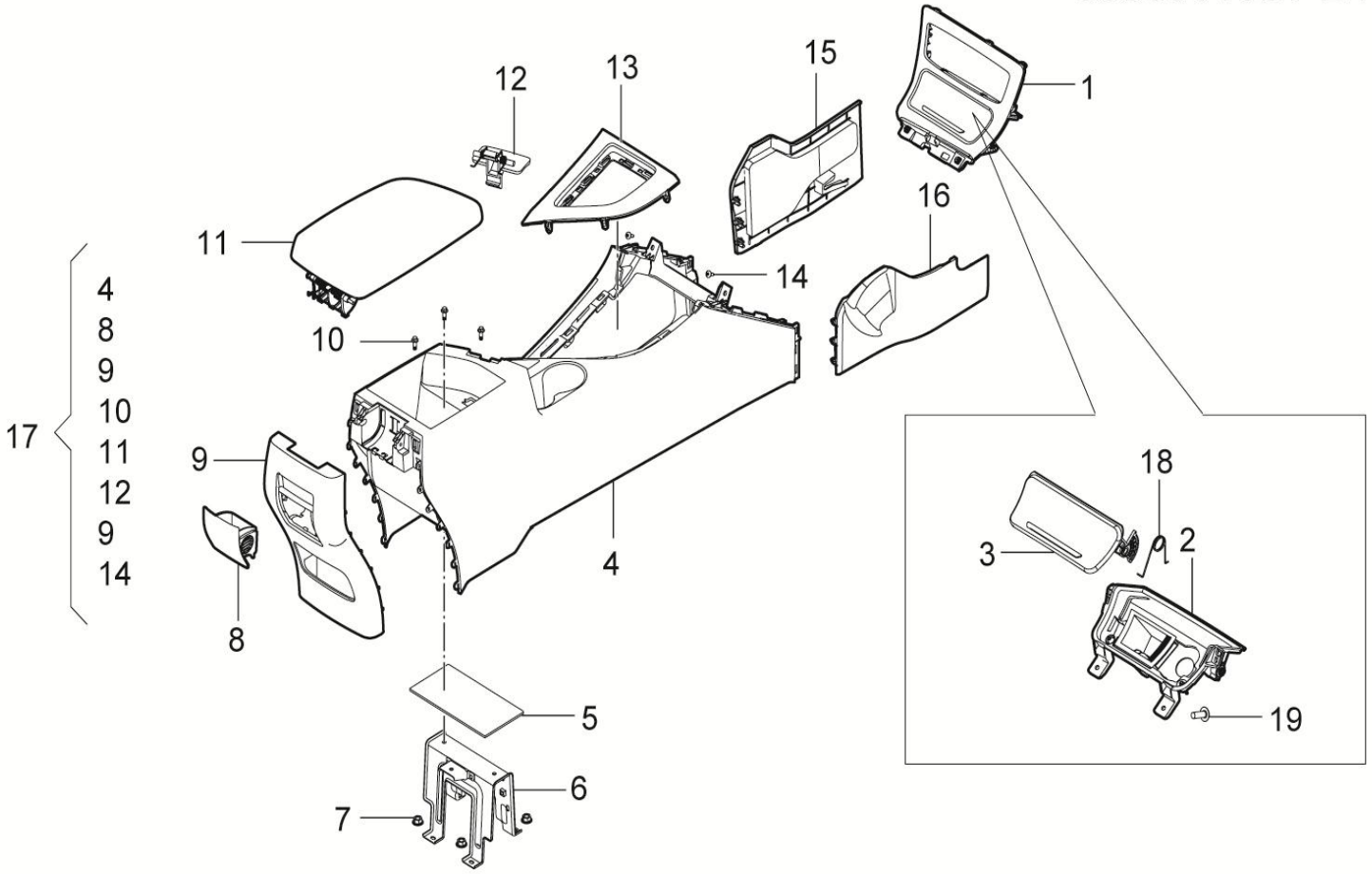

10	14
	

5305001001-B11 副仪表板装置

5305001001-B11 CONSOLE INSTALL DRAWING

序号	备件编号	中文名称	英文名称	1.5T-MT两驱精英型	1.5T-MT两驱豪华型	1.5T-MT两驱尊贵型	1.5T-MT两驱旗舰型	2.0T-MT两驱尊贵型	2.0T-MT两驱旗舰型	2.0T-DCT两驱豪华型	2.0T-DCT两驱尊贵型	2.0T-DCT两驱旗舰型	备注
1	5305020001-B11	副仪表板上盖板总成	UP COVER CONSOLE ASSY	1	1	1	0	0	0	0	0	0	
2	5305600001-B11	烟灰盒盒体总成	CASE ASHTRAY ASS	1	1	1	0	0	0	0	0	0	
3	5305500001-B11	烟灰缸盖总成	COVER ASHTRAY ASSY	1	1	1	0	0	0	0	0	0	
4	5305200001-B11	副仪表板本体总成	CONSOLE ASSY LWR	1	1	1	0	0	0	0	0	0	
5	5305060001-B11	扶手箱杂物盒垫	CONSOLE BOX MAT	1	1	1	0	0	0	0	0	0	
6	5305070001-B11	副仪表板后安装支架总成	CONSOLE BRAKET-RR ASSY	1	1	1	0	0	0	0	0	0	
7	Q32006	六角法兰面螺母	NUT	4	4	4	0	0	0	0	0	0	
8	5305400001-B11	后烟灰缸总成	ASH TRAY RR ASSY	1	1	1	0	0	0	0	0	0	
9	5305300001-B11	副仪表板后盖板总成	BACK COVER CONSOLE ASSY	1	1	1	0	0	0	0	0	0	
10	Q1840616	六角法兰面螺栓	BOLT	3	3	3	0	0	0	0	0	0	
11	5305100001-B11	扶手箱盖总成	ARMREST ASSY	1	1	1	0	0	0	0	0	0	
12	5305120001-B11	扶手箱锁扣手总成	THE ARMREST BOX LOCK HAND ASSEMBLY	1	1	1	0	0	0	0	0	0	
13	5305030001-B11	换挡盖板总成	PNL SHIFT ASSY	1	1	1	0	0	0	0	0	0	
14	Q2734816	十字槽大半圆头自攻螺钉	SCREW	2	2	2	0	0	0	0	0	0	

5305001001-B11

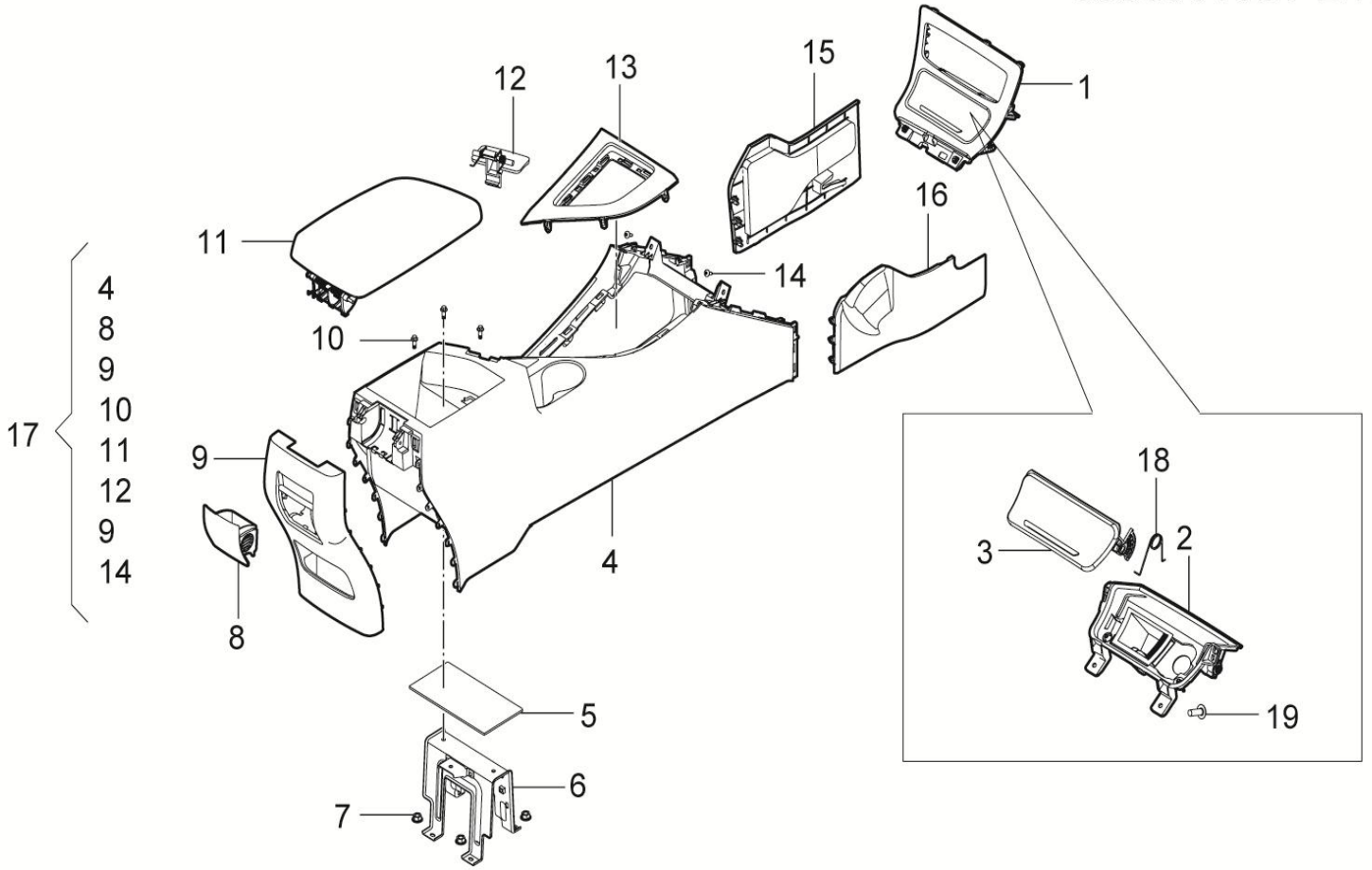

10	14
	

5305001001-B11 副仪表板装置

5305001001-B11 CONSOLE INSTALL DRAWING

序号	备件编号	中文名称	英文名称	1.5T-MT两驱精英型	1.5T-MT两驱豪华型	1.5T-MT两驱尊贵型	1.5T-MT两驱旗舰型	2.0T-MT两驱尊贵型	2.0T-MT两驱旗舰型	2.0T-DCT两驱豪华型	2.0T-DCT两驱尊贵型	2.0T-DCT两驱旗舰型	备注
15	5305080001-B11	副仪表板左前延伸板总成	PNL CONSOLE-FRT ASSY LH	1	1	1	0	0	0	0	0	0	
16	5305090001-B11	副仪表板右前延伸板总成	PNL CONSOLE-FRT ASSY RH	1	1	1	0	0	0	0	0	0	
17	5305010001-B11	副仪表板总成	CONSOLE ASSY	1	1	1	0	0	0	0	0	0	
18	5305612001-B11	弹簧	SPRING	1	1	1	0	0	0	0	0	0	
19	Q2734213	十字槽大半圆头自攻螺钉	SCREW	4	4	4	0	0	0	0	0	0	

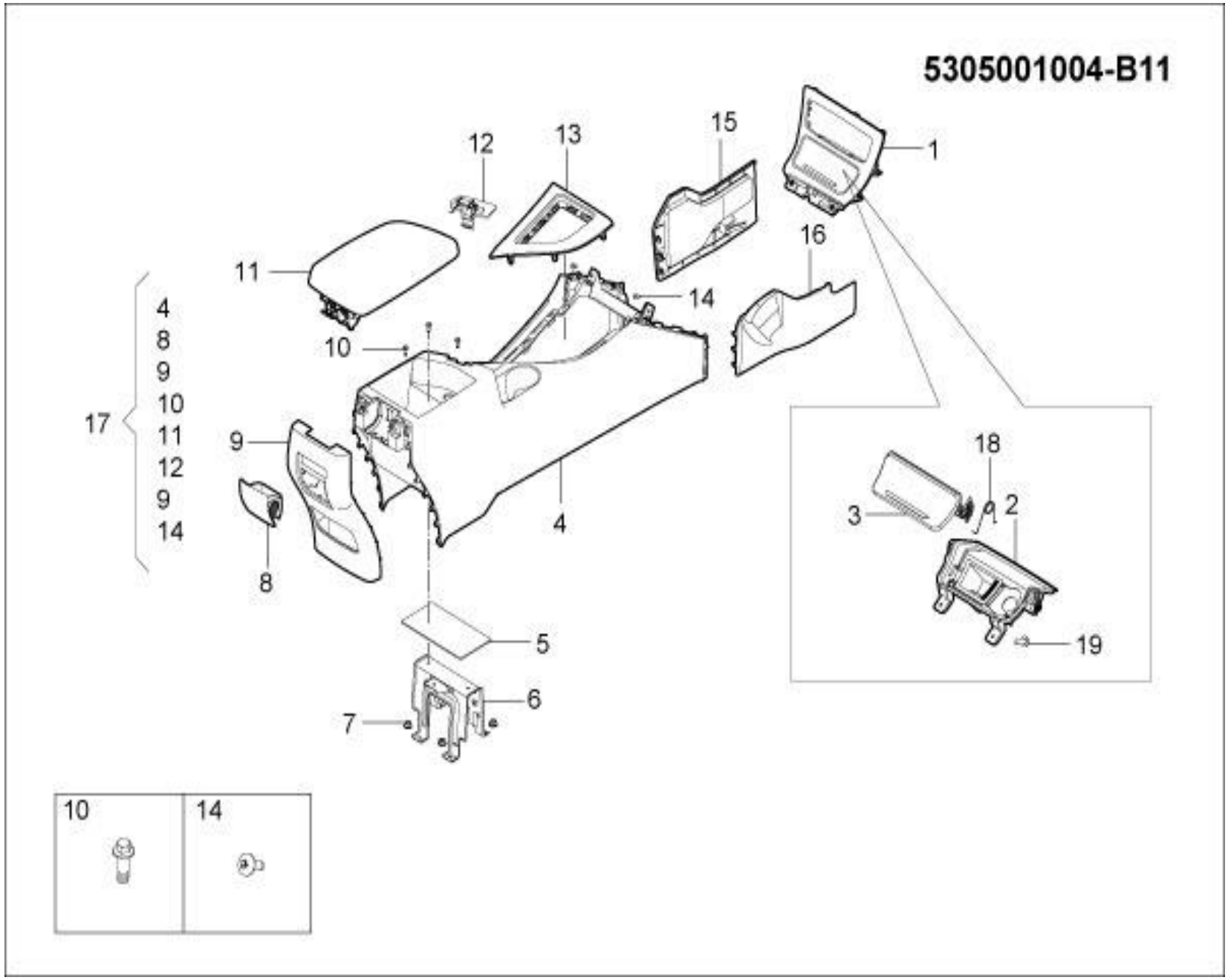
5305001004-B11
1
2
3
4
5
6
7
8
9
10
11
12
13
14
15
16
17
18
19
4
8
9
10
11
12
9
14
10
14

5305001004-B11 副仪表板装置

5305001004-B11 CONSOLE INSTALL DRAWING

序号	备件编号	中文名称	英文名称	1.5T-MT两驱精英型	1.5T-MT两驱豪华型	1.5T-MT两驱尊贵型	1.5T-MT两驱旗舰型	2.0T-MT两驱尊贵型	2.0T-MT两驱旗舰型	2.0T-DCT两驱豪华型	2.0T-DCT两驱尊贵型	2.0T-DCT两驱旗舰型	备注
1	5305020001-B11	副仪表板上盖板总成	UP COVER CONSOLE ASSY	0	1	1	0	0	0	0	0	0	
2	5305600001-B11	烟灰盒盒体总成	CASE ASHTRAY ASS	0	1	1	0	0	0	0	0	0	
3	5305500001-B11	烟灰缸盖总成	COVER ASHTRAY ASSY	0	1	1	0	0	0	0	0	0	
4	5305200001-B11	副仪表板本体总成	CONSOLE ASSY LWR	0	1	1	0	0	0	0	0	0	
5	5305060001-B11	扶手箱杂物盒垫	CONSOLE BOX MAT	0	1	1	0	0	0	0	0	0	
6	5305070001-B11	副仪表板后安装支架总成	CONSOLE BRAKET-RR ASSY	0	1	1	0	0	0	0	0	0	
7	Q32006	六角法兰面螺母	NUT	0	4	4	0	0	0	0	0	0	
8	5305400001-B11	后烟灰缸总成	ASH TRAY RR ASSY	0	1	1	0	0	0	0	0	0	
9	5305300001-B11	副仪表板后盖板总成	BACK COVER CONSOLE ASSY	0	1	1	0	0	0	0	0	0	
10	Q1840616	六角法兰面螺栓	BOLT	0	3	3	0	0	0	0	0	0	
11	5305100004-B11	扶手箱盖总成	ARMREST ASSY	0	1	1	0	0	0	0	0	0	
12	5305120001-B11	扶手箱锁扣手总成	THE ARMREST BOX LOCK HAND ASSEMBLY	0	1	1	0	0	0	0	0	0	
13	5305030001-B11	换挡盖板总成	PNL SHIFT ASSY	0	1	1	0	0	0	0	0	0	
14	Q2734816	十字槽大半圆头自攻螺钉	SCREW	0	2	2	0	0	0	0	0	0	

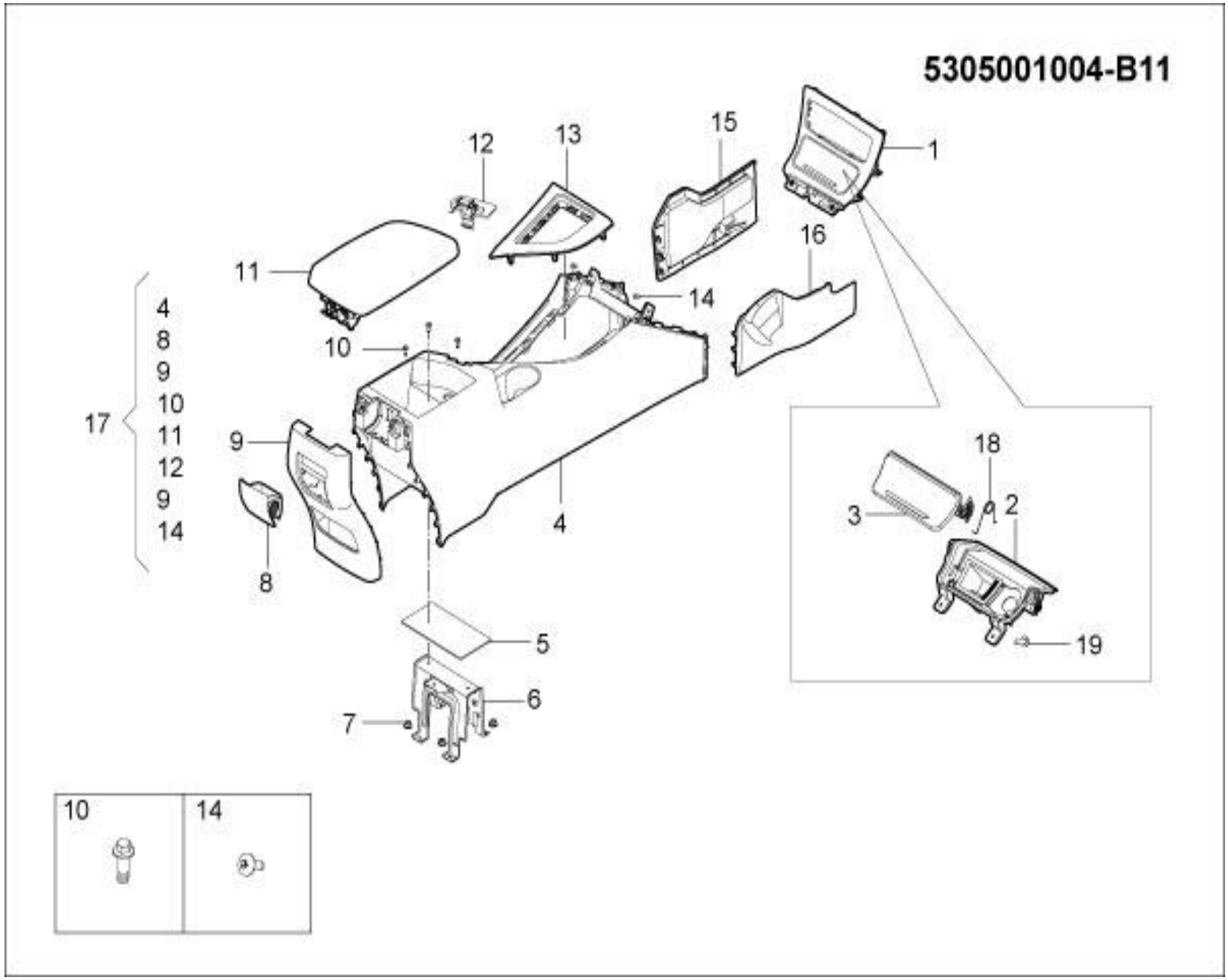
5305001004-B11
1
2
3
4
5
6
7
8
9
10
11
12
13
14
15
16
17
18
19
4
8
9
10
11
12
9
14
10
14

5305001004-B11 副仪表板装置

5305001004-B11 CONSOLE INSTALL DRAWING

序号	备件编号	中文名称	英文名称	1.5T-MT两驱精英型	1.5T-MT两驱豪华型	1.5T-MT两驱尊贵型	1.5T-MT两驱旗舰型	2.0T-MT两驱尊贵型	2.0T-MT两驱旗舰型	2.0T-DCT两驱豪华型	2.0T-DCT两驱尊贵型	2.0T-DCT两驱旗舰型	备注
15	5305080001-B11	副仪表板左前延伸板总成	PNL CONSOLE-FRT ASSY LH	0	1	1	0	0	0	0	0	0	
16	5305090001-B11	副仪表板右前延伸板总成	PNL CONSOLE-FRT ASSY RH	0	1	1	0	0	0	0	0	0	
17	5305010004-B11	副仪表板总成	CONSOLE ASSY	0	1	1	0	0	0	0	0	0	
18	5305612001-B11	弹簧	SPRING	0	1	1	0	0	0	0	0	0	
19	Q2734213	十字槽大半圆头自攻螺钉	SCREW	0	4	4	0	0	0	0	0	0	

5305001003-B11

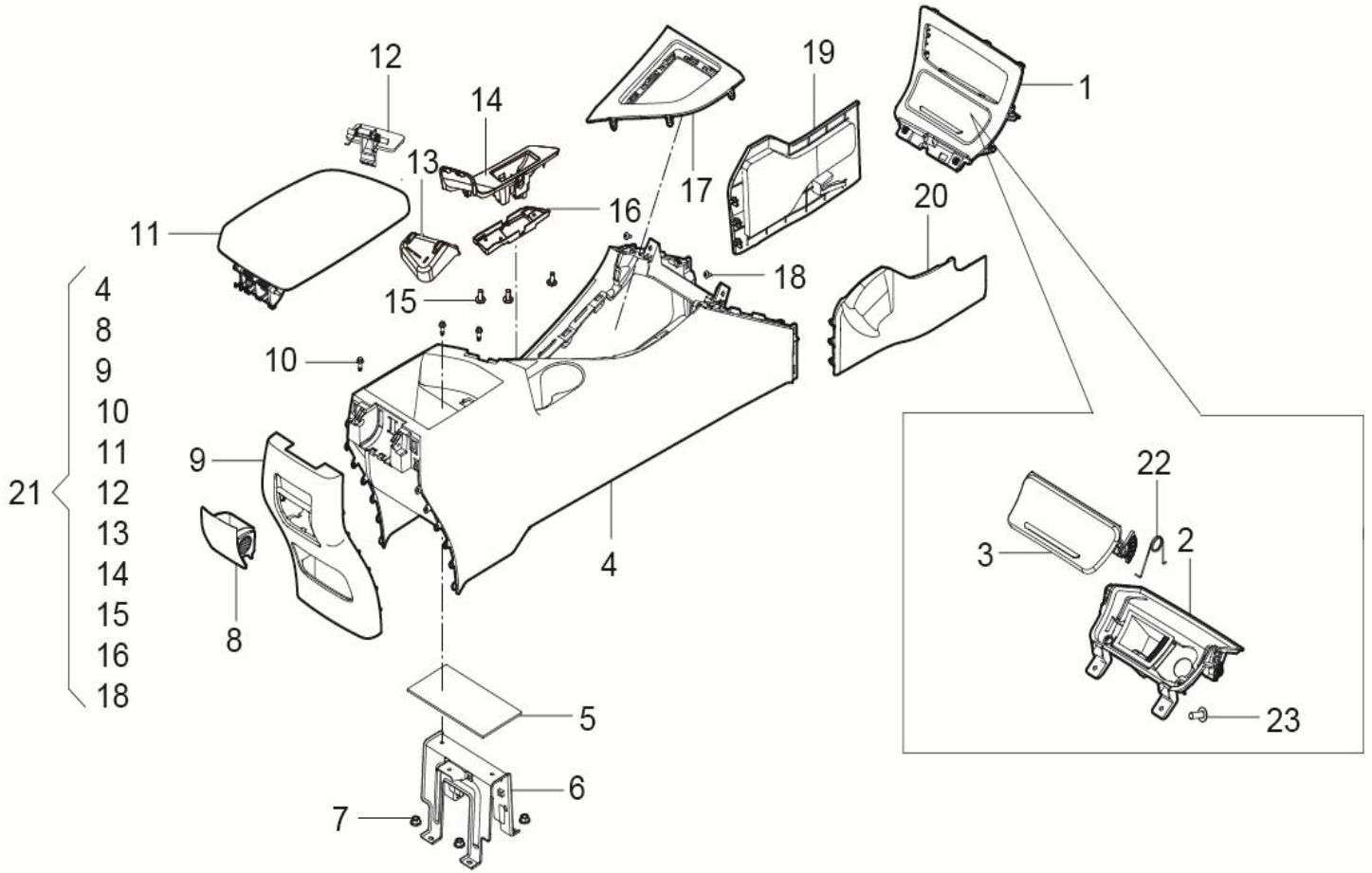

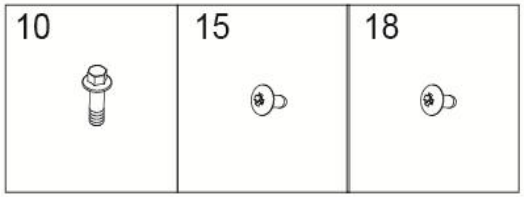

5305001003-B11 副仪表板装置

5305001003-B11 CONSOLE INSTALL DRAWING

序号	备件编号	中文名称	英文名称	1.5T-MT两驱精英型	1.5T-MT两驱豪华型	1.5T-MT两驱尊贵型	1.5T-MT两驱旗舰型	2.0T-MT两驱尊贵型	2.0T-MT两驱旗舰型	2.0T-DCT两驱豪华型	2.0T-DCT两驱尊贵型	2.0T-DCT两驱旗舰型	备注
1	5305020001-B11	副仪表板上盖板总成	UP COVER CONSOLE ASSY	0	0	0	1	0	0	0	0	0	
2	5305600001-B11	烟灰盒盒体总成	CASE ASHTRAY ASS	0	0	0	1	0	0	0	0	0	
3	5305500001-B11	烟灰缸盖总成	COVER ASHTRAY ASSY	0	0	0	1	0	0	0	0	0	
4	5305200003-B11	副仪表板本体总成	CONSOLE ASSY LWR	0	0	0	1	0	0	0	0	0	
5	5305060001-B11	扶手箱杂物盒垫	CONSOLE BOX MAT	0	0	0	1	0	0	0	0	0	
6	5305070001-B11	副仪表板后安装支架总成	CONSOLE BRAKET-RR ASSY	0	0	0	1	0	0	0	0	0	
7	Q32006	六角法兰面螺母	NUT	0	0	0	4	0	0	0	0	0	
8	5305400001-B11	后烟灰缸总成	ASH TRAY RR ASSY	0	0	0	1	0	0	0	0	0	
9	5305300001-B11	副仪表板后盖板总成	BACK COVER CONSOLE ASSY	0	0	0	1	0	0	0	0	0	
10	Q1840616	六角法兰面螺栓	BOLT	0	0	0	3	0	0	0	0	0	
11	5305100001-B11	扶手箱盖总成	ARMREST ASSY	0	0	0	1	0	0	0	0	0	
12	5305120001-B11	扶手箱锁扣手总成	THE ARMREST BOX LOCK HAND ASSEMBLY	0	0	0	1	0	0	0	0	0	
13	5305214001-B11	手刹支撑块	HAND BRAKE SUPPORT BLOCK	0	0	0	1	0	0	0	0	0	
14	5305050003-B11	手刹堵盖	HAND BRAKE COVER	0	0	0	1	0	0	0	0	0	

5305001003-B11

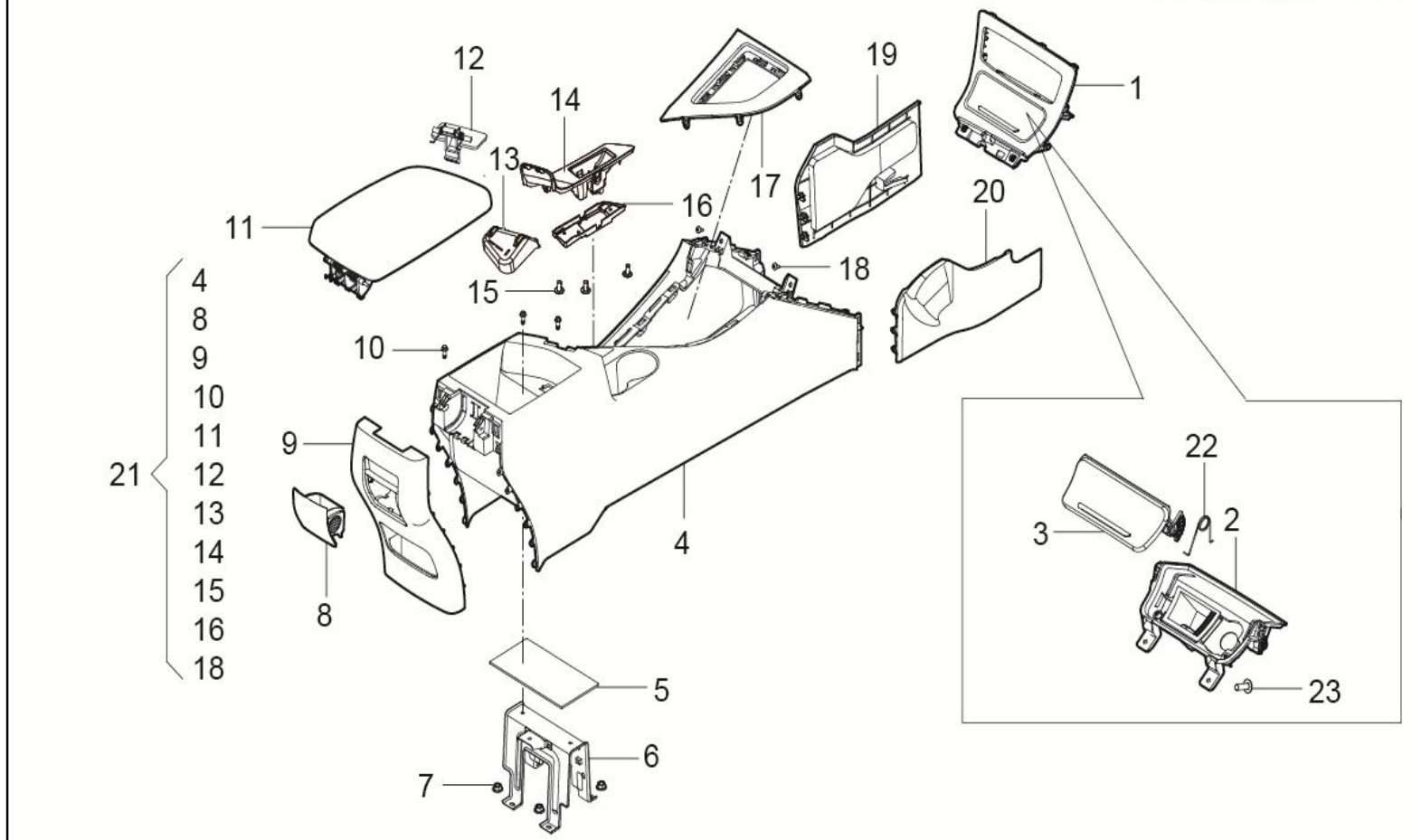

10	15	18
		

5305001003-B11 副仪表板装置

5305001003-B11 CONSOLE INSTALL DRAWING

序号	备件编号	中文名称	英文名称	1.5T-MT两驱精英型	1.5T-MT两驱豪华型	1.5T-MT两驱尊贵型	1.5T-MT两驱旗舰型	2.0T-MT两驱尊贵型	2.0T-MT两驱旗舰型	2.0T-DCT两驱豪华型	2.0T-DCT两驱尊贵型	2.0T-DCT两驱旗舰型	备注
15	Q2734216	十字槽大半圆头自攻螺钉	SCREW	0	0	0	3	0	0	0	0	0	
16	5305218003-B11	EPB底座	EPB BASE	0	0	0	1	0	0	0	0	0	
17	5305030001-B11	换挡盖板总成	PNL SHIFT ASSY	0	0	0	1	0	0	0	0	0	
18	Q2734816	十字槽大半圆头自攻螺钉	SCREW	0	0	0	2	0	0	0	0	0	
19	5305080001-B11	副仪表板左前延伸板总成	PNL CONSOLE-FRT ASSY LH	0	0	0	1	0	0	0	0	0	
20	5305090001-B11	副仪表板右前延伸板总成	PNL CONSOLE-FRT ASSY RH	0	0	0	1	0	0	0	0	0	
21	5305010003-B11	副仪表板总成	CONSOLE ASSY	0	0	0	1	0	0	0	0	0	
22	5305612001-B11	弹簧	SPRING	0	0	0	1	0	0	0	0	0	
23	Q2734213	十字槽大半圆头自攻螺钉	SCREW	0	0	0	4	0	0	0	0	0	

5305001005-B11

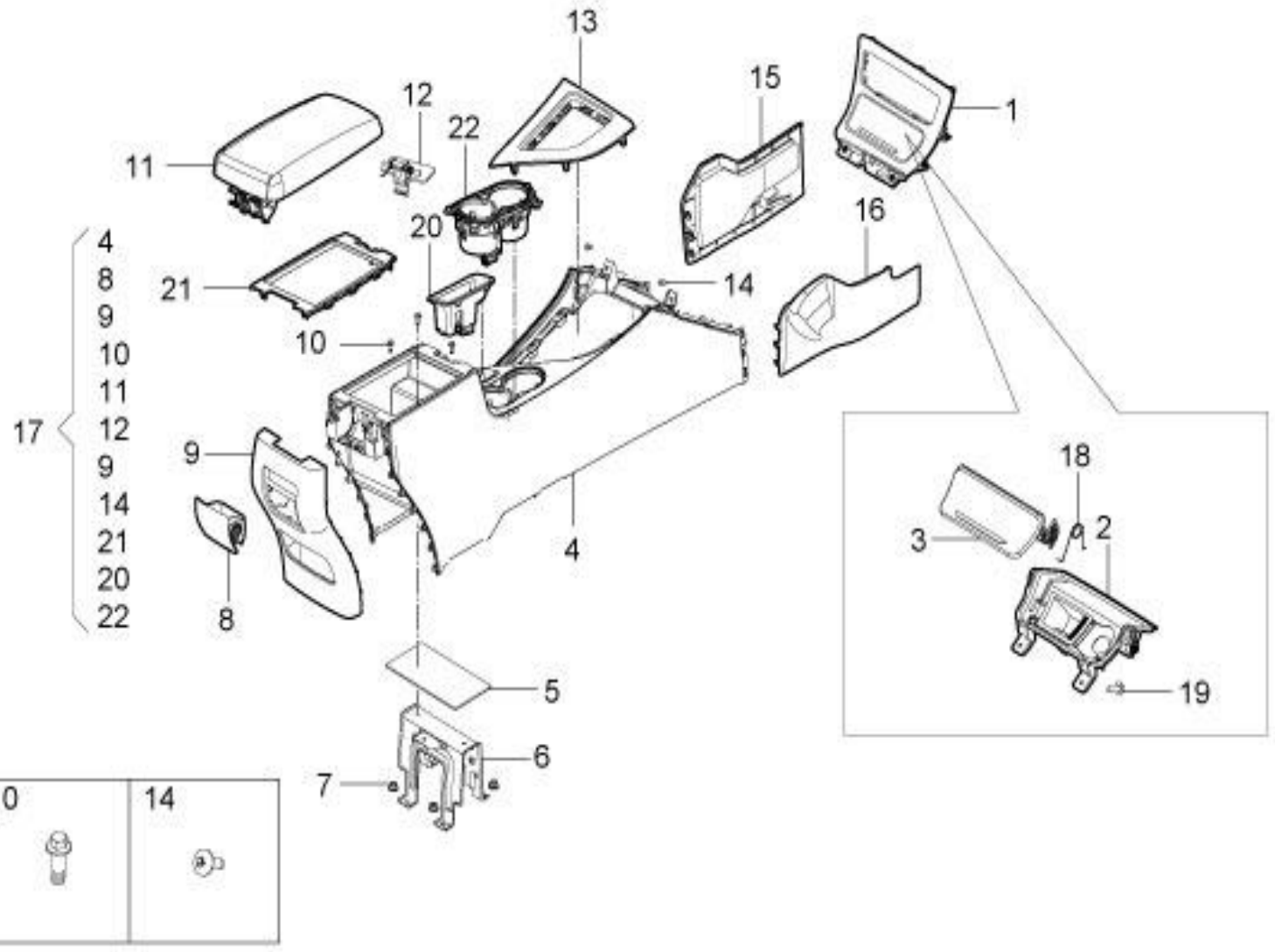

5305001005-B11 副仪表板装置

5305001005-B11 CONSOLE INSTALL DRAWING

序号	备件编号	中文名称	英文名称	1.5T-MT两驱精英型	1.5T-MT两驱豪华型	1.5T-MT两驱尊贵型	1.5T-MT两驱旗舰型	2.0T-MT两驱尊贵型	2.0T-MT两驱旗舰型	2.0T-DCT两驱豪华型	2.0T-DCT两驱尊贵型	2.0T-DCT两驱旗舰型	备注
1	5305020001-B11	副仪表板上盖板总成	UP COVER CONSOLE ASSY	0	0	0	0	1	1	0	0	0	
2	5305600001-B11	烟灰盒盒体总成	CASE ASHTRAY ASS	0	0	0	0	1	1	0	0	0	
3	5305500001-B11	烟灰缸盖总成	COVER ASHTRAY ASSY	0	0	0	0	1	1	0	0	0	
4	5305200005-B11	副仪表板本体总成	CONSOLE ASSY LWR	0	0	0	0	1	1	0	0	0	
5	5305060001-B11	扶手箱杂物盒垫	CONSOLE BOX MAT	0	0	0	0	1	1	0	0	0	
6	5305070001-B11	副仪表板后安装支架总成	CONSOLE BRAKET-RR ASSY	0	0	0	0	1	1	0	0	0	
7	Q32006	六角法兰面螺母	NUT	0	0	0	0	4	4	0	0	0	
8	5305400001-B11	后烟灰缸总成	ASH TRAY RR ASSY	0	0	0	0	1	1	0	0	0	
9	5305300005-B11	副仪表板后盖板总成(黑色)	BACK COVER CONSOLE ASSY	0	0	0	0	1	1	0	0	0	
9	5305300005-B11-HZ	副仪表板后盖板总成(红棕色)	BACK COVER CONSOLE ASSY	0	0	0	0	1	1	0	0	0	
9	5305300005-B11-Z	副仪表板后盖板总成（棕色）	BACK COVER CONSOLE ASSY	0	0	0	0	1	1	0	0	0	
10	Q1840616	六角法兰面螺栓	BOLT	0	0	0	0	3	3	0	0	0	
11	5305100005-B11	扶手箱盖总成(黑色)	ARMREST ASSY	0	0	0	0	1	1	0	0	0	
11	5305100005-B11-HZ	扶手箱盖总成(红棕色)	ARMREST ASSY	0	0	0	0	1	1	0	0	0	

5305001005-B11

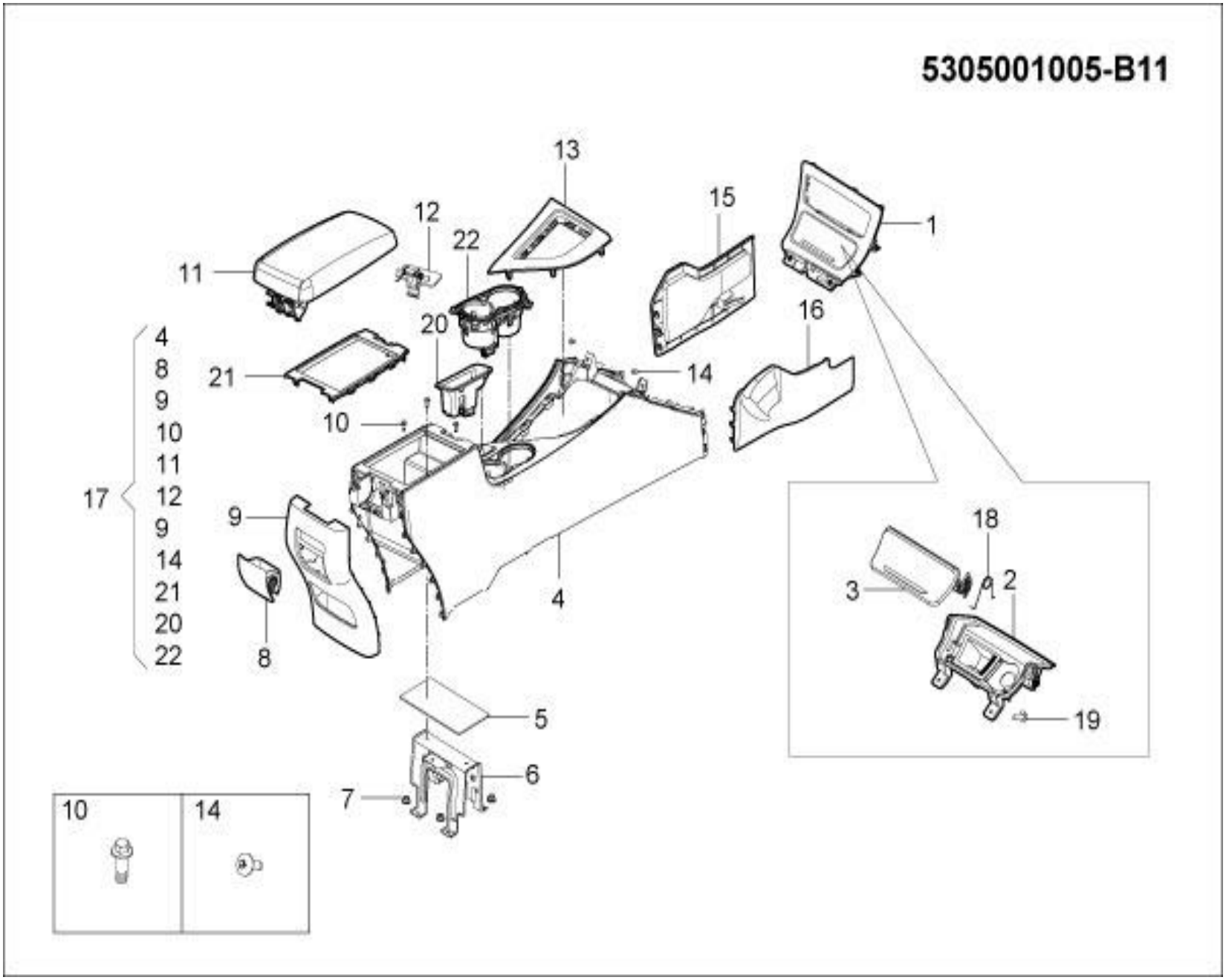

5305001005-B11 副仪表板装置

5305001005-B11 CONSOLE INSTALL DRAWING

序号	备件编号	中文名称	英文名称	1.5T-MT两驱精英型	1.5T-MT两驱豪华型	1.5T-MT两驱尊贵型	1.5T-MT两驱旗舰型	2.0T-MT两驱尊贵型	2.0T-MT两驱旗舰型	2.0T-DCT两驱豪华型	2.0T-DCT两驱尊贵型	2.0T-DCT两驱旗舰型	备注
11	5305100005-B11-Z	扶手箱盖总成（棕色）	ARMREST ASSY	0	0	0	0	1	1	0	0	0	
12	5305119001-B11	扶手箱锁扣手总成	THE ARMREST BOX LOCK HAND ASSEMBLY	0	0	0	0	1	1	0	0	0	
13	5305030001-B11	换挡盖板总成	PNL SHIFT ASSY	0	0	0	0	1	1	0	0	0	
14	Q2734816	十字槽大半圆头自攻螺钉	SCREW	0	0	0	0	2	2	0	0	0	
15	5305080001-B11	副仪表板左前延伸板总成	PNL CONSOLE-FRT ASSY LH	0	0	0	0	1	1	0	0	0	
16	5305090001-B11	副仪表板右前延伸板总成	PNL CONSOLE-FRT ASSY RH	0	0	0	0	1	1	0	0	0	
17	5305010005-B11	副仪表板总成(黑色)	CONSOLE ASSY	0	0	0	0	1	1	0	0	0	
17	5305010005-B11-HZ	副仪表板总成(红棕色)	CONSOLE ASSY	0	0	0	0	1	1	0	0	0	
17	5305010005-B11-Z	副仪表板总成（棕色）	CONSOLE ASSY	0	0	0	0	1	1	0	0	0	
18	5305612001-B11	弹簧	SPRING	0	0	0	0	1	1	0	0	0	
19	Q2734213	十字槽大半圆头自攻螺钉	SCREW	0	0	0	0	4	4	0	0	0	
20	5305218005-B11	EPB底座	EPB BASE	0	0	0	0	1	1	0	0	0	
21	5305127001-B11	扶手箱斗盖板	ARMREST BOX BUCKET COVER	0	0	0	0	1	1	0	0	0	
22	5305B00001-B11	杯托总成	THE CUP HOLDER ASSEMBLY	0	0	0	0	1	1	0	0	0	

5305001006-B11

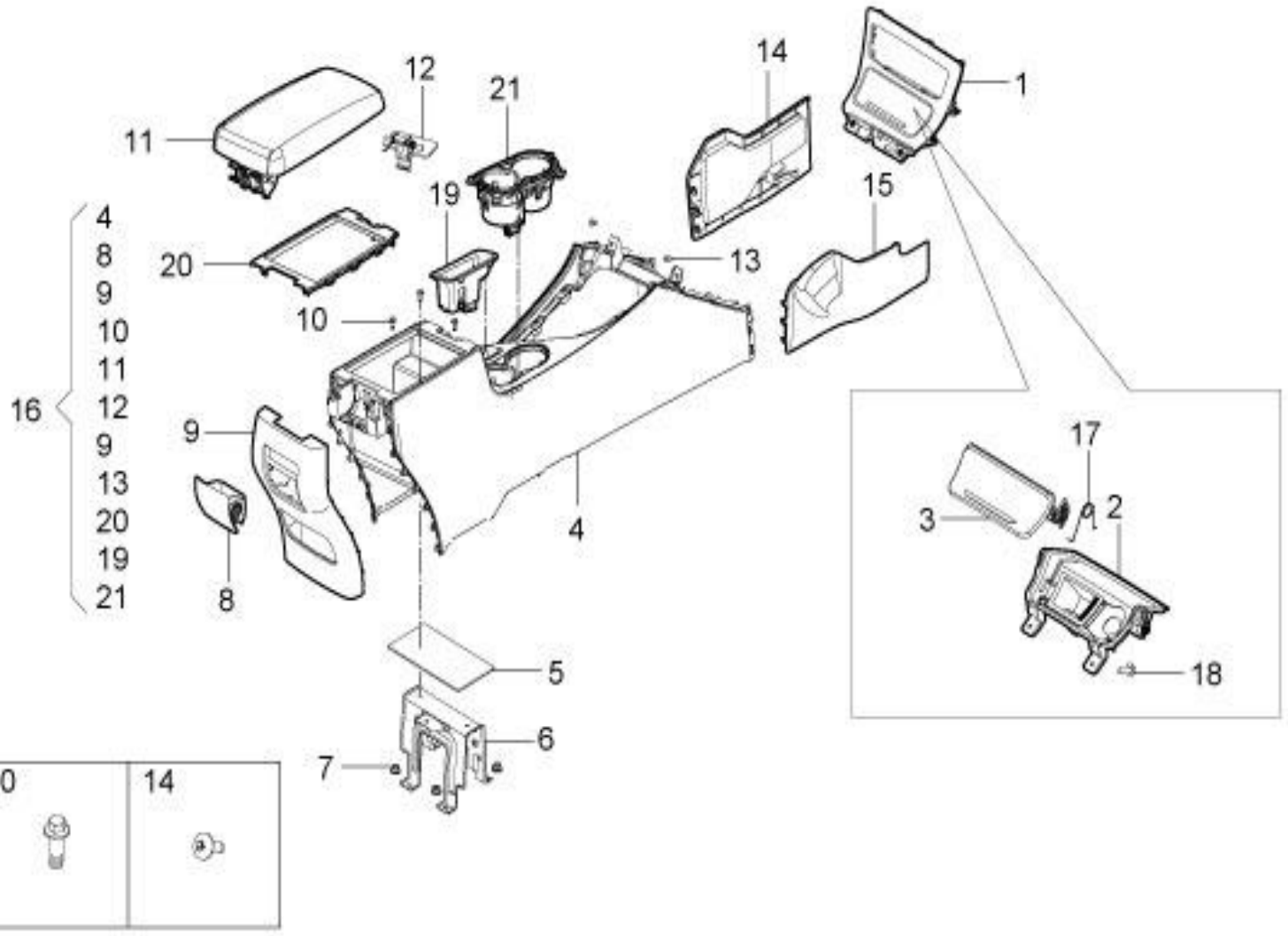

5305001006-B11 副仪表板装置

5305001006-B11 CONSOLE INSTALL DRAWING

序号	备件编号	中文名称	英文名称	1.5T-MT两驱精英型	1.5T-MT两驱豪华型	1.5T-MT两驱尊贵型	1.5T-MT两驱旗舰型	2.0T-MT两驱尊贵型	2.0T-MT两驱旗舰型	2.0T-DCT两驱豪华型	2.0T-DCT两驱尊贵型	2.0T-DCT两驱旗舰型	备注
1	5305020001-B11	副仪表板上盖板总成	UP COVER CONSOLE ASSY	0	0	0	0	0	0	1	1	1	
2	5305600001-B11	烟灰盒盒体总成	CASE ASHTRAY ASS	0	0	0	0	0	0	1	1	1	
3	5305500001-B11	烟灰缸盖总成	COVER ASHTRAY ASSY	0	0	0	0	0	0	1	1	1	
4	5305200005-B11	副仪表板本体总成	CONSOLE ASSY LWR	0	0	0	0	0	0	1	1	1	
5	5305060001-B11	扶手箱杂物盒垫	CONSOLE BOX MAT	0	0	0	0	0	0	1	1	1	
6	5305300005-B11	副仪表板后盖板总成(黑色)	CONSOLE BRAKET-RR ASSY	0	0	0	0	0	0	1	1	1	
6	5305300005-B11-HZ	副仪表板后盖板总成(红棕色)	CONSOLE BRAKET-RR ASSY	0	0	0	0	0	0	4	4	4	
6	5305300005-B11-Z	副仪表板后盖板总成（棕色）	CONSOLE BRAKET-RR ASSY	0	0	0	0	0	0	1	1	1	
7	Q32006	六角法兰面螺母	NUT	0	0	0	0	1	1	0	0	0	
8	5305400001-B11	后烟灰缸总成	ASH TRAY RR ASSY	0	0	0	0	1	1	0	0	0	
9	5305300005-B11	副仪表板后盖板总成	BACK COVER CONSOLE ASSY	0	0	0	0	1	1	0	0	0	
10	Q1840616	六角法兰面螺栓	BOLT	0	0	0	0	0	0	3	3	3	
11	5305100005-B11	扶手箱盖总成(黑色)	ARMREST ASSY	0	0	0	0	1	1	0	0	0	
11	5305100005-B11-HZ	扶手箱盖总成(红棕色)	ARMREST ASSY	0	0	0	0	1	1	0	0	0	

5305001006-B11

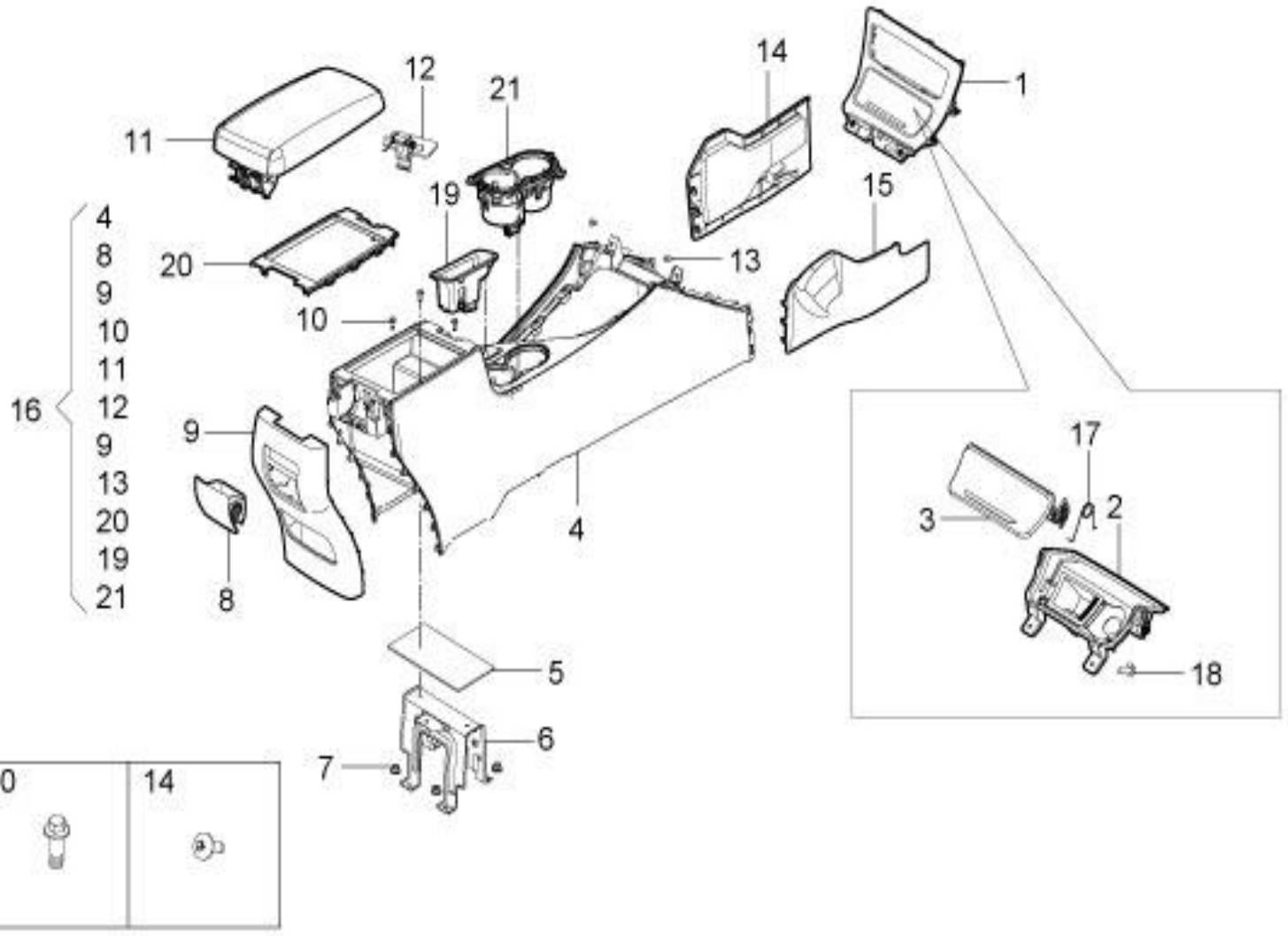

5305001006-B11 副仪表板装置

5305001006-B11 CONSOLE INSTALL DRAWING

序号	备件编号	中文名称	英文名称	1.5T-MT两驱精英型	1.5T-MT两驱豪华型	1.5T-MT两驱尊贵型	1.5T-MT两驱旗舰型	2.0T-MT两驱尊贵型	2.0T-MT两驱旗舰型	2.0T-DCT两驱豪华型	2.0T-DCT两驱尊贵型	2.0T-DCT两驱旗舰型	备注
11	5305100005-B11-Z	扶手箱盖总成（棕色）	ARMREST ASSY	0	0	0	0	1	1	0	0	0	
12	5305119001-B11	扶手箱锁扣手总成	THE ARMREST BOX LOCK HAND ASSEMBLY	0	0	0	0	0	0	1	1	1	
13	Q2734816	十字槽大半圆头自攻螺钉	SCREW	0	0	0	0	0	0	2	2	2	
14	5305080001-B11	副仪表板左前延伸板总成	PNL CONSOLE-FRT ASSY LH	0	0	0	0	0	0	1	1	1	
15	5305090001-B11	副仪表板右前延伸板总成	PNL CONSOLE-FRT ASSY RH	0	0	0	0	0	0	1	1	1	
16	5305010005-B11	副仪表板总成(黑色)	CONSOLE ASSY	0	0	0	0	0	0	1	1	1	
16	5305010005-B11-HZ	副仪表板总成(红棕色)	CONSOLE ASSY	0	0	0	0	0	0	1	1	1	
16	5305010005-B11-Z	副仪表板总成（棕色）	CONSOLE ASSY	0	0	0	0	0	0	1	1	1	
17	5305612001-B11	弹簧	SPRING	0	0	0	0	0	0	1	1	1	
18	Q2734213	十字槽大半圆头自攻螺钉	SCREW	0	0	0	0	0	0	4	4	4	
19	5305218005-B11	EPB底座	EPB BASE	0	0	0	0	0	0	1	1	1	
20	5305127001-B11	扶手箱斗盖板	ARMREST BOX BUCKET COVER	0	0	0	0	0	0	1	1	1	
21	5305B00001-B11	杯托总成	THE CUP HOLDER ASSEMBLY	0	0	0	0	0	0	1	1	1	

6102001001-B11

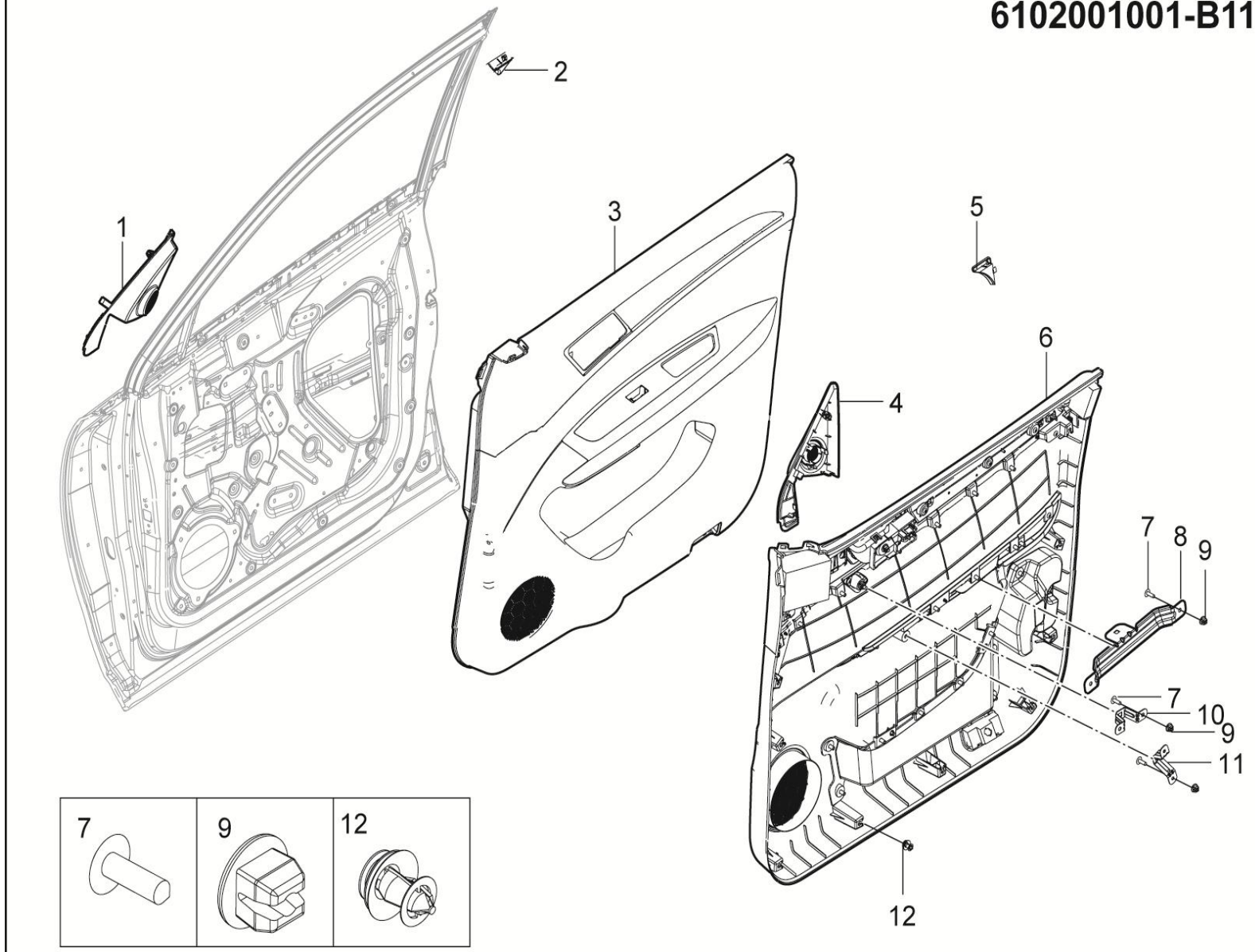

6102001001-B11 前门护板（不带门灯）

6102001001-B11 TRM-DOOR-FR-ASS

序号	备件编号	中文名称	英文名称	1.5T-MT两驱精英型	1.5T-MT两驱豪华型	1.5T-MT两驱尊贵型	1.5T-MT两驱旗舰型	2.0T-MT两驱尊贵型	2.0T-MT两驱旗舰型	2.0T-DCT两驱豪华型	2.0T-DCT两驱尊贵型	2.0T-DCT两驱旗舰型	备注
1	6102040001-B11	右前车门三角饰盖总成	GARH-DOOR-FR-ASS-RH	1	0	0	0	0	0	0	0	0	
2	6102504001-B11	右前门框三角块	GARH-DOOR-FR-RH	1	0	0	0	0	0	0	0	0	
3	6102020001-B11	右前车门内饰板总成（不带门灯）	TRM-DOOR-FR-RH-ASS	1	0	0	0	0	0	0	0	0	
4	6102030001-B11	左前车门三角饰盖总成	GARH-DOOR-FR-ASS-LH	1	0	0	0	0	0	0	0	0	
5	6102503001-B11	左前门框三角块	GARH-DOOR-FR-LH	1	0	0	0	0	0	0	0	0	
6	6102010001-B11	左前车门内饰板总成（不带门灯）	TRM-DOOR-FR-LH-ASS	1	0	0	0	0	0	0	0	0	
7	Q2735519	十字槽大半圆头自攻钉	SCREW	20	0	0	0	0	0	0	0	0	
8	6102407001-B11	左右前门中控面板固定支架	BRACKET-PNL-CONTROL	2	0	0	0	0	0	0	0	0	
9	B398052	自攻螺钉塑料座	SCREW-NUT	20	0	0	0	0	0	0	0	0	
10	6102309001-B11	前门拉手固定上支架	BRACKET-TRM-CONICE	2	0	0	0	0	0	0	0	0	
11	6102405001-B11	门拉手固定下支架	BRACKET-TRM-CONICE	2	0	0	0	0	0	0	0	0	
12	B691084	卡扣	CLIP	20	0	0	0	0	0	0	0	0	

6102001002-B11

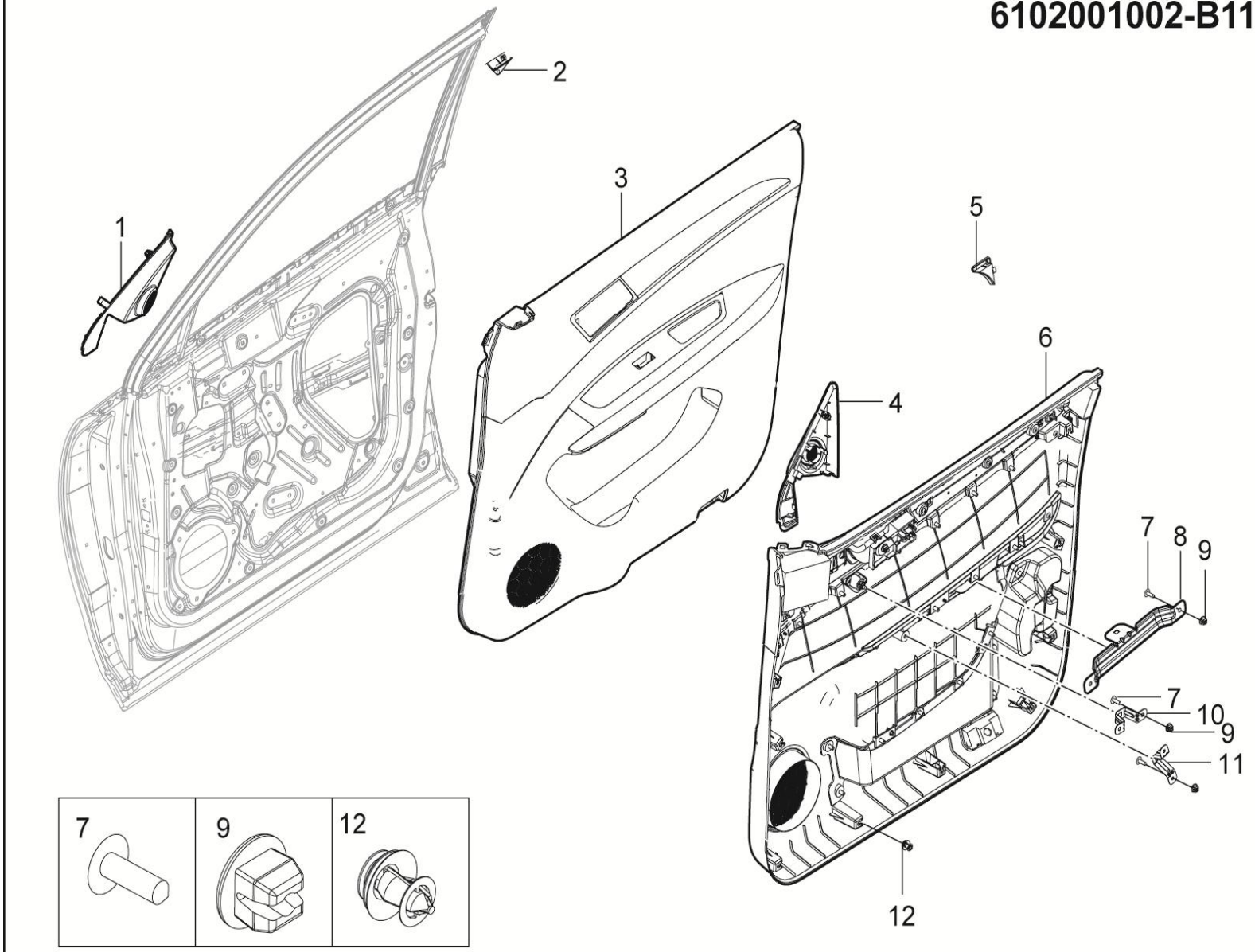

6102001002-B11 前门护板（带门灯）

6102001002-B11 TRM-DOOR-FR-ASS

序号	备件编号	中文名称	英文名称	1.5T-MT两驱精英型	1.5T-MT两驱豪华型	1.5T-MT两驱尊贵型	1.5T-MT两驱旗舰型	2.0T-MT两驱尊贵型	2.0T-MT两驱旗舰型	2.0T-DCT两驱豪华型	2.0T-DCT两驱尊贵型	2.0T-DCT两驱旗舰型	备注
1	6102040001-B11	右前车门三角饰盖总成	GARH-DOOR-FR-ASS-RH	0	1	1	1	0	0	0	0	0	
2	6102504001-B11	右前门框三角块	GARH-DOOR-FR-RH	0	1	1	1	0	0	0	0	0	
3	6102020002-B11	右前车门内饰板总成（带门灯）	TRM-DOOR-FR-LH-ASS	0	1	1	1	0	0	0	0	0	
4	6102030001-B11	左前车门三角饰盖总成	GARH-DOOR-FR-ASS-LH	0	1	1	1	0	0	0	0	0	
5	6102503001-B11	左前门框三角块	GARH-DOOR-FR-LH	0	1	1	1	0	0	0	0	0	
6	6102010002-B11	左前车门内饰板总成（带门灯）	TRM-DOOR-FR-LH-ASS	0	1	1	1	0	0	0	0	0	
7	Q2735519	十字槽大半圆头自攻钉	SCREW	0	20	20	20	0	0	0	0	0	
8	6102407001-B11	左右前门中控面板固定支架	BRACKET-PNL-CONTROL	0	2	2	2	0	0	0	0	0	
9	B398052	自攻螺钉塑料座	SCREW-NUT	0	20	20	20	0	0	0	0	0	
10	6102309001-B11	前门拉手固定上支架	BRACKET-TRM-CONICE	0	2	2	2	0	0	0	0	0	
11	6102405001-B11	门拉手固定下支架	BRACKET-TRM-CONICE	0	2	2	2	0	0	0	0	0	
12	B691084	卡扣	CLIP	0	20	20	20	0	0	0	0	0	

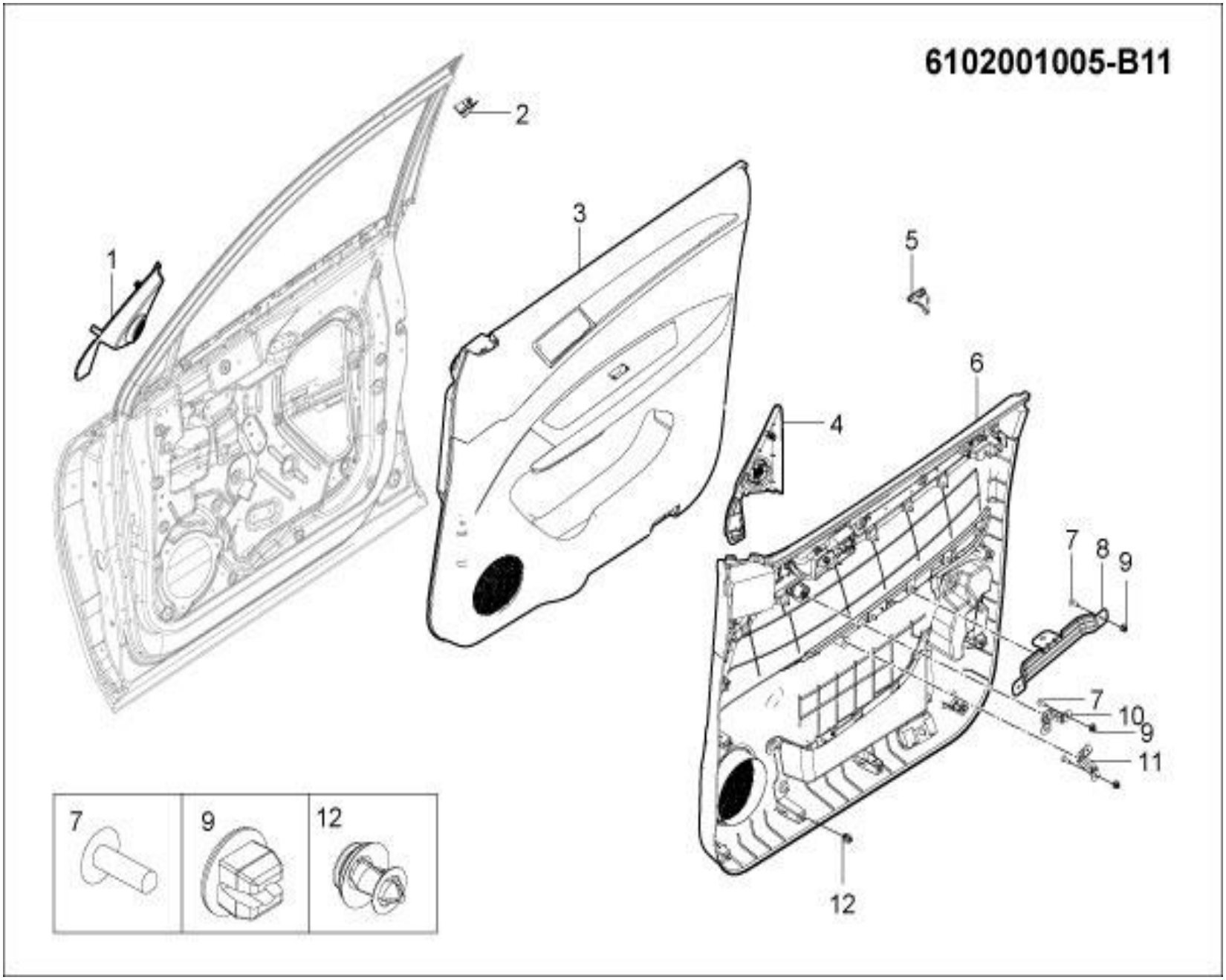
6102001005-B11
1
2
3
4
5
6
7
8
9
10
11
12
7
9
12

6102001005-B11 前门护板（带门灯）

6102001005-B11 TRM-DOOR-FR-ASS

序号	备件编号	中文名称	英文名称	1.5T-MT两驱精英型	1.5T-MT两驱豪华型	1.5T-MT两驱尊贵型	1.5T-MT两驱旗舰型	2.0T-MT两驱尊贵型	2.0T-MT两驱旗舰型	2.0T-DCT两驱豪华型	2.0T-DCT两驱尊贵型	2.0T-DCT两驱旗舰型	备注
1	6102040001-B11	右前车门三角饰盖总成	GARH-DOOR-FR-ASS-RH	0	0	0	0	1	1	1	1	1	
2	6102504001-B11	右前门框三角块	GARH-DOOR-FR-RH	0	0	0	0	1	1	1	1	1	
3	6102020005-B11	右前车门内饰板总成(带门灯、黑色)	TRM-DOOR-FR-LH-ASS	0	0	0	0	1	1	1	1	1	
3	6102020005-B11-HZ	右前车门内饰板总成(带门灯、红棕色)	TRM-DOOR-FR-LH-ASS	0	0	0	0	1	1	1	1	1	
3	6102020005-B11-Z	右前车门内饰板总成(带门灯、棕色)	TRM-DOOR-FR-LH-ASS	0	0	0	0	1	1	1	1	1	
4	6102030001-B11	左前车门三角饰盖总成	GARH-DOOR-FR-ASS-LH	0	0	0	0	1	1	1	1	1	
5	6102503001-B11	左前门框三角块	GARH-DOOR-FR-LH	0	0	0	0	1	1	1	1	1	
6	6102010005-B11	左前车门内饰板总成(带门灯、黑色)	TRM-DOOR-FR-LH-ASS	0	0	0	0	1	1	1	1	1	
6	6102010005-B11-HZ	左前车门内饰板总成(带门灯、红棕色)	TRM-DOOR-FR-LH-ASS	0	0	0	0	1	1	1	1	1	
6	6102010005-B11-Z	左前车门内饰板总成(带门灯、棕色)	TRM-DOOR-FR-LH-ASS	0	0	0	0	1	1	1	1	1	
7	Q2735519	十字槽大半圆头自攻钉	SCREW	0	0	0	0	20	20	20	20	20	
8	6102407001-B11	左右前门中控面板固定支架	BRACKET-PNL-CONTROL	0	0	0	0	2	2	2	2	2	
9	B398052	自攻螺钉塑料座	SCREW-NUT	0	0	0	0	20	20	20	20	20	
10	6102309001-B11	前门拉手固定上支架	BRACKET-TRM-CONICE	0	0	0	0	2	2	2	2	2	

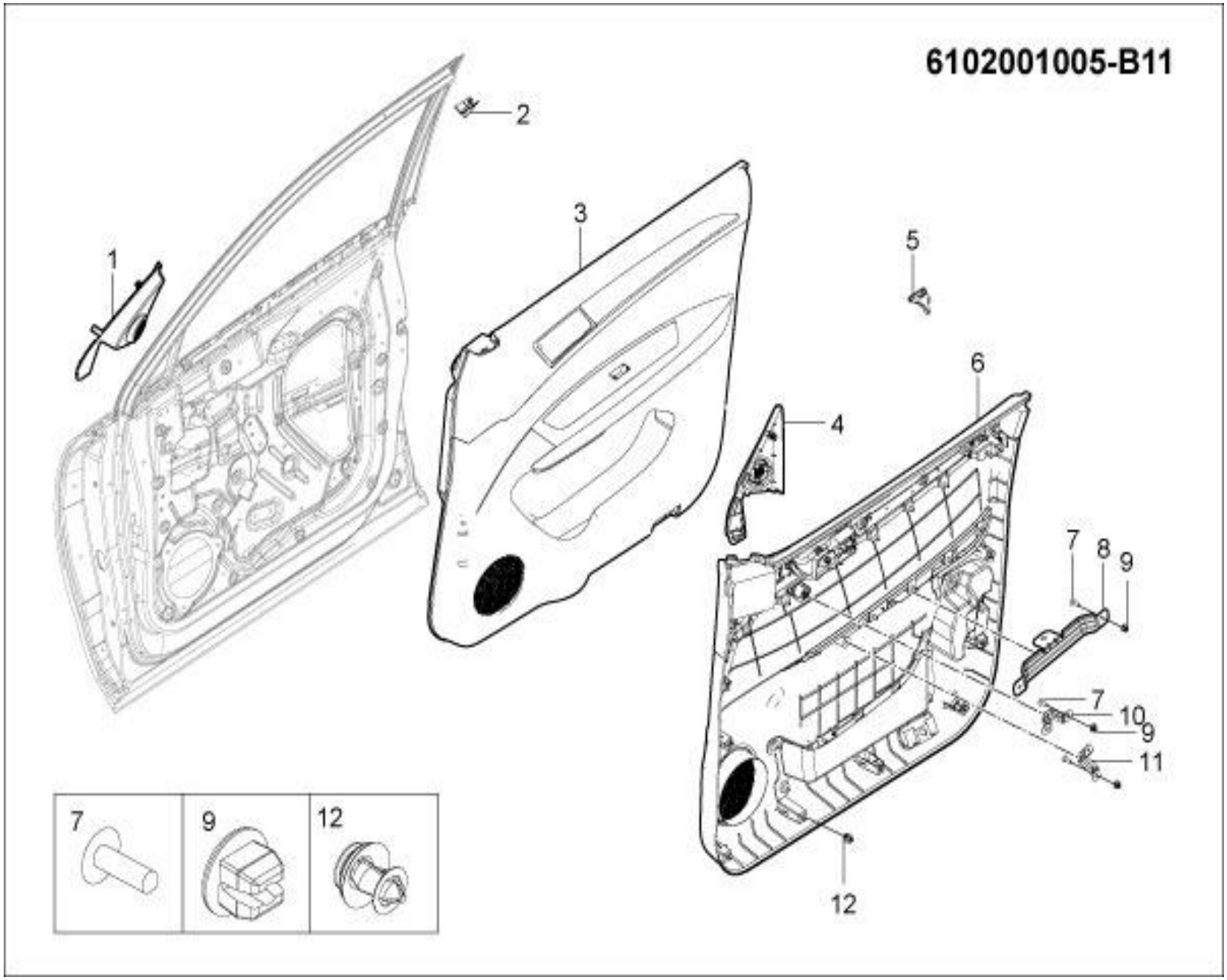
6102001005-B11
1
2
3
4
5
6
7
8
9
10
11
12
7
9
12

6102001005-B11 前门护板（带门灯）

6102001005-B11 TRM-DOOR-FR-ASS

序号	备件编号	中文名称	英文名称	1.5T-MT两驱精英型	1.5T-MT两驱豪华型	1.5T-MT两驱尊贵型	1.5T-MT两驱旗舰型	2.0T-MT两驱尊贵型	2.0T-MT两驱旗舰型	2.0T-DCT两驱豪华型	2.0T-DCT两驱尊贵型	2.0T-DCT两驱旗舰型	备注
11	6102405001-B11	门拉手固定下支架	BRACKET-TRM-CONICE	0	0	0	0	2	2	2	2	2	
12	B691084	卡扣	CLIP	0	0	0	0	20	20	20	20	20	

6102010001-B11

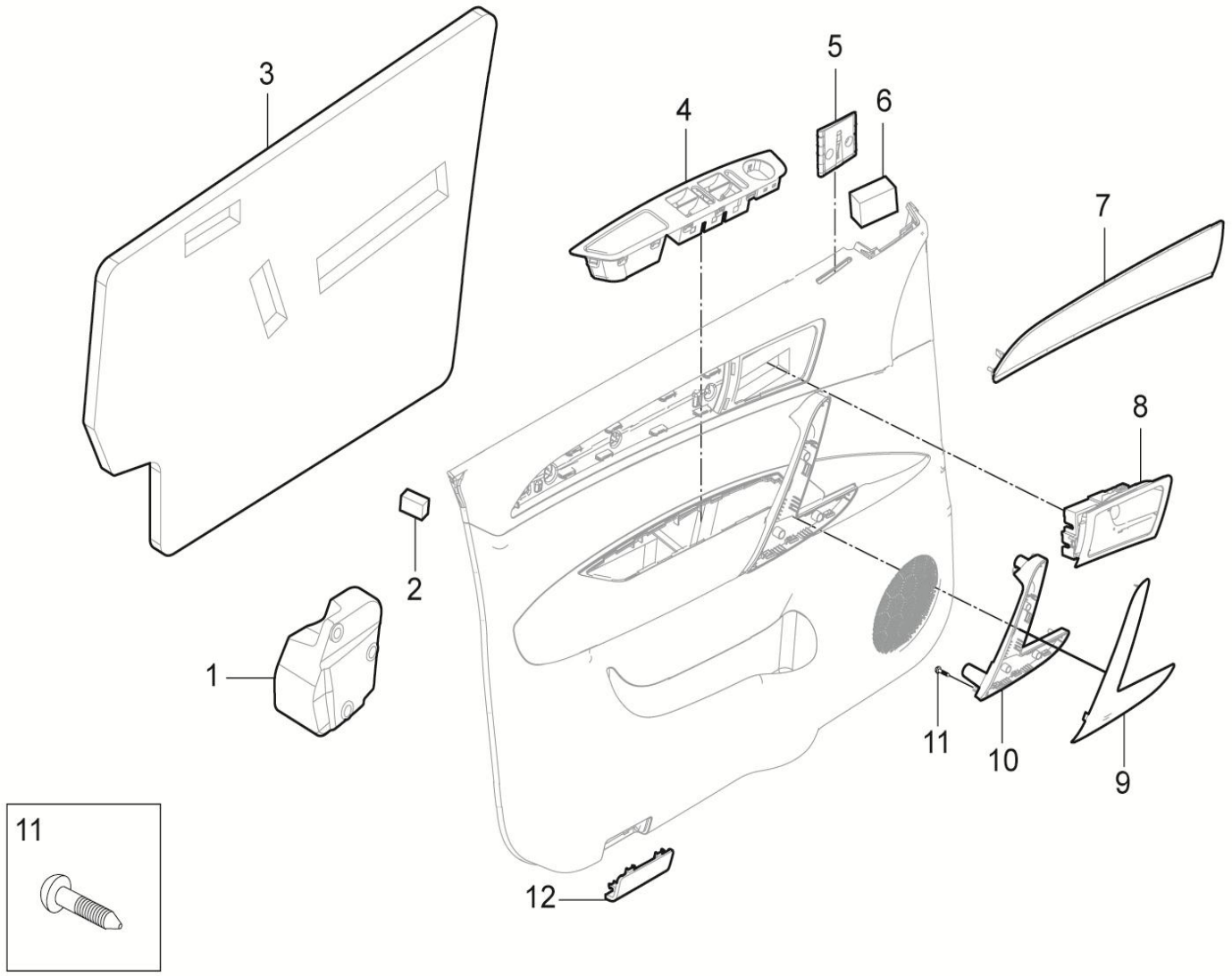

6102010001-B11 左前车门内饰板总成

6102010001-B11 TRM-DOOR-FR-LH-ASS

序号	备件编号	中文名称	英文名称	1.5T-MT两驱精英型	1.5T-MT两驱豪华型	1.5T-MT两驱尊贵型	1.5T-MT两驱旗舰型	2.0T-MT两驱尊贵型	2.0T-MT两驱旗舰型	2.0T-DCT两驱豪华型	2.0T-DCT两驱尊贵型	2.0T-DCT两驱旗舰型	备注
1	6102203001-B11	左前车门减震板吸能垫	SDE-IMPAT-PAD-FR-LH	1	0	0	0	0	0	0	0	0	
2	6102501001-B11	海绵块2	FOAM2	1	0	0	0	0	0	0	0	0	
3	6102201001-B11	前门吸音棉	DOOR-FR-FELT	1	0	0	0	0	0	0	0	0	
4	6102205001-B11	左前门控制面板	PNL-CONTROL-FR-LH	1	0	0	0	0	0	0	0	0	
5	6102303001-B11	左前门卡片盒	BOX-CARD	1	0	0	0	0	0	0	0	0	
6	6102409001-B11	海绵块1	FOAM1	1	0	0	0	0	0	0	0	0	
7	6102301001-B11	左前门板装饰条	GARNISH-TRM-DOOR-FR-LH	1	0	0	0	0	0	0	0	0	
8	6105100001-B11	左前车门内扣手总成	AST-HDL-FR-LH-ASS	1	0	0	0	0	0	0	0	0	
9	6102307001-B11	左前门板拉手盖板	GARNISH-CONICE-FR-LH	1	0	0	0	0	0	0	0	0	
10	6102305001-B11	左前门板拉手本体	TRM-CONICE-FR-LH	1	0	0	0	0	0	0	0	0	
11	Q2734213	十字盘头自攻螺钉	BOLT	4	0	0	0	0	0	0	0	0	
12	6102207001-B11	左前门角灯装饰盖	COVER-LAMP-DOOR-FR-LH	1	0	0	0	0	0	0	0	0	

6102010002-B11

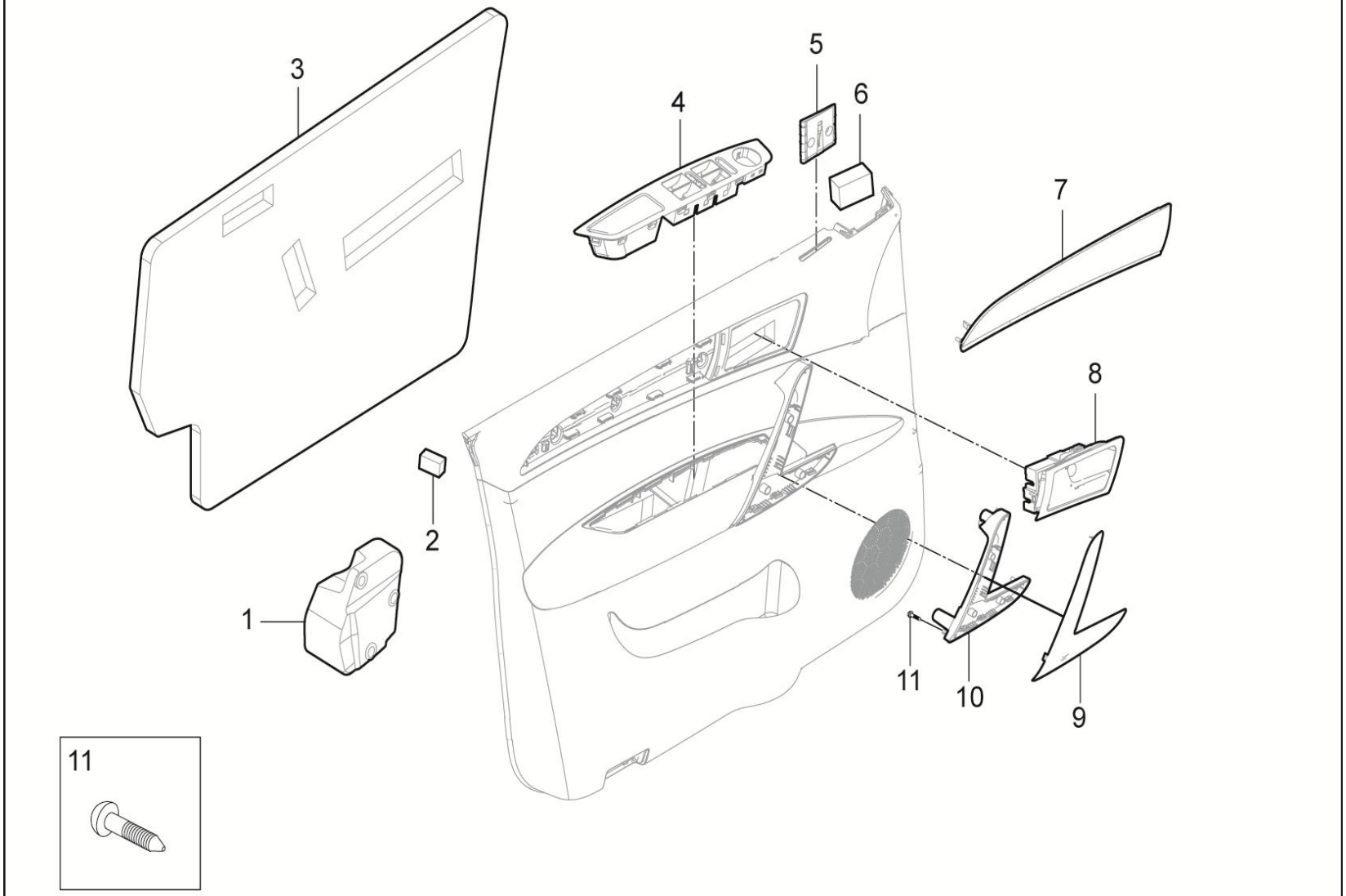

6102010002-B11 左前车门内饰板总成

6102010002-B11 TRM-DOOR-FR-LH-ASS

序号	备件编号	中文名称	英文名称	1.5T-MT两驱精英型	1.5T-MT两驱豪华型	1.5T-MT两驱尊贵型	1.5T-MT两驱旗舰型	2.0T-MT两驱尊贵型	2.0T-MT两驱旗舰型	2.0T-DCT两驱豪华型	2.0T-DCT两驱尊贵型	2.0T-DCT两驱旗舰型	备注
1	6102203001-B11	左前车门减震板吸能垫	SDE-IMPAT-PAD-FR-LH	0	1	1	1	0	0	0	0	0	
2	6102501001-B11	海绵块2	FOAM2	0	1	1	1	0	0	0	0	0	
3	6102201001-B11	前门吸音棉	DOOR-FR-FELT	0	1	1	1	0	0	0	0	0	
4	6102205001-B11	左前门控制面板	PNL-CONTROL-FR-LH	0	1	1	1	0	0	0	0	0	
5	6102303001-B11	左前门卡片盒	BOX-CARD	0	1	1	1	0	0	0	0	0	
6	6102409001-B11	海绵块1	FOAM1	0	1	1	1	0	0	0	0	0	
7	6102301001-B11	左前门板装饰条	GARNISH-TRM-DOOR-FR-LH	0	1	1	1	0	0	0	0	0	
8	6105100001-B11	左前车门内扣手总成	AST-HDL-FR-LH-ASS	0	1	1	1	0	0	0	0	0	
9	6102307001-B11	左前门板拉手盖板	GARNISH-CONICE-FR-LH	0	1	1	1	0	0	0	0	0	
10	6102305001-B11	左前门板拉手本体	TRM-CONICE-FR-LH	0	1	1	1	0	0	0	0	0	
11	Q2734213	十字盘头自攻螺钉	BOLT	0	4	4	4	0	0	0	0	0	

6102010005-B11

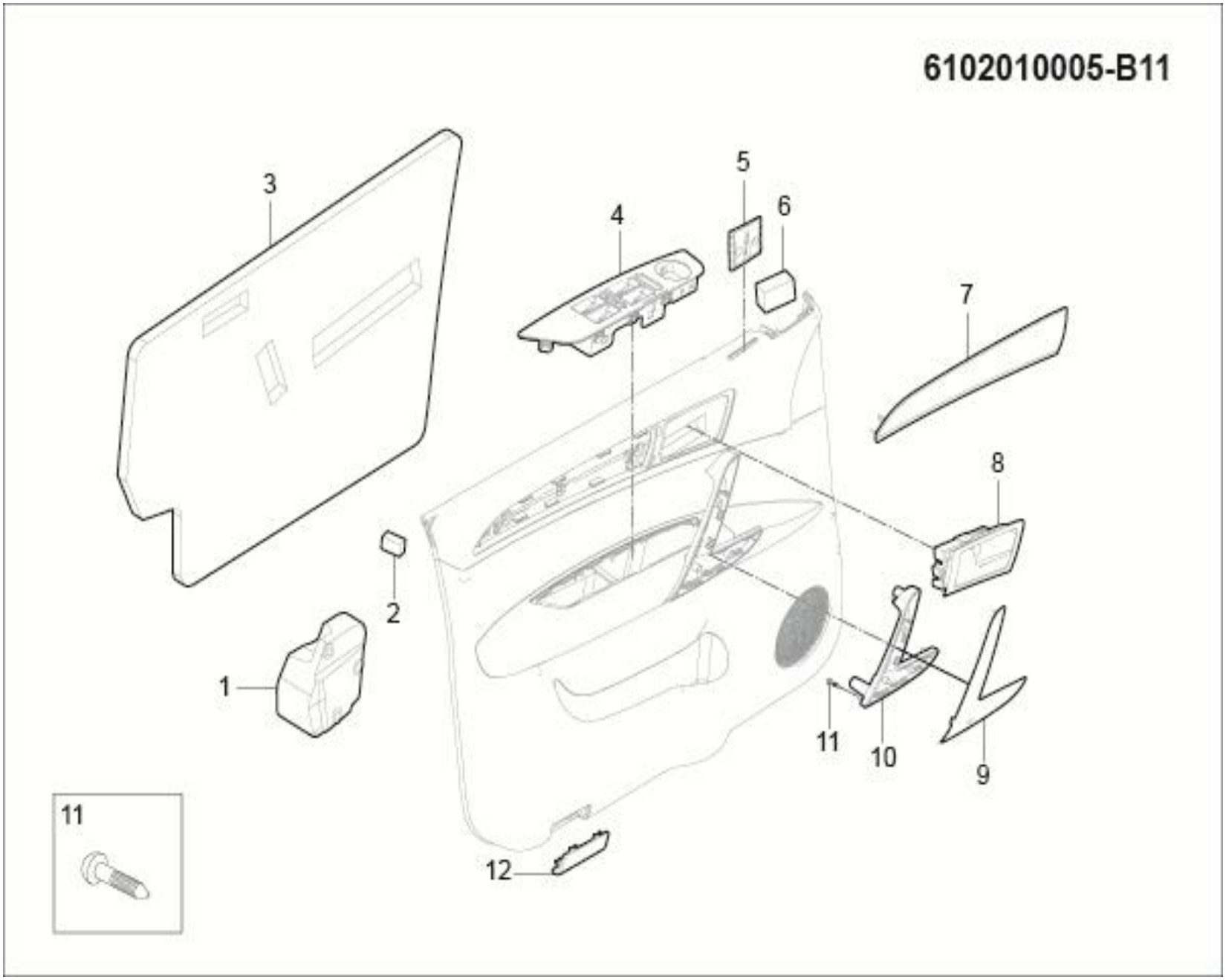

6102010005-B11 左前车门内饰板总成

6102010005-B11 TRM-DOOR-FR-LH-ASS

序号	备件编号	中文名称	英文名称	1.5T-MT两驱精英型	1.5T-MT两驱豪华型	1.5T-MT两驱尊贵型	1.5T-MT两驱旗舰型	2.0T-MT两驱尊贵型	2.0T-MT两驱旗舰型	2.0T-DCT两驱豪华型	2.0T-DCT两驱尊贵型	2.0T-DCT两驱旗舰型	备注
1	6102203001-B11	左前车门减震板吸能垫	SDE-IMPAT-PAD-FR-LH	0	0	0	0	1	1	1	1	1	
2	6102501001-B11	海绵块2	FOAM2	0	0	0	0	1	1	1	1	1	
3	6102201001-B11	前门吸音棉	DOOR-FR-FELT	0	0	0	0	1	1	1	1	1	
4	6102205005-B11	左前门控制面板	PNL-CONTROL-FR-LH	0	0	0	0	1	1	1	1	1	
5	6102303001-B11	左前门卡片盒	BOX-CARD	0	0	0	0	1	1	1	1	1	
6	6102409001-B11	海绵块1	FOAM1	0	0	0	0	1	1	1	1	1	
7	6102301001-B11	左前门板装饰条	GARNISH-TRM-DOOR-FR-LH	0	0	0	0	1	1	1	1	1	
8	6105100001-B11	左前车门内扣手总成	AST-HDL-FR-LH-ASS	0	0	0	0	1	1	1	1	1	
9	6102307005-B11	左前门板拉手盖板	GARNISH-CONICE-FR-LH	0	0	0	0	1	1	1	1	1	
10	6102305005-B11	左前门板拉手本体	TRM-CONICE-FR-LH	0	0	0	0	1	1	1	1	1	
11	Q2734213	十字盘头自攻螺钉	BOLT	0	0	0	0	4	4	4	4	4	
12	6102207001-B11	左前门角灯装饰盖	COVER-LAMP-DOOR-FR-LH	0	0	0	0	1	1	1	1	1	

6102020001-B11

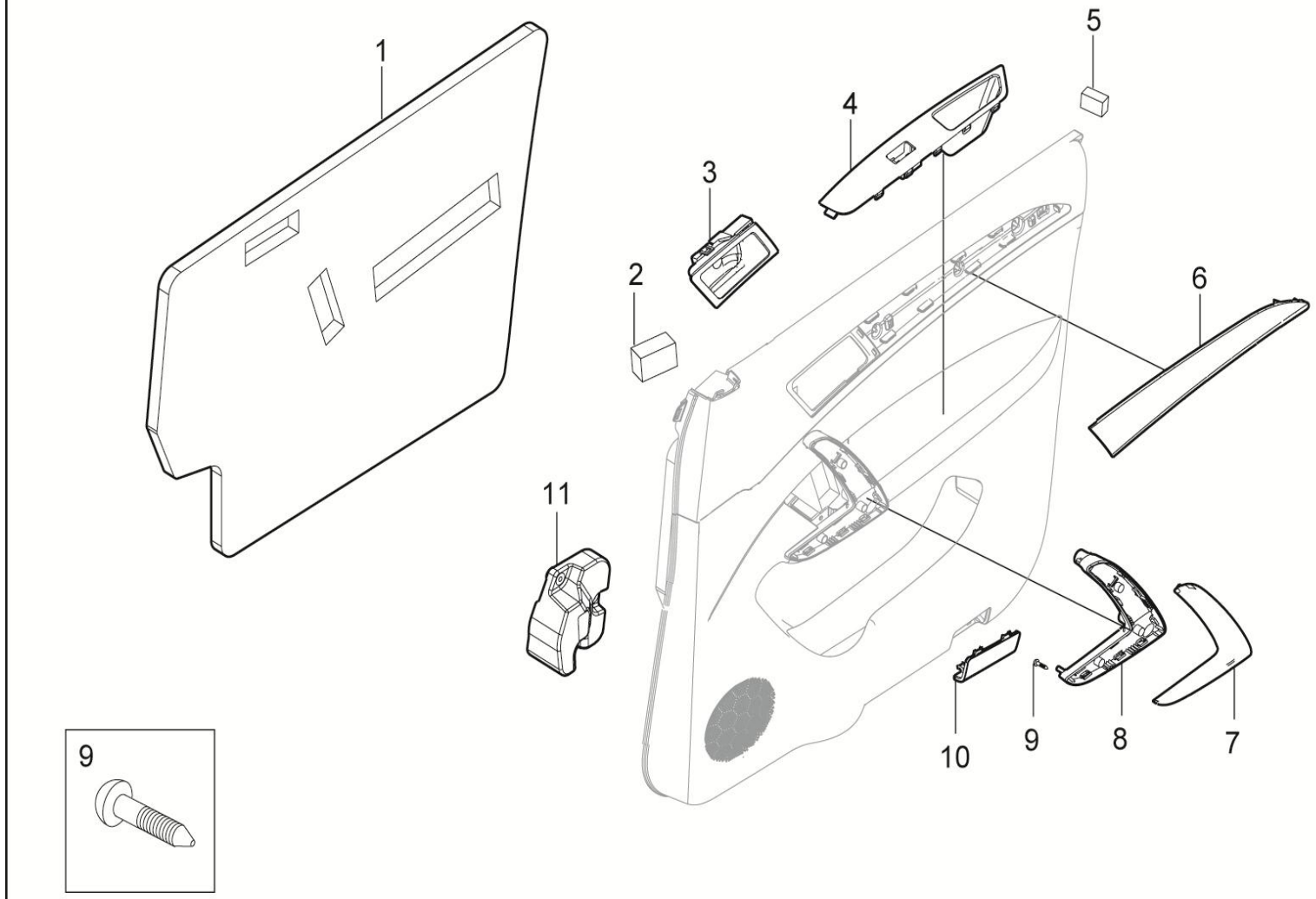

6102020001-B11 右前车门内饰板总成

6102020001-B11 TRM-DOOR-FR-RH-ASS

序号	备件编号	中文名称	英文名称	1.5T-MT两驱精英型	1.5T-MT两驱豪华型	1.5T-MT两驱尊贵型	1.5T-MT两驱旗舰型	2.0T-MT两驱尊贵型	2.0T-MT两驱旗舰型	2.0T-DCT两驱豪华型	2.0T-DCT两驱尊贵型	2.0T-DCT两驱旗舰型	备注
1	6102201001-B11	前门吸音棉	DOOR-FR-FELT	1	0	0	0	0	0	0	0	0	
2	6102409001-B11	海绵块1	FOAM1	1	0	0	0	0	0	0	0	0	
3	6105200001-B11	右前车门内扣手总成	AST-HDL-FR-RH-ASS	1	0	0	0	0	0	0	0	0	
4	6102403001-B11	右门控制面板	PNL-CONTROL-FR-RH	1	0	0	0	0	0	0	0	0	
5	6102501001-B11	海绵块2	FOAM2	1	0	0	0	0	0	0	0	0	
6	6102302001-B11	右前门板装饰条	TRM-CONICE-FR-RH	1	0	0	0	0	0	0	0	0	
7	6102308001-B11	右前门板拉手盖板	GARNISH-CONICE-FR-RH	1	0	0	0	0	0	0	0	0	
8	6102306001-B11	右前门板拉手本体	TRM-CONICE-FR-RH	1	0	0	0	0	0	0	0	0	
9	Q2734213	十字盘头自攻螺钉	BOLT	4	0	0	0	0	0	0	0	0	
10	6102208001-B11	右前门角灯装饰盖	COVER-LAMP-DOOR-FR-RH	1	0	0	0	0	0	0	0	0	
11	6102204001-B11	右前车门减震板吸能垫	SDE-IMPAT-PAD-FR-RH	1	0	0	0	0	0	0	0	0	

6102020002-B11

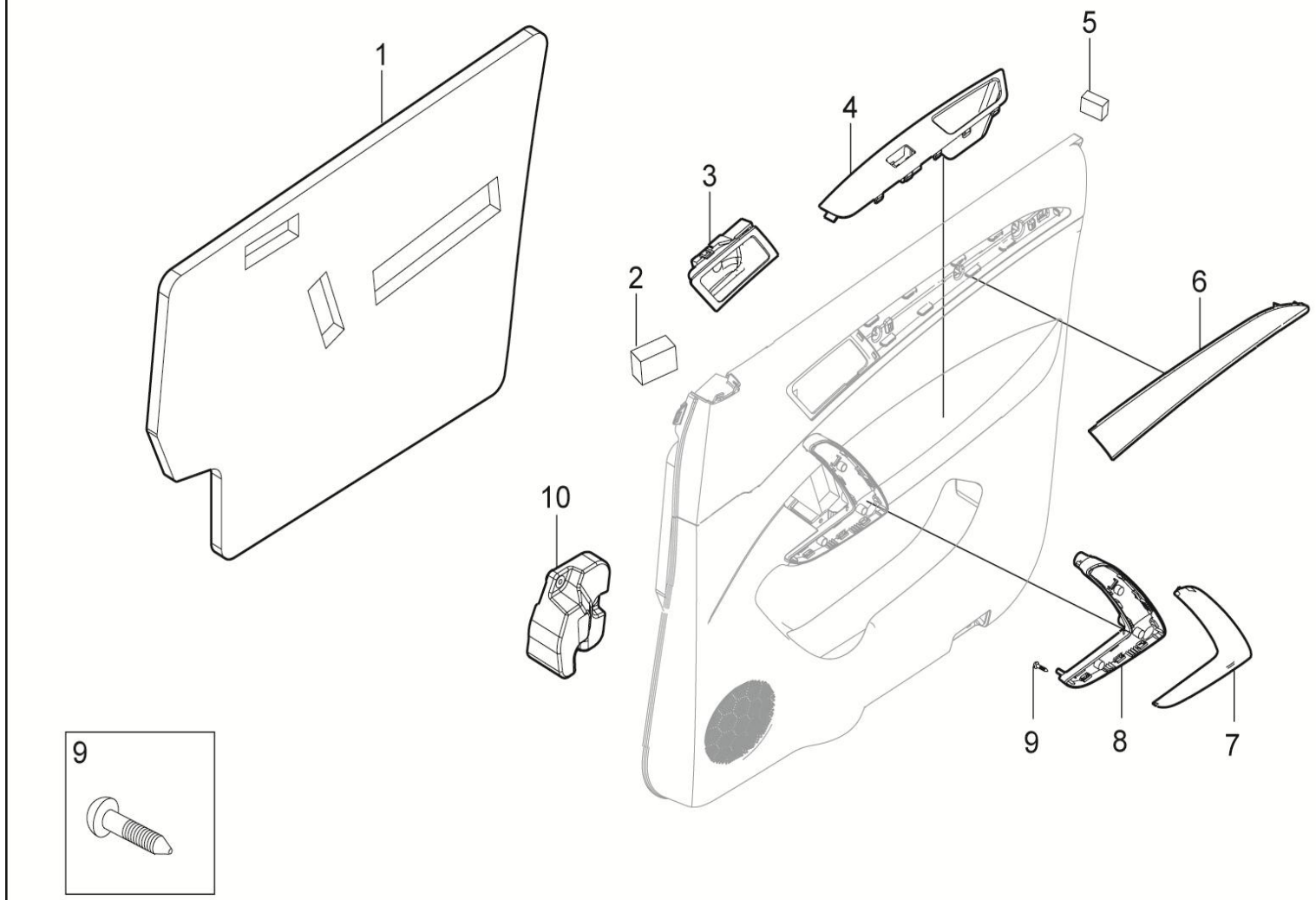

6102020002-B11 右前车门内饰板总成

6102020002-B11 TRM-DOOR-FR-LH-ASS

序号	备件编号	中文名称	英文名称	1.5T-MT两驱精英型	1.5T-MT两驱豪华型	1.5T-MT两驱尊贵型	1.5T-MT两驱旗舰型	2.0T-MT两驱尊贵型	2.0T-MT两驱旗舰型	2.0T-DCT两驱豪华型	2.0T-DCT两驱尊贵型	2.0T-DCT两驱旗舰型	备注
1	6102201001-B11	前门吸音棉	DOOR-FR-FELT	0	1	1	1	0	0	0	0	0	
2	6102409001-B11	海绵块1	FOAM1	0	1	1	1	0	0	0	0	0	
3	6105200001-B11	右前车门内扣手总成	AST-HDL-FR-RH-ASS	0	1	1	1	0	0	0	0	0	
4	6102403001-B11	右门控制面板	PNL-CONTROL-FR-RH	0	1	1	1	0	0	0	0	0	
5	6102501001-B11	海绵块2	FOAM2	0	1	1	1	0	0	0	0	0	
6	6102302001-B11	右前门板装饰条	GARNISH-TRM-DOOR-FR-RH	0	1	1	1	0	0	0	0	0	
7	6102308001-B11	右前门板拉手盖板	GARNISH-CONICE-FR-RH	0	1	1	1	0	0	0	0	0	
8	6102306001-B11	右前门板拉手本体	TRM-CONICE-FR-RH	0	1	1	1	0	0	0	0	0	
9	Q2734213	十字盘头自攻螺钉	BOLT	0	4	4	4	0	0	0	0	0	
10	6102204001-B11	右前车门减震板吸能垫	SDE-IMPAT-PAD-FR-RH	0	1	1	1	0	0	0	0	0	

6102020005-B11

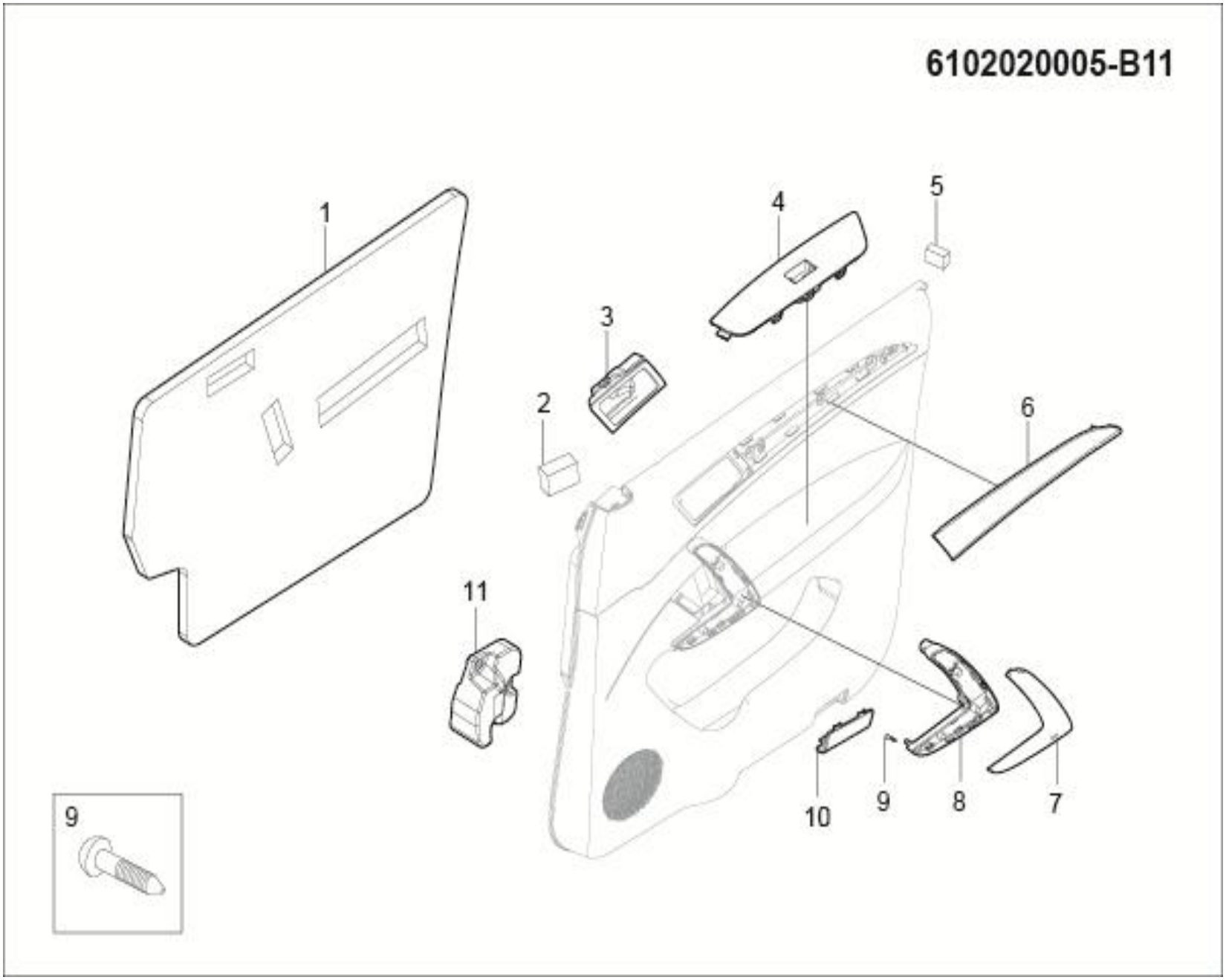

6102020005-B11 右前车门内饰板总成

6102020005-B11 TRM-DOOR-FR-RH-ASS

序号	备件编号	中文名称	英文名称	1.5T-MT两驱精英型	1.5T-MT两驱豪华型	1.5T-MT两驱尊贵型	1.5T-MT两驱旗舰型	2.0T-MT两驱尊贵型	2.0T-MT两驱旗舰型	2.0T-DCT两驱豪华型	2.0T-DCT两驱尊贵型	2.0T-DCT两驱旗舰型	备注
1	6102201001-B11	前门吸音棉	DOOR-FR-FELT	0	0	0	0	1	1	1	1	1	
2	6102409001-B11	海绵块1	FOAM1	0	0	0	0	1	1	1	1	1	
3	6105200001-B11	右前车门内扣手总成	AST-HDL-FR-RH-ASS	0	0	0	0	1	1	1	1	1	
4	6102403005-B11	右门控制面板	PNL-CONTROL-FR-RH	0	0	0	0	1	1	1	1	1	
5	6102501001-B11	海绵块2	FOAM2	0	0	0	0	1	1	1	1	1	
6	6102302001-B11	右前门板装饰条	TRM-CONICE-FR-RH	0	0	0	0	1	1	1	1	1	
7	6102308005-B11	右前门板拉手盖板	GARNISH-CONICE-FR-RH	0	0	0	0	1	1	1	1	1	
8	6102306005-B11	右前门板拉手本体	TRM-CONICE-FR-RH	0	0	0	0	1	1	1	1	1	
9	Q2734213	十字盘头自攻螺钉	BOLT	0	0	0	0	4	4	4	4	4	
10	6102208001-B11	右前门角灯装饰盖	COVER-LAMP-DOOR-FR-RH	0	0	0	0	1	1	1	1	1	
11	6102204001-B11	右前车门减震板吸能垫	SDE-IMPAT-PAD-FR-RH	0	0	0	0	1	1	1	1	1	

6202001001-B11

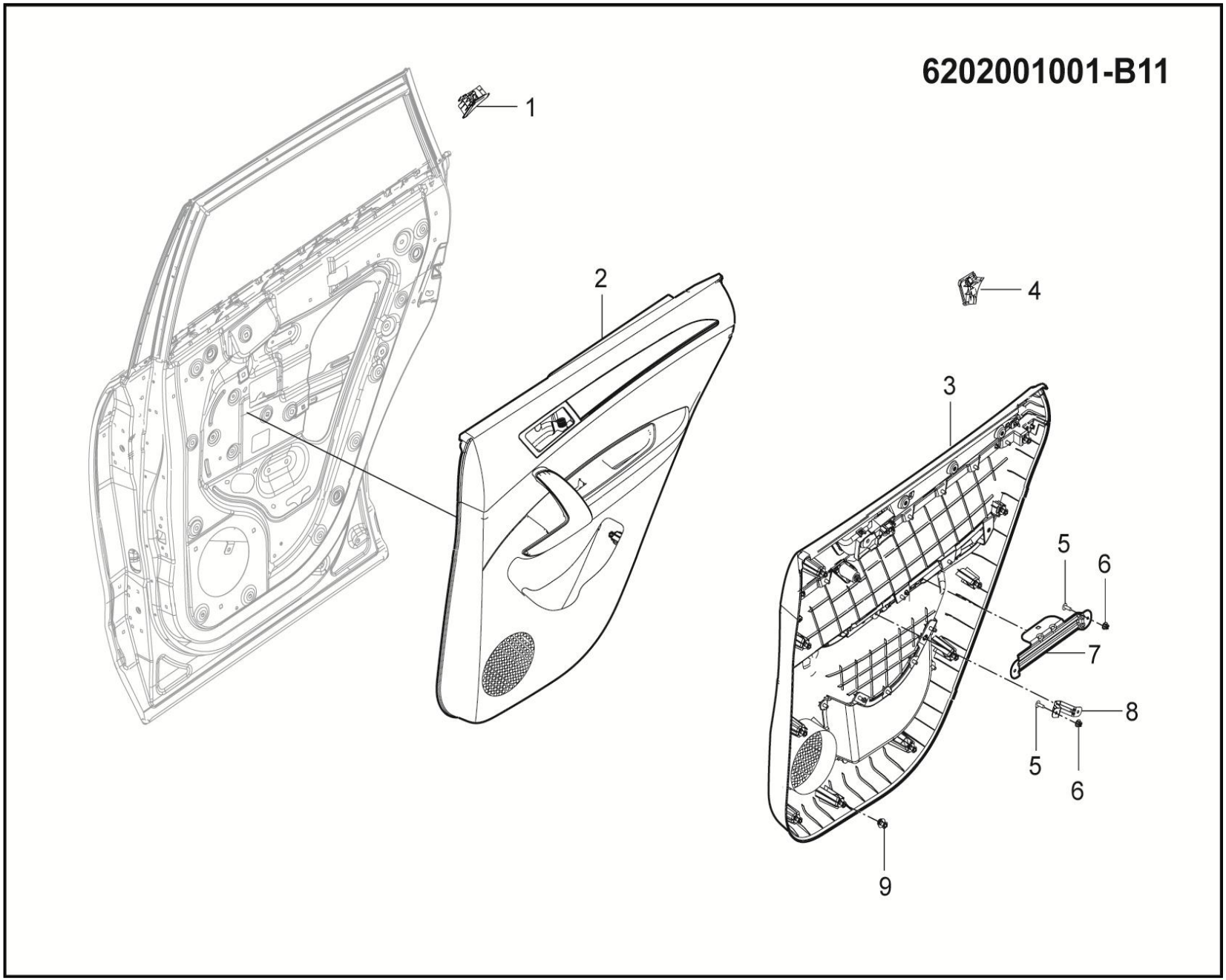

6202001001-B11 后门护板

6202001001-B11 TRM-DR-RR-ASS

序号	备件编号	中文名称	英文名称	1.5T-MT两驱精英型	1.5T-MT两驱豪华型	1.5T-MT两驱尊贵型	1.5T-MT两驱旗舰型	2.0T-MT两驱尊贵型	2.0T-MT两驱旗舰型	2.0T-DCT两驱豪华型	2.0T-DCT两驱尊贵型	2.0T-DCT两驱旗舰型	备注
1	6202504001-B11	右后门框三角块	GARH-DOOR-RR-RH	1	1	1	1	0	0	0	0	0	
2	6202020001-B11	右后车门内饰板总成	TRM-DOOR-RR-RH-ASS	1	1	1	1	0	0	0	0	0	
3	6202010001-B11	左后车门内饰板总成	TRM-DOOR-RR-LH-ASS	1	1	1	1	0	0	0	0	0	
4	6202503001-B11	左后门框三角块	GARH-DOOR-RR-LH	1	1	1	1	0	0	0	0	0	
5	Q2735519	十字槽大半圆头自攻钉	SCREW	16	16	16	16	0	0	0	0	0	
6	B398052	自攻螺钉塑料座	SCREW-NUT	16	16	16	16	0	0	0	0	0	
7	6202303001-B11	后门中控面板固定支架	BRACKET-PNL-CONTROL	2	2	2	2	0	0	0	0	0	
8	6102405001-B11	门拉手固定下支架	BRACKET-TRM-CONICE	2	2	2	2	0	0	0	0	0	
9	B691084	卡扣	CLIP	20	20	20	20	0	0	0	0	0	

6202001005-B11

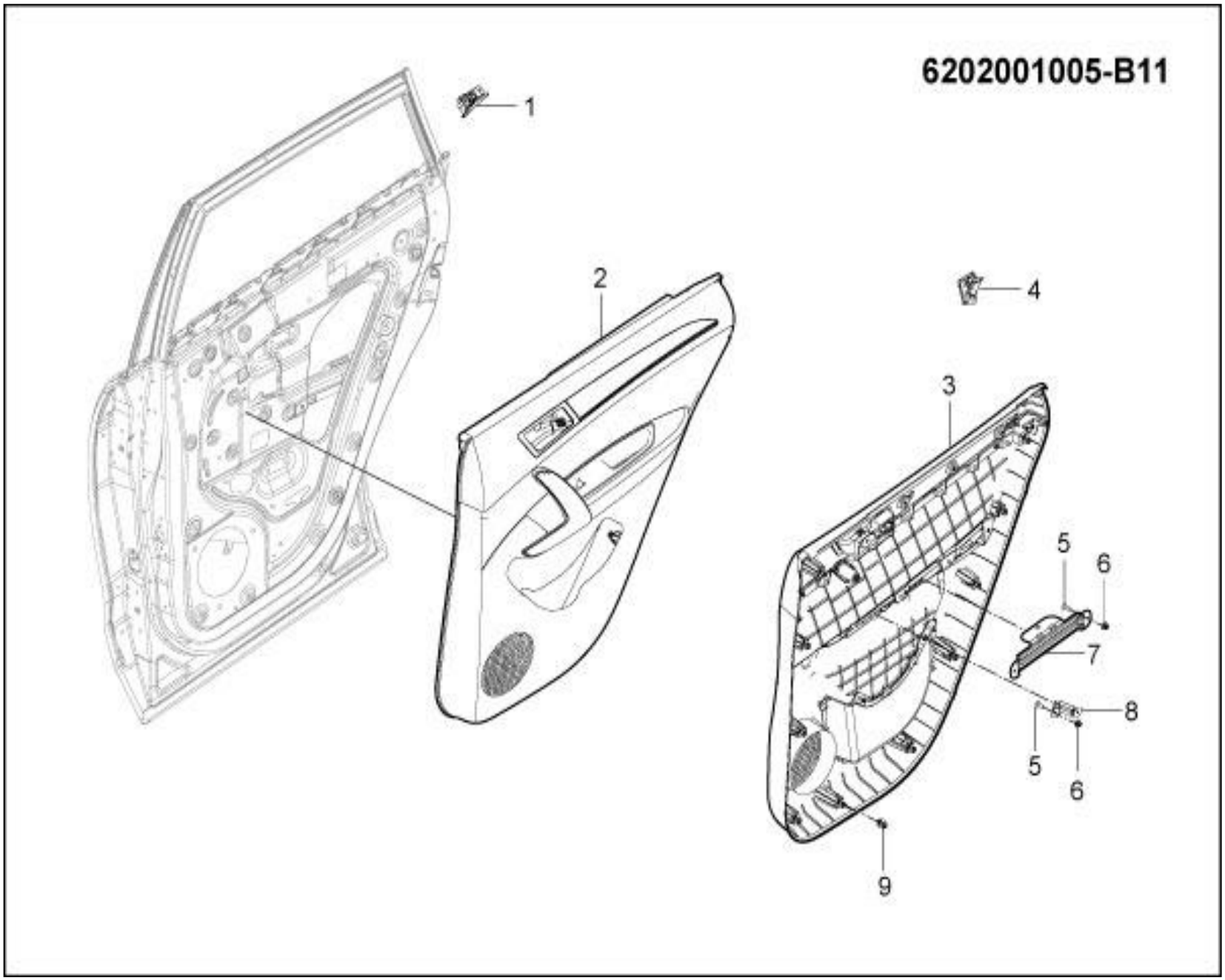

6202001005-B11 后门护板

6202001005-B11 TRM-DR-RR-ASS

序号	备件编号	中文名称	英文名称	1.5T-MT两驱精英型	1.5T-MT两驱豪华型	1.5T-MT两驱尊贵型	1.5T-MT两驱旗舰型	2.0T-MT两驱尊贵型	2.0T-MT两驱旗舰型	2.0T-DCT两驱豪华型	2.0T-DCT两驱尊贵型	2.0T-DCT两驱旗舰型	备注
1	6202504001-B11	右后门框三角块	GARH-DOOR-RR-RH	0	0	0	0	1	1	1	1	1	
2	6202020005-B11	右后车门内饰板总成(黑色)	TRM-DOOR-RR-RH-ASS	0	0	0	0	1	1	1	1	1	
2	6202020005-B11-HZ	右后车门内饰板总成（红棕色）	TRM-DOOR-RR-RH-ASS	0	0	0	0	1	1	1	1	1	
2	6202020005-B11-Z	右后车门内饰板总成（棕色）	TRM-DOOR-RR-RH-ASS	0	0	0	0	1	1	1	1	1	
3	6202010005-B11	左后车门内饰板总成(黑色)	TRM-DOOR-RR-LH-ASS	0	0	0	0	1	1	1	1	1	
3	6202010005-B11-HZ	左后车门内饰板总成（红棕色）	TRM-DOOR-RR-LH-ASS	0	0	0	0	1	1	1	1	1	
3	6202010005-B11-Z	左后车门内饰板总成（棕色）	TRM-DOOR-RR-LH-ASS	0	0	0	0	1	1	1	1	1	
4	6202503001-B11	左后门框三角块	GARH-DOOR-RR-LH	0	0	0	0	1	1	1	1	1	
5	Q2735519	十字槽大半圆头自攻钉	SCREW	0	0	0	0	16	16	16	16	16	
6	B398052	自攻螺钉塑料座	SCREW-NUT	0	0	0	0	16	16	16	16	16	
7	6202303001-B11	后门中控面板固定支架	BRACKET-PNL-CONTROL	0	0	0	0	2	2	2	2	2	
8	6102405001-B11	门拉手固定下支架	BRACKET-TRM-CONICE	0	0	0	0	2	2	2	2	2	
9	B691084	卡扣	CLIP	0	0	0	0	20	20	20	20	20	

6202010001-B11

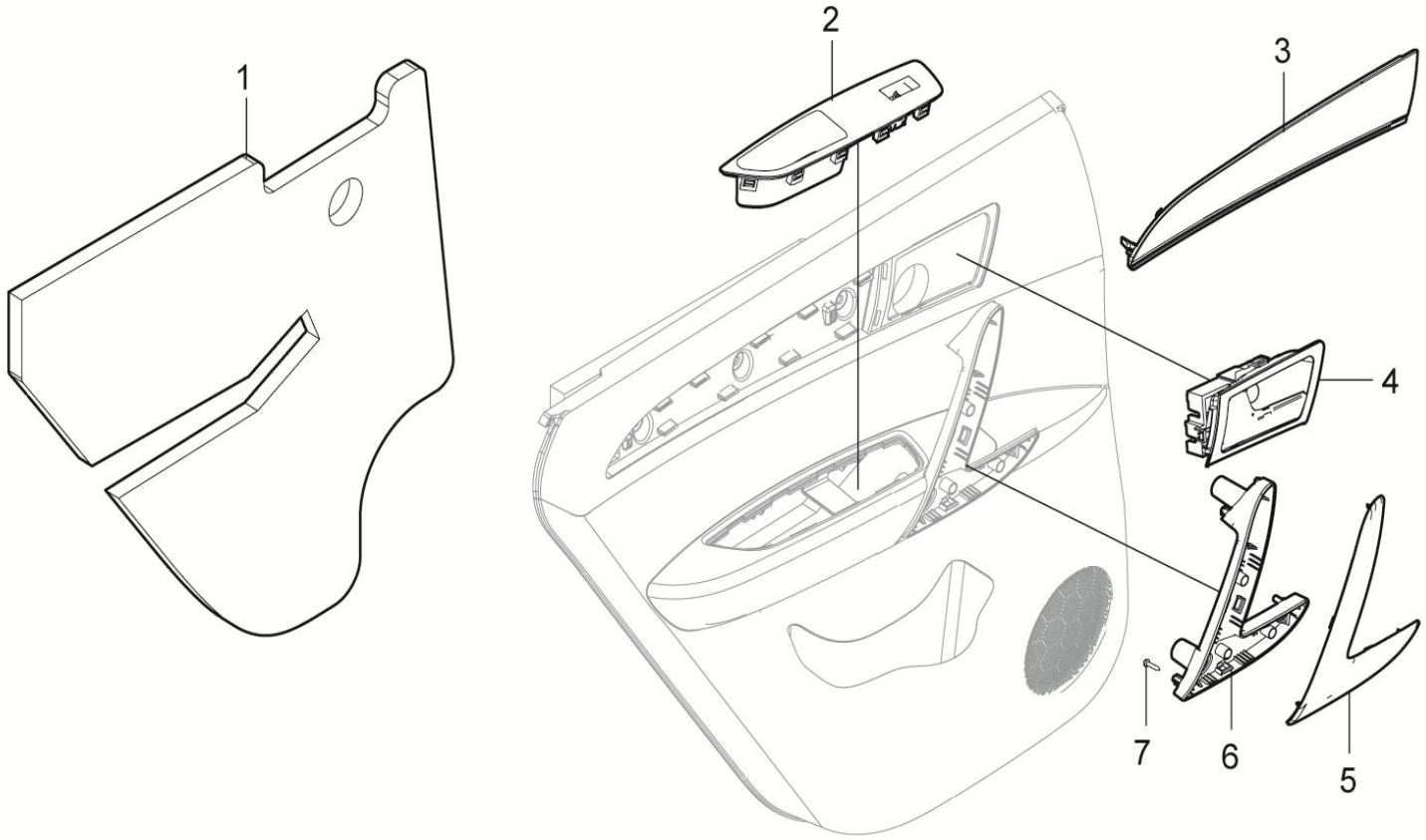

6202010001-B11 左后车门内饰板总成

6202010001-B11 TRM-DOOR-RR-LH-ASS

序号	备件编号	中文名称	英文名称	1.5T-MT两驱精英型	1.5T-MT两驱豪华型	1.5T-MT两驱尊贵型	1.5T-MT两驱旗舰型	2.0T-MT两驱尊贵型	2.0T-MT两驱旗舰型	2.0T-DCT两驱豪华型	2.0T-DCT两驱尊贵型	2.0T-DCT两驱旗舰型	备注
1	6202201001-B11	后门吸音棉	DOOR-RR-FELT	1	1	1	1	0	0	0	0	0	
2	6202203001-B11	左后门控制面板	PNL-CONTROL-RR-LH	1	1	1	1	0	0	0	0	0	
3	6202205001-B11	左后门板装饰条	GARNISH-CONICE-RR-LH	1	1	1	1	0	0	0	0	0	
4	6205100001-B11	左后车门内扣手总成	AST-HDL-FR-LH-ASS	1	1	1	1	0	0	0	0	0	
5	6202301001-B11	左后门板拉手盖板	GARNISH-CONICE-FR-LH	1	1	1	1	0	0	0	0	0	
6	6202207001-B11	左后门板拉手本体	TRM-CONICE-FR-LH	1	1	1	1	0	0	0	0	0	
7	Q2734213	十字盘头自攻螺钉	TRM-CONICE-FR-LH	4	4	4	4	0	0	0	0	0	

6202010005-B11

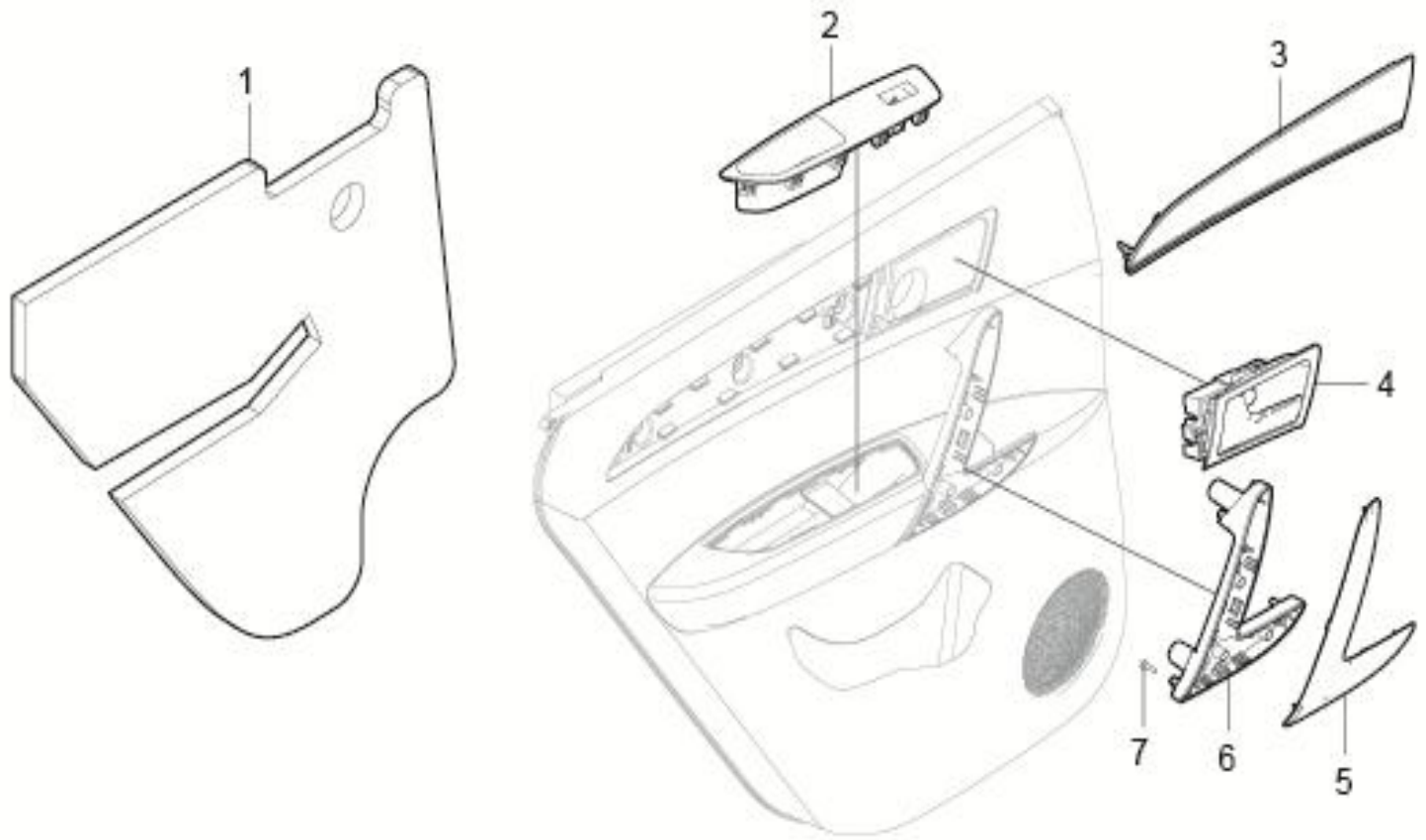

6202010005-B11 左后车门内饰板总成

6202010005-B11 TRM-DOOR-RR-LH-ASS

序号	备件编号	中文名称	英文名称	1.5T-MT两驱精英型	1.5T-MT两驱豪华型	1.5T-MT两驱尊贵型	1.5T-MT两驱旗舰型	2.0T-MT两驱尊贵型	2.0T-MT两驱旗舰型	2.0T-DCT两驱豪华型	2.0T-DCT两驱尊贵型	2.0T-DCT两驱旗舰型	备注
1	6202201001-B11	后门吸音棉	DOOR-RR-FELT	0	0	0	0	1	1	1	1	1	
2	6202203005-B11	左后门控制面板	PNL-CONTROL-RR-LH	0	0	0	0	1	1	1	1	1	
3	6202205001-B11	左后门板装饰条	GARNISH-CONICE-RR-LH	0	0	0	0	1	1	1	1	1	
4	6205100001-B11	左后车门内扣手总成	AST-HDL-FR-LH-ASS	0	0	0	0	1	1	1	1	1	
5	6202301005-B11	左后门板拉手盖板	GARNISH-CONICE-FR-LH	0	0	0	0	1	1	1	1	1	
6	6202207005-B11	左后门板拉手本体	TRM-CONICE-FR-LH	0	0	0	0	1	1	1	1	1	
7	Q2734213	十字盘头自攻螺钉	BOLT	0	0	0	0	4	4	4	4	4	

6202020001-B11

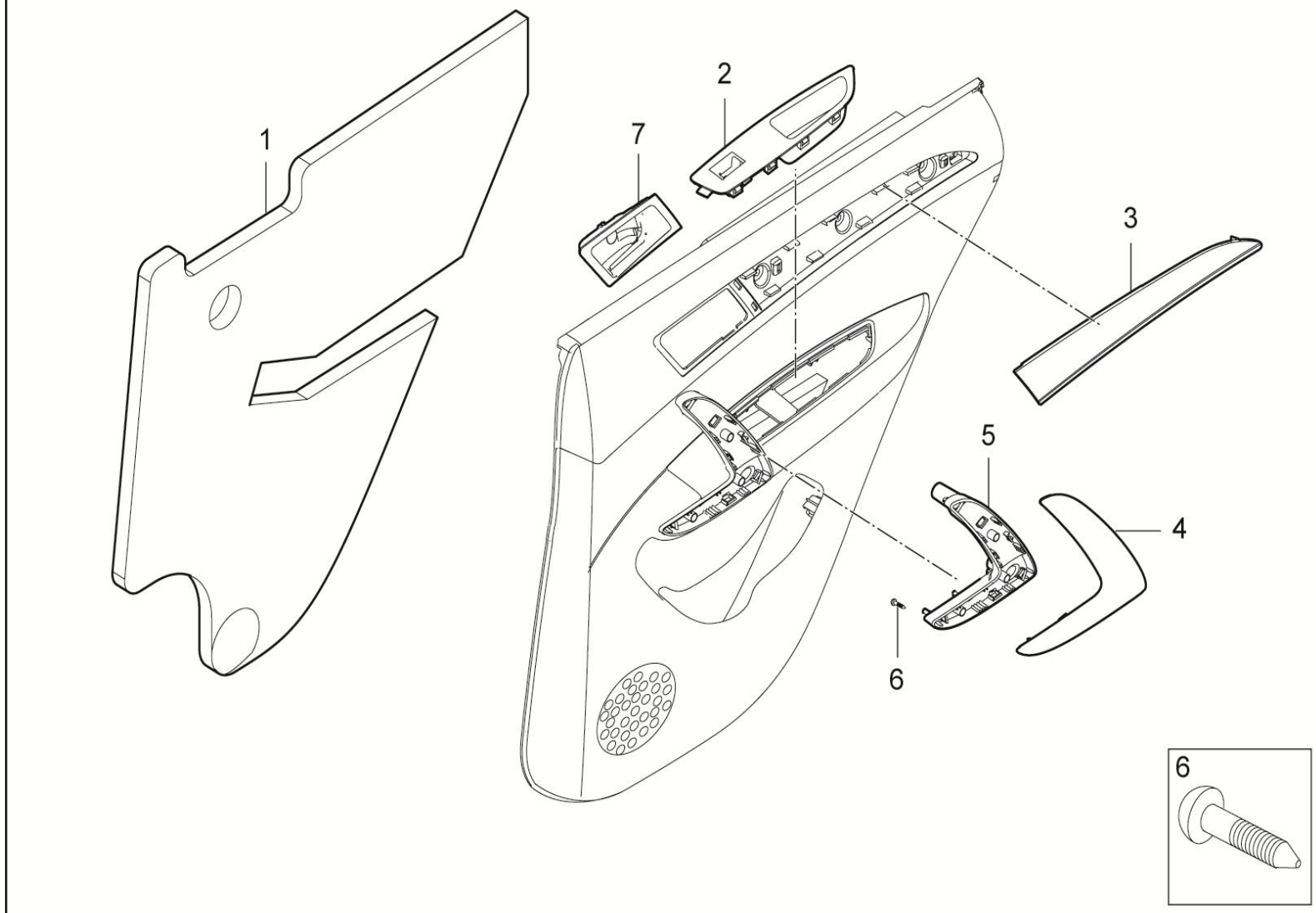

620202001-B11 右后车门内饰板总成

620202001-B11 TRM-DOOR-RR-RH-ASS

序号	备件编号	中文名称	英文名称	1.5T-MT两驱精英型	1.5T-MT两驱豪华型	1.5T-MT两驱尊贵型	1.5T-MT两驱旗舰型	2.0T-MT两驱尊贵型	2.0T-MT两驱旗舰型	2.0T-DCT两驱豪华型	2.0T-DCT两驱尊贵型	2.0T-DCT两驱旗舰型	备注
1	6202201001-B11	后门吸音棉	DOOR-RR-FELT	1	1	1	1	0	0	0	0	0	
2	6202204001-B11	右后门控制面板	PNL-CONTROL-RR-RH	1	1	1	1	0	0	0	0	0	
3	6202206001-B11	右后门板装饰条	GARNISH-CONICE-RR-LH	1	1	1	1	0	0	0	0	0	
4	6202302001-B11	右后门板拉手盖板	GARNISH-CONICE-FR-RH	1	1	1	1	0	0	0	0	0	
5	6202208001-B11	右后门板拉手本体	TRM-CONICE-FR-RH	1	1	1	1	0	0	0	0	0	
6	Q2734213	十字盘头自攻螺钉	BOLT	4	4	4	4	0	0	0	0	0	
7	6205200001-B11	右后车门内扣手总成	AST-HDL-FR-RH-ASS	1	1	1	1	0	0	0	0	0	

620202005-B11

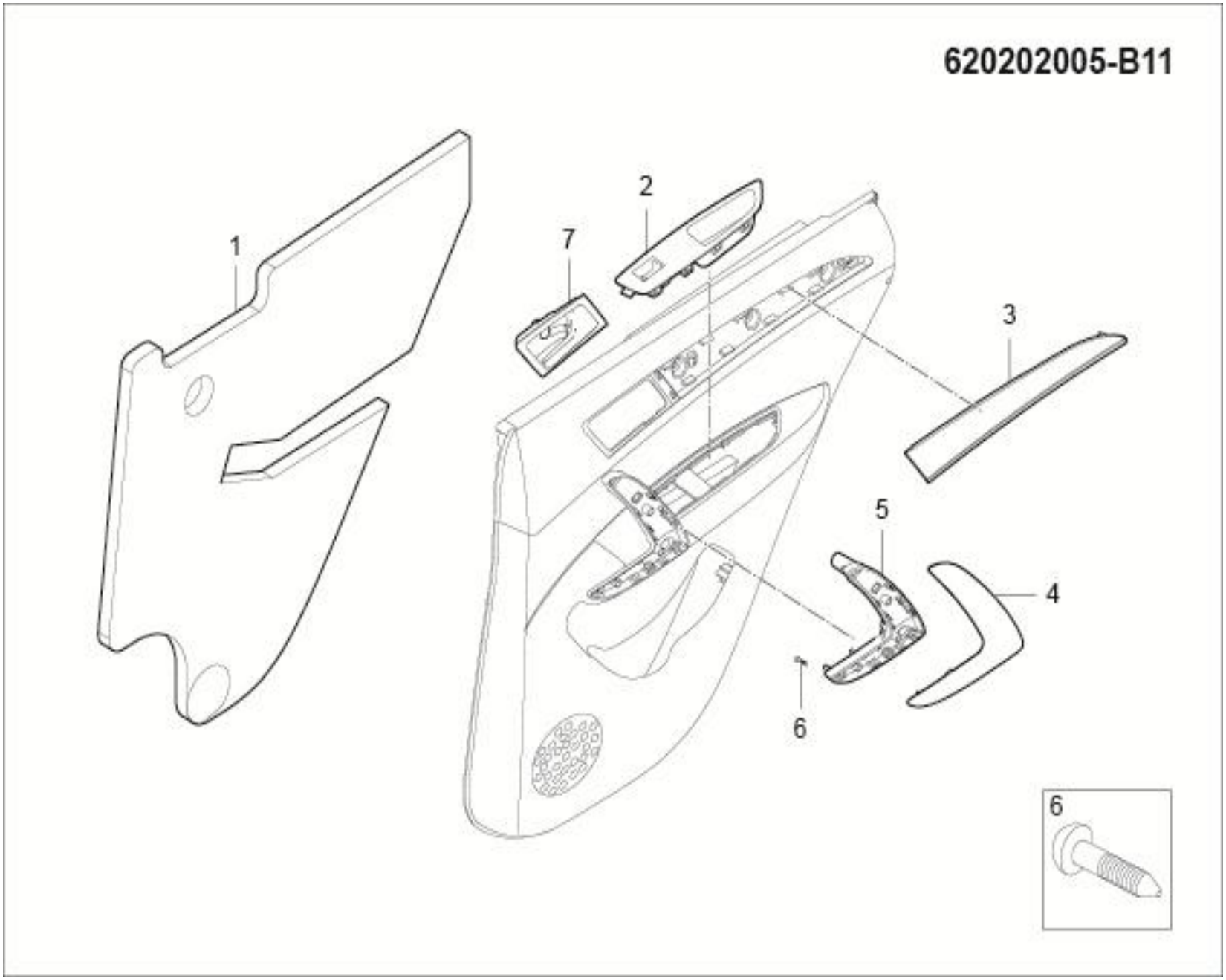

620202005-B11 右后车门内饰板总成

620202005-B11 TRM-DOOR-RR-RH-ASS

序号	备件编号	中文名称	英文名称	1.5T-MT两驱精英型	1.5T-MT两驱豪华型	1.5T-MT两驱尊贵型	1.5T-MT两驱旗舰型	2.0T-MT两驱尊贵型	2.0T-MT两驱旗舰型	2.0T-DCT两驱豪华型	2.0T-DCT两驱尊贵型	2.0T-DCT两驱旗舰型	备注
1	6202201001-B11	后门吸音棉	DOOR-RR-FELT	0	0	0	0	1	1	1	1	1	
2	6202204005-B11	右后门控制面板	PNL-CONTROL-RR-RH	0	0	0	0	1	1	1	1	1	
3	6202206001-B11	右后门板装饰条	GARNISH-CONICE-RR-LH	0	0	0	0	1	1	1	1	1	
4	6202302005-B11	右后门板拉手盖板	GARNISH-CONICE-FR-RH	0	0	0	0	1	1	1	1	1	
5	6202208005-B11	右后门板拉手本体	TRM-CONICE-FR-RH	0	0	0	0	1	1	1	1	1	
6	Q2734213	十字盘头自攻螺钉	BOLT	0	0	0	0	4	4	4	4	4	
7	6205200001-B11	右后车门内扣手总成	AST-HDL-FR-RH-ASS	0	0	0	0	1	1	1	1	1	

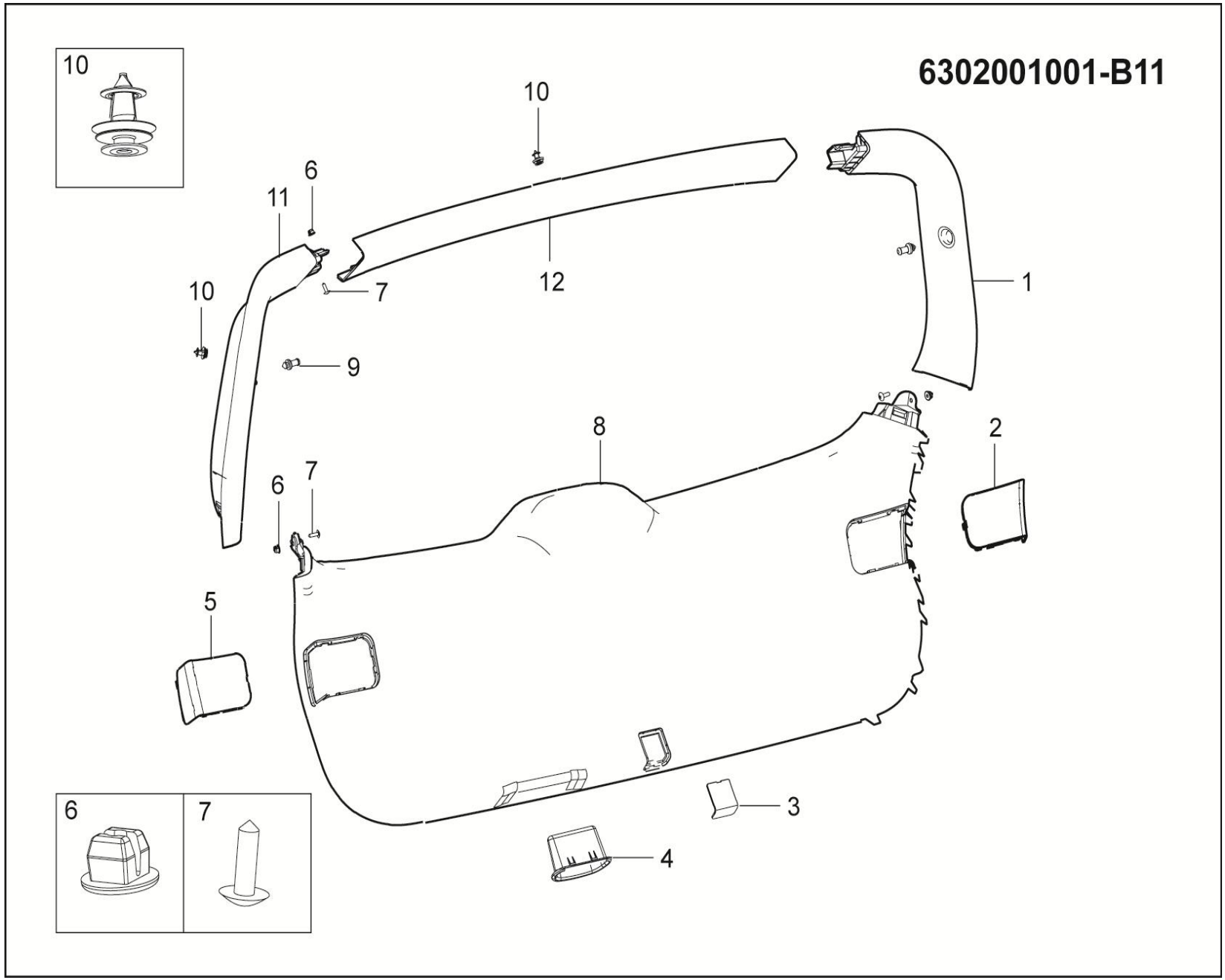
6302001001-B11
10
10
6
11
10
7
12
1
9
8
2
6
7
5
3
4
6
7

6302001001-B11 背门护板装置

6302001001-B11 TRIM-TAIL-GATE-ASSY

序号	备件编号	中文名称	英文名称	1.5T-MT两驱精英型	1.5T-MT两驱豪华型	1.5T-MT两驱尊贵型	1.5T-MT两驱旗舰型	2.0T-MT两驱尊贵型	2.0T-MT两驱旗舰型	2.0T-DCT两驱豪华型	2.0T-DCT两驱尊贵型	2.0T-DCT两驱旗舰型	备注
1	6302102001-B11	后背门右装饰板	TRIM-TAIL-GATE-RH	1	1	1	1	1	1	1	1	1	
2	6302408001-B11	后背门右检修盖板	COVER-TAIL-GATE-RH	1	1	1	1	1	1	1	1	1	
3	6302503001-B11	后背门下检修盖板	COVER-TAIL-GATE-LOW	1	1	1	1	1	1	1	1	1	
4	6302405001-B11	后背门手动开启装饰盖	THE BACK DOOR MANUALLY OPEN DECORATIVE COVER	1	1	1	1	1	1	1	1	1	
5	6302407001-B11	后背门左检修盖板	COVER-TAIL-GATE-LH	1	1	1	1	1	1	1	1	1	
6	B398052	自攻螺钉塑料座	SCREW-NUT	3	3	3	3	3	3	3	3	3	
7	Q2735519	十字槽大半圆头自攻钉	SCREW	3	3	3	3	3	3	3	3	3	
8	6302040001-B11	后背门下装饰板总成	TRIM-TAIL-GATE-LWR-ASSY	1	1	1	1	1	1	1	1	1	
9	6302103001-B11	置物台挂钩	POTHOOKTRM-SHELF	2	2	2	2	2	2	2	2	2	
10	B691084	卡扣	CLIP	8	8	8	8	8	8	8	8	8	
11	6302101001-B11	后背门左装饰板	TRIM-TAIL-GATE-LH	1	1	1	1	1	1	1	1	1	
12	6302030001-B11	后背门上装饰板总成	TRIM-TAIL-GATE-UPR-ASSY	1	1	1	1	1	1	1	1	1	

5608001001-B11

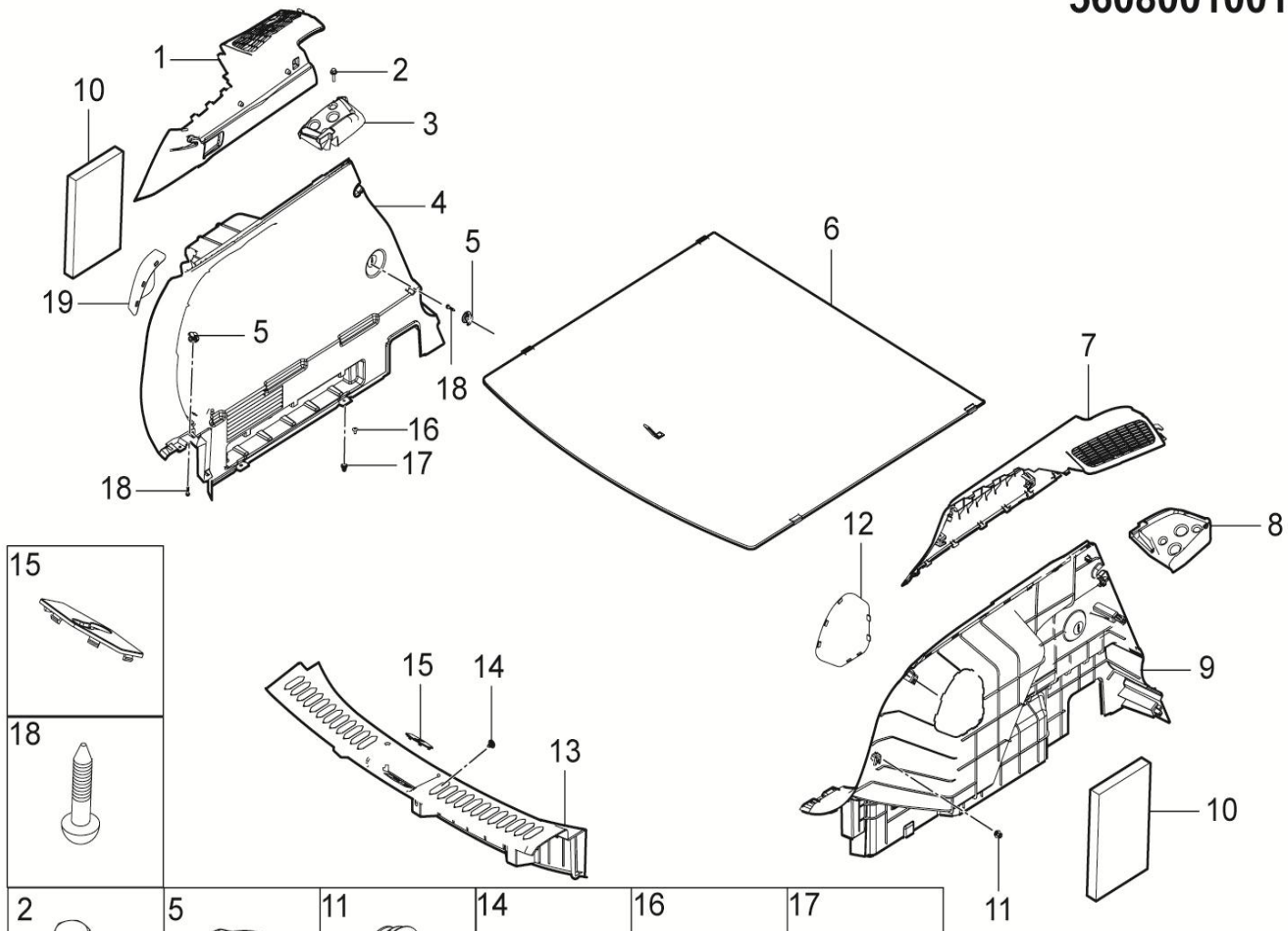

5608001001-B11 后行李箱侧围装置

5608001001-B11 TRIM-QUATER-ASSY

序号	备件编号	中文名称	英文名称	1.5T-MT两驱精英型	1.5T-MT两驱豪华型	1.5T-MT两驱尊贵型	1.5T-MT两驱旗舰型	2.0T-MT两驱尊贵型	2.0T-MT两驱旗舰型	2.0T-DCT两驱豪华型	2.0T-DCT两驱尊贵型	2.0T-DCT两驱旗舰型	备注
1	5608101001-B11	左后侧围上装饰板	TRIM-QUARTER-UPR-LH-ASSY	1	1	1	1	0	0	0	0	0	
2	Q1840625	六角法兰面螺栓	BOLT	4	4	4	4	0	0	0	0	0	
3	5608105001-B11	左后侧围安全带支撑饰板	BKTTRM-QUARTERPOTHOOKLH	1	1	1	1	0	0	0	0	0	
4	5608103001-B11	左后侧围下装饰板	TRIM-QUARTER-LWR-LH-ASSY	1	1	1	1	0	0	0	0	0	
5	5608203001-B11	后侧围挂钩	POTHOOKTRM-QUARTERLH	4	4	4	4	0	0	0	0	0	
6	5608050001-B11	后备箱盖板总成	TRM-COVER-CARGOBOX	1	1	1	1	0	0	0	0	0	
7	5608102001-B11	右后侧围上装饰板	TRIM-QUARTER-UPR-LH-ASSY	1	1	1	1	0	0	0	0	0	
8	5608106001-B11	右后侧围安全带支撑饰板	BKTTRM-QUARTERPOTHOOKRH	1	1	1	1	0	0	0	0	0	
9	5608104001-B11	右后侧围下装饰板	TRIM-QUARTER-LWR-LH-ASSY	1	1	1	1	0	0	0	0	0	
10	5608207001-B11	后侧围毛毡	FELTTRIM-QUARTER-LH	2	2	2	2	0	0	0	0	0	
11	B691084	卡扣	CLIP	12	12	12	12	0	0	0	0	0	
12	5608206001-B11	右侧大灯维修口盖	COVERTRIM-QUARTER-RH	1	1	1	1	0	0	0	0	0	
13	5608040001-B11	尾门槛护板总成	TRM-END-ASSY	1	1	1	1	0	0	0	0	0	
14	5512019-A01	子母扣	CLIP	3	3	3	3	0	0	0	0	0	

5608001001-B11

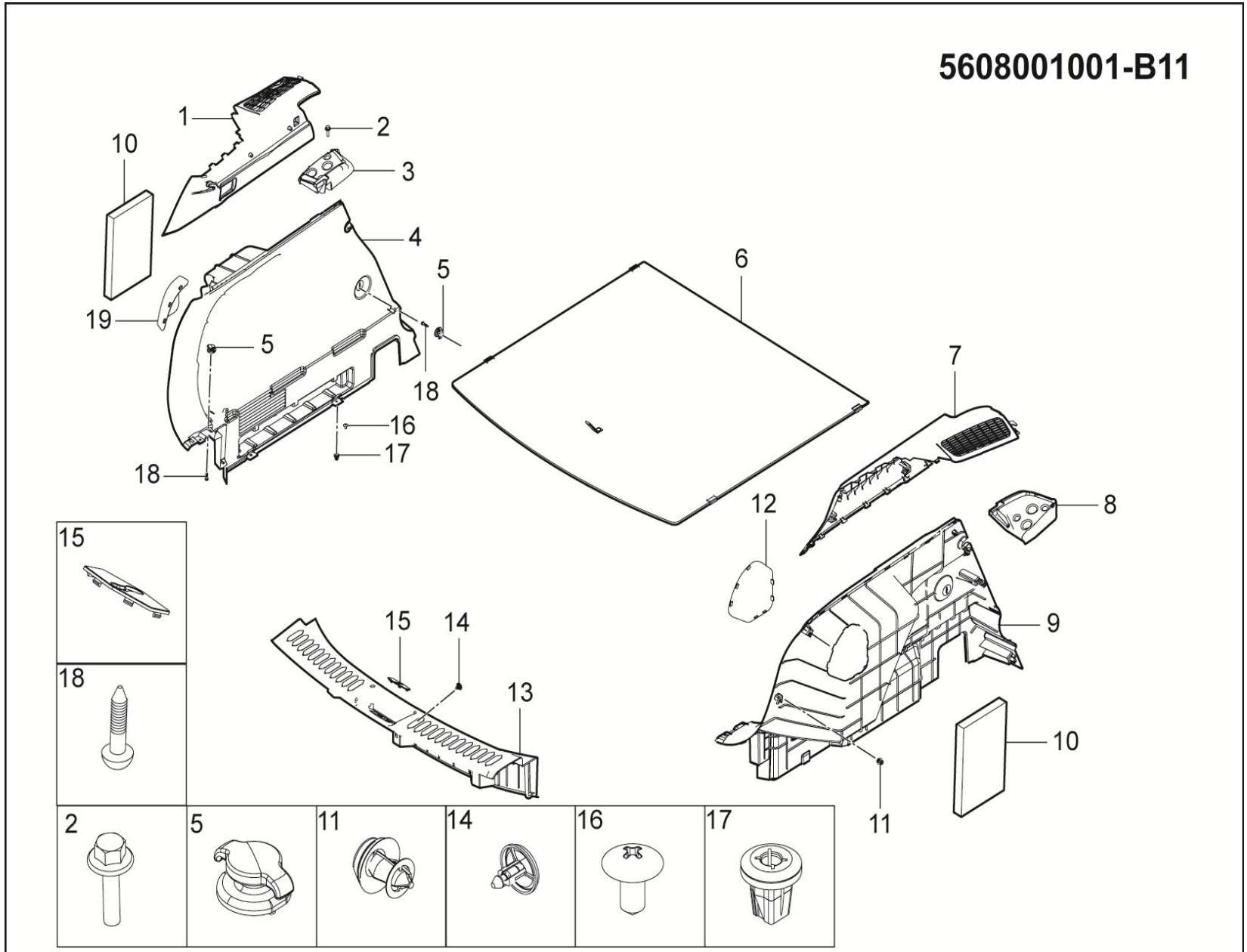

5608001001-B11 后行李箱侧围装置

5608001001-B11 TRIM-QUATER-ASSY

序号	备件编号	中文名称	英文名称	1.5T-MT两驱精英型	1.5T-MT两驱豪华型	1.5T-MT两驱尊贵型	1.5T-MT两驱旗舰型	2.0T-MT两驱尊贵型	2.0T-MT两驱旗舰型	2.0T-DCT两驱豪华型	2.0T-DCT两驱尊贵型	2.0T-DCT两驱旗舰型	备注
15	5608403001-B11	尾门锁环盖板	GARNISHT-GATELOCK	1	1	1	1	0	0	0	0	0	
16	Q2735513	十字盘头自攻螺钉	SCREW	6	6	6	6	0	0	0	0	0	
17	5608011001-B11	塑料螺钉座	SCREW-NUT	6	6	6	6	0	0	0	0	0	
18	Q2734813	十字槽大半圆头自攻螺钉	SCREW	4	4	4	4	0	0	0	0	0	
19	5608205001-B11	左侧大灯维修口盖	COVERTRIM-QUARTER-LH	1	1	1	1	0	0	0	0	0	

5608001002-B11

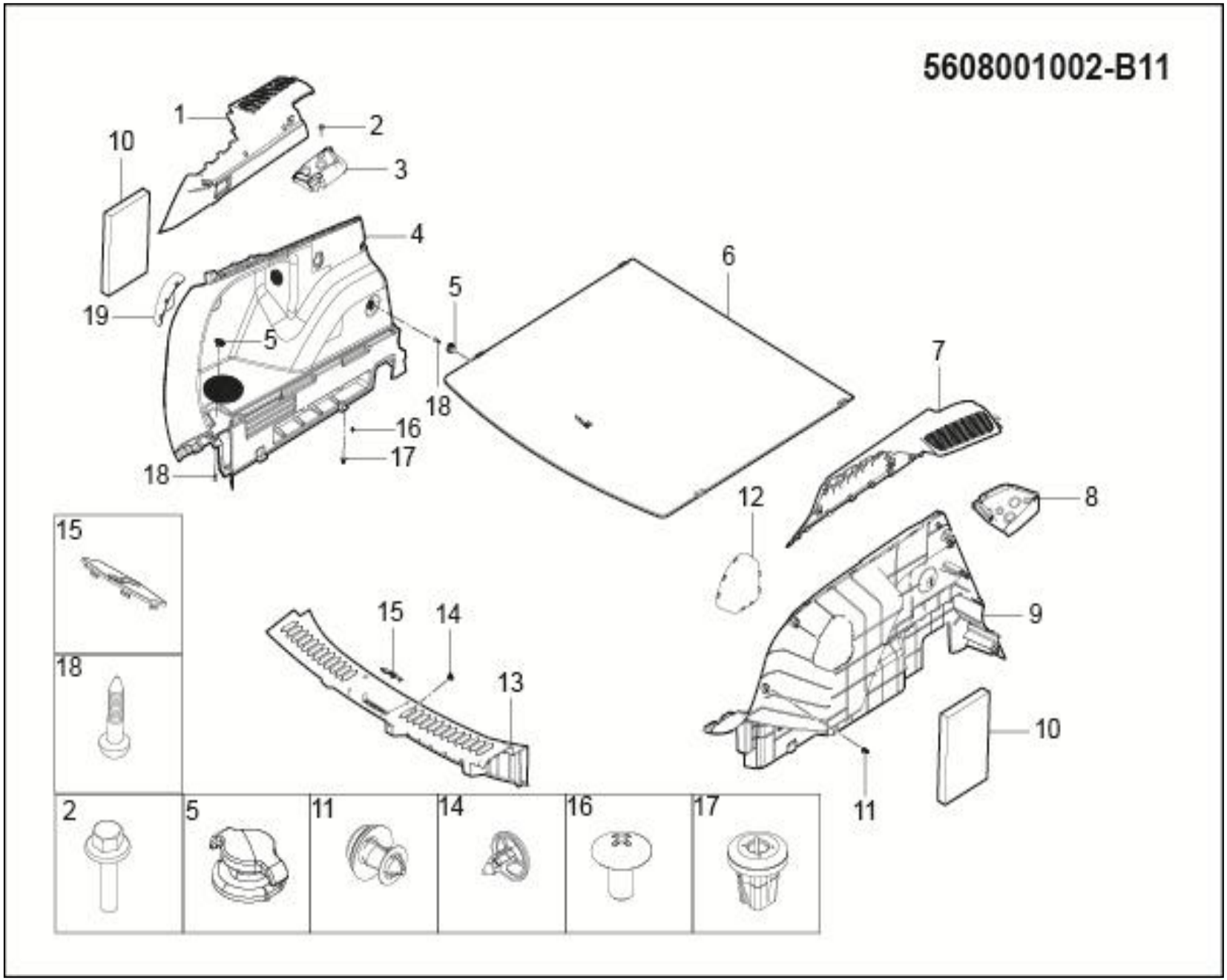

5608001002-B11 后行李箱侧围装置

5608001002-B11 TRIM-QUATER-ASSY

序号	备件编号	中文名称	英文名称	1.5T-MT两驱精英型	1.5T-MT两驱豪华型	1.5T-MT两驱尊贵型	1.5T-MT两驱旗舰型	2.0T-MT两驱尊贵型	2.0T-MT两驱旗舰型	2.0T-DCT两驱豪华型	2.0T-DCT两驱尊贵型	2.0T-DCT两驱旗舰型	备注
1	5608101002-B11	左后侧围上装饰板	TRIM-QUARTER-UPR-LH-ASSY	0	0	0	0	1	1	1	1	1	
2	Q1840625	六角法兰面螺栓	BOLT	0	0	0	0	4	4	4	4	4	
3	5608105001-B11	左后侧围安全带支撑饰板	BKTTRM-QUARTERPOTHOOKLH	0	0	0	0	1	1	1	1	1	
4	5608103002-B11	左后侧围下装饰板	TRIM-QUARTER-LWR-LH-ASSY	0	0	0	0	1	1	1	1	1	
5	5608203001-B11	后侧围挂钩	POTHOOKTRM-QUARTERLH	0	0	0	0	4	4	4	4	4	
6	5608050001-B11	后备箱盖板总成	TRM-COVER-CARGOBOX	0	0	0	0	1	1	1	1	1	
7	5608102001-B11	右后侧围上装饰板	TRIM-QUARTER-UPR-LH-ASSY	0	0	0	0	1	1	1	1	1	
8	5608106001-B11	右后侧围安全带支撑饰板	BKTTRM-QUARTERPOTHOOKRH	0	0	0	0	1	1	1	1	1	
9	5608104002-B11	右后侧围下装饰板	TRIM-QUARTER-LWR-LH-ASSY	0	0	0	0	1	1	1	1	1	
10	5608207001-B11	后侧围毛毡	FELTTRIM-QUARTER-LH	0	0	0	0	2	2	2	2	2	
11	B691084	卡扣	CLIP	0	0	0	0	12	12	12	12	12	
12	5608206001-B11	右侧大灯维修口盖	COVERTRIM-QUARTER-RH	0	0	0	0	1	1	1	1	1	
13	5608040001-B11	尾门槛护板总成	TRM-END-ASSY	0	0	0	0	1	1	1	1	1	
14	5512019-A01	子母扣	CLIP	0	0	0	0	3	3	3	3	3	

5608001002-B11

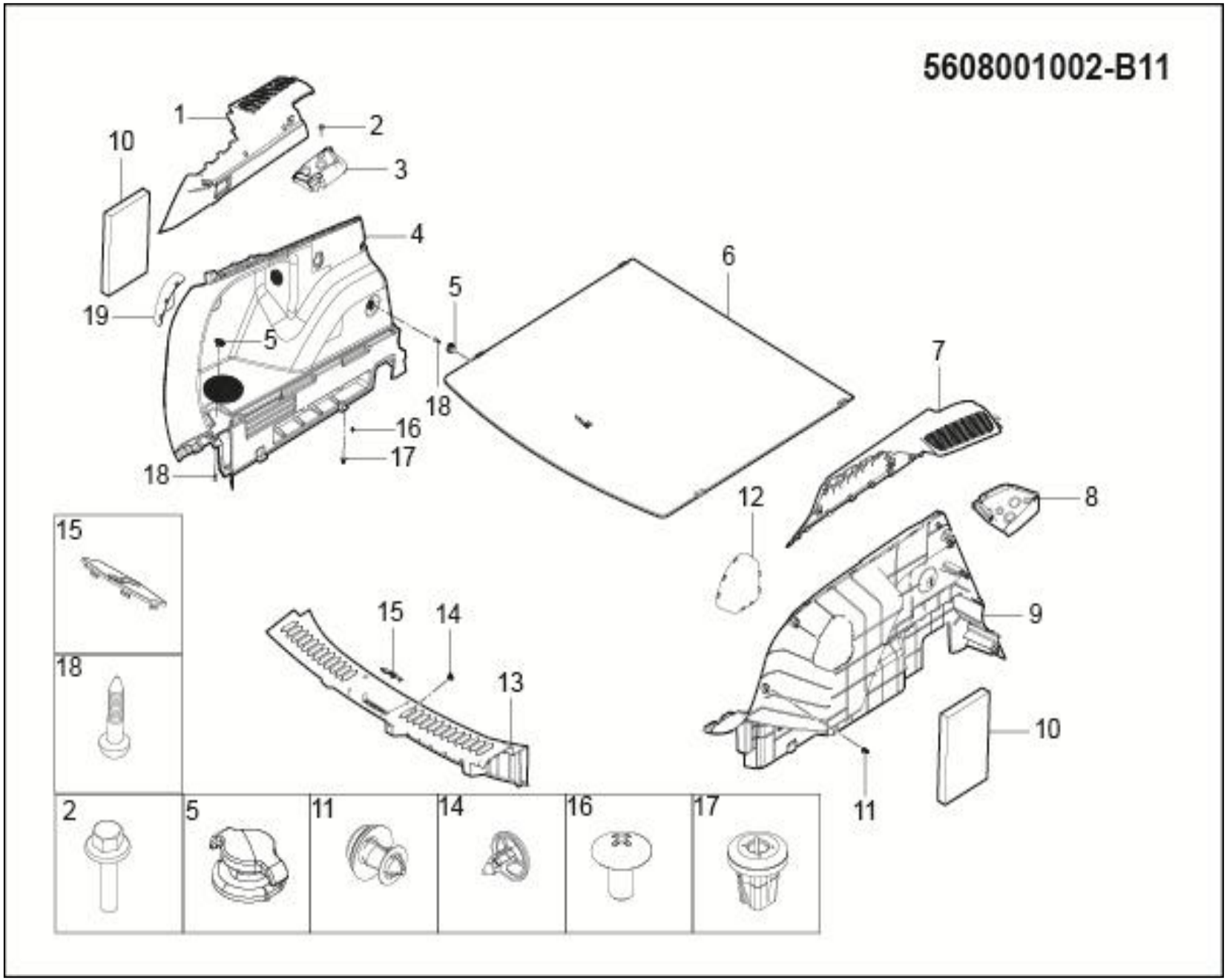

5608001002-B11 后行李箱侧围装置

5608001002-B11 TRIM-QUATER-ASSY

序号	备件编号	中文名称	英文名称	1.5T-MT两驱精英型	1.5T-MT两驱豪华型	1.5T-MT两驱尊贵型	1.5T-MT两驱旗舰型	2.0T-MT两驱尊贵型	2.0T-MT两驱旗舰型	2.0T-DCT两驱豪华型	2.0T-DCT两驱尊贵型	2.0T-DCT两驱旗舰型	备注
15	5608403001-B11	尾门锁环盖板	GARNISHT-GATELOCK	0	0	0	0	1	1	1	1	1	
16	Q2735513	十字盘头自攻螺钉	SCREW	0	0	0	0	6	6	6	6	6	
17	5608011001-B11	塑料螺钉座	SCREW-NUT	0	0	0	0	6	6	6	6	6	
18	Q2734813	十字槽大半圆头自攻螺钉	SCREW	0	0	0	0	4	4	4	4	4	
19	5608205001-B11	左侧大灯维修口盖	COVERTRIM-QUARTER-LH	0	0	0	0	1	1	1	1	1	

5109001001-B11

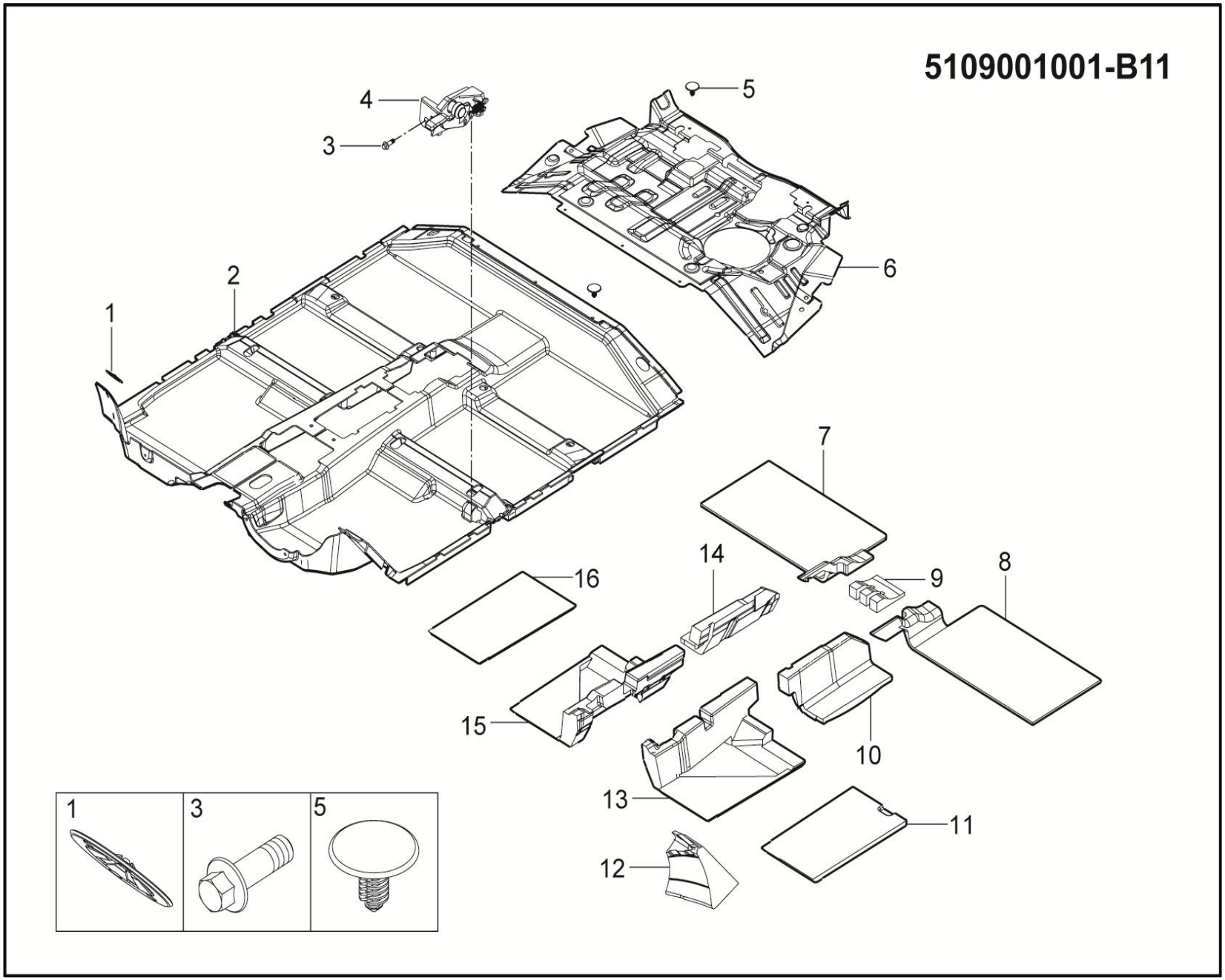

5109001001-B11 地毯装置

5109001001-B11 CARPET

序号	备件编号	中文名称	英文名称	1.5T-MT两驱精英型	1.5T-MT两驱豪华型	1.5T-MT两驱尊贵型	1.5T-MT两驱旗舰型	2.0T-MT两驱尊贵型	2.0T-MT两驱旗舰型	2.0T-DCT两驱豪华型	2.0T-DCT两驱尊贵型	2.0T-DCT两驱旗舰型	备注
1	B393060	板簧螺母	CLIPPLASTICNUT	2	2	2	2	2	0	0	0	0	
2	5109207001-B11	后地板减震垫	LINING-FLR-B-INSUL	1	1	1	1	1	0	0	0	0	
3	Q1840616	六角法兰面螺栓	BOLT	1	1	1	1	1	0	0	0	0	
4	5109103001-B11	注油口开启机构	OPENINGMECHANISM-POURINGMECHANISM	1	1	1	1	1	0	0	0	0	
5	B693A060	树形卡扣	CLIP	7	7	7	7	7	0	0	0	0	
6	5109101001-B11	前地板地毯	LINING-FLR-FR	1	1	1	1	1	0	0	0	0	
7	5109205001-B11	右后地毯减震垫	LINING-FLR-BL-INSUL	1	1	1	1	1	0	0	0	0	
8	5109203001-B11	左后地毯减震垫	LINING-FLR-BR-INSUL	1	1	1	1	1	0	0	0	0	
9	5109307001-B11	中通道中后减震垫	LINING-RC-C/MBL-INSUL	1	1	1	1	1	0	0	0	0	
10	5109303001-B11	中通道左后减震垫	LINING-RL-C/MBL-INSUL	1	1	1	1	1	0	0	0	0	
11	5109109001-B11	左前地毯减震垫	LINING-FLR-FR-INSUL	1	1	1	1	1	0	0	0	0	
12	5109105001-B11	司机歇脚板垫块	PLATE-SCUFF	1	1	1	1	1	0	0	0	0	
13	5109209001-B11	中通道左前减震垫	LINING-FL-C/MBL-INSUL	1	1	1	1	1	0	0	0	0	
14	5109305001-B11	中通道右后减震垫	LINING-RR-C/MBL-INSUL	1	1	1	1	1	0	0	0	0	

5109001001-B11

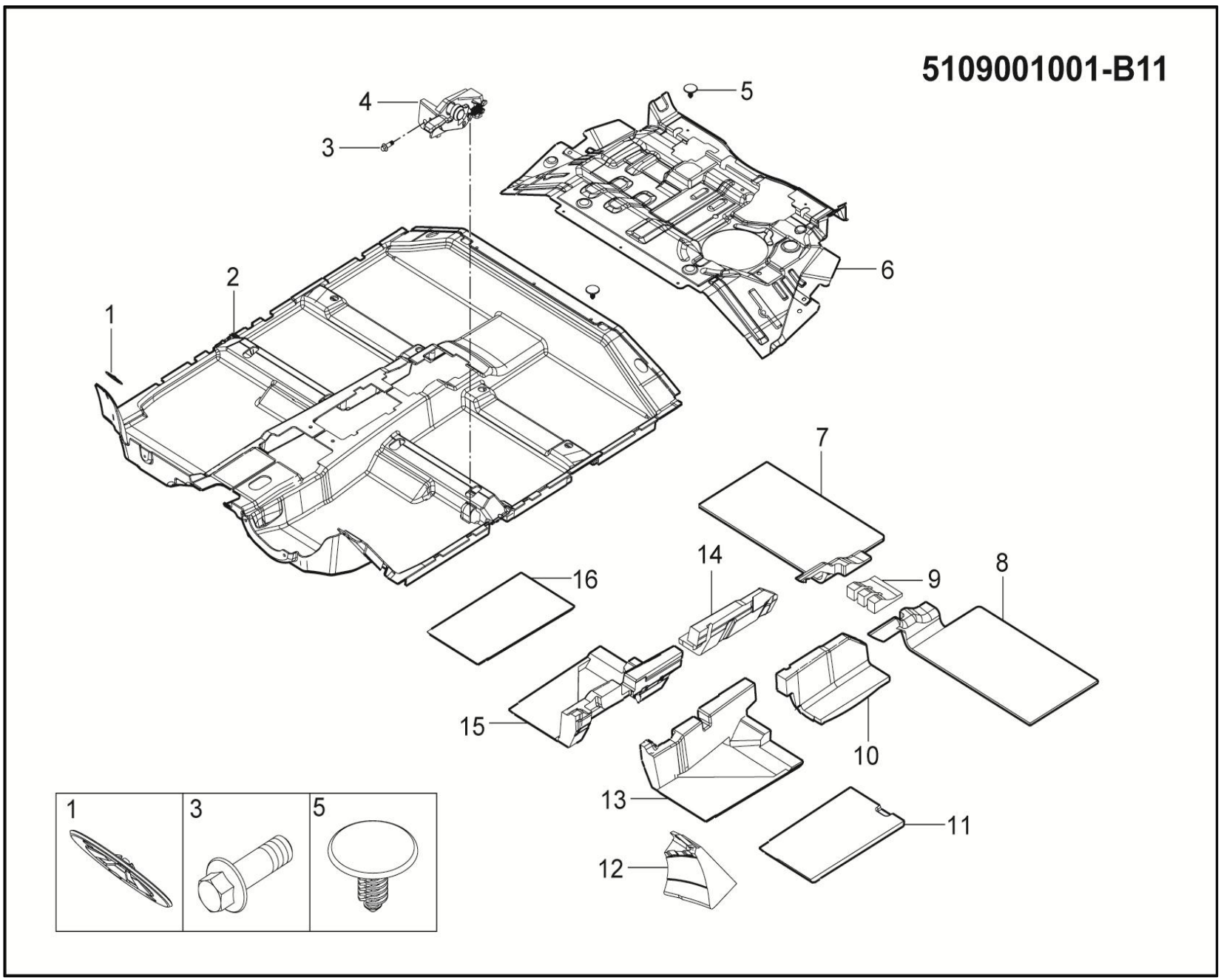

5109001001-B11 地毯装置

5109001001-B11 CARPET

序号	备件编号	中文名称	英文名称	1.5T-MT两驱精英型	1.5T-MT两驱豪华型	1.5T-MT两驱尊贵型	1.5T-MT两驱旗舰型	2.0T-MT两驱尊贵型	2.0T-MT两驱旗舰型	2.0T-DCT两驱豪华型	2.0T-DCT两驱尊贵型	2.0T-DCT两驱旗舰型	备注
15	5109301001-B11	中通道右前减震垫	LINING-FR-C/MBR-INSUL	1	1	1	1	1	0	0	0	0	
16	5109201001-B11	右前地毯减震垫	LINING-FLR-FL-INSUL	1	1	1	1	1	0	0	0	0	

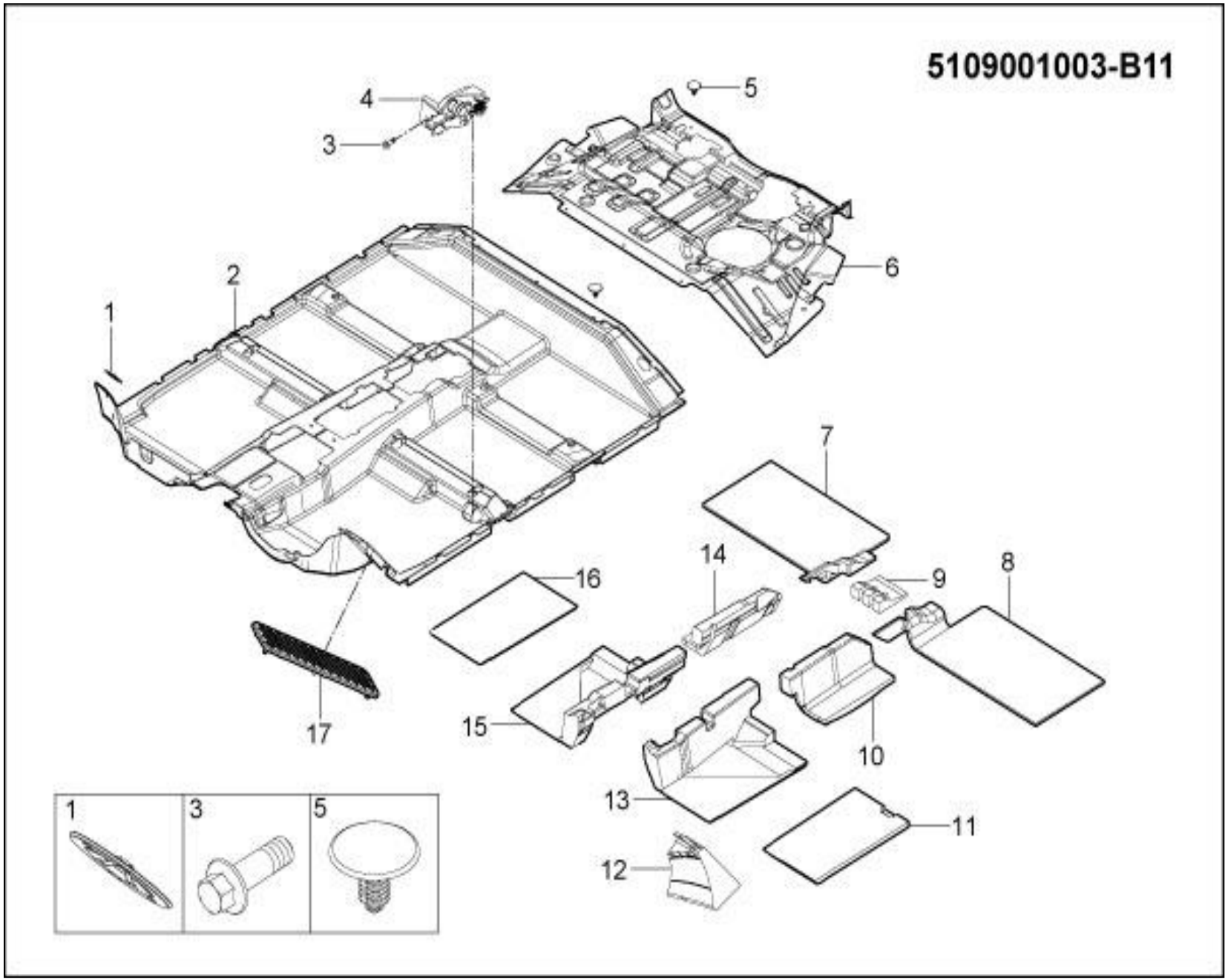
5109001003-B11
1
2
3
4
5
6
7
8
9
10
11
12
13
14
15
16
17

5109001003-B11 地毯装置

5109001003-B11 CARPET

序号	备件编号	中文名称	英文名称	1.5T-MT两驱精英型	1.5T-MT两驱豪华型	1.5T-MT两驱尊贵型	1.5T-MT两驱旗舰型	2.0T-MT两驱尊贵型	2.0T-MT两驱旗舰型	2.0T-DCT两驱豪华型	2.0T-DCT两驱尊贵型	2.0T-DCT两驱旗舰型	备注
1	B393060	板簧螺母	CLIPPLASTICNUT	0	0	0	0	0	0	2	2	0	
2	5109101001-B11	前地板地毯	LINING-FLR-FR	0	0	0	0	0	0	1	1	0	
3	Q1840616	六角法兰面螺栓	BOLT	0	0	0	0	0	0	1	1	0	
4	5109103001-B11	注油口开启机构	OPENINGMECHANISM-POURINGMECHANISM	0	0	0	0	0	0	1	1	0	
5	B693A060	树形卡扣	CLIP	0	0	0	0	0	0	7	7	0	
6	5109207001-B11	后地板减震垫	LINING-FLR-B-INSUL	0	0	0	0	0	0	1	1	0	
7	5109205001-B11	右后地毯减震垫	LINING-FLR-BL-INSUL	0	0	0	0	0	0	1	1	0	
8	5109203001-B11	左后地毯减震垫	LINING-FLR-BR-INSUL	0	0	0	0	0	0	1	1	0	
9	5109307001-B11	中通道中后减震垫	LINING-RC-C/MBL-INSUL	0	0	0	0	0	0	1	1	0	
10	5109303001-B11	中通道左后减震垫	LINING-RL-C/MBL-INSUL	0	0	0	0	0	0	1	1	0	
11	5109109001-B11	左前地毯减震垫	LINING-FLR-FR-INSUL	0	0	0	0	0	0	1	1	0	
12	5109105001-B11	司机歇脚板垫块	PLATE-SCUFF	0	0	0	0	0	0	1	1	0	
13	5109209001-B11	中通道左前减震垫	LINING-FL-C/MBL-INSUL	0	0	0	0	0	0	1	1	0	
14	5109305001-B11	中通道右后减震垫	LINING-RR-C/MBL-INSUL	0	0	0	0	0	0	1	1	0	

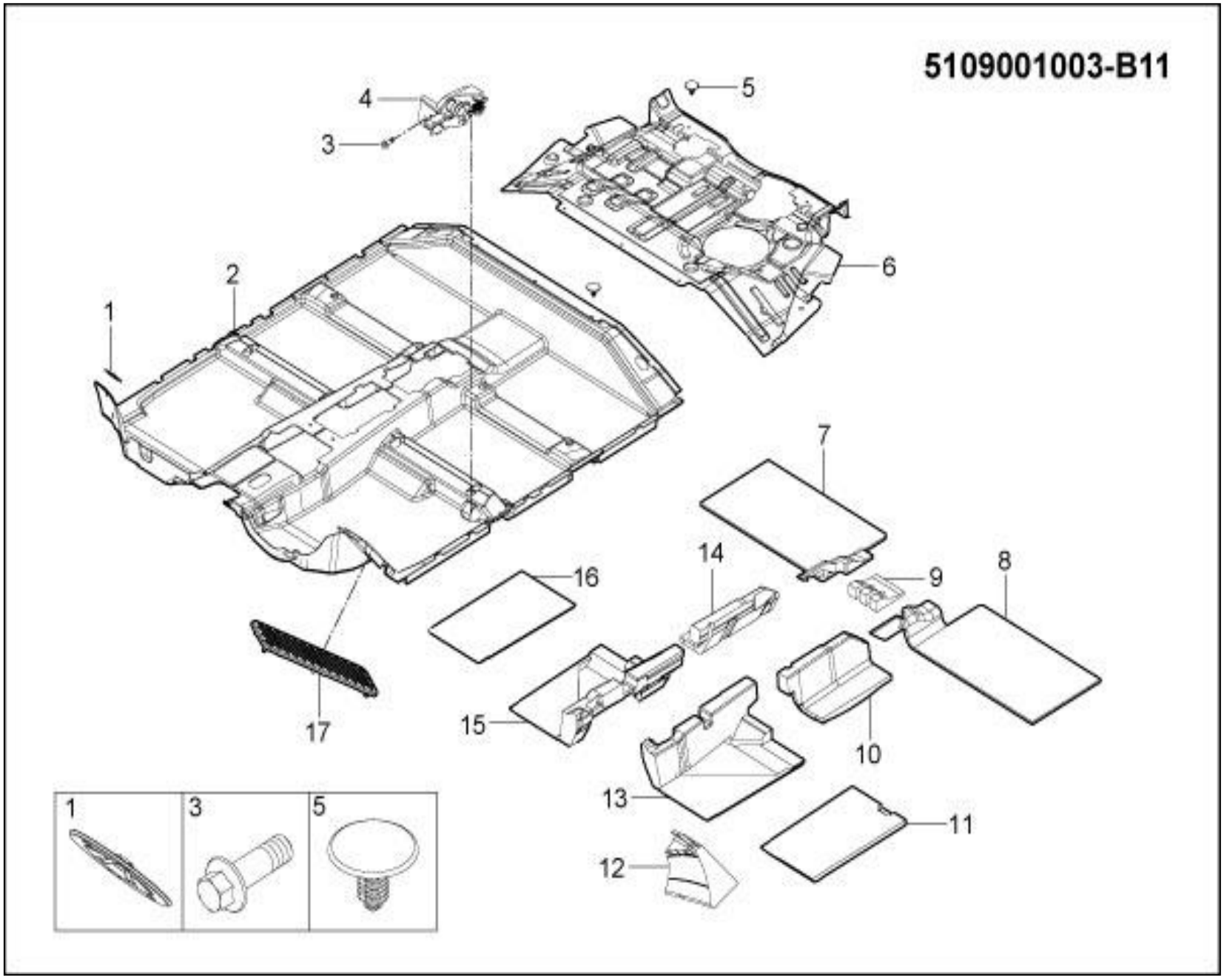
5109001003-B11
1
2
3
4
5
6
7
8
9
10
11
12
13
14
15
16
17

5109001003-B11 地毯装置

5109001003-B11 CARPET

序号	备件编号	中文名称	英文名称	1.5T-MT两驱精英型	1.5T-MT两驱豪华型	1.5T-MT两驱尊贵型	1.5T-MT两驱旗舰型	2.0T-MT两驱尊贵型	2.0T-MT两驱旗舰型	2.0T-DCT两驱豪华型	2.0T-DCT两驱尊贵型	2.0T-DCT两驱旗舰型	备注
15	5109301001-B11	中通道右前减震垫	LINING-FR-C/MBR-INSUL	0	0	0	0	0	0	1	1	0	
16	5109201001-B11	右前地毯减震垫	LINING-FLR-FL-INSUL	0	0	0	0	0	0	1	1	0	
17	5109104002-B11	司机歇脚板	OPENINGMECHANISM-POURINGMECHANISM	0	0	0	0	0	0	1	1	0	

5109001004-B11

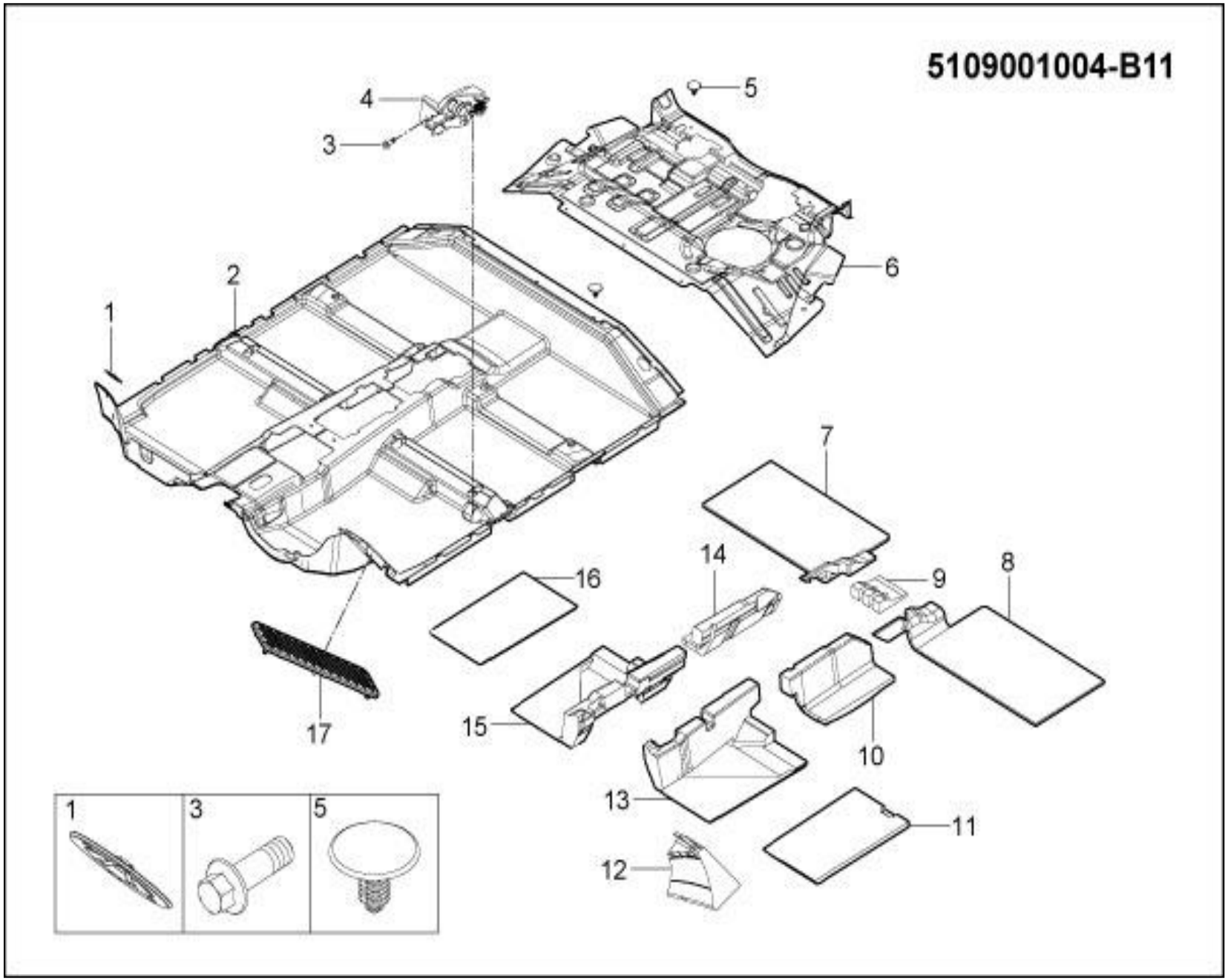

5109001004-B11 地毯装置

5109001004-B11 CARPET

序号	备件编号	中文名称	英文名称	1.5T-MT两驱精英型	1.5T-MT两驱豪华型	1.5T-MT两驱尊贵型	1.5T-MT两驱旗舰型	2.0T-MT两驱尊贵型	2.0T-MT两驱旗舰型	2.0T-DCT两驱豪华型	2.0T-DCT两驱尊贵型	2.0T-DCT两驱旗舰型	备注
1	B393060	板簧螺母	CLIPPLASTICNUT	0	0	0	0	0	2	0	0	0	
2	5109101002-B11	前地板地毯	LINING-FLR-FR	0	0	0	0	0	1	0	0	0	
3	Q1840616	六角法兰面螺栓	BOLT	0	0	0	0	0	1	0	0	0	
4	5109103001-B11	注油口开启机构	OPENINGMECHANISM-POURINGMECHANISM	0	0	0	0	0	1	0	0	0	
5	B693A060	树形卡扣	CLIP	0	0	0	0	0	7	0	0	0	
6	5109207001-B11	后地板减震垫	LINING-FLR-B-INSUL	0	0	0	0	0	1	0	0	0	
7	5109205001-B11	右后地毯减震垫	LINING-FLR-BL-INSUL	0	0	0	0	0	1	0	0	0	
8	5109203001-B11	左后地毯减震垫	LINING-FLR-BR-INSUL	0	0	0	0	0	1	0	0	0	
9	5109307001-B11	中通道中后减震垫	LINING-RC-C/MBL-INSUL	0	0	0	0	0	1	0	0	0	
10	5109303001-B11	中通道左后减震垫	LINING-RL-C/MBL-INSUL	0	0	0	0	0	1	0	0	0	
11	5109109001-B11	左前地毯减震垫	LINING-FLR-FR-INSUL	0	0	0	0	0	1	0	0	0	
12	5109105001-B11	司机歇脚板垫块	PLATE-SCUFF	0	0	0	0	0	1	0	0	0	
13	5109209001-B11	中通道左前减震垫	LINING-FL-C/MBL-INSUL	0	0	0	0	0	1	0	0	0	
14	5109305001-B11	中通道右后减震垫	LINING-RR-C/MBL-INSUL	0	0	0	0	0	1	0	0	0	

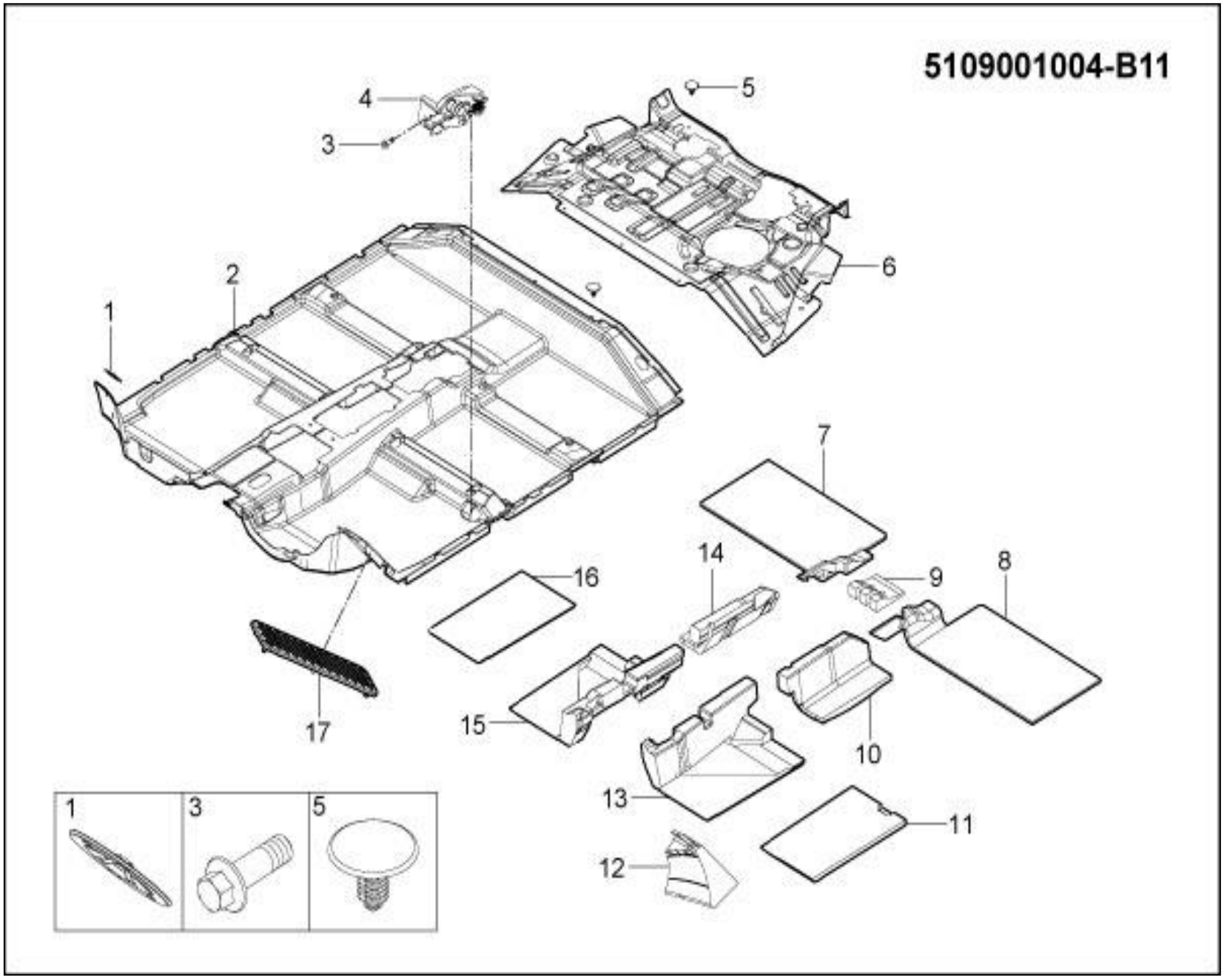
5109001004-B11
1
2
3
4
5
6
7
8
9
10
11
12
13
14
15
16
17

5109001004-B11 地毯装置

5109001004-B11 CARPET

序号	备件编号	中文名称	英文名称	1.5T-MT两驱精英型	1.5T-MT两驱豪华型	1.5T-MT两驱尊贵型	1.5T-MT两驱旗舰型	2.0T-MT两驱尊贵型	2.0T-MT两驱旗舰型	2.0T-DCT两驱豪华型	2.0T-DCT两驱尊贵型	2.0T-DCT两驱旗舰型	备注
15	5109301001-B11	中通道右前减震垫	LINING-FR-C/MBR-INSUL	0	0	0	0	0	1	0	0	0	
16	5109201001-B11	右前地毯减震垫	LINING-FLR-FL-INSUL	0	0	0	0	0	1	0	0	0	
17	5109104001-B11	司机歇脚板	OPENINGMECHANISM-POURINGMECHANISM	0	0	0	0	0	1	0	0	0	

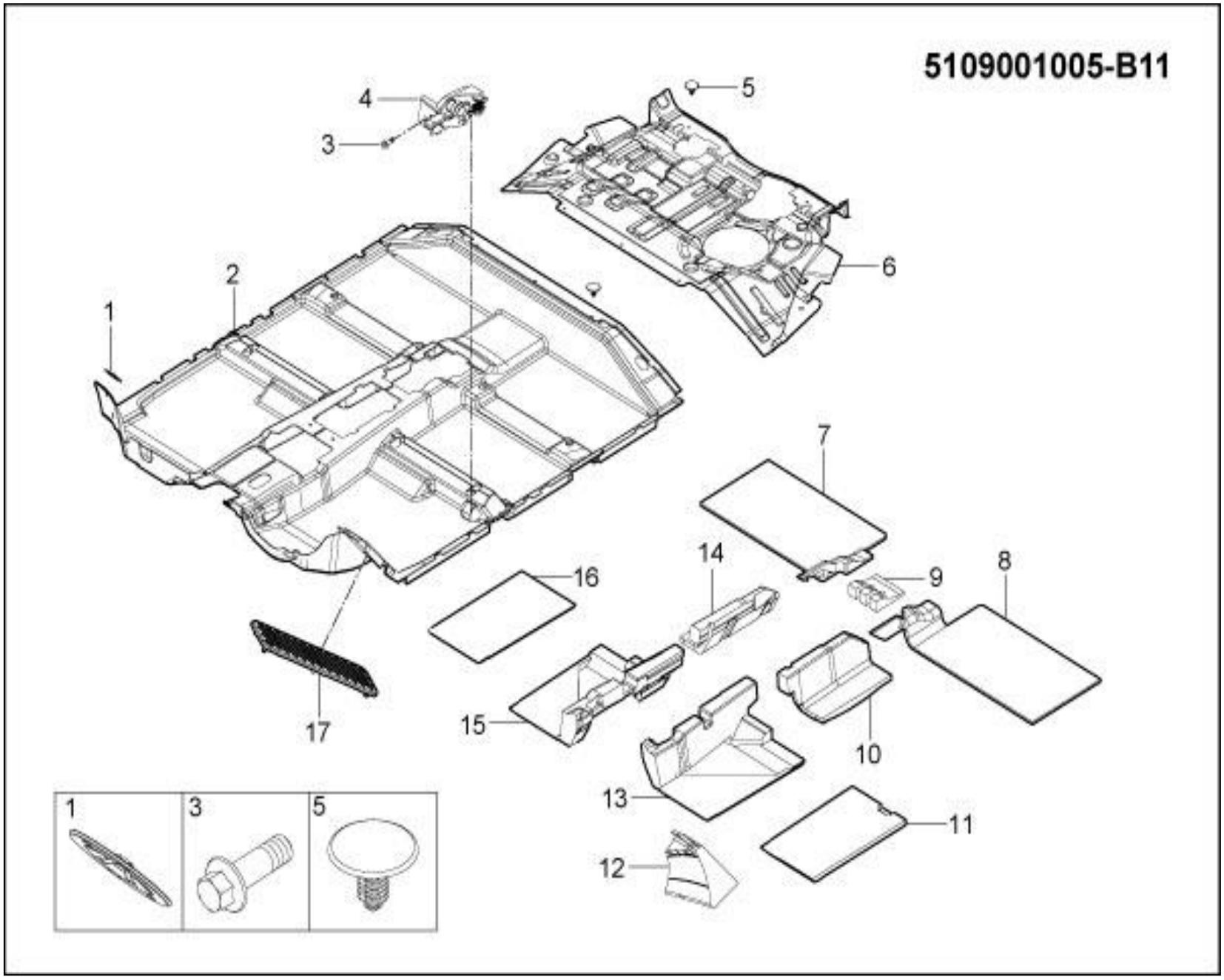
5109001005-B11
1
2
3
4
5
6
7
8
9
10
11
12
13
14
15
16
17

5109001005-B11 地毯装置

5109001005-B11 CARPET

序号	备件编号	中文名称	英文名称	1.5T-MT两驱精英型	1.5T-MT两驱豪华型	1.5T-MT两驱尊贵型	1.5T-MT两驱旗舰型	2.0T-MT两驱尊贵型	2.0T-MT两驱旗舰型	2.0T-DCT两驱豪华型	2.0T-DCT两驱尊贵型	2.0T-DCT两驱旗舰型	备注
1	B393060	板簧螺母	CLIPPLASTICNUT	0	0	0	0	0	0	0	0	2	
2	5109101002-B11	前地板地毯	LINING-FLR-FR	0	0	0	0	0	0	0	0	1	
3	Q1840616	六角法兰面螺栓	BOLT	0	0	0	0	0	0	0	0	1	
4	5109103001-B11	注油口开启机构	OPENINGMECHANISM-POURINGMECHANISM	0	0	0	0	0	0	0	0	1	
5	B693A060	树形卡扣	CLIP	0	0	0	0	0	0	0	0	7	
6	5109207001-B11	后地板减震垫	LINING-FLR-B-INSUL	0	0	0	0	0	0	0	0	1	
7	5109205001-B11	右后地毯减震垫	LINING-FLR-BL-INSUL	0	0	0	0	0	0	0	0	1	
8	5109203001-B11	左后地毯减震垫	LINING-FLR-BR-INSUL	0	0	0	0	0	0	0	0	1	
9	5109307001-B11	中通道中后减震垫	LINING-RC-C/MBL-INSUL	0	0	0	0	0	0	0	0	1	
10	5109303001-B11	中通道左后减震垫	LINING-RL-C/MBL-INSUL	0	0	0	0	0	0	0	0	1	
11	5109109001-B11	左前地毯减震垫	LINING-FLR-FR-INSUL	0	0	0	0	0	0	0	0	1	
12	5109105001-B11	司机歇脚板垫块	PLATE-SCUFF	0	0	0	0	0	0	0	0	1	
13	5109209001-B11	中通道左前减震垫	LINING-FL-C/MBL-INSUL	0	0	0	0	0	0	0	0	1	
14	5109305001-B11	中通道右后减震垫	LINING-RR-C/MBL-INSUL	0	0	0	0	0	0	0	0	1	

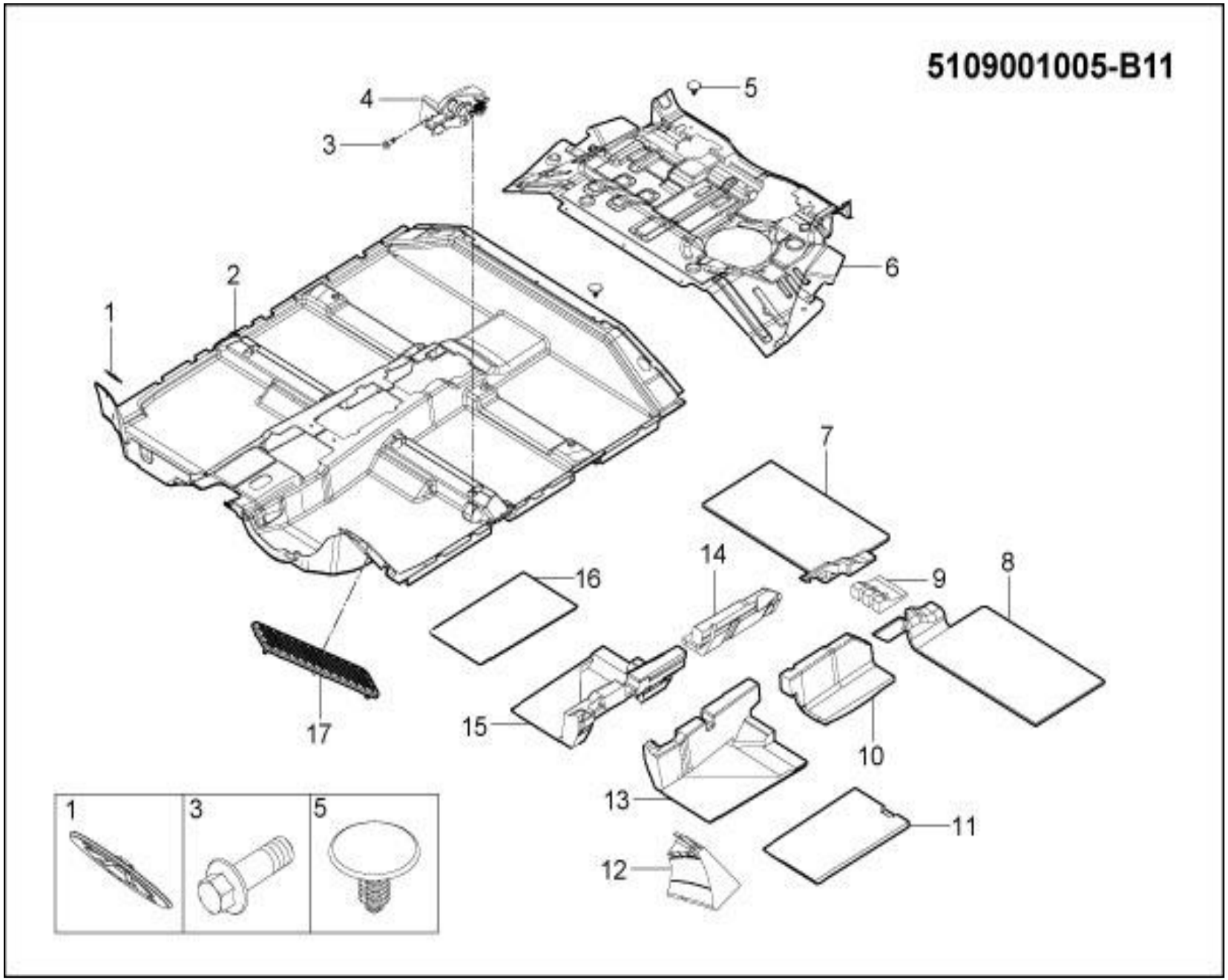
5109001005-B11
1
2
3
4
5
6
7
8
9
10
11
12
13
14
15
16
17

5109001005-B11 地毯装置

5109001005-B11 CARPET

序号	备件编号	中文名称	英文名称	MT两驱精英型	MT两驱豪华型	MT两驱尊贵型	MT两驱旗舰型	MT两驱尊贵型	MT两驱旗舰型	DCT两驱豪华型	DCT两驱尊贵型	DCT两驱旗舰型	备注
15	5109301001-B11	中通道右前减震垫	LINING-FR-C/MBR-INSUL	0	0	0	0	0	0	0	0	1	
16	5109201001-B11	右前地毯减震垫	LINING-FLR-FL-INSUL	0	0	0	0	0	0	0	0	1	
17	5109104002-B11	司机歇脚板	OPENINGMECHANISM-POURINGMECHANISM	0	0	0	0	0	0	0	0	1	

5310001001-B11

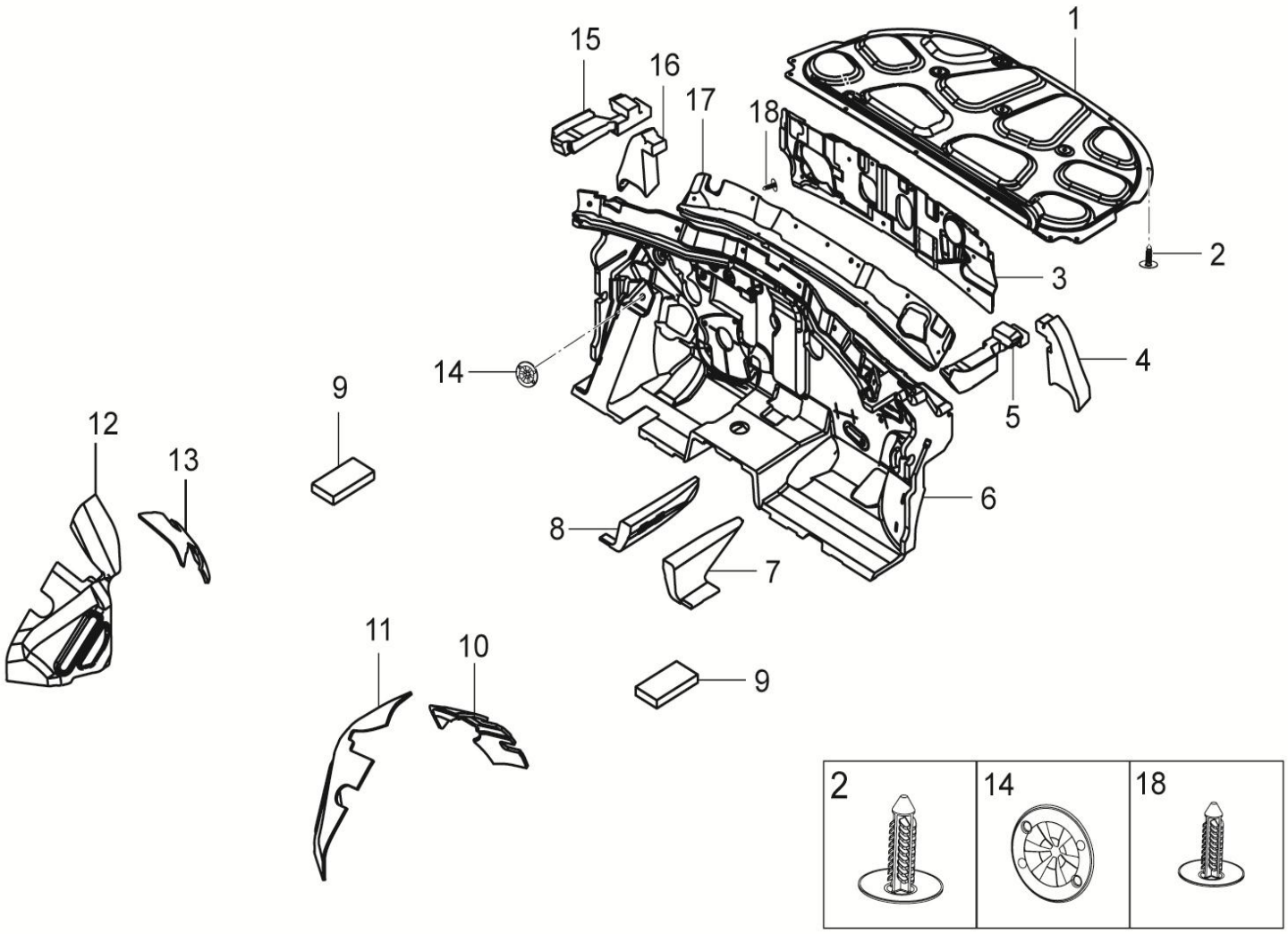

5310001001-B11 减震垫装置

5310001001-B11 INSULATOR

序号	备件编号	中文名称	英文名称	1.5T-MT两驱精英型	1.5T-MT两驱豪华型	1.5T-MT两驱尊贵型	1.5T-MT两驱旗舰型	2.0T-MT两驱尊贵型	2.0T-MT两驱旗舰型	2.0T-DCT两驱豪华型	2.0T-DCT两驱尊贵型	2.0T-DCT两驱旗舰型	备注
1	5310107001-B11	发动机盖隔热垫	INSULATION-DASH-UPR	1	1	1	1	1	1	0	0	0	
2	B693A070	树形卡扣	CLIP	14	14	14	14	14	14	0	0	0	
3	5310105001-B11	前围外下隔热垫	INSULATION-DASH-DOWN	1	1	1	1	1	1	0	0	0	
4	5310304001-B11	右翼子板隔断泡棉	FOAM-RUBBER	1	1	1	1	1	1	0	0	0	
5	5310306001-B11	流水槽与右侧翼子板隔断泡棉	FOAM-RUBBER	1	1	1	1	1	1	0	0	0	
6	5310101001-B11	前围内减震垫	INSUL-DASH-INR	1	1	1	1	1	1	0	0	0	
7	5310407001-B11	中通道前端右减震垫	INSULATION-FR-C/MBL-INSUL	1	1	1	1	1	1	0	0	0	
8	5310405001-B11	中通道前端左减震垫	INSULATION-FL-C/MBL-INSUL	1	1	1	1	1	1	0	0	0	
9	5310307001-B11	B柱下空腔填充海绵	FOAM-RUBBER	2	2	2	2	2	2	0	0	0	
10	5310402001-B11	右C柱下隔音垫	INSULATION	1	1	1	1	1	1	0	0	0	
11	5310301001-B11	右后轮罩隔音垫	INSULATION-HOOD	1	1	1	1	1	1	0	0	0	
12	5310209001-B11	左后轮罩隔音垫	INSULATION-HOOD	1	1	1	1	1	1	0	0	0	
13	5310401001-B11	左C柱下隔音垫	INSULATION	1	1	1	1	1	1	0	0	0	
14	B393060	板簧螺母	CLIPPLASTICNUT	20	20	20	20	20	20	0	0	0	

5310001001-B11

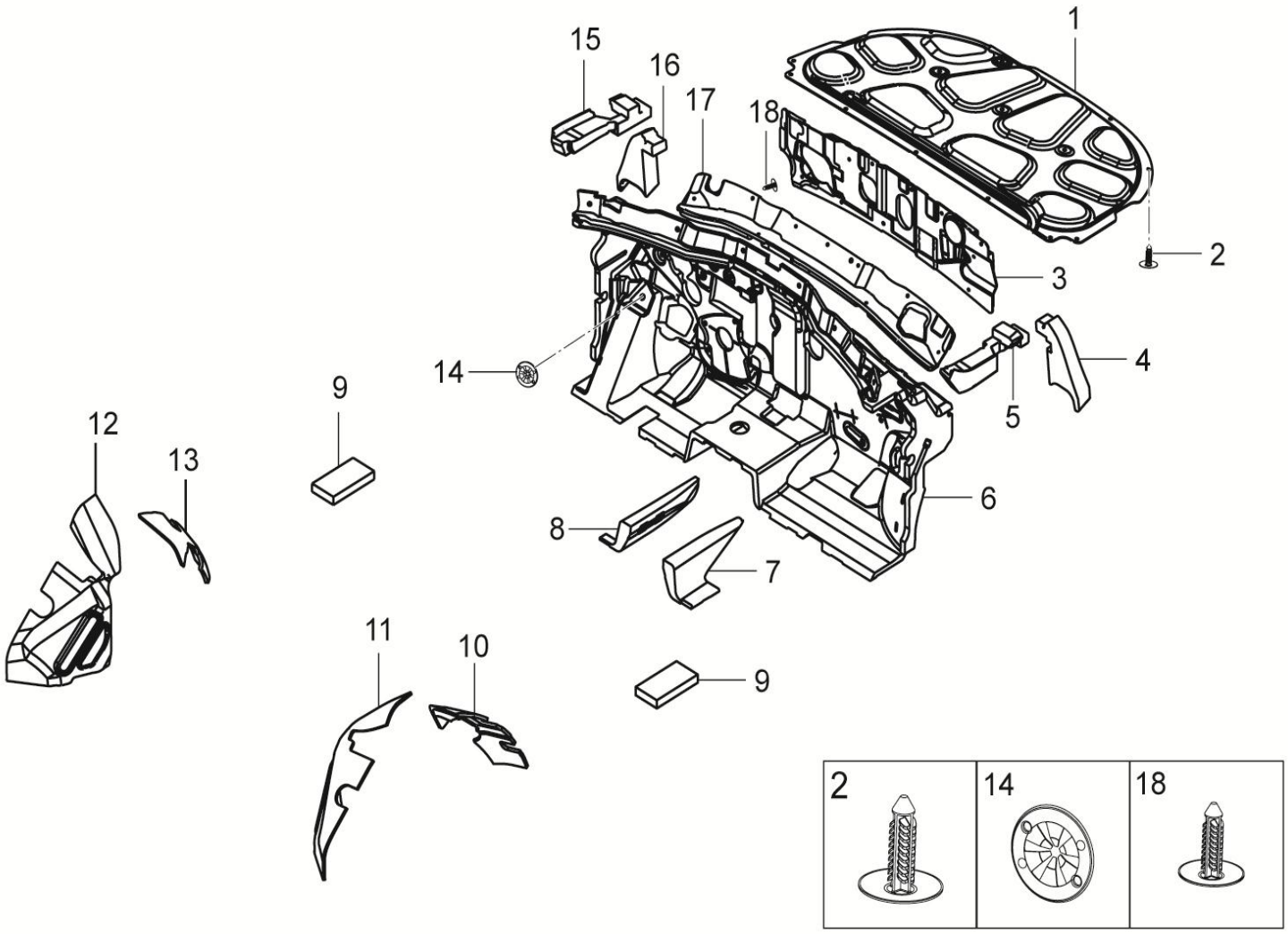

5310001001-B11 减震垫装置

5310001001-B11 INSULATOR

序号	备件编号	中文名称	英文名称	1.5T-MT两驱精英型	1.5T-MT两驱豪华型	1.5T-MT两驱尊贵型	1.5T-MT两驱旗舰型	2.0T-MT两驱尊贵型	2.0T-MT两驱旗舰型	2.0T-DCT两驱豪华型	2.0T-DCT两驱尊贵型	2.0T-DCT两驱旗舰型	备注
15	5310305001-B11	流水槽与左侧翼子板隔断泡棉	FOAM-RUBBER	1	1	1	1	1	1	0	0	0	
16	5310303001-B11	左翼子板隔断泡棉	FOAM-RUBBER	1	1	1	1	1	1	0	0	0	
17	5310103001-B11	前围外上隔热垫	INSULATION-DASH-UP	1	1	1	1	1	1	0	0	0	
18	B693B070	树形卡扣	CLIP	3	3	3	3	3	3	0	0	0	

5310001003-B11

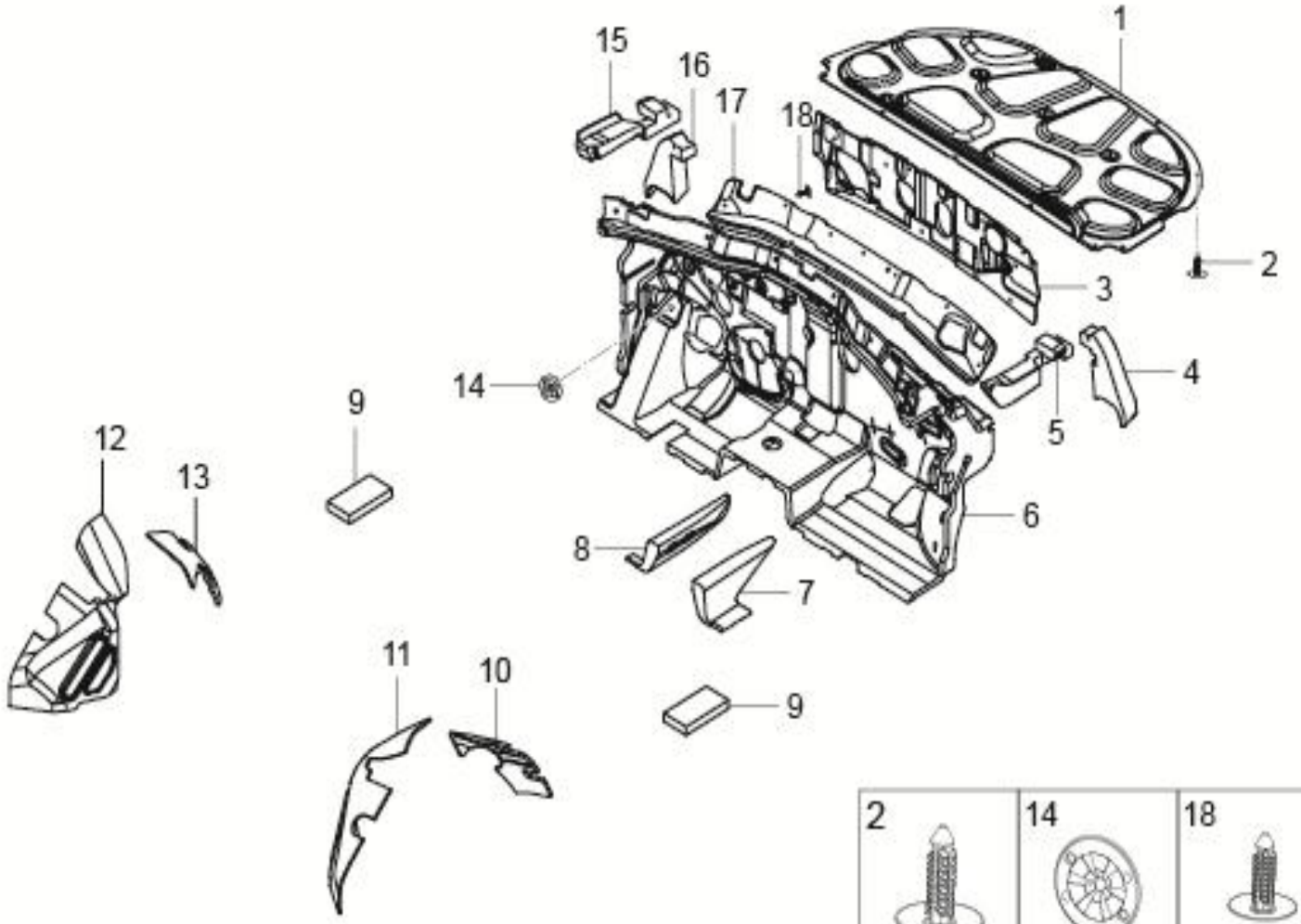

5310001003-B11 减震垫装置

5310001003-B11 INSULATOR

序号	备件编号	中文名称	英文名称	1.5T-MT两驱精英型	1.5T-MT两驱豪华型	1.5T-MT两驱尊贵型	1.5T-MT两驱旗舰型	2.0T-MT两驱尊贵型	2.0T-MT两驱旗舰型	2.0T-DCT两驱豪华型	2.0T-DCT两驱尊贵型	2.0T-DCT两驱旗舰型	备注
1	5310107001-B11	发动机盖隔热垫	INSULATION-DASH-UPR	0	0	0	0	0	0	1	1	1	
2	B693A070	树形卡扣	CLIP	0	0	0	0	0	0	14	14	14	
3	5310105003-B11	前围外下隔热垫	INSULATION-DASH-DOWN	0	0	0	0	0	0	1	1	1	
4	5310304001-B11	右翼子板隔断泡棉	FOAM-RUBBER	0	0	0	0	0	0	1	1	1	
5	5310306001-B11	流水槽与右侧翼子板隔断泡棉	FOAM-RUBBER	0	0	0	0	0	0	1	1	1	
6	5310101003-B11	前围内减震垫	INSUL-DASH-INR	0	0	0	0	0	0	1	1	1	
7	5310407001-B11	中通道前端右减震垫	INSULATION-FR-C/MBL-INSUL	0	0	0	0	0	0	1	1	1	
8	5310405001-B11	中通道前端左减震垫	INSULATION-FL-C/MBL-INSUL	0	0	0	0	0	0	1	1	1	
9	5310307001-B11	B柱下空腔填充海绵	FOAM-RUBBER	0	0	0	0	0	0	2	2	2	
10	5310402001-B11	右C柱下隔音垫	INSULATION	0	0	0	0	0	0	1	1	1	
11	5310301001-B11	右后轮罩隔音垫	INSULATION-HOOD	0	0	0	0	0	0	1	1	1	
12	5310209001-B11	左后轮罩隔音垫	INSULATION-HOOD	0	0	0	0	0	0	1	1	1	
13	5310401001-B11	左C柱下隔音垫	INSULATION	0	0	0	0	0	0	1	1	1	
14	B393060	板簧螺母	CLIPPLASTICNUT	0	0	0	0	0	0	20	20	20	

5310001003-B11

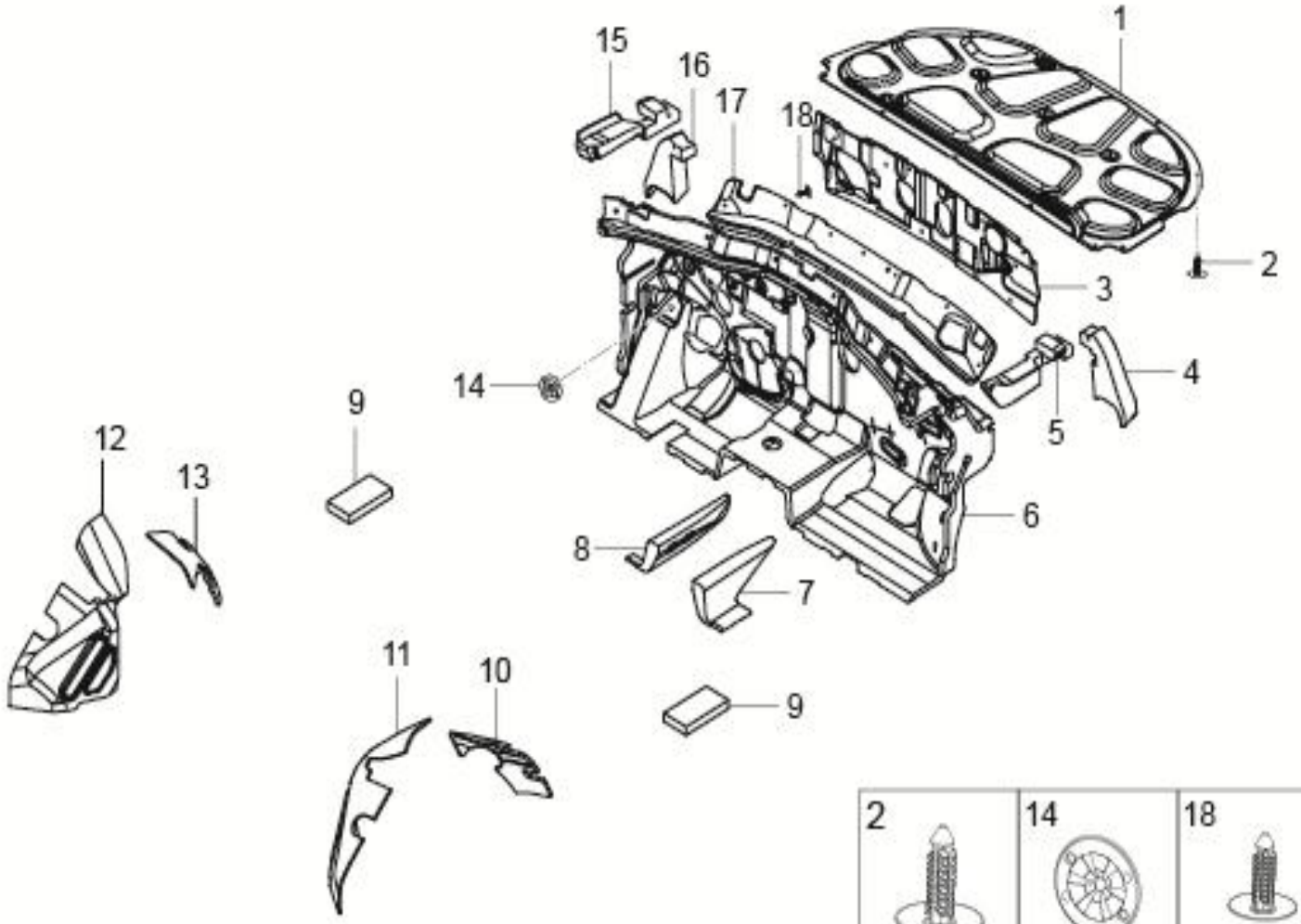

5310001003-B11 减震垫装置

5310001003-B11 INSULATOR

序号	备件编号	中文名称	英文名称	1.5T-MT两驱精英型	1.5T-MT两驱豪华型	1.5T-MT两驱尊贵型	1.5T-MT两驱旗舰型	2.0T-MT两驱尊贵型	2.0T-MT两驱旗舰型	2.0T-DCT两驱豪华型	2.0T-DCT两驱尊贵型	2.0T-DCT两驱旗舰型	备注
15	5310305001-B11	流水槽与左侧翼子板隔断泡棉	FOAM-RUBBER	0	0	0	0	0	0	1	1	1	
16	5310303001-B11	左翼子板隔断泡棉	FOAM-RUBBER	0	0	0	0	0	0	1	1	1	
17	5310103001-B11	前围外上隔热垫	INSULATION-DASH-UP	0	0	0	0	0	0	1	1	1	
18	B693B070	树形卡扣	CLIP	0	0	0	0	0	0	3	3	3	

5110001001-B11

1

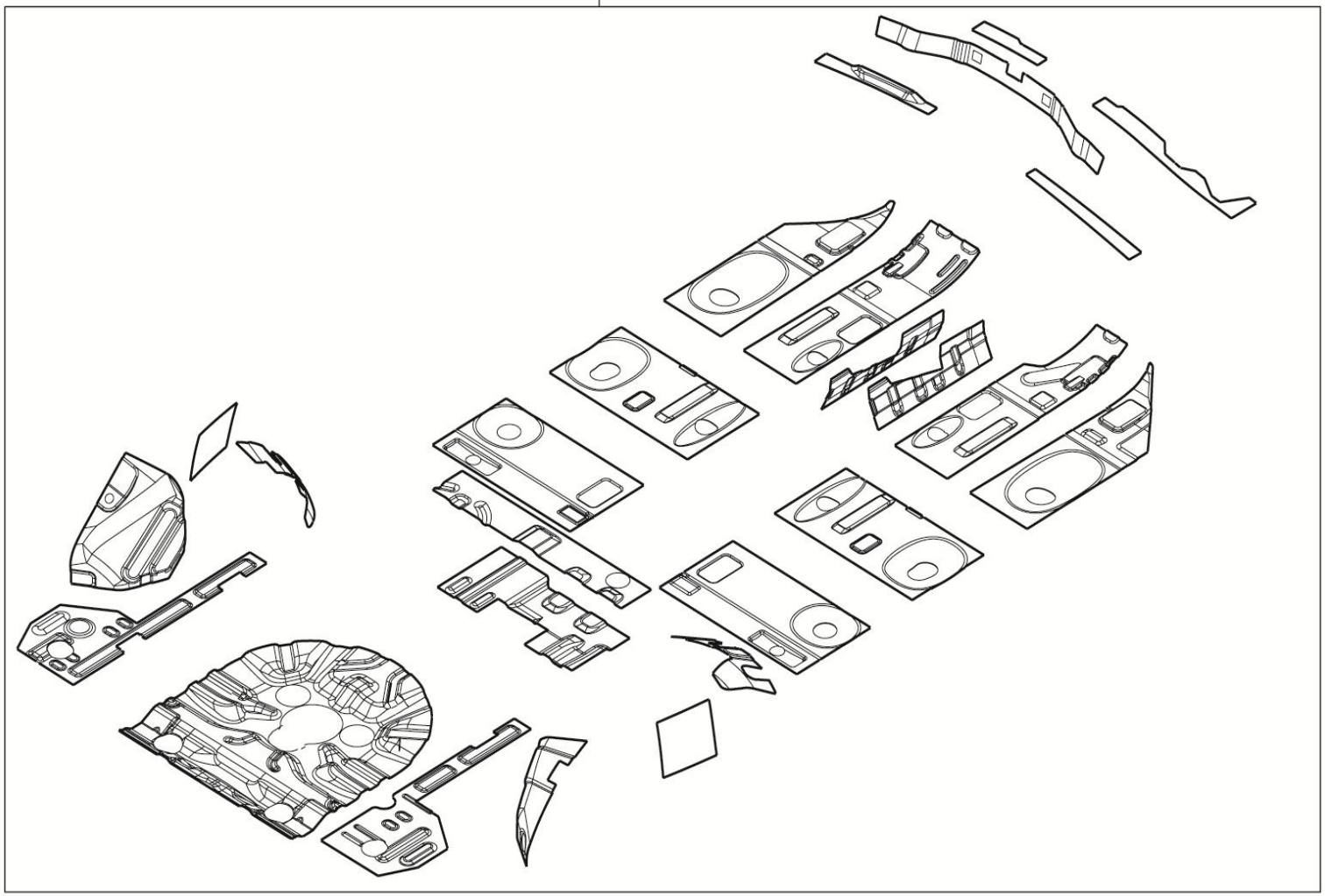

5110001001-B11 阻尼板装置

5110001001-B11 INSTALLBITUMEN

序号	备件编号	中文名称	英文名称	1.5T-MT两驱精英型	1.5T-MT两驱豪华型	1.5T-MT两驱尊贵型	1.5T-MT两驱旗舰型	2.0T-MT两驱尊贵型	2.0T-MT两驱旗舰型	2.0T-DCT两驱豪华型	2.0T-DCT两驱尊贵型	2.0T-DCT两驱旗舰型	备注
1	5110010001-B11	阻尼板总成	INSTALLBITUMEN	1	1	1	1	1	1	1	1	1	

5702001001-B11

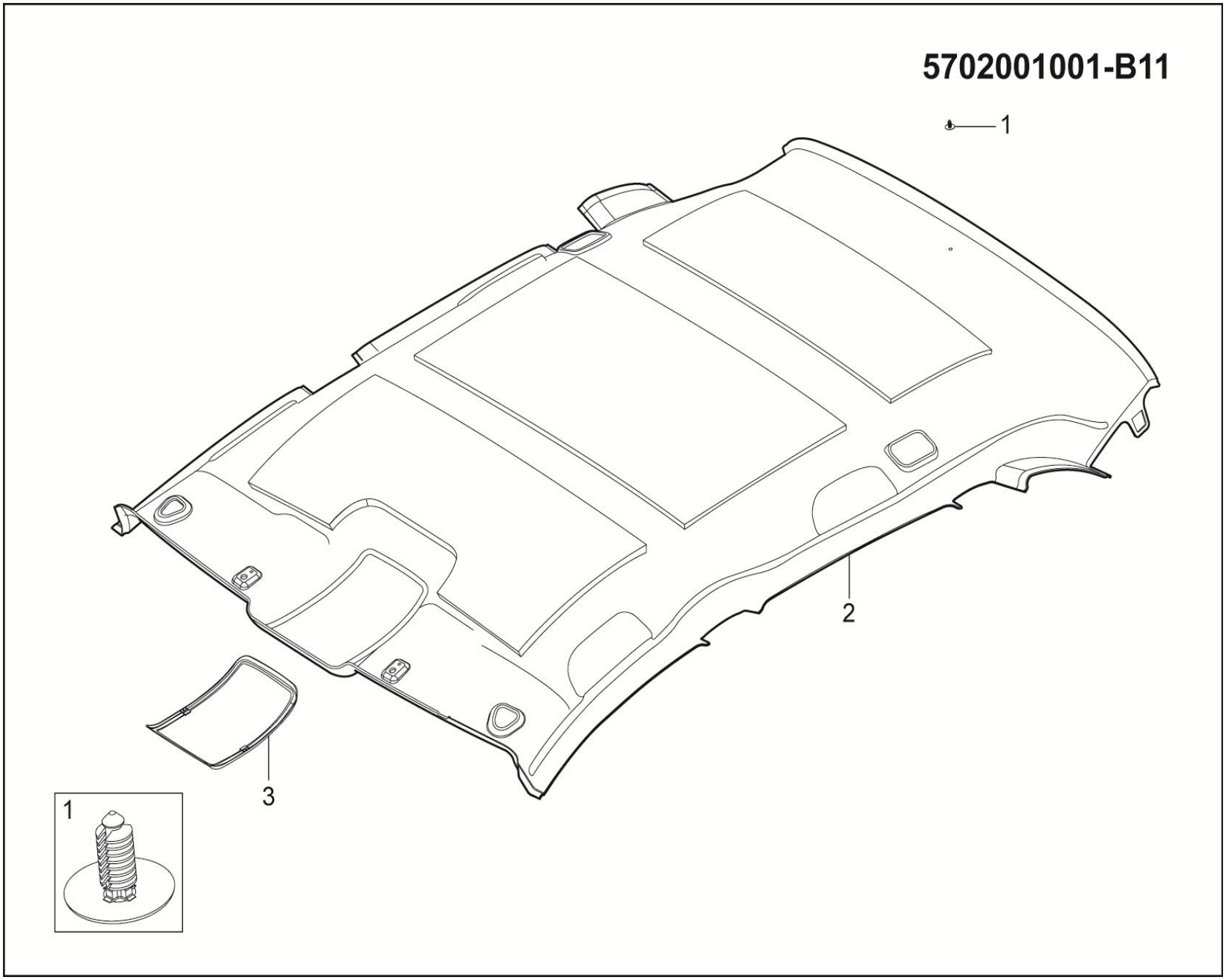

5702001001-B11 顶棚内饰装置

5702001001-B11 CLEARSTORY HEADLINE

序号	备件编号	中文名称	英文名称	1.5T-MT两驱精英型	1.5T-MT两驱豪华型	1.5T-MT两驱尊贵型	1.5T-MT两驱旗舰型	2.0T-MT两驱尊贵型	2.0T-MT两驱旗舰型	2.0T-DCT两驱豪华型	2.0T-DCT两驱尊贵型	2.0T-DCT两驱旗舰型	备注
1	B693A060	树形卡扣	CLIP	3	0	0	0	0	0	0	0	0	
2	5702010003-B11	顶棚饰板总成(不带前顶灯塑料垫片)	CEILING DECORATION PLATE ASSEMBLY	1	0	0	0	0	0	0	0	0	无纺布+PU
3	5702102001-B11	前顶灯塑料垫片	BAK-LAMP-ROOF-FR	1	0	0	0	0	0	0	0	0	

5702001002-B11

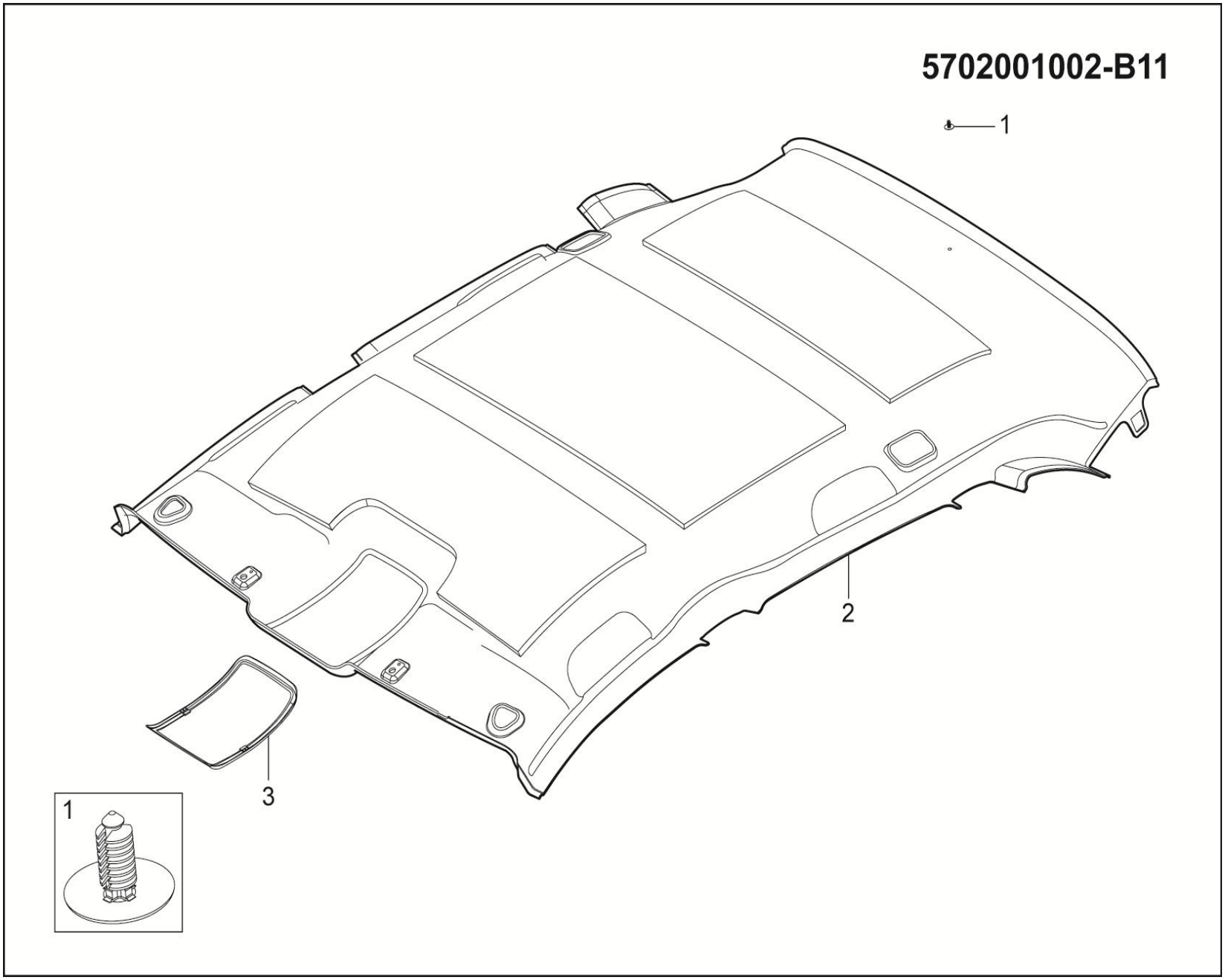

5702001002-B11 顶棚内饰装置

5702001002-B11 CLEARSTORY HEADLINE

序号	备件编号	中文名称	英文名称	1.5T-MT两驱精英型	1.5T-MT两驱豪华型	1.5T-MT两驱尊贵型	1.5T-MT两驱旗舰型	2.0T-MT两驱尊贵型	2.0T-MT两驱旗舰型	2.0T-DCT两驱豪华型	2.0T-DCT两驱尊贵型	2.0T-DCT两驱旗舰型	备注
1	B693A060	树形卡扣	CLIP	0	3	0	0	0	0	3	0	0	
2	5702010004-B11	顶棚饰板总成(不带前顶灯塑料垫片)	CEILING DECORATION PLATE ASSEMBLY	0	1	0	0	0	0	1	0	0	针织复合面料+PU
3	5702102001-B11	前顶灯塑料垫片	BAK-LAMP-ROOF-FR	0	1	0	0	0	0	1	0	0	

5702001003-B11

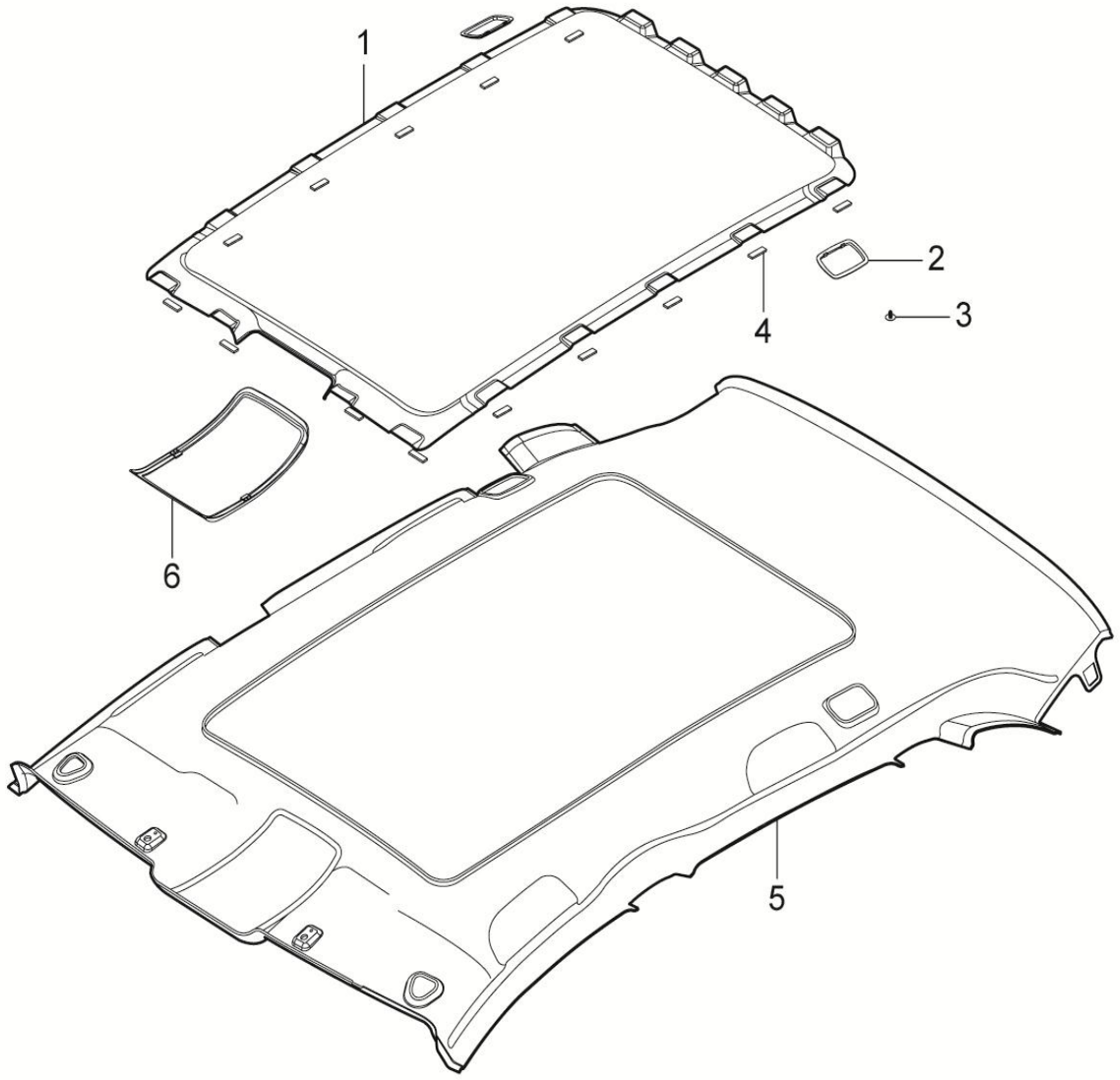

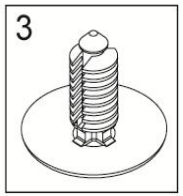

5702001003-B11 顶棚内饰装置

5702001003-B11 CLEARSTORY HEADLINE

序号	备件编号	中文名称	英文名称	1.5T-MT两驱精英型	1.5T-MT两驱豪华型	1.5T-MT两驱尊贵型	1.5T-MT两驱旗舰型	2.0T-MT两驱尊贵型	2.0T-MT两驱旗舰型	2.0T-DCT两驱豪华型	2.0T-DCT两驱尊贵型	2.0T-DCT两驱旗舰型	备注
1	5702105001-B11	全景天窗钢垫片	CLEARSTORY-BRACKET	0	0	1	0	0	0	0	0	0	
2	5702107001-B11	侧阅读灯支架	SIDE-READING-LAMPS-STEEL	0	0	2	0	0	0	0	0	0	
3	B693A060	树形卡扣	CLIP	0	0	3	0	0	0	0	0	0	
4	5702106001-B11	蘑菇搭扣	DUAL-BLOCK	0	0	19	0	0	0	0	0	0	
5	5702010005-B11	顶棚饰板总成(不带前顶、侧阅读灯塑料垫片)	CEILING DECORATION PLATE ASSEMBLY	0	0	1	0	0	0	0	0	0	针织复合面料+PU
6	5702102001-B11	前顶灯塑料垫片	BAK-LAMP-ROOF-FR	0	0	1	0	0	0	0	0	0	

5702001004-B11

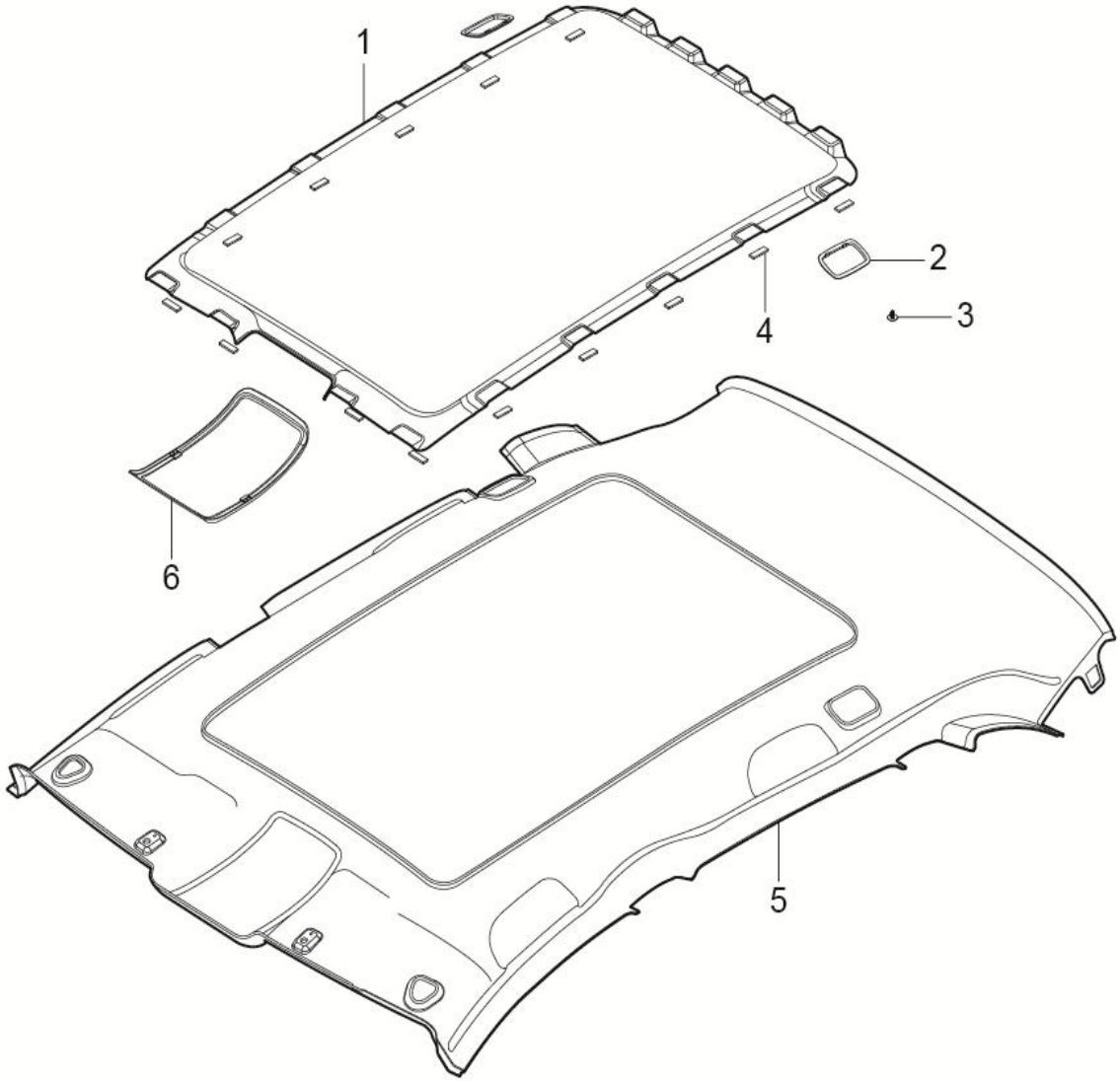

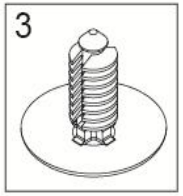

5702001004-B11 顶棚内饰装置

5702001004-B11 CLEARSTORY HEADLINE

序号	备件编号	中文名称	英文名称	1.5T-MT两驱精英型	1.5T-MT两驱豪华型	1.5T-MT两驱尊贵型	1.5T-MT两驱旗舰型	2.0T-MT两驱尊贵型	2.0T-MT两驱旗舰型	2.0T-DCT两驱豪华型	2.0T-DCT两驱尊贵型	2.0T-DCT两驱旗舰型	备注
1	5702105001-B11	全景天窗钢垫片	CLEARSTORY-BRACKET	0	0	1	1	1	1	0	1	1	
2	5702107001-B11	侧阅读灯支架	SIDE-READING-LAMPS-STEEL	0	0	2	2	2	2	0	2	2	
3	B693A060	树形卡扣	CLIP	0	0	3	3	3	3	0	3	3	
4	5702106001-B11	蘑菇搭扣	DUAL-BLOCK	0	0	19	19	19	19	0	19	19	
5	5702010005-B11	顶棚饰板总成	CEILING DECORATION PLATE ASSEMBLY	0	0	1	1	1	1	0	1	1	针织复合面料+PU
6	5702102001-B11	前顶灯塑料垫片	BAK-LAMP-ROOF-FR	0	0	1	1	1	1	0	1	1	

8204001001-B11

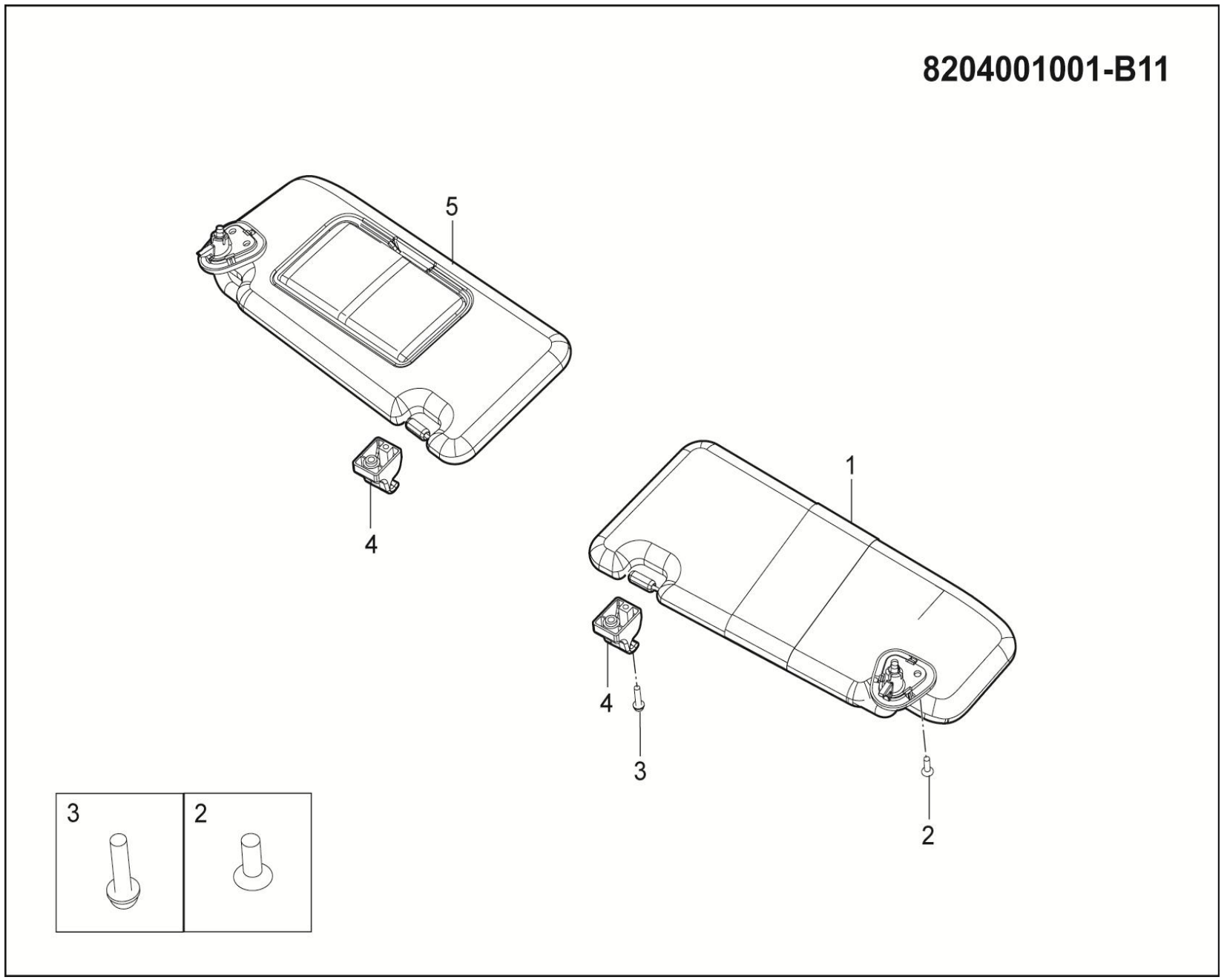

8204001001-B11 遮阳板装置

8204001001-B11 SUNVISOR

序号	备件编号	中文名称	英文名称	1.5T-MT两驱精英型	1.5T-MT两驱豪华型	1.5T-MT两驱尊贵型	1.5T-MT两驱旗舰型	2.0T-MT两驱尊贵型	2.0T-MT两驱旗舰型	2.0T-DCT两驱豪华型	2.0T-DCT两驱尊贵型	2.0T-DCT两驱旗舰型	备注
1	8204101001-B11	左遮阳板本体	SUNVISOR-LH	1	1	0	0	0	0	0	0	0	
2	Q2540516	十字槽沉头螺钉	SCREW	4	4	0	0	0	0	0	0	0	
3	Q2300520	十字槽盘头螺钉和平垫圈组合件	SCREW	3	3	0	0	0	0	0	0	0	
4	8204103001-B11	遮阳板固定座	HOLDER-SUNVISOR	2	2	0	0	0	0	0	0	0	
5	8204102001-B11	右遮阳板本体（不带化妆镜照明）	SUNVISOR-RH	1	1	0	0	0	0	0	0	0	

8204001002-B11

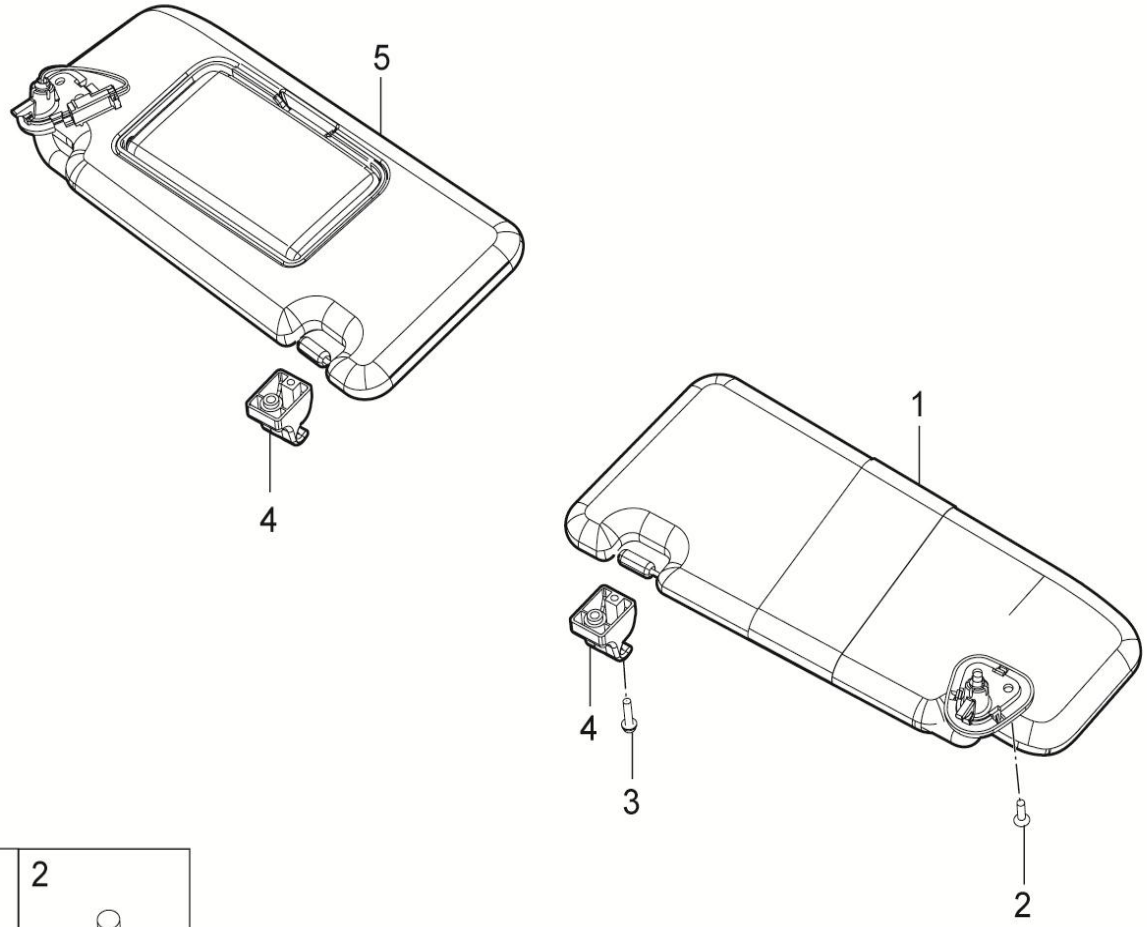

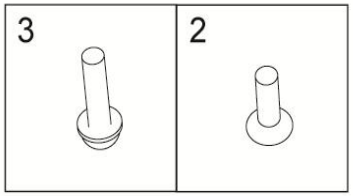

8204001002-B11 遮阳板装置

8204001002-B11 SUNVISOR

序号	备件编号	中文名称	英文名称	1.5T-MT两驱精英型	1.5T-MT两驱豪华型	1.5T-MT两驱尊贵型	1.5T-MT两驱旗舰型	2.0T-MT两驱尊贵型	2.0T-MT两驱旗舰型	2.0T-DCT两驱豪华型	2.0T-DCT两驱尊贵型	2.0T-DCT两驱旗舰型	备注
1	8204101001-B11	左遮阳板本体	SUNVISOR-LH	0	0	1	0	0	0	0	0	0	
2	Q2540516	十字槽沉头螺钉	SCREW	0	0	4	0	0	0	0	0	0	
3	Q2300520	十字槽盘头螺钉和平垫圈组合件	SCREW	0	0	2	0	0	0	0	0	0	
4	8204103001-B11	遮阳板固定座	HOLDER-SUNVISOR	0	0	2	0	0	0	0	0	0	
5	8204102002-B11	右遮阳板本体（带化妆镜照明）	SUNVISOR-RH	0	0	1	0	0	0	0	0	0	

8204001005-B11

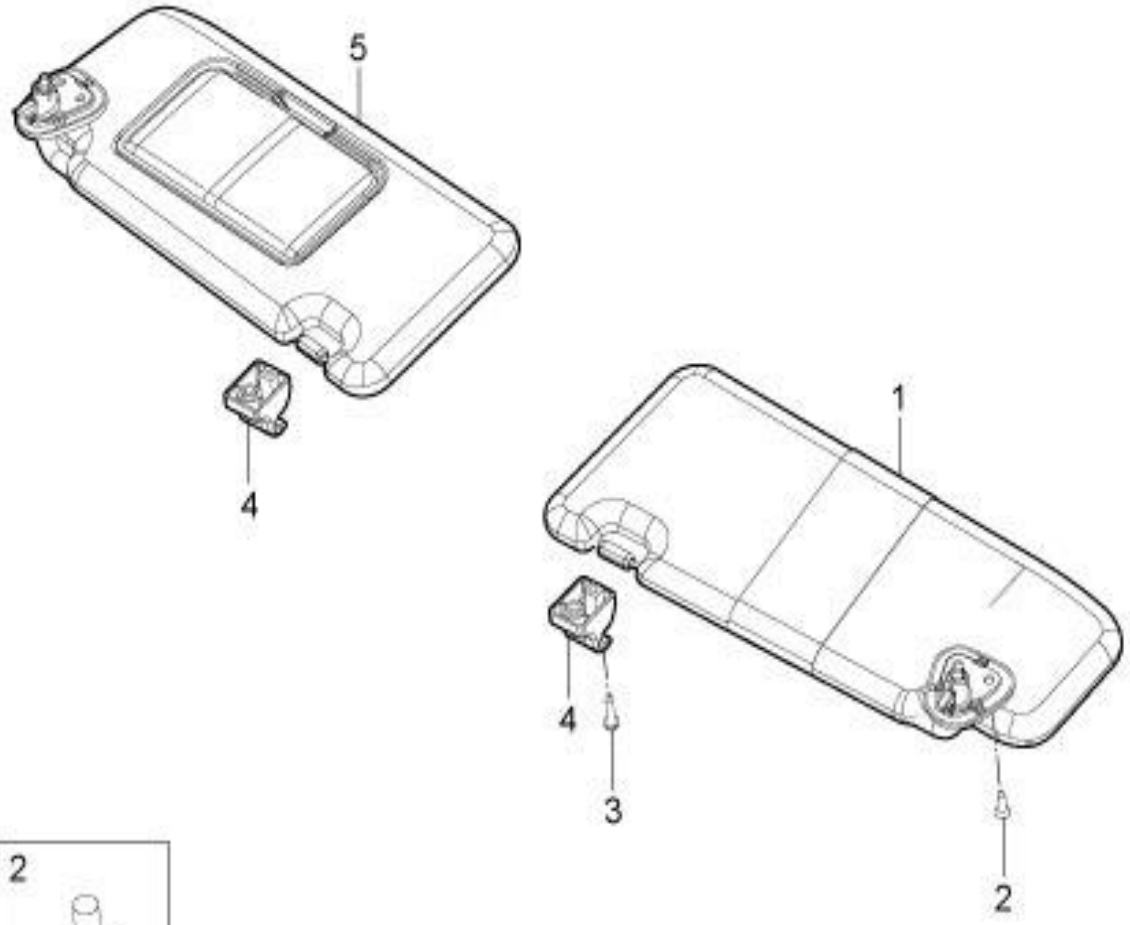

8204001005-B11 遮阳板装置

8204001005-B11 SUNVISOR

序号	备件编号	中文名称	英文名称	1.5T-MT两驱精英型	1.5T-MT两驱豪华型	1.5T-MT两驱尊贵型	1.5T-MT两驱旗舰型	2.0T-MT两驱尊贵型	2.0T-MT两驱旗舰型	2.0T-DCT两驱豪华型	2.0T-DCT两驱尊贵型	2.0T-DCT两驱旗舰型	备注
1	8204101002-B11	左遮阳板本体	SUNVISOR-LH	1	1	0	0	0	0	1	0	0	
2	Q2540516	十字槽沉头螺钉	SCREW	4	4	0	0	0	0	4	0	0	
3	Q2300520	十字槽盘头螺钉和平垫圈组合件	SCREW	2	2	0	0	0	0	2	0	0	
4	8204103001-B11	遮阳板固定座	HOLDER-SUNVISOR	2	2	0	0	0	0	2	0	0	
5	8204102001-B11	右遮阳板本体	SUNVISOR-RH	1	1	0	0	0	0	1	0	0	

8204001006-B11

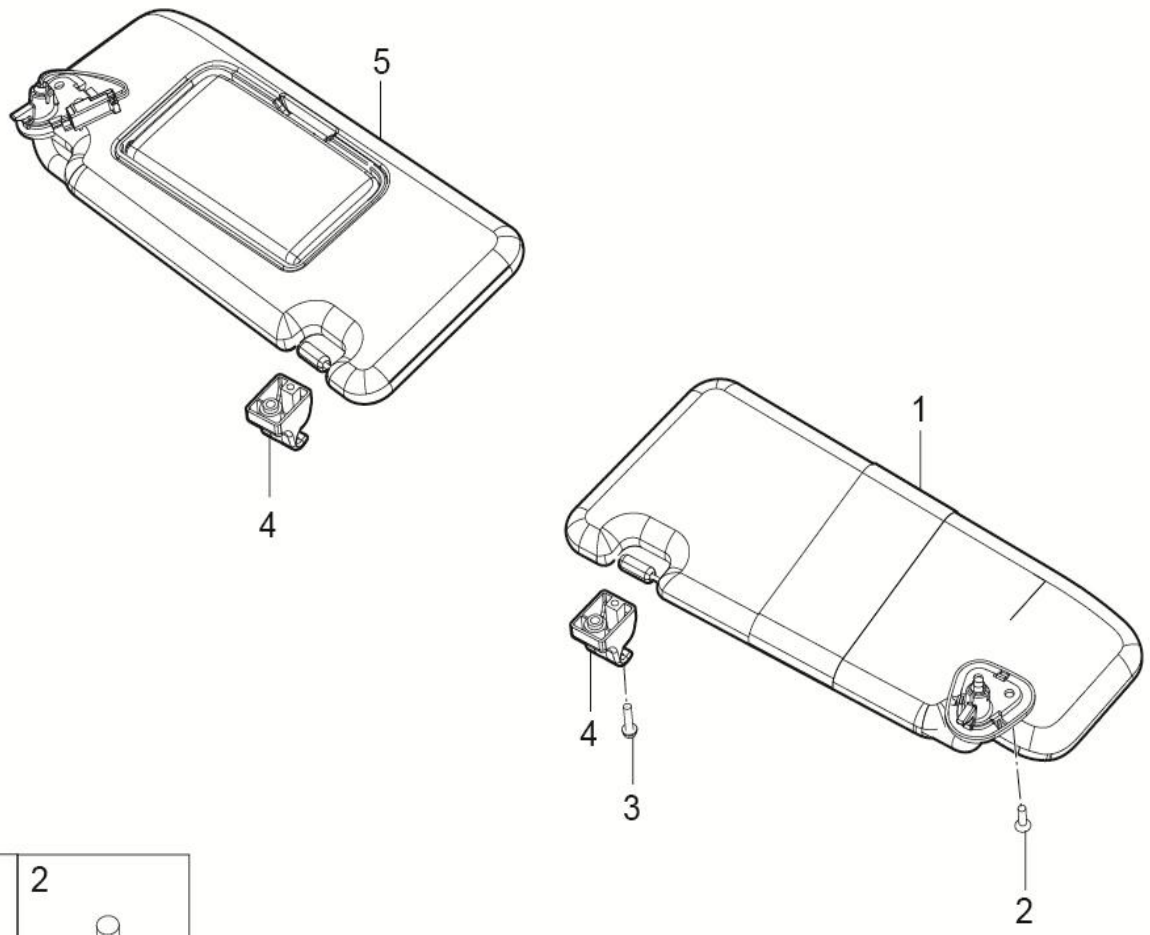

8204001006-B11 遮阳板装置

8204001006-B11 SUNVISOR

序号	备件编号	中文名称	英文名称	1.5T-MT两驱精英型	1.5T-MT两驱豪华型	1.5T-MT两驱尊贵型	1.5T-MT两驱旗舰型	2.0T-MT两驱尊贵型	2.0T-MT两驱旗舰型	2.0T-DCT两驱豪华型	2.0T-DCT两驱尊贵型	2.0T-DCT两驱旗舰型	备注
1	8204101005-B11	左遮阳板本体	SUNVISOR-LH	0	0	1	1	1	1	0	1	1	
2	Q2540516	十字槽沉头螺钉	SCREW	0	0	4	4	4	4	0	4	4	
3	Q2300520	十字槽盘头螺钉和平垫圈组合件	SCREW	0	0	2	2	2	2	0	2	2	
4	8204103001-B11	遮阳板固定座	HOLDER-SUNVISOR	0	0	2	2	2	2	0	2	2	
5	8204102002-B11	右遮阳板本体（带化妆镜照明）	SUNVISOR-RH	0	0	1	1	1	1	0	1	1	

8215001001-B11

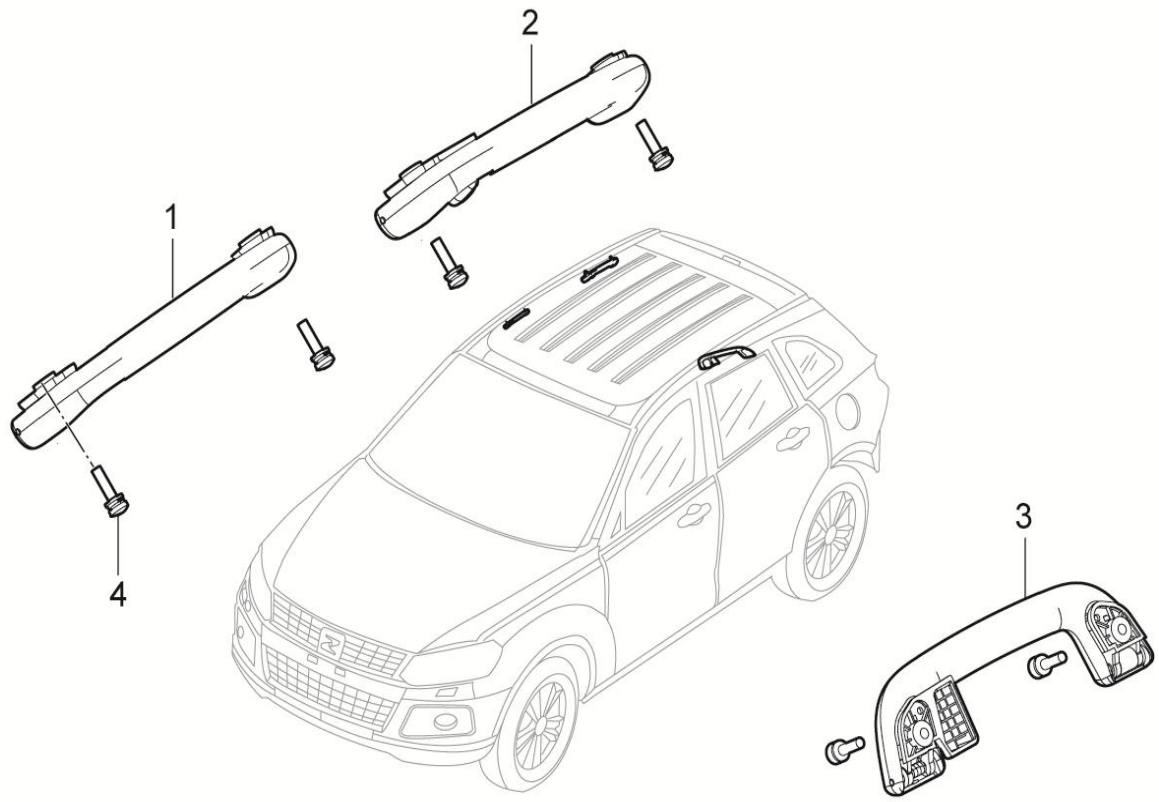

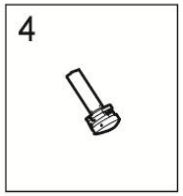

8215001001-B11 乘客扶手装置

8215001001-B11 PASSENGER HANDRAIL DEVICE

序号	备件编号	中文名称	英文名称	1.5T-MT两驱精英型	1.5T-MT两驱豪华型	1.5T-MT两驱尊贵型	1.5T-MT两驱旗舰型	2.0T-MT两驱尊贵型	2.0T-MT两驱旗舰型	2.0T-DCT两驱豪华型	2.0T-DCT两驱尊贵型	2.0T-DCT两驱旗舰型	备注
1	8215010001-B11	前排乘客扶手总成	ASSIST-GRIP-ASS-FR	1	1	1	1	1	1	1	1	1	
2	8215040001-B11	右后乘客扶手总成	ASSIST-GRIP-ASS-RR-RH	1	1	1	1	1	1	1	1	1	
3	8215030001-B11	左后乘客扶手总成	ASSIST-GRIP-ASS-RR-LH	1	1	1	1	1	1	1	1	1	
4	Q2360625	十字槽盘头螺钉、弹簧垫圈和平垫圈组合件	SCREW	6	6	6	6	6	6	6	6	6	

5501001002-B11

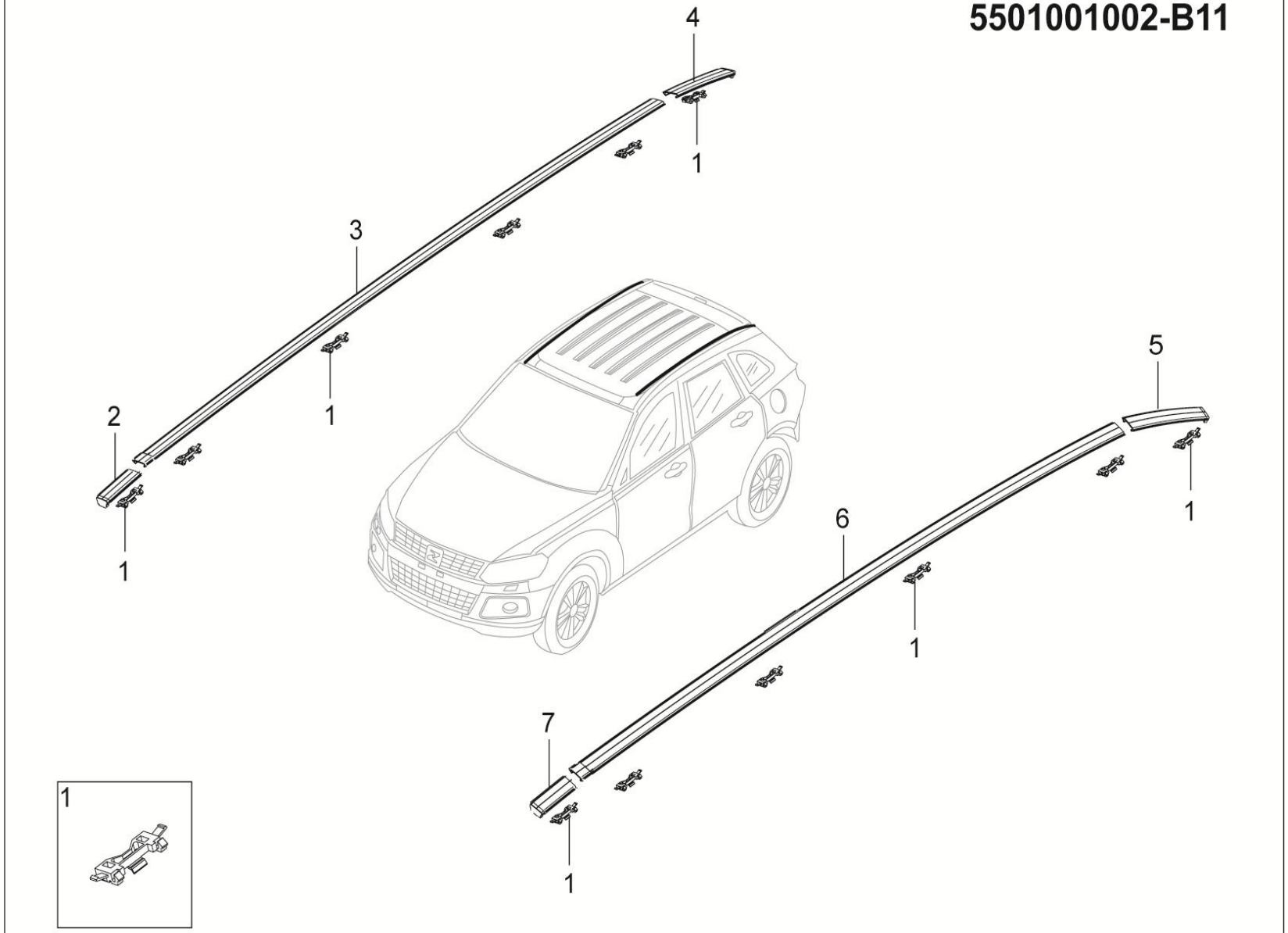

5501001002-B11 顶盖饰条总成装置

5501001002-B11 MOLDING ROOF ASSY

序号	备件编号	中文名称	英文名称	1.5T-MT两驱精英型	1.5T-MT两驱豪华型	1.5T-MT两驱尊贵型	1.5T-MT两驱旗舰型	2.0T-MT两驱尊贵型	2.0T-MT两驱旗舰型	2.0T-DCT两驱豪华型	2.0T-DCT两驱尊贵型	2.0T-DCT两驱旗舰型	备注
1	5501107001-B11	连接卡扣	CLIP	12	12	0	0	0	0	0	0	0	
2	5501102002-B11	右侧顶盖饰条前段	MOLDING ROOF LH FR	1	1	0	0	0	0	0	0	0	
3	5501104002-B11	右侧顶盖饰条中段	MOLDING ROOF ASSY LH	1	1	0	0	0	0	0	0	0	
4	5501106002-B11	右侧顶盖饰条后段	MOLDING ROOF LH RR	1	1	0	0	0	0	0	0	0	
5	5501105002-B11	左侧顶盖饰条后段	MOLDING ROOF LH RR	1	1	0	0	0	0	0	0	0	
6	5501103002-B11	左侧顶盖饰条中段	MOLDING ROOF ASSY LH	1	1	0	0	0	0	0	0	0	
7	5501101002-B11	左侧顶盖饰条前段	MOLDING ROOF LH FR	1	1	0	0	0	0	0	0	0	

5501001003-B11

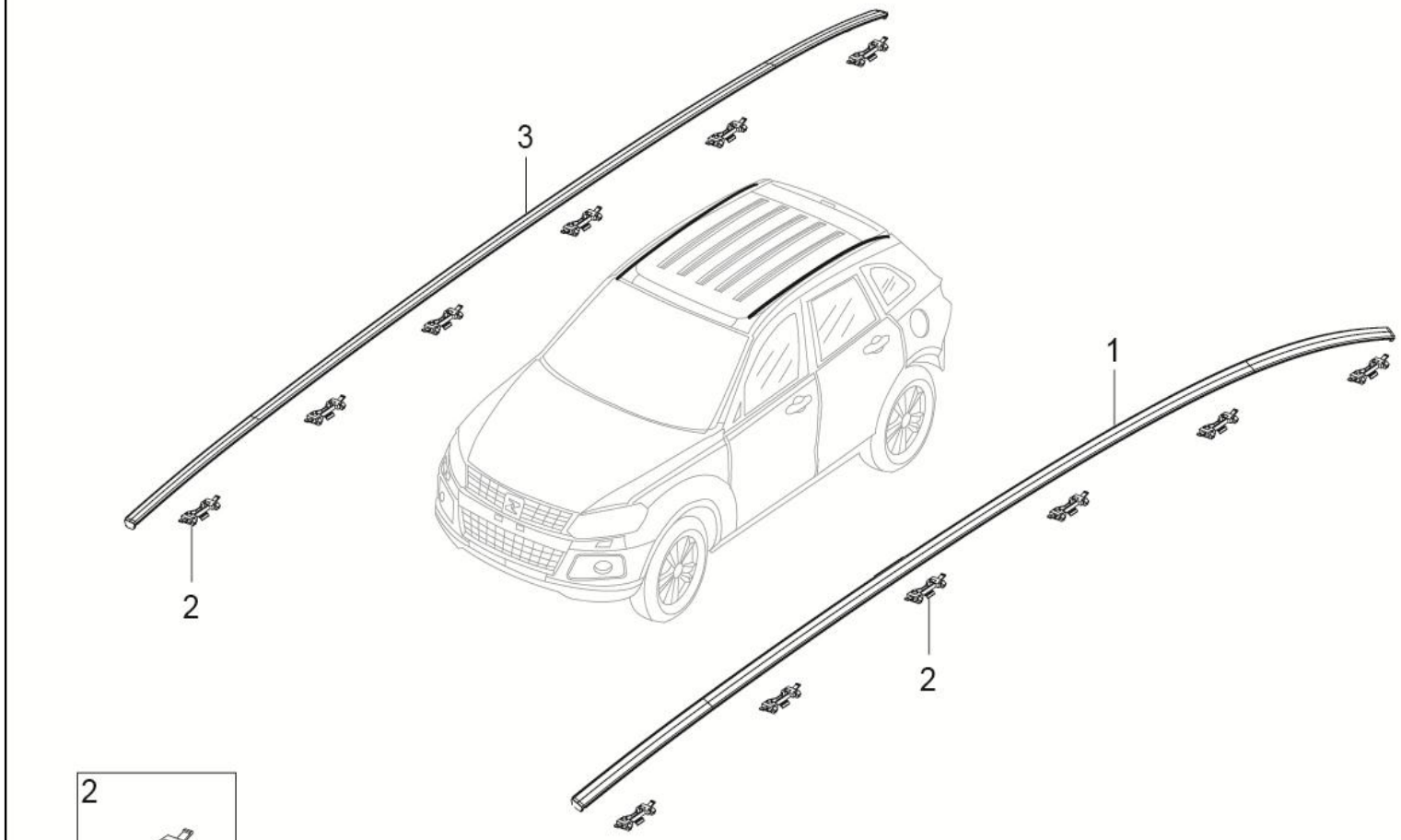

5501001003-B11 顶盖饰条总成装置

5501001003-B11 MOLDING ROOF ASSY

序号	备件编号	中文名称	英文名称	1.5T-MT两驱精英型	1.5T-MT两驱豪华型	1.5T-MT两驱尊贵型	1.5T-MT两驱旗舰型	2.0T-MT两驱尊贵型	2.0T-MT两驱旗舰型	2.0T-DCT两驱豪华型	2.0T-DCT两驱尊贵型	2.0T-DCT两驱旗舰型	备注
1	5501101003-B11	左侧顶盖饰条本体	MOLDING ROOF LH	0	0	1	1	1	1	1	1	1	
2	5501107001-B11	连接卡扣	CLIP	0	0	12	12	12	12	12	12	12	
3	5501102003-B11	右侧顶盖饰条本体	MOLDING ROOF RH	0	0	1	1	1	1	1	1	1	

5709001001-B11

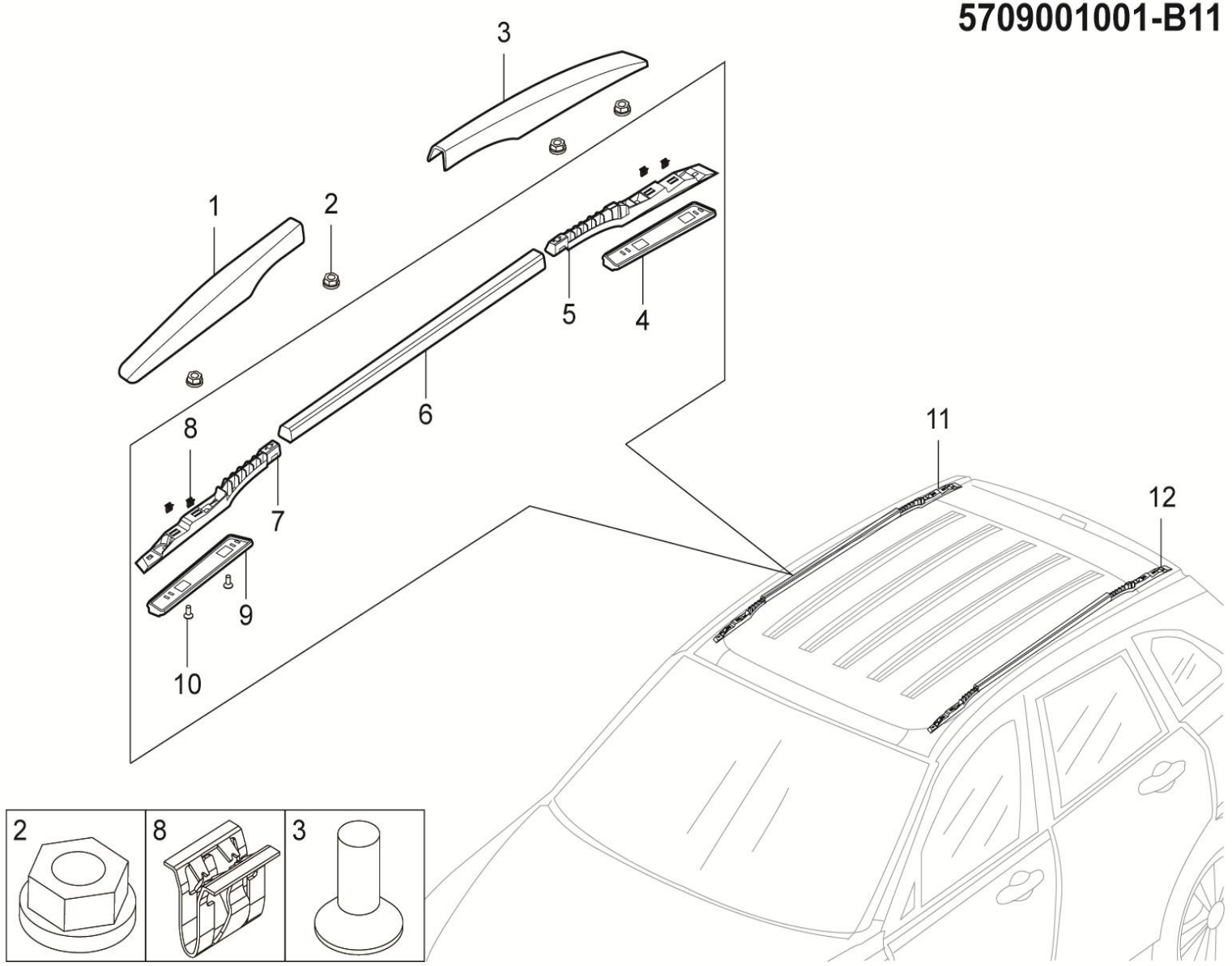

5709001001-B11 行李架总成装置

5709001001-B11 ROOF RACK SYSTEM

序号	备件编号	中文名称	英文名称	1.5T-MT两驱精英型	1.5T-MT两驱豪华型	1.5T-MT两驱尊贵型	1.5T-MT两驱旗舰型	2.0T-MT两驱尊贵型	2.0T-MT两驱旗舰型	2.0T-DCT两驱豪华型	2.0T-DCT两驱尊贵型	2.0T-DCT两驱旗舰型	备注
1	5709030001-B11	左侧行李架前部饰盖	FRT COVER ROOF RACK LH	1	1	0	0	0	0	0	0	0	
	5709040001-B11	右侧行李架前部饰盖	FRT COVER ROOF RACK RH	1	1	0	0	0	0	0	0	0	
2	Q32006	六角法兰面螺母	NUT	8	8	0	0	0	0	0	0	0	
3	5709050001-B11	左侧行李架后部饰盖	RR COVER ROOF RACK LH	1	1	0	0	0	0	0	0	0	
	5709060001-B11	右侧行李架后部饰盖	RR COVER ROOF RACK RH	1	1	0	0	0	0	0	0	0	
4	5709201001-B11	左行李架本体后胶垫	TAPE ROOF RACK-RR-LH	2	2	0	0	0	0	0	0	0	
	5709202001-B11	右行李架本体后胶垫	TAPE ROOF RACK-RR-RH	1	1	0	0	0	0	0	0	0	
5	5709206001-B11	右侧行李架后安装座	ROOF RACK-RH RR	1	1	0	0	0	0	0	0	0	
	5709205001-B11	左侧行李架后安装座	ROOF RACK-LH RR	2	2	0	0	0	0	0	0	0	
6	5709101001-B11	左侧行李架铝管	ROOF RACK PIPE LH	2	2	0	0	0	0	0	0	0	
	5709102001-B11	右侧行李架铝管	ROOF RACK-RH	1	1	0	0	0	0	0	0	0	
7	5709203001-B11	左侧行李架前安装座	ROOF RACK-LH FR	2	2	0	0	0	0	0	0	0	
	5709204001-B11	右侧行李架前安装座	ROOF RACK-RH FR	1	1	0	0	0	0	0	0	0	
8	5402315-A01	金属卡扣	CLIP	8	8	0	0	0	0	0	0	0	

5709001001-B11

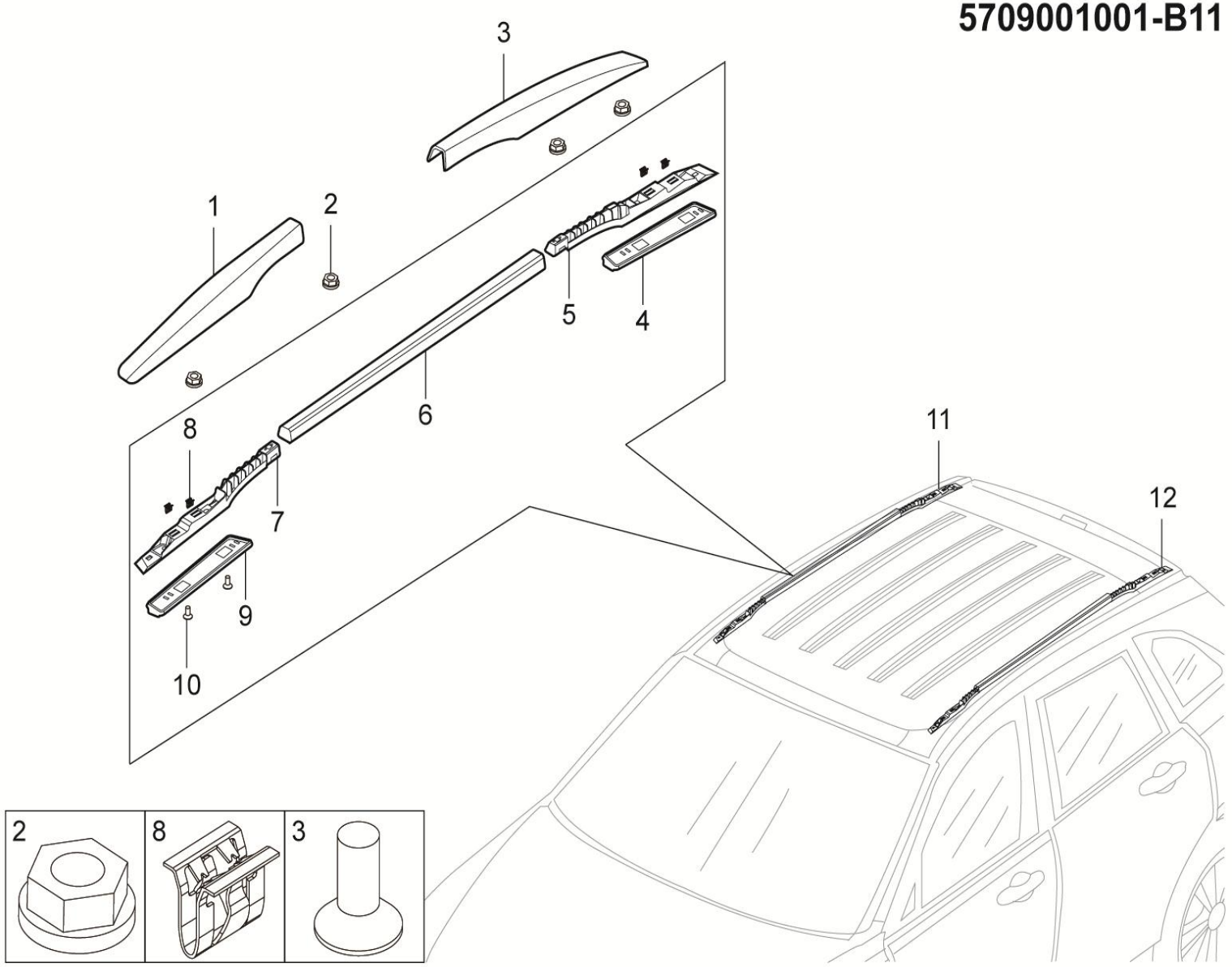

5709001001-B11 行李架总成装置

5709001001-B11 ROOF RACK SYSTEM

序号	备件编号	中文名称	英文名称	1.5T-MT两驱精英型	1.5T-MT两驱豪华型	1.5T-MT两驱尊贵型	1.5T-MT两驱旗舰型	2.0T-MT两驱尊贵型	2.0T-MT两驱旗舰型	2.0T-DCT两驱豪华型	2.0T-DCT两驱尊贵型	2.0T-DCT两驱旗舰型	备注
9	5709108001-B11	右行李架本体前胶垫	TAPE ROOF RACK-FRT-RH	2	2	0	0	0	0	0	0	0	
	5709107001-B11	左行李架本体前胶垫	TAPE ROOF RACK-FRT-LH	1	1	0	0	0	0	0	0	0	
10	Q2630410	十字槽沉头自攻锁紧螺钉	SCREW	4	4	0	0	0	0	0	0	0	
11	5709020001-B11	右侧行李架总成	ROOF RACK ASSY RH	1	1	0	0	0	0	0	0	0	
12	5709010001-B11	左侧行李架总成	ROOF RACK ASSY LH	1	1	0	0	0	0	0	0	0	

5709001002-B11

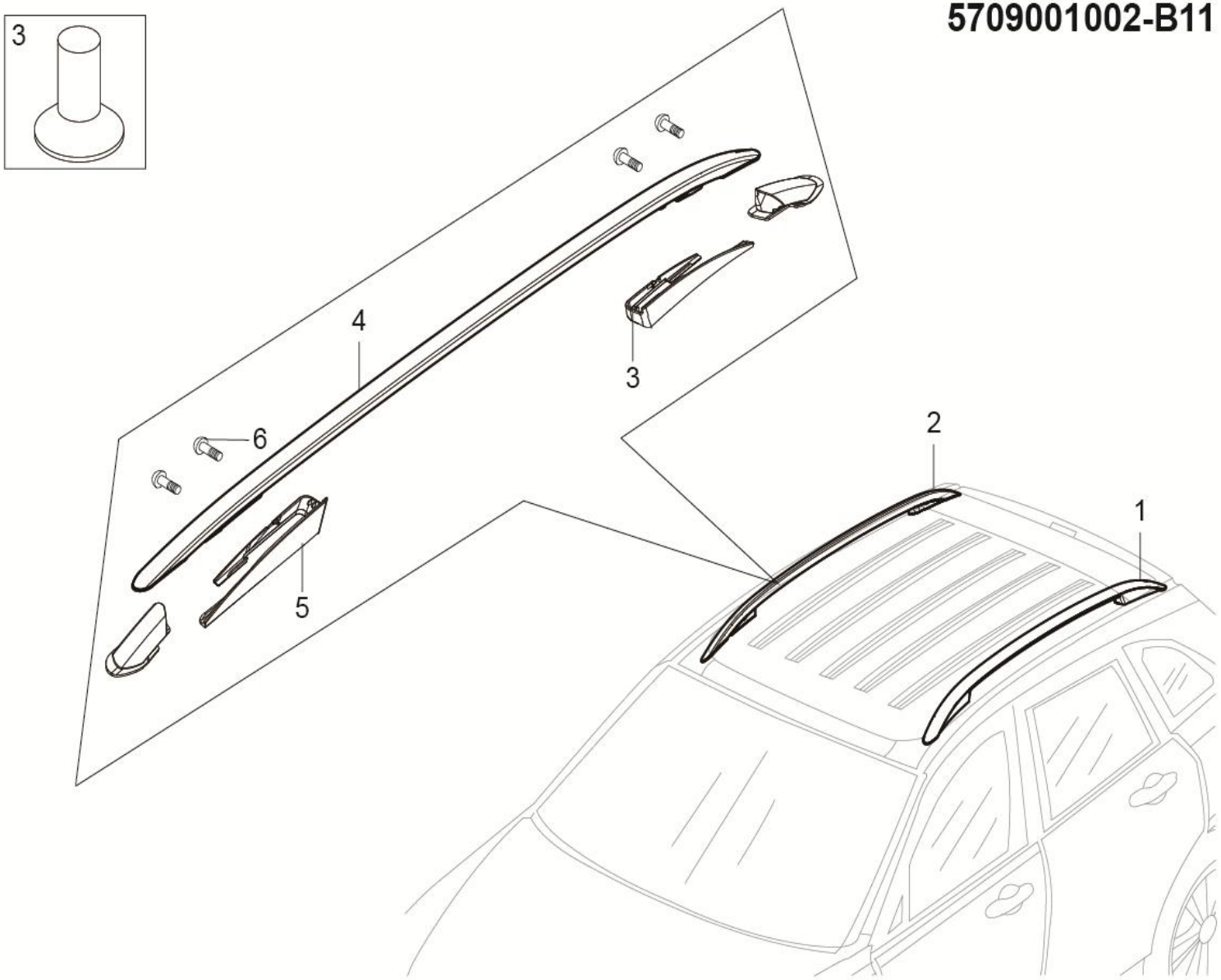

5709001002-B11 行李架总成装置

5709001002-B11 ROOF RACK SYSTEM

序号	备件编号	中文名称	英文名称	1.5T-MT两驱精英型	1.5T-MT两驱豪华型	1.5T-MT两驱尊贵型	1.5T-MT两驱旗舰型	2.0T-MT两驱尊贵型	2.0T-MT两驱旗舰型	2.0T-DCT两驱豪华型	2.0T-DCT两驱尊贵型	2.0T-DCT两驱旗舰型	备注
1	5709010002-B11	左侧行李架总成	ROOF RACK ASSY LH	0	0	1	1	1	1	1	1	1	
2	5709020002-B11	右侧行李架总成	ROOF RACK ASSY RH	0	0	1	1	1	1	1	1	1	
3	5709050002-B11	左侧行李架后部饰盖	RR COVER ROOF RACK LH	0	0	1	1	1	1	1	1	1	
	5709060002-B11	右侧行李架后部饰盖	RR COVER ROOF RACK RH	0	0	1	1	1	1	1	1	1	
4	5709103001-B11	左侧行李架铝管本体	ROOF RACK PIPE LH	0	0	1	1	1	1	1	1	1	
	5709104001-B11	右侧行李架铝管本体	ROOF RACK-RH	0	0	1	1	1	1	1	1	1	
5	5709030002-B11	左侧行李架前部饰盖	FRT COVER ROOF RACK LH	0	0	1	1	1	1	1	1	1	
	5709040002-B11	右侧行李架前部饰盖	FRT COVER ROOF RACK RH	0	0	1	1	1	1	1	1	1	
6	Q2150612	内六角花形盘头螺钉	SCREW	0	0	8	8	8	8	8	8	8	

5403001001-B11

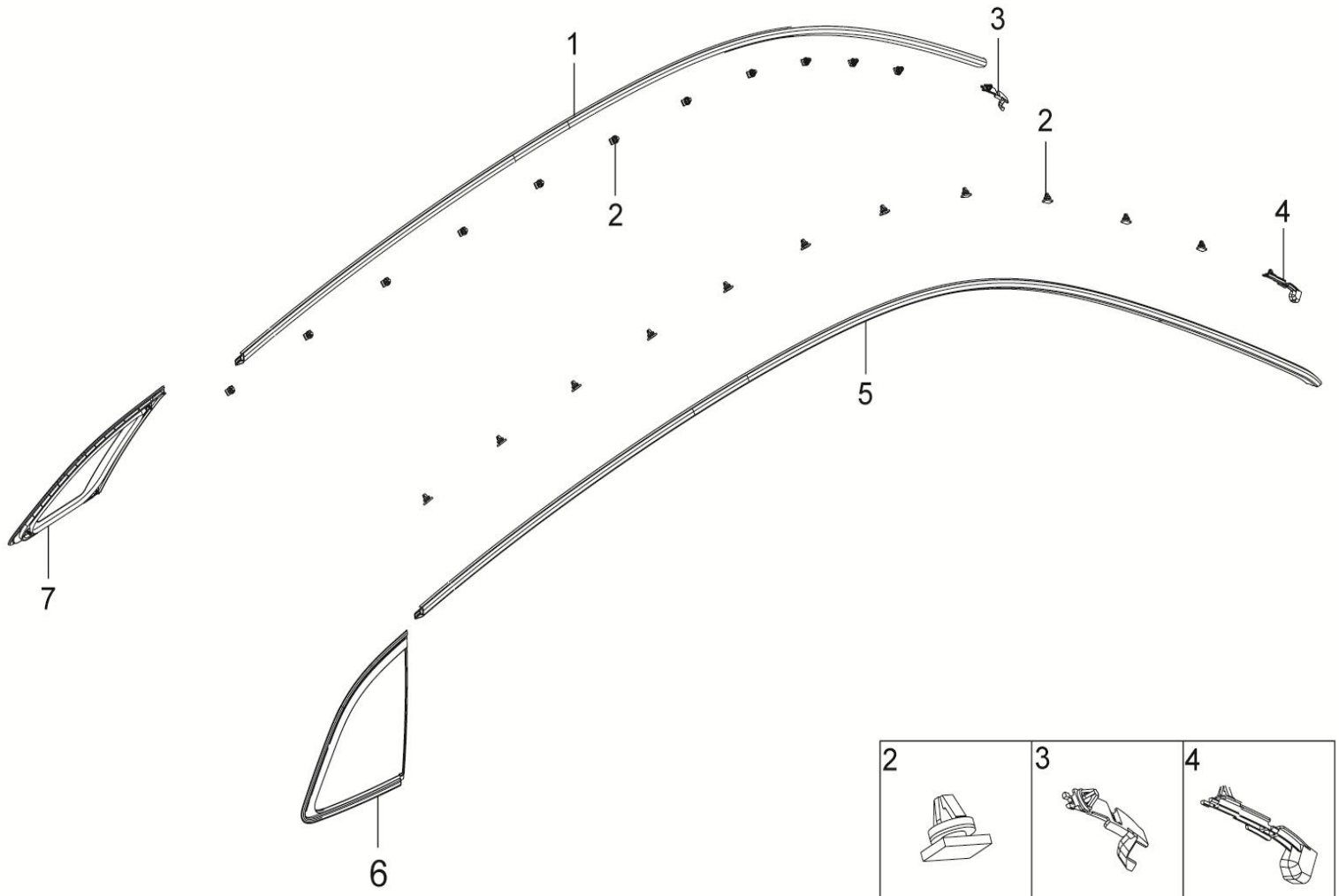

5403001001-B11 侧围窗总成装置

5403001001-B11 SIDE WINDSHIELD ASSY

序号	备件编号	中文名称	英文名称	1.5T-MT两驱精英型	1.5T-MT两驱豪华型	1.5T-MT两驱尊贵型	1.5T-MT两驱旗舰型	2.0T-MT两驱尊贵型	2.0T-MT两驱旗舰型	2.0T-DCT两驱豪华型	2.0T-DCT两驱尊贵型	2.0T-DCT两驱旗舰型	备注
1	5403010001-B11	左侧侧围亮条总成	BODY SIDE MOLDING ASSY LH	1	1	1	1	1	1	1	1	1	
2	5403103001-B11	亮条安装卡扣	CLIP	22	22	22	22	22	22	22	22	22	
3	5403105001-B11	左亮条安装限位卡扣	BODY SIDE MOLDING LIMITED CLIP LH	1	1	1	1	1	1	1	1	1	
4	5403106001-B11	右亮条安装限位卡扣	BODY SIDE MOLDING LIMITED CLIP RH	1	1	1	1	1	1	1	1	1	
5	5403020001-B11	右侧侧围亮条总成	BODY SIDE MOLDING ASSY RH	1	1	1	1	1	1	1	1	1	
6	5403040001-B11	右侧围三角窗玻璃总成	SIDE WINDSHIELD ASSY RH	1	1	1	1	1	1	1	1	1	
7	5403030001-B11	左侧围三角窗玻璃总成	SIDE WINDSHIELD ASSY LH	1	1	1	1	1	1	1	1	1	

8202001001-B11

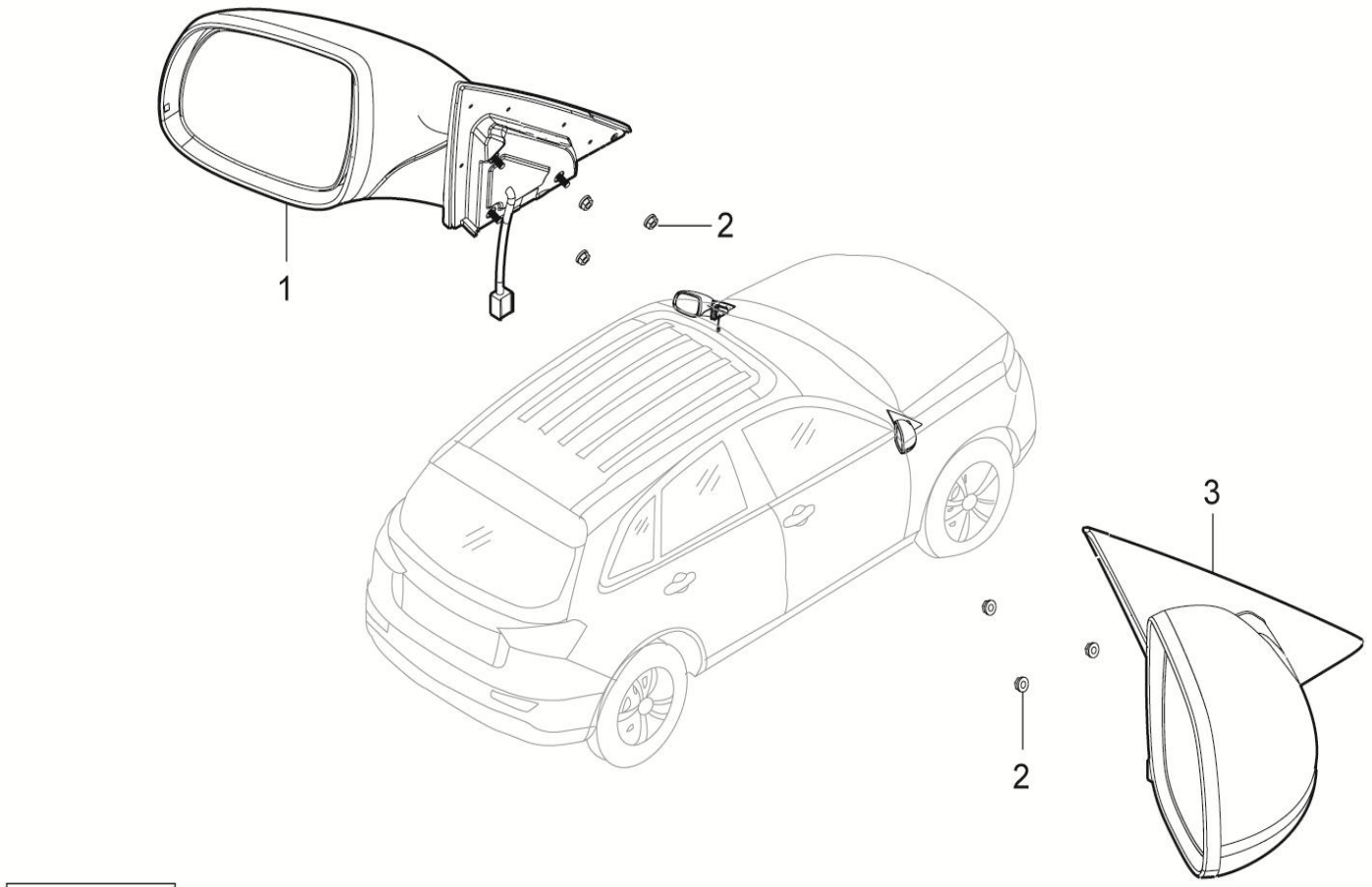

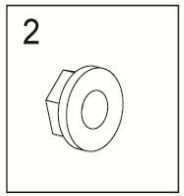

8202001001-B11 电动外后视镜总成装置

8202001001-B11 OUTSIDE RR VIEW MIRROR ASSY

序号	备件编号	中文名称	英文名称	1.5T-MT两驱精英型	1.5T-MT两驱豪华型	1.5T-MT两驱尊贵型	1.5T-MT两驱旗舰型	2.0T-MT两驱尊贵型	2.0T-MT两驱旗舰型	2.0T-DCT两驱豪华型	2.0T-DCT两驱尊贵型	2.0T-DCT两驱旗舰型	备注
1	8202010001-B11	左侧电动外后视镜总成	OUTSIDE RR VIEW MIRROR ASSY-LH	1	0	0	0	0	0	0	0	0	
2	Q32006	法兰面螺母	NUT	6	0	0	0	0	0	0	0	0	
3	8202020001-B11	右侧电动外后视镜总成	OUTSIDE RR VIEW MIRROR ASSY-RH	1	0	0	0	0	0	0	0	0	

8202001002-B11

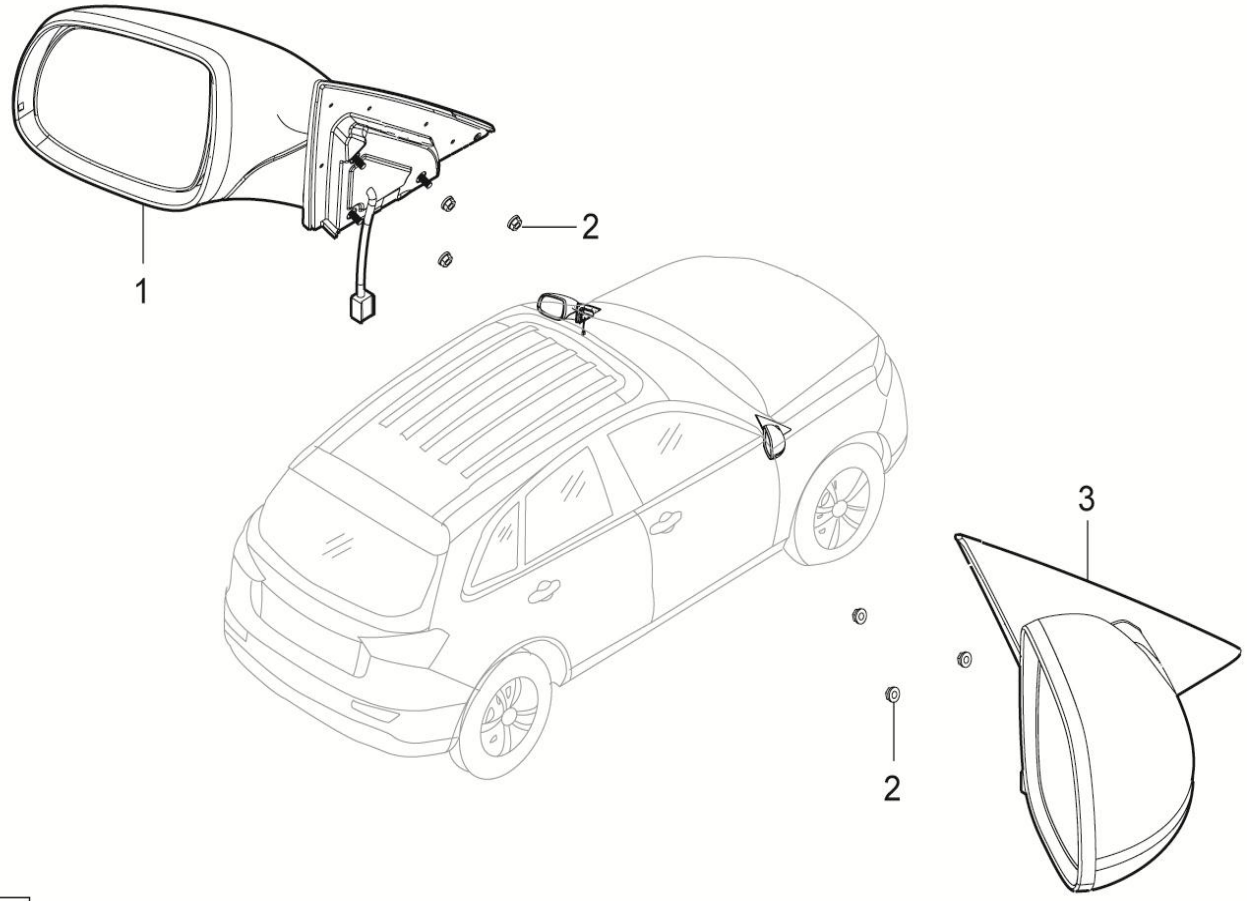

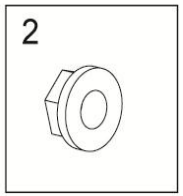

8202001002-B11 电动外后视镜总成装置

8202001002-B11 OUTSIDE RR VIEW MIRROR ASSY

序号	备件编号	中文名称	英文名称	1.5T-MT两驱精英型	1.5T-MT两驱豪华型	1.5T-MT两驱尊贵型	1.5T-MT两驱旗舰型	2.0T-MT两驱尊贵型	2.0T-MT两驱旗舰型	2.0T-DCT两驱豪华型	2.0T-DCT两驱尊贵型	2.0T-DCT两驱旗舰型	备注
1	8202010002-B11	左侧电加热外后视镜总成	OUTSIDE RR VIEW MIRROR ASSY-LH	0	1	1	0	1	0	1	1	0	
2	Q32006	法兰面螺母	NUT	0	6	6	0	6	0	6	6	0	
3	8202020002-B11	右侧电加热外后视镜总成	OUTSIDE RR VIEW MIRROR ASSY-RH	0	1	1	0	1	0	1	1	0	

8202001003-B11

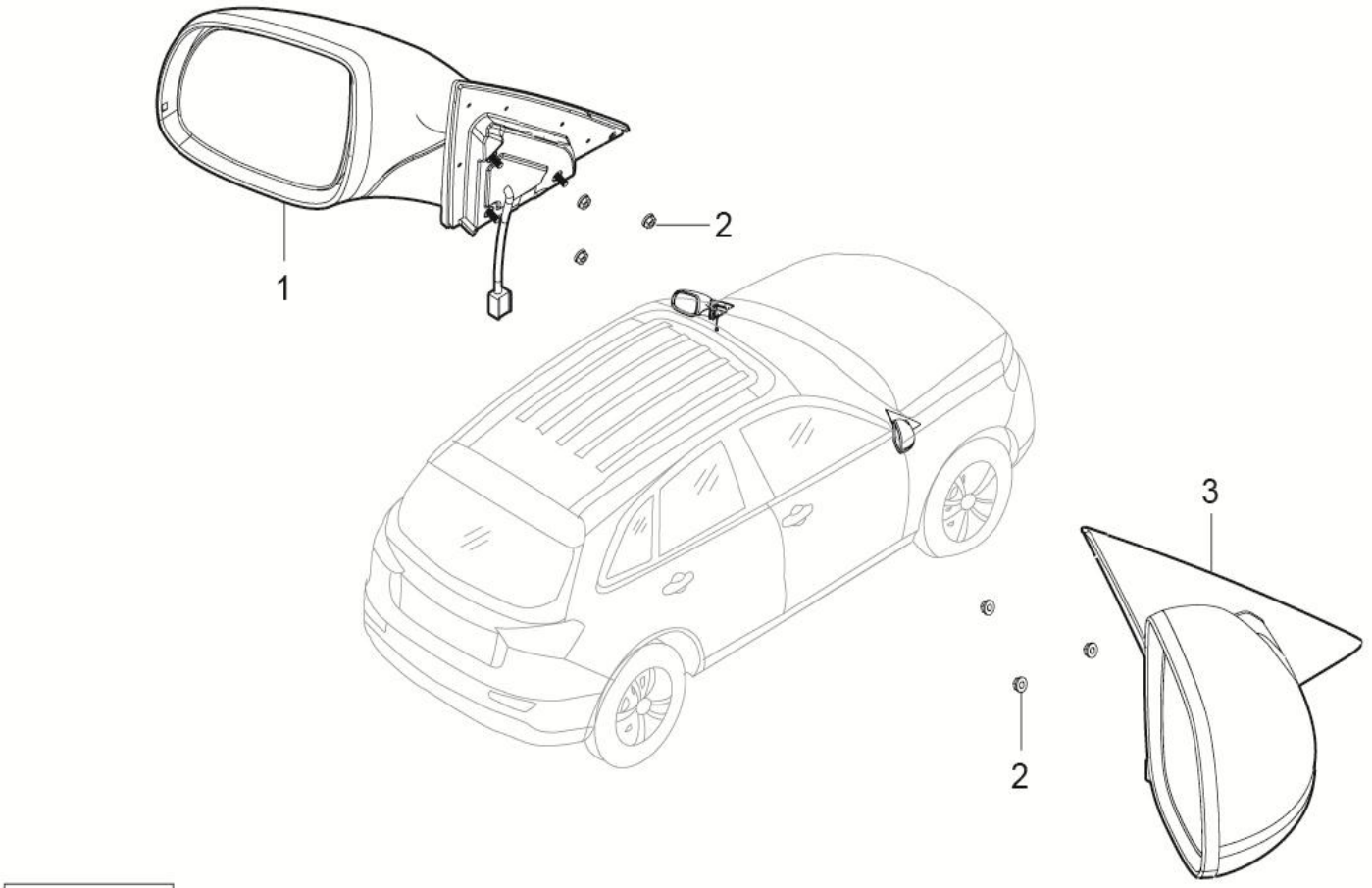

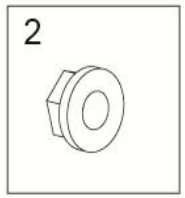

8202001003-B11 电动折叠外后视镜总成装置

8202001003-B11 OUTSIDE RR VIEW MIRROR ASSY

序号	备件编号	中文名称	英文名称	1.5T-MT两驱精英型	1.5T-MT两驱豪华型	1.5T-MT两驱尊贵型	1.5T-MT两驱旗舰型	2.0T-MT两驱尊贵型	2.0T-MT两驱旗舰型	2.0T-DCT两驱豪华型	2.0T-DCT两驱尊贵型	2.0T-DCT两驱旗舰型	备注
1	8202010003-B11	左侧电动折叠外后视镜总成	OUTSIDE RR VIEW MIRROR ASSY-LH	0	0	0	1	0	0	0	0	0	
2	Q32006	法兰面螺母	NUT	0	0	0	6	0	0	0	0	0	
3	8202020003-B11	右侧电动折叠外后视镜总成	OUTSIDE RR VIEW MIRROR ASSY-RH	0	0	0	1	0	0	0	0	0	

5703001001-B11

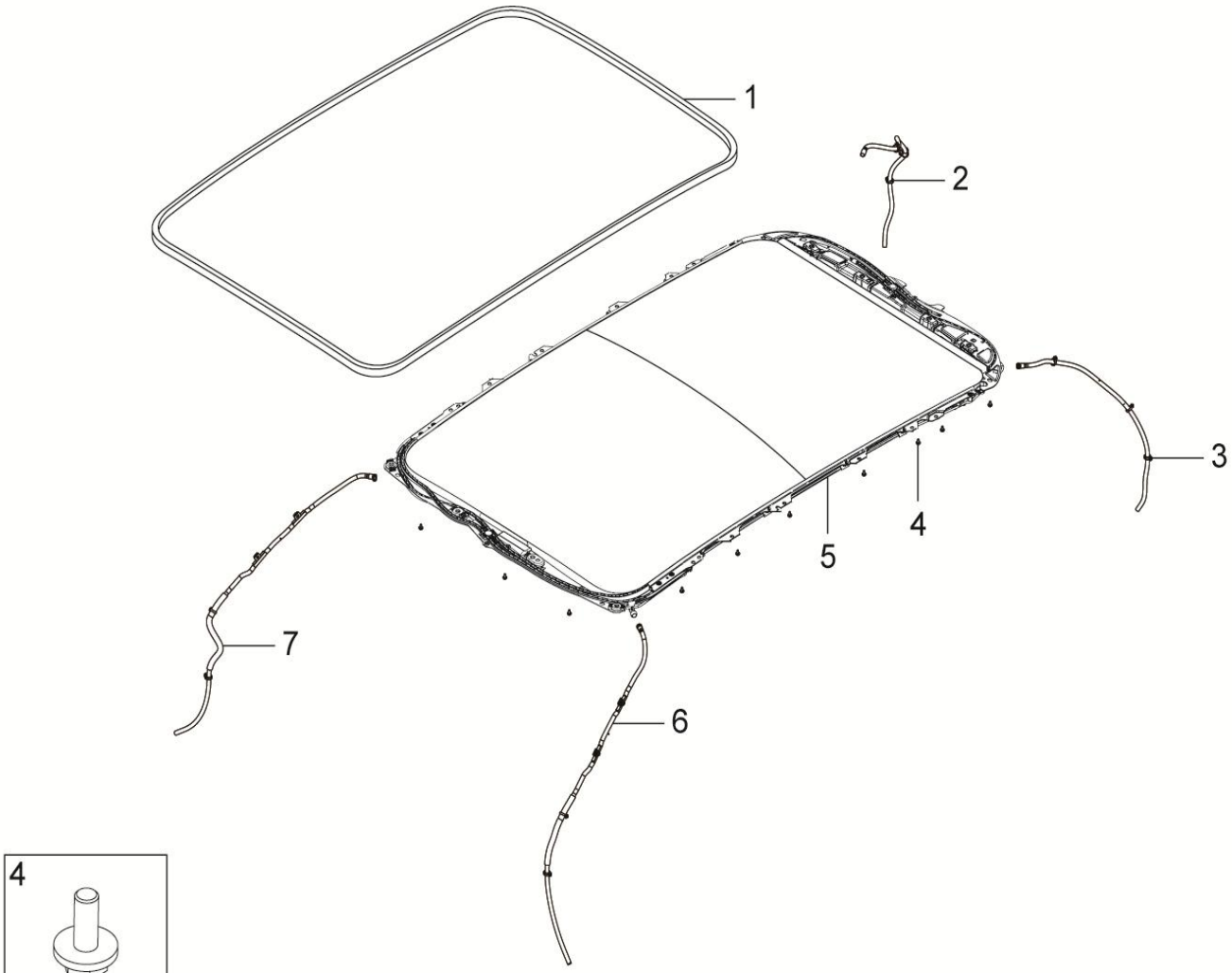

5703001001-B11 天窗总成装置

5703001001-B11 SUNROOF ASSY

序号	备件编号	中文名称	英文名称	1.5T-MT两驱精英型	1.5T-MT两驱豪华型	1.5T-MT两驱尊贵型	1.5T-MT两驱旗舰型	2.0T-MT两驱尊贵型	2.0T-MT两驱旗舰型	2.0T-DCT两驱豪华型	2.0T-DCT两驱尊贵型	2.0T-DCT两驱旗舰型	备注
1	5703011001-B11	天窗密封条	SEALER	0	0	1	1	1	1	0	1	1	
2	5703060001-B11	右后导水管总成	WATER PIPE RH REAR ASSY	0	0	1	1	1	1	0	1	1	
3	5703050001-B11	左后导水管总成	WATER PIPE LH REAR ASSY	0	0	1	1	1	1	0	1	1	
4	B1400616A	六角头螺栓和平垫圈组合件	BOLT	0	0	18	18	18	18	0	18	18	
5	5703010001-B11	天窗总成	SUNROOF ASSY	0	0	1	1	1	1	0	1	1	
6	5703030001-B11	左前导水管总成	WATER PIPE LH FRONT ASSY	0	0	1	1	1	1	0	1	1	
7	5703040001-B11	右前导水管总成	WATER PIPE RH FRONT ASSY	0	0	1	1	1	1	0	1	1	

5703010001-B11

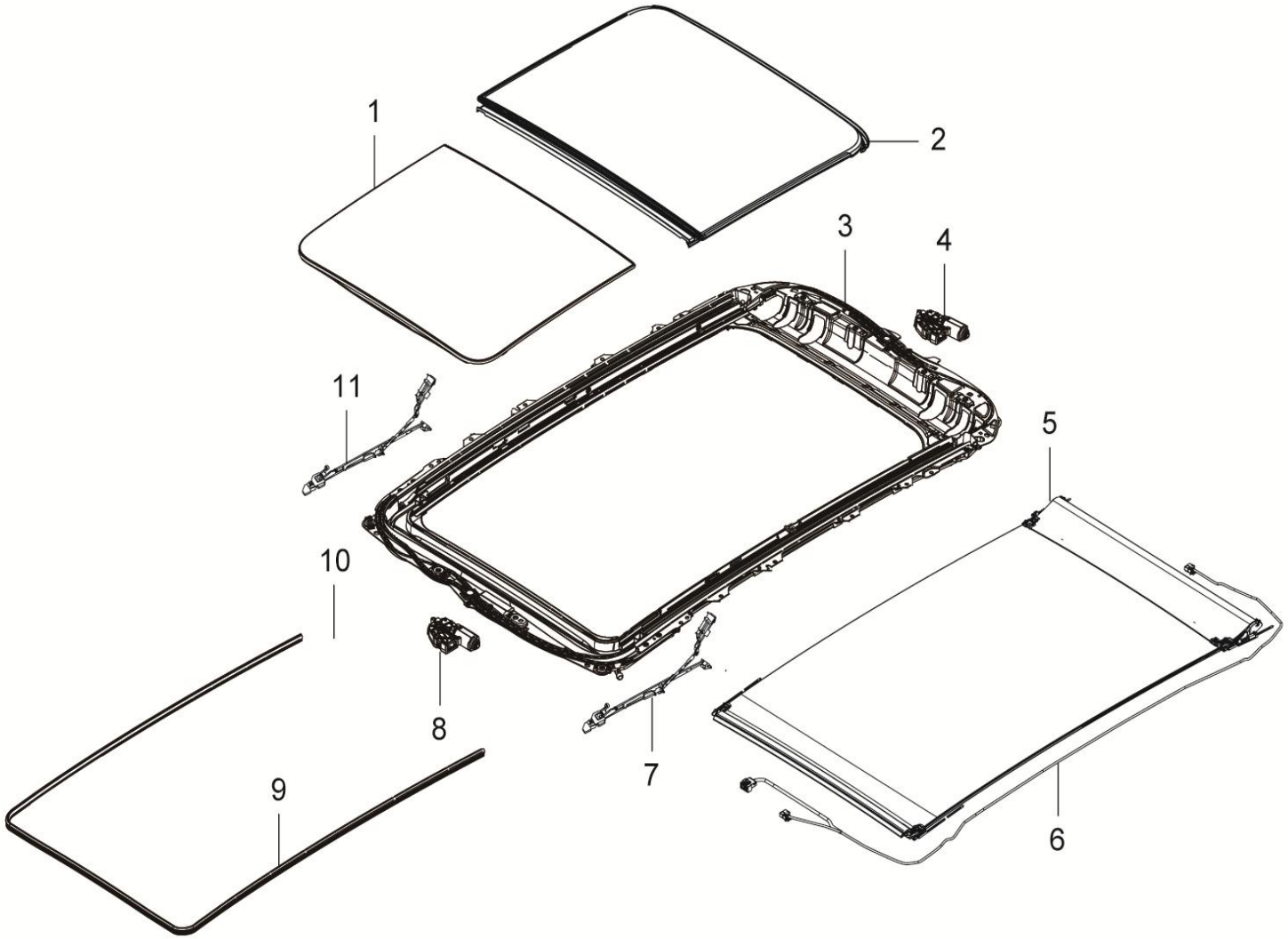

5703010001-B11 天窗总成

5703010001-B11 SUNROOF ASSY

序号	备件编号	中文名称	英文名称	1.5T-MT两驱精英型	1.5T-MT两驱豪华型	1.5T-MT两驱尊贵型	1.5T-MT两驱旗舰型	2.0T-MT两驱尊贵型	2.0T-MT两驱旗舰型	2.0T-DCT两驱豪华型	2.0T-DCT两驱尊贵型	2.0T-DCT两驱旗舰型	备注
1	5703111001-B11	天窗滑动玻璃	SLIDING GLASS SKYLIGHTS	0	0	1	1	1	1	0	1	1	
2	5703112001-B11	天窗固定玻璃	FIXED GLASS SKYLIGHTS	0	0	1	1	1	1	0	1	1	
3	5703113001-B11	天窗框	DAY WINDOW FRAME	0	0	1	1	1	1	0	1	1	
4	5703114001-B11	遮阳帘电机	SUNSHADE CURTAIN MOTOR	0	0	1	1	1	1	0	1	1	
5	5703115001-B11	遮阳帘	ABAT VENT	0	0	1	1	1	1	0	1	1	
6	5703116001-B11	天窗线束	SKYLIGHT WIRING HARNESS	0	0	1	1	1	1	0	1	1	
7	5703117001-B11	天窗右拉杆	SKYLIGHT LEFT ROD	0	0	1	1	1	1	0	1	1	
8	5703118001-B11	天窗电机	SUN ROOF MOTOR	0	0	1	1	1	1	0	1	1	
9	5703119001-B11	天窗内饰条	SKYLIGHT IN DETAILS	0	0	1	1	1	1	0	1	1	
10	5703121001-B11	导风板	WIND BOARD	0	0	1	1	1	1	0	1	1	
11	5703122001-B11	天窗左拉杆	SKYLIGHT LEFT ROD	0	0	1	1	1	1	0	1	1	

6303001001-B11

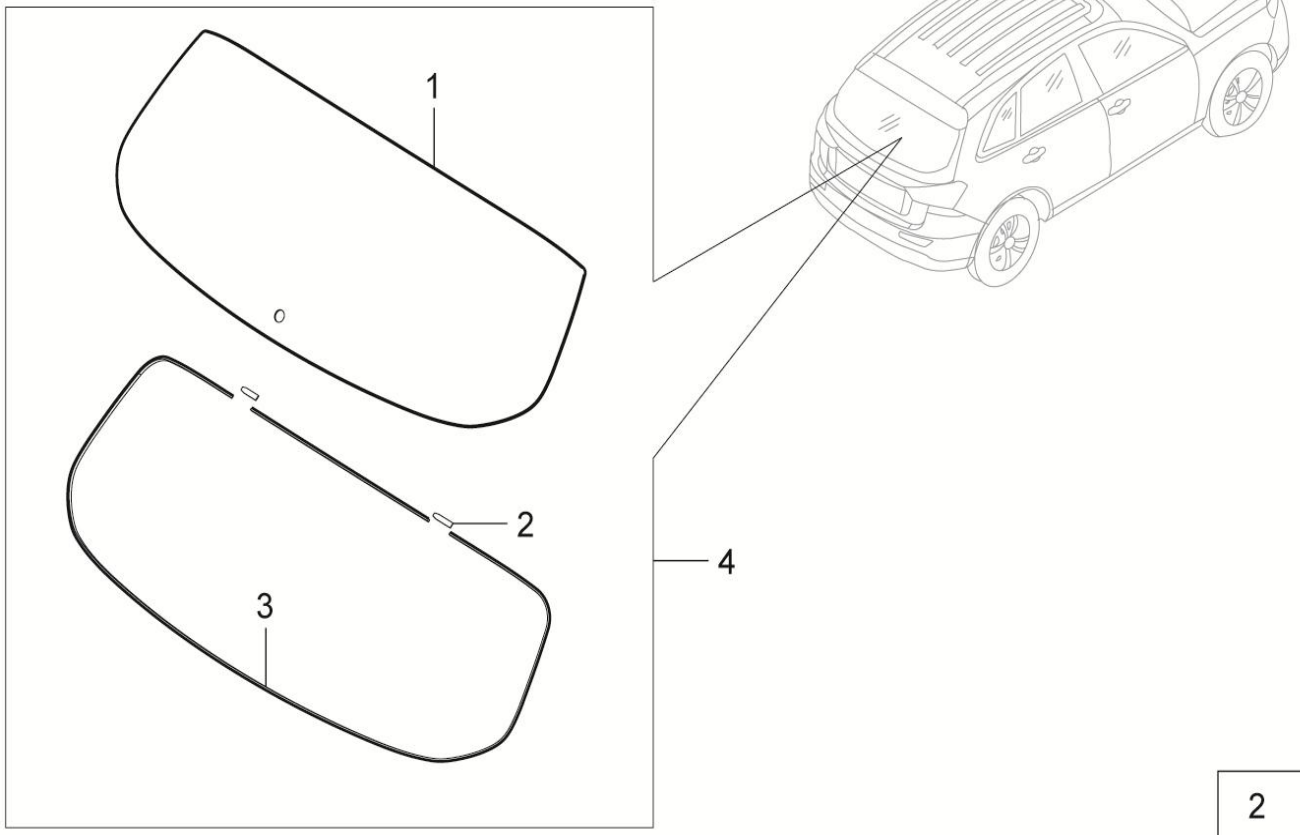

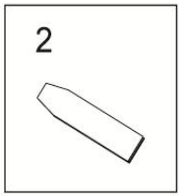

6303001001-B11 后挡风玻璃总成

6303001001-B11 WINDSHIELE GLASS RR ASSY

序号	备件编号	中文名称	英文名称	1.5T-MT两驱精英型	1.5T-MT两驱豪华型	1.5T-MT两驱尊贵型	1.5T-MT两驱旗舰型	2.0T-MT两驱尊贵型	2.0T-MT两驱旗舰型	2.0T-DCT两驱豪华型	2.0T-DCT两驱尊贵型	2.0T-DCT两驱旗舰型	备注
1	6303101001-B11	后挡风玻璃	GLASS RR	1	1	1	1	1	1	1	1	1	
2	5206104001-B11	玻璃定位扣	PLASTIC POSITIONING	2	2	2	2	2	2	2	2	2	
3	6303102001-B11	后风挡玻璃挡胶条	GLUE STOPPER BAR	1	1	1	1	1	1	1	1	1	
4	6303010001-B11	后挡风玻璃总成	GLASS RR ASSY	1	1	1	1	1	1	1	1	1	

5500001001-B11

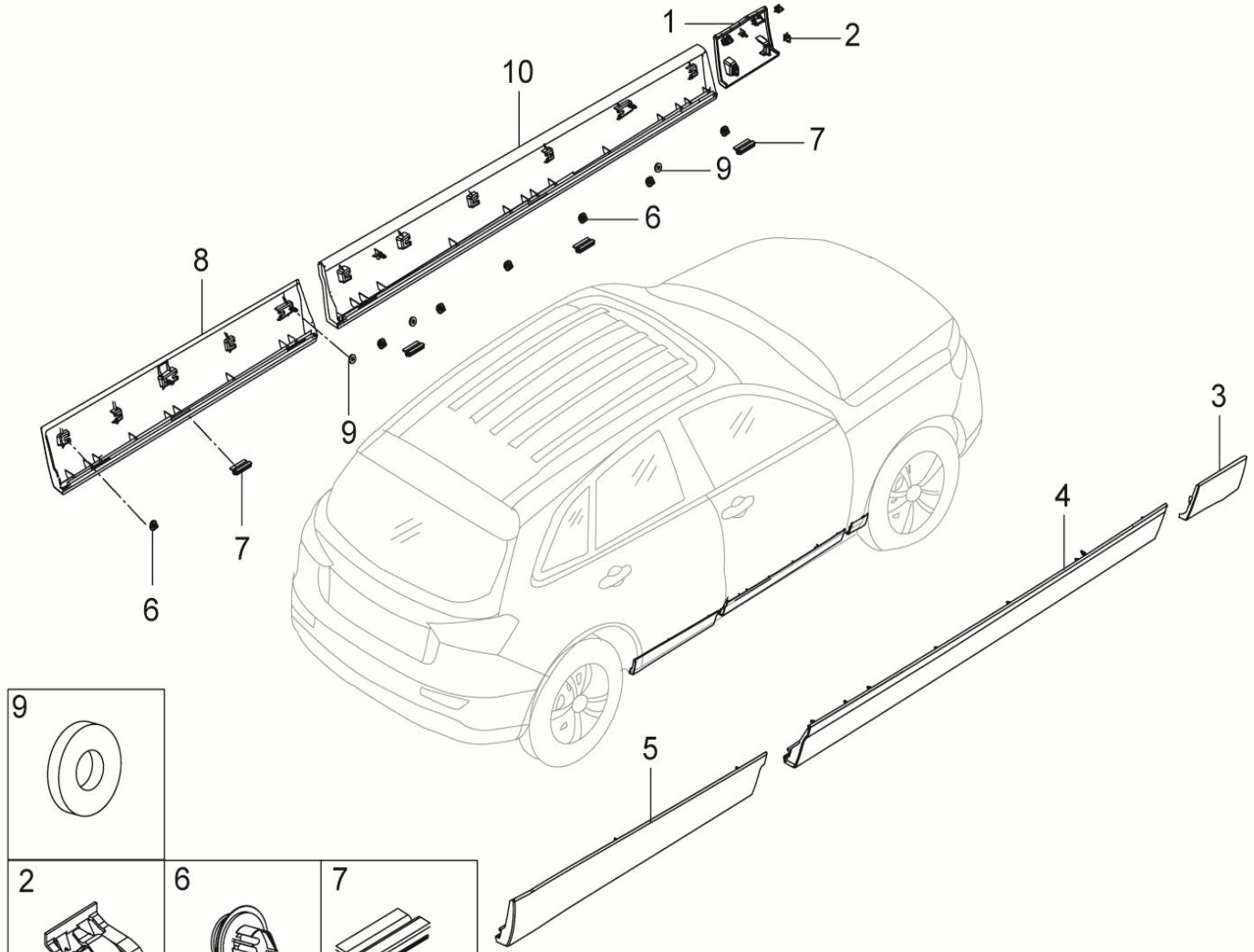

5500001001-B11 车身外饰件总成装置

5500001001-B11 FRT FENDER ROCKER GARNISH ASSY

序号	备件编号	中文名称	英文名称	1.5T-MT两驱精英型	1.5T-MT两驱豪华型	1.5T-MT两驱尊贵型	1.5T-MT两驱旗舰型	2.0T-MT两驱尊贵型	2.0T-MT两驱旗舰型	2.0T-DCT两驱豪华型	2.0T-DCT两驱尊贵型	2.0T-DCT两驱旗舰型	备注
1	5500010001-B11	左前翼子板外装饰板总成	FRT FENDER ROCKER GARNISH ASSY-LH	1	1	1	1	1	1	1	1	1	
2	5402315-A01	金属卡子	CLIP	8	8	8	8	8	8	8	8	8	
3	5500020001-B11	右前翼子板侧装饰板总成	FRT FENDER ROCKER GARNISH ASSY-RH	1	1	1	1	1	1	1	1	1	
4	5500040001-B11	右前门侧外装饰板总成	FRT DOOR ROCKER GARNISH ASSY-RH	1	1	1	1	1	1	1	1	1	
5	5500060001-B11	右后门侧外装饰板总成	RR DOOR ROCKER GARNISH ASSY-RH	1	1	1	1	1	1	1	1	1	
6	B691085BB	卡扣	CLIP	22	22	22	22	22	22	22	22	22	
7	5500302001-B11	缓冲块	BUMPER BLOCK	12	12	12	12	12	12	12	12	12	
8	5500050001-B11	左后门侧外装饰板总成	RR DOOR ROCKER GARNISH ASSY-LH	1	1	1	1	1	1	1	1	1	
9	5500305001-B11	防水垫	MOUNTING GASKET	8	8	8	8	8	8	8	8	8	
10	5500030001-B11	左前门侧外装饰板总成	FRT DOOR ROCKER GARNISH ASSY-LH	1	1	1	1	1	1	1	1	1	

5613001001-B11

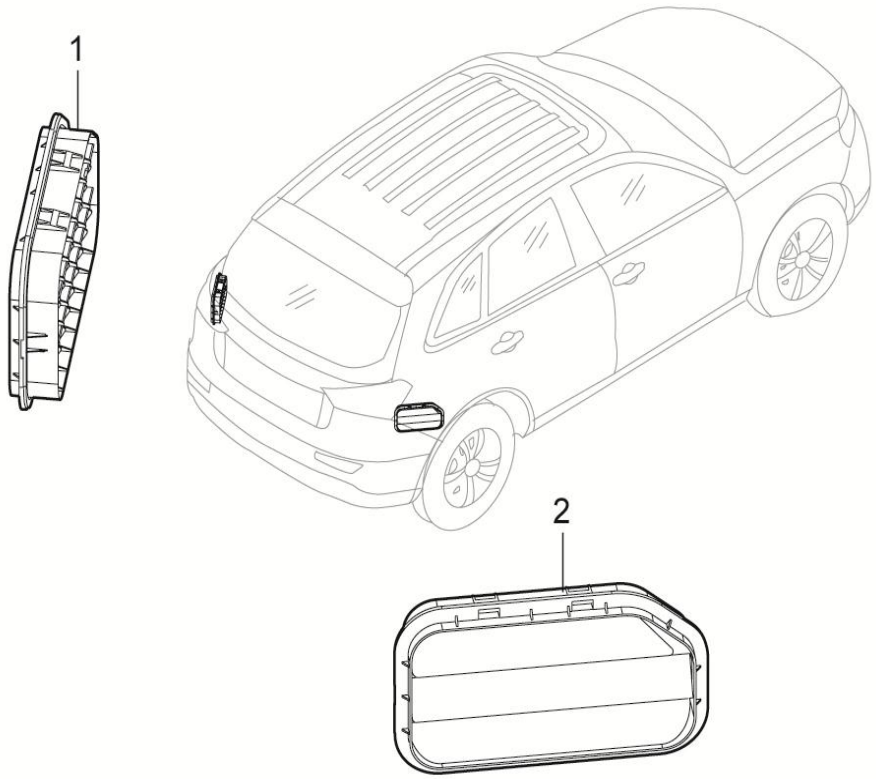

5613001001-B11 后侧围通风窗装置

5613001001-B11 VENTILATION COVER ASSY

序号	备件编号	中文名称	英文名称	1.5T-MT两驱精英型	1.5T-MT两驱豪华型	1.5T-MT两驱尊贵型	1.5T-MT两驱旗舰型	2.0T-MT两驱尊贵型	2.0T-MT两驱旗舰型	2.0T-DCT两驱豪华型	2.0T-DCT两驱尊贵型	2.0T-DCT两驱旗舰型	备注
1	5613010001-B11	后侧围左通风框总成	VENTILATION COVER ASSY L	1	1	1	1	1	1	1	1	1	
2	5613020001-B11	后侧围右通风框总成	VENTILATION COVER ASSY R	1	1	1	1	1	1	1	1	1	

5512001001-B11

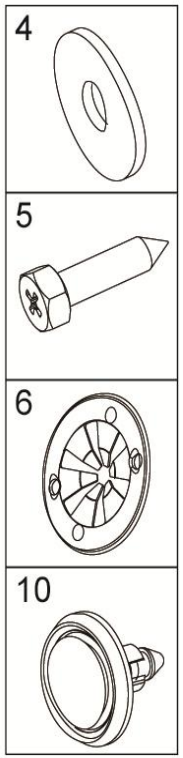

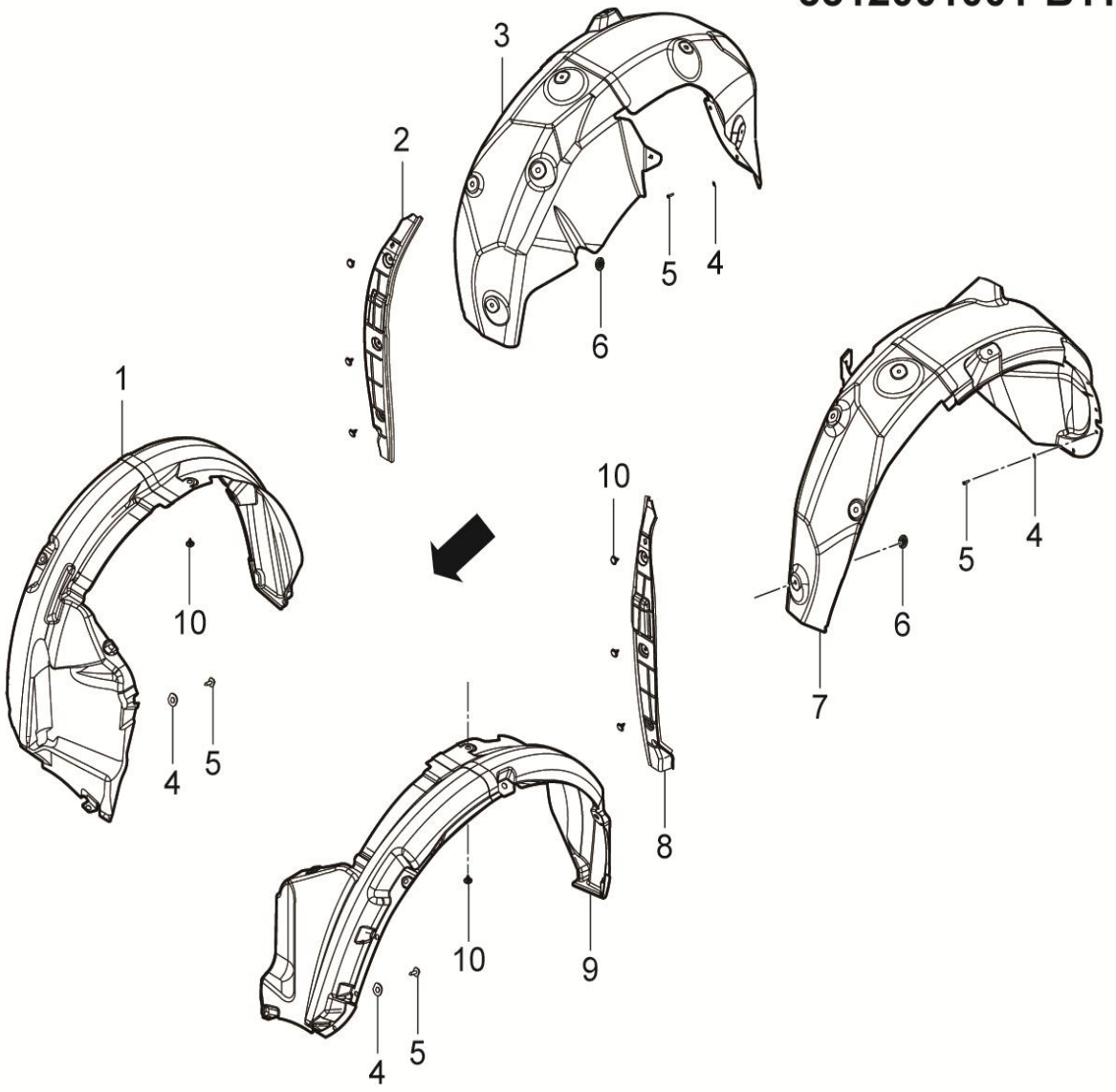

5512001001-B11 轮罩挡泥板总成装置

5512001001-B11 WHEEL-SPLASH-SHIELD-ASSY

序号	备件编号	中文名称	英文名称	1.5T-MT两驱精英型	1.5T-MT两驱豪华型	1.5T-MT两驱尊贵型	1.5T-MT两驱旗舰型	2.0T-MT两驱尊贵型	2.0T-MT两驱旗舰型	2.0T-DCT两驱豪华型	2.0T-DCT两驱尊贵型	2.0T-DCT两驱旗舰型	备注
1	5512020001-B11	右前轮罩挡泥板总成	FRT-RH WHEEL SPLASH SHIELD ASSY	1	1	1	1	1	1	1	1	1	
2	5512060001-B11	翼子板右侧护板总成	WING RIGHT PLATE ASSY	1	1	1	1	1	1	1	1	1	
3	5512040001-B11	右后轮罩挡泥板总成	RR-RH WHEEL SPLASH SHIELD ASSY	1	1	1	1	1	1	1	1	1	
4	Q40205F31	大垫圈	BIG WASHER	16	16	16	16	16	16	16	16	16	
5	Q2754819F31	十字槽凹穴六角头自攻螺钉	SCREW	16	16	16	16	16	16	16	16	16	
6	B393060	板簧螺母	CLIP PLASTIC NUT	18	18	18	18	18	18	18	18	18	
7	5512030001-B11	左后轮罩挡泥板总成	RR-LH WHEEL SPLASH SHIELD ASSY	1	1	1	1	1	1	1	1	1	
8	5512050001-B11	翼子板左侧护板总成	WING LEFT PLATE ASSY	1	1	1	1	1	1	1	1	1	
9	5512010001-B11	左前轮罩挡泥板总成	FRT-LH WHEEL SPLASH SHIELD ASSY	1	1	1	1	1	1	1	1	1	
10	5512019-A01	子母扣	CLIP	20	20	20	20	20	20	20	20	20	

5506001001-B11

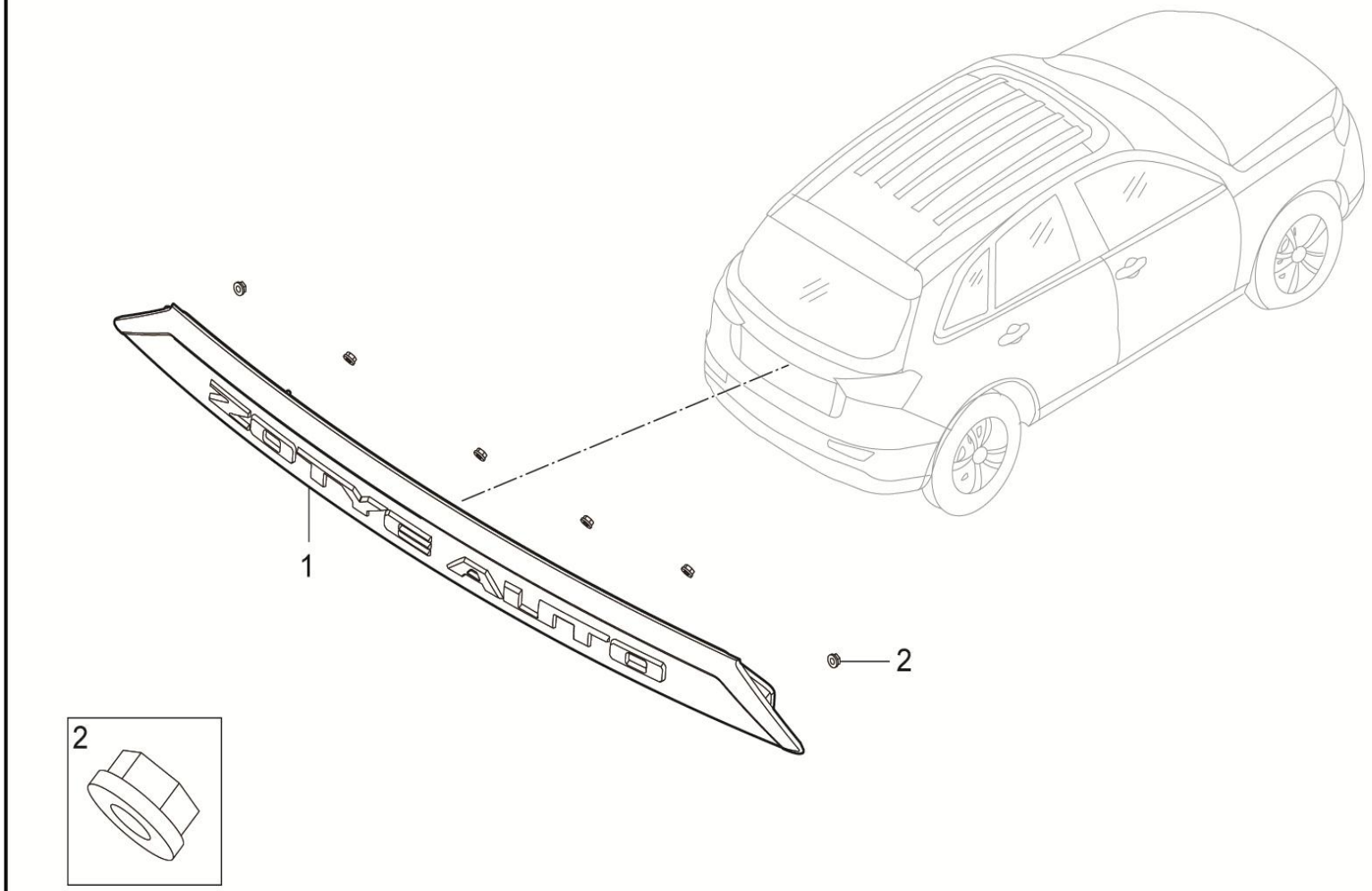

5506001001-B11 牌照灯装饰牌

5506001001-B11 LIFTGATE GARNISH ASSY

序号	备件编号	中文名称	英文名称	1.5T-MT两驱精英型	1.5T-MT两驱豪华型	1.5T-MT两驱尊贵型	1.5T-MT两驱旗舰型	2.0T-MT两驱尊贵型	2.0T-MT两驱旗舰型	2.0T-DCT两驱豪华型	2.0T-DCT两驱尊贵型	2.0T-DCT两驱旗舰型	备注
1	5506010001-B11	牌照灯饰板总成	LIFTGATE GARNISH ASSY	1	1	0	0	0	0	0	0	0	
2	Q32006	六角法兰面螺母螺母	NUT	6	6	0	0	0	0	0	0	0	

5506001002-B11

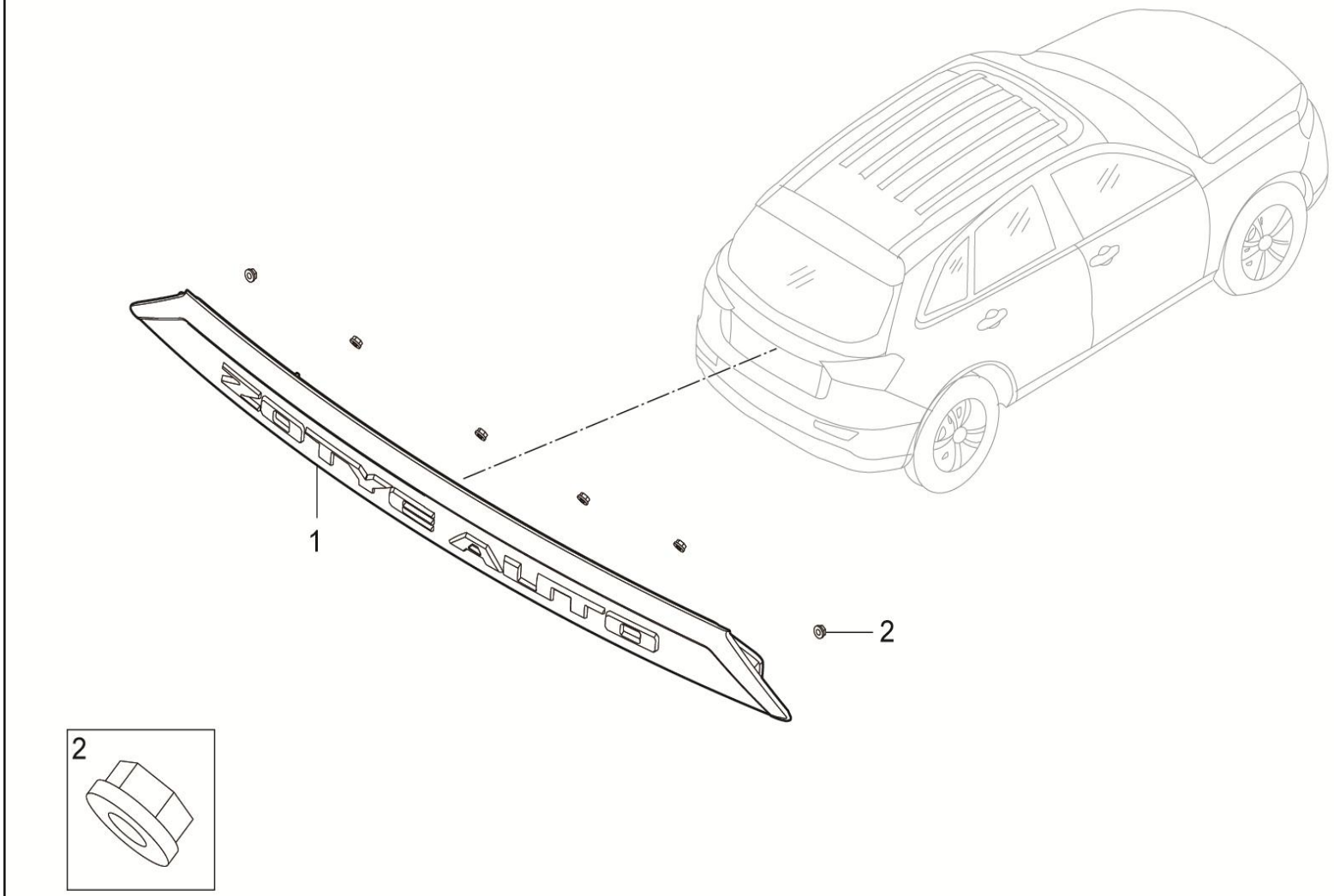

5506001002-B11 牌照灯装饰牌

5506001002-B11 LIFTGATE GARNISH ASSY

序号	备件编号	中文名称	英文名称	1.5T-MT两驱精英型	1.5T-MT两驱豪华型	1.5T-MT两驱尊贵型	1.5T-MT两驱旗舰型	2.0T-MT两驱尊贵型	2.0T-MT两驱旗舰型	2.0T-DCT两驱豪华型	2.0T-DCT两驱尊贵型	2.0T-DCT两驱旗舰型	备注
1	5506010002-B11	牌照灯饰板总成（带摄像头）	LIFTGATE GARNISH ASSY	0	0	1	1	1	1	1	1	1	
2	Q32006	六角法兰面螺母螺母	NUT	0	0	6	6	6	6	6	6	6	

5102001001-B11

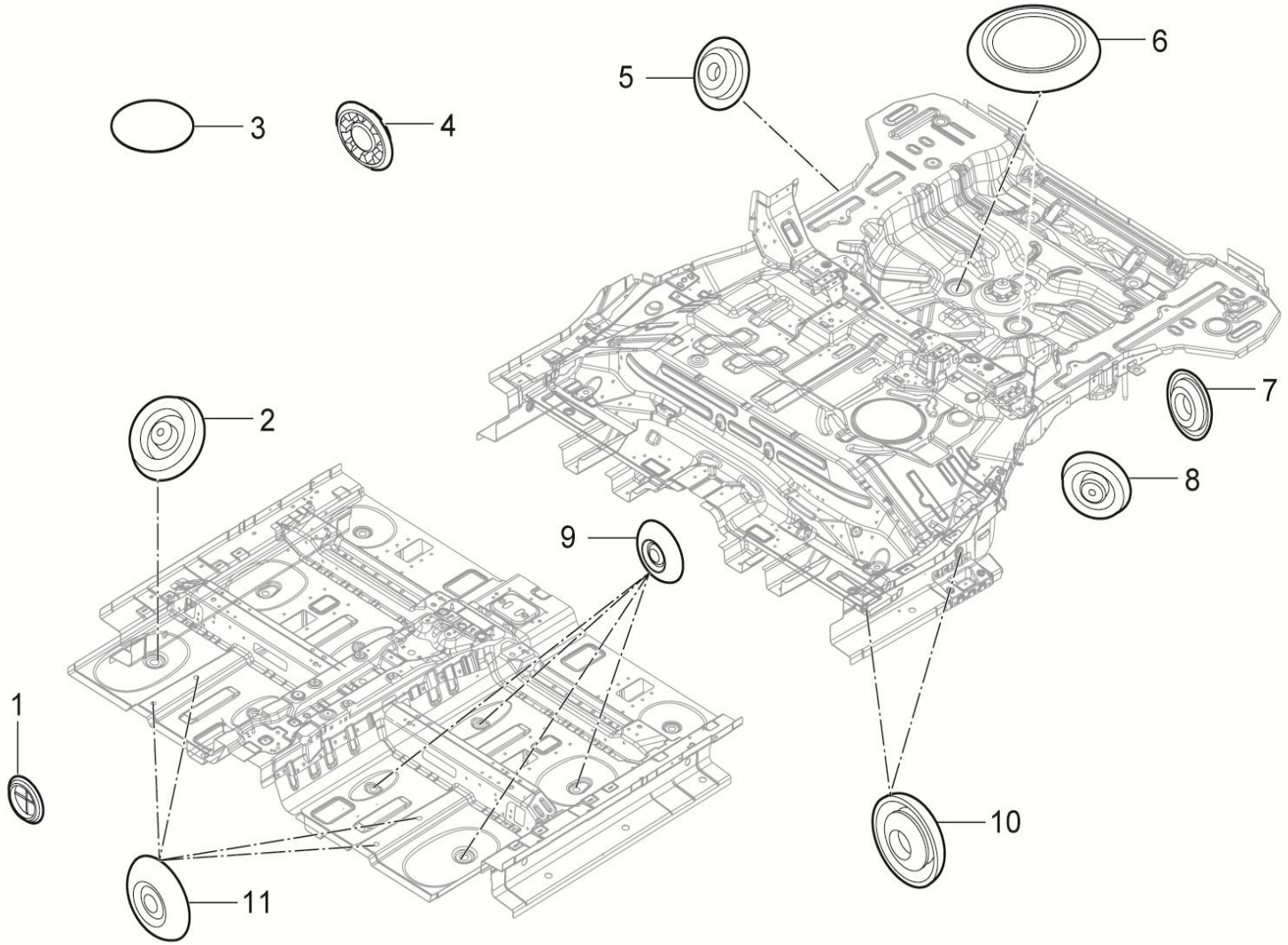

5102001001-B11 堵盖装置

5102001001-B11 INSTALL PLUGGING COVER

序号	备件编号	中文名称	英文名称	1.5T-MT两驱精英型	1.5T-MT两驱豪华型	1.5T-MT两驱尊贵型	1.5T-MT两驱旗舰型	2.0T-MT两驱尊贵型	2.0T-MT两驱旗舰型	2.0T-DCT两驱豪华型	2.0T-DCT两驱尊贵型	2.0T-DCT两驱旗舰型	备注
1	5102012001-B11	翻边孔堵盖R34	PLUGGING COVER	1	1	0	0	0	0	0	0	0	
2	5102012-A01	堵盖2	2# PLUGGING COVER	9	9	0	0	0	0	0	0	0	
3	5102021001-B11	车身贴片R12	PATCH COVER	7	7	0	0	0	0	0	0	0	
4	6102013-A01	堵盖	PLUG RESIN	2	2	0	0	0	0	0	0	0	
5	5102014001-B11	翻边孔堵盖R10	PLUGGING COVER	3	3	0	0	0	0	0	0	0	
6	5102016-A01	堵盖6	6# PLUGGING COVER	2	2	0	0	0	0	0	0	0	
7	5102022-A01	堵盖12	12# PLUGGING COVER	4	4	0	0	0	0	0	0	0	
8	5102013-A01	堵盖3	3# PLUGGING COVER	6	6	0	0	0	0	0	0	0	
9	5102011001-B11	堵盖R10	PLUGGING COVER	34	34	0	0	0	0	0	0	0	
10	5102020-A01	堵盖10	10# PLUGGING COVER	8	8	0	0	0	0	0	0	0	
11	5102015-A01	堵盖5	5# PLUGGING COVER	10	10	0	0	0	0	0	0	0	

5102001002-B11

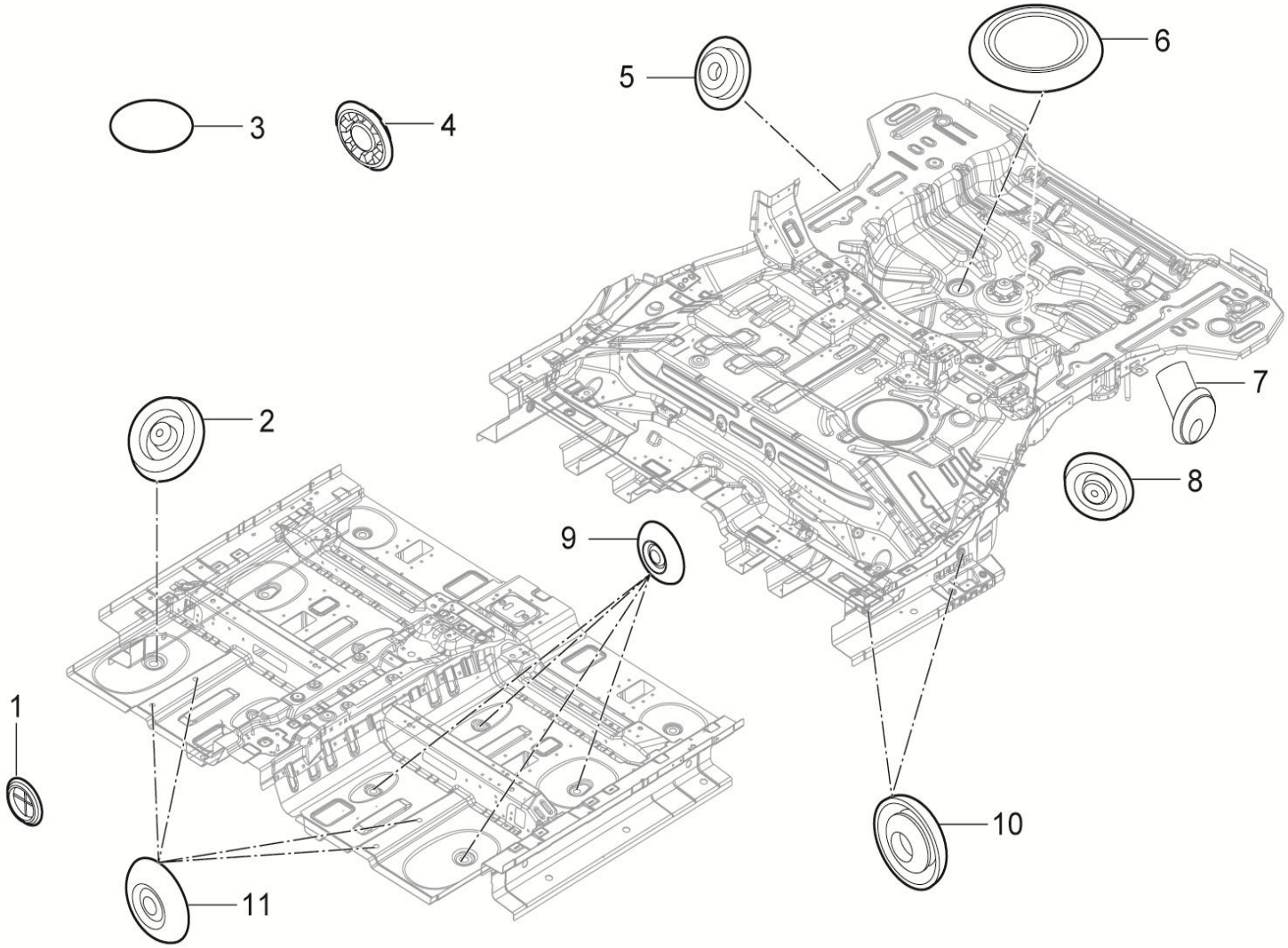

5102001002-B11 堵盖装置

5102001002-B11 INSTALL PLUGGING COVER

序号	备件编号	中文名称	英文名称	1.5T-MT两驱精英型	1.5T-MT两驱豪华型	1.5T-MT两驱尊贵型	1.5T-MT两驱旗舰型	2.0T-MT两驱尊贵型	2.0T-MT两驱旗舰型	2.0T-DCT两驱豪华型	2.0T-DCT两驱尊贵型	2.0T-DCT两驱旗舰型	备注
1	5102012001-B11	翻边孔堵盖R34	PLUGGING COVER	0	0	1	0	0	0	0	0	0	
2	5102012-A01	堵盖2	2# PLUGGING COVER	0	0	8	0	0	0	0	0	0	
3	5102021001-B11	车身贴片R12	PATCH COVER	0	0	7	0	0	0	0	0	0	
4	6102013-A01	堵盖	PLUG RESIN	0	0	2	0	0	0	0	0	0	
5	5102014001-B11	翻边孔堵盖R10	PLUGGING COVER	0	0	3	0	0	0	0	0	0	
6	5102016-A01	堵盖6	6# PLUGGING COVER	0	0	2	0	0	0	0	0	0	
7	5102015001-B11	天窗导水管堵盖	WATER PIPE COVER	0	0	4	0	0	0	0	0	0	
8	5102013-A01	堵盖3	3# PLUGGING COVER	0	0	6	0	0	0	0	0	0	
9	5102011001-B11	堵盖R10	PLUGGING COVER	0	0	34	0	0	0	0	0	0	
10	5102020-A01	堵盖10	10# PLUGGING COVER	0	0	8	0	0	0	0	0	0	
11	5102015-A01	堵盖5	5# PLUGGING COVER	0	0	10	0	0	0	0	0	0	

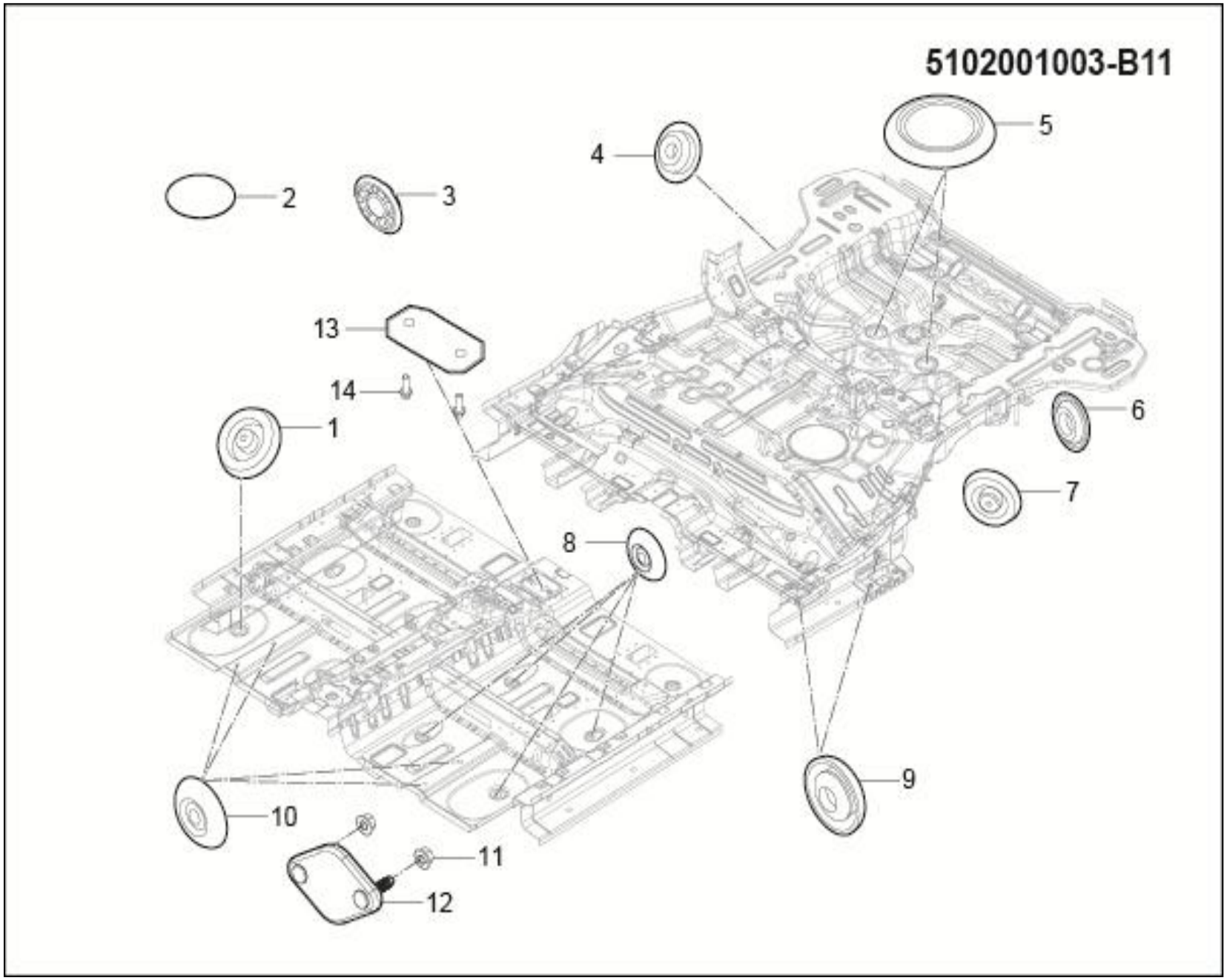
5102001003-B11
1
2
3
4
5
6
7
8
9
10
11
12
13
14

5102001003-B11 堵盖装置

5102001003-B11 INSTALL PLUGGING COVER

序号	备件编号	中文名称	英文名称	1.5T-MT两驱精英型	1.5T-MT两驱豪华型	1.5T-MT两驱尊贵型	1.5T-MT两驱旗舰型	2.0T-MT两驱尊贵型	2.0T-MT两驱旗舰型	2.0T-DCT两驱豪华型	2.0T-DCT两驱尊贵型	2.0T-DCT两驱旗舰型	备注
1	5102012-A01	堵盖2	2# PLUGGING COVER	0	0	0	0	0	0	8	0	0	
2	5102021001-B11	车身贴片R12	PATCH COVER	0	0	0	0	0	0	7	0	0	
3	6102013-A01	堵盖	PLUG RESIN	0	0	0	0	0	0	2	0	0	
4	5102014001-B11	翻边孔堵盖R10	PLUGGING COVER	0	0	0	0	0	0	3	0	0	
5	5102016-A01	堵盖6	6# PLUGGING COVER	0	0	0	0	0	0	2	0	0	
6	5102022-A01	堵盖12	12# PLUGGING COVER	0	0	0	0	0	0	4	0	0	
7	5102013-A01	堵盖3	3# PLUGGING COVER	0	0	0	0	0	0	6	0	0	
8	5102011001-B11	堵盖R10	PLUGGING COVER	0	0	0	0	0	0	34	0	0	
9	5102020-A01	堵盖10	10# PLUGGING COVER	0	0	0	0	0	0	8	0	0	
10	5102015-A01	堵盖5	5# PLUGGING COVER	0	0	0	0	0	0	10	0	0	
11	Q32008	六角法兰面螺母	NUT	0	0	0	0	0	0	2	0	0	
12	5102031001-B11	离合踏板过孔堵盖	THE CLUTCH PEDAL KONG DUGAI	0	0	0	0	0	0	1	0	0	
13	5102032001-B11	手刹安装孔堵盖	KONG DUGAI HAND BRAKE INSTALLATION	0	0	0	0	0	0	1	0	0	
14	Q32008	六角法兰面螺母	NUT	0	0	0	0	0	0	2	0	0	

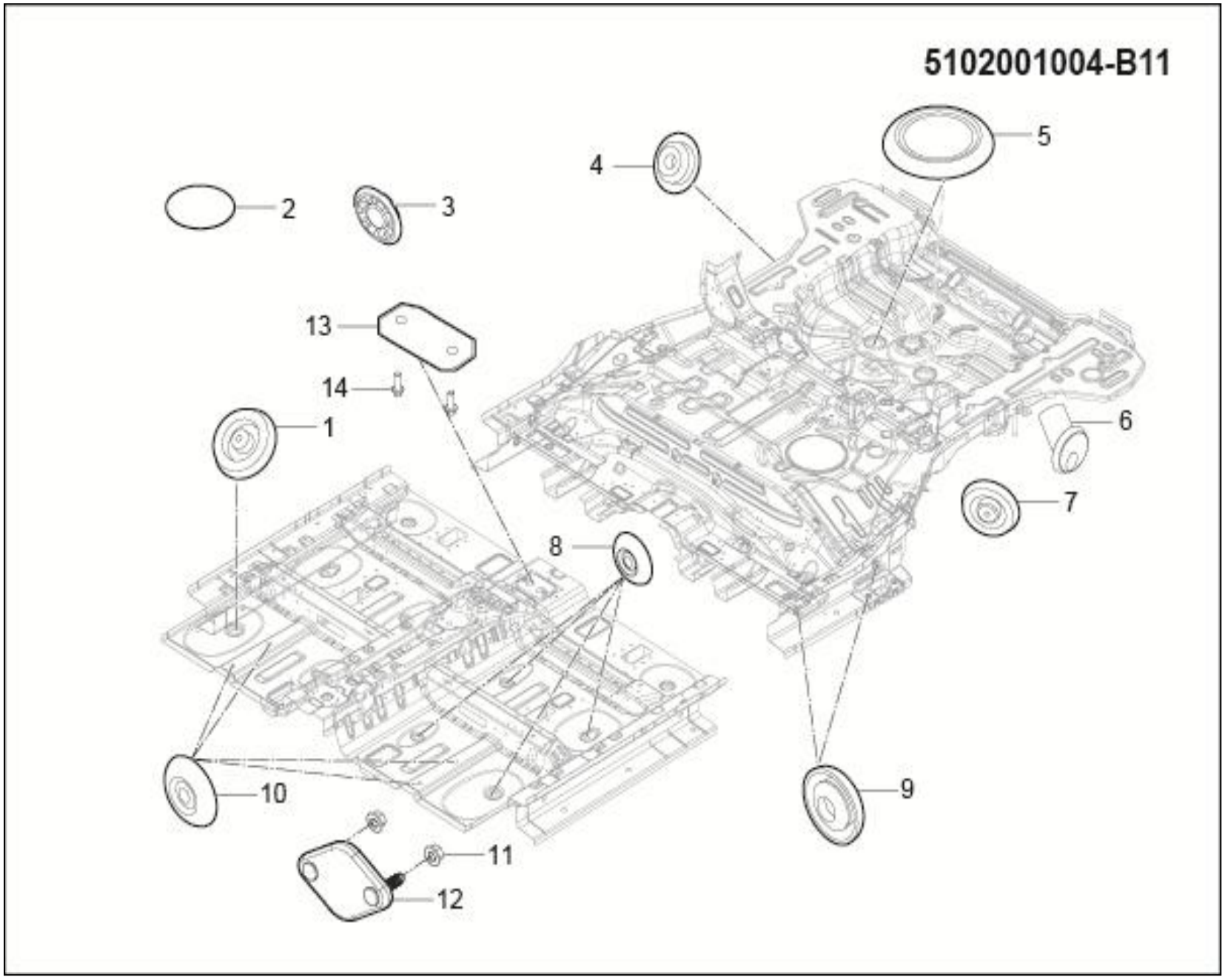
5102001004-B11
1
2
3
4
5
6
7
8
9
10
11
12
13
14

5102001004-B11 堵盖装置

5102001004-B11 INSTALL PLUGGING COVER

序号	备件编号	中文名称	英文名称	1.5T-MT两驱精英型	1.5T-MT两驱豪华型	1.5T-MT两驱尊贵型	1.5T-MT两驱旗舰型	2.0T-MT两驱尊贵型	2.0T-MT两驱旗舰型	2.0T-DCT两驱豪华型	2.0T-DCT两驱尊贵型	2.0T-DCT两驱旗舰型	备注
1	5102012-A01	堵盖2	2# PLUGGING COVER	0	0	0	0	0	0	0	8	8	
2	5102021001-B11	车身贴片R12	PATCH COVER	0	0	0	0	0	0	0	7	7	
3	6102013-A01	堵盖	PLUG RESIN	0	0	0	0	0	0	0	2	2	
4	5102014001-B11	翻边孔堵盖R10	PLUGGING COVER	0	0	0	0	0	0	0	3	3	
5	5102016-A01	堵盖6	6# PLUGGING COVER	0	0	0	0	0	0	0	2	2	
6	5102015001-B11	天窗导水管堵盖	WATER PIPE COVER	0	0	0	0	0	0	0	4	4	
7	5102013-A01	堵盖3	3# PLUGGING COVER	0	0	0	0	0	0	0	6	6	
8	5102011001-B11	堵盖R10	PLUGGING COVER	0	0	0	0	0	0	0	34	34	
9	5102020-A01	堵盖10	10# PLUGGING COVER	0	0	0	0	0	0	0	8	8	
10	5102015-A01	堵盖5	5# PLUGGING COVER	0	0	0	0	0	0	0	10	10	
11	Q32008	六角法兰面螺母	NUT	0	0	0	0	0	0	0	2	2	
12	5102031001-B11	离合踏板过孔堵盖	THE CLUTCH PEDAL KONG DUGAI	0	0	0	0	0	0	0	1	1	
13	5102032001-B11	手刹安装孔堵盖	KONG DUGAI HAND BRAKE INSTALLATION	0	0	0	0	0	0	0	1	1	
14	Q32008	六角法兰面螺母	NUT	0	0	0	0	0	0	0	2	2	

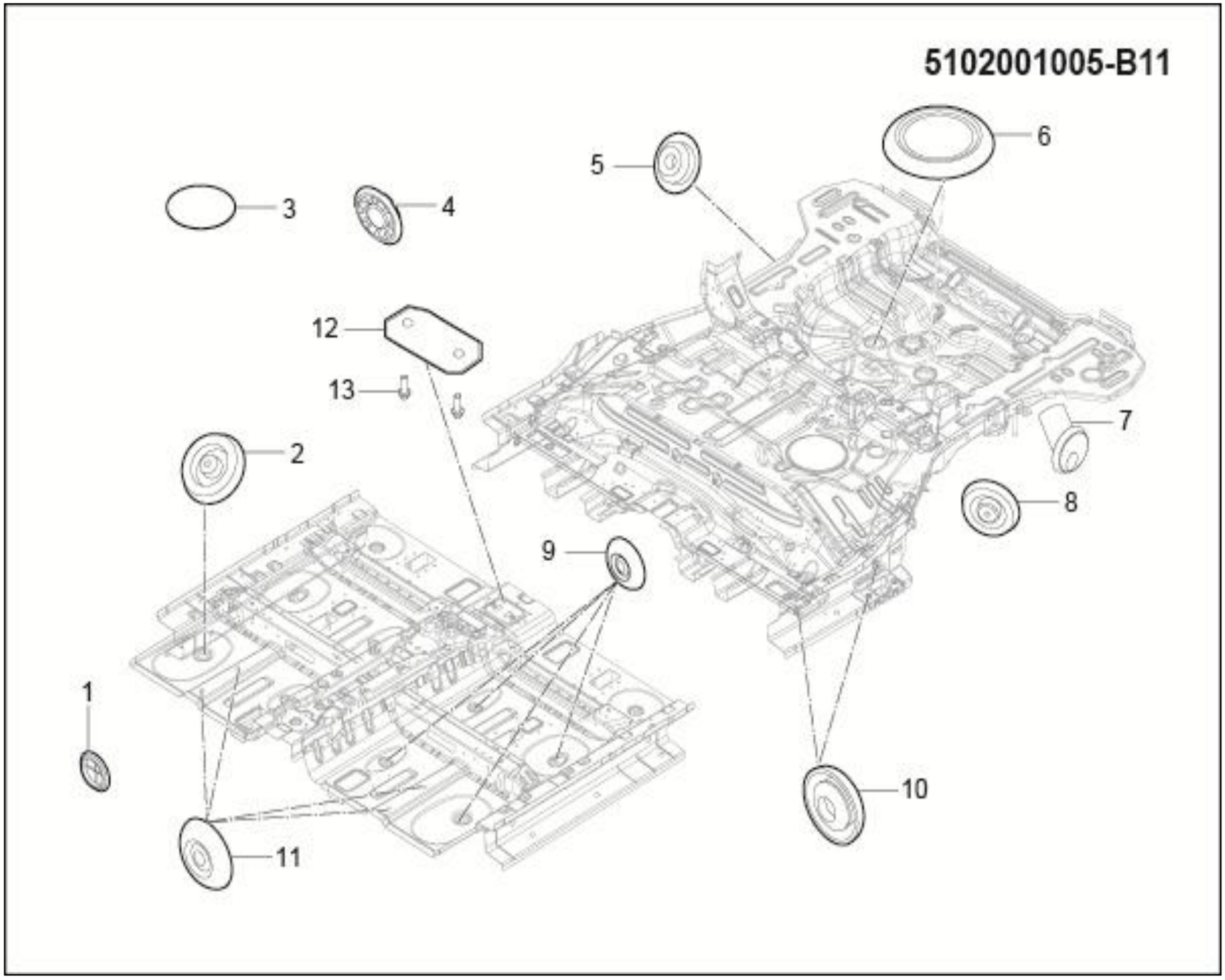
5102001005-B11
1
2
3
4
5
6
7
8
9
10
11
12
13

5102001005-B11 堵盖装置

5102001005-B11 INSTALL PLUGGING COVER

序号	备件编号	中文名称	英文名称	1.5T-MT两驱精英型	1.5T-MT两驱豪华型	1.5T-MT两驱尊贵型	1.5T-MT两驱旗舰型	2.0T-MT两驱尊贵型	2.0T-MT两驱旗舰型	2.0T-DCT两驱豪华型	2.0T-DCT两驱尊贵型	2.0T-DCT两驱旗舰型	备注
1	5102012001-B11	翻边孔堵盖R34	PLUGGING COVER	0	0	0	1	1	1	0	0	0	
2	5102012-A01	堵盖2	2# PLUGGING COVER	0	0	0	8	8	8	0	0	0	
3	5102021001-B11	车身贴片R12	PATCH COVER	0	0	0	7	7	7	0	0	0	
4	6102013-A01	堵盖	PLUG RESIN	0	0	0	2	2	2	0	0	0	
5	5102014001-B11	翻边孔堵盖R10	PLUGGING COVER	0	0	0	3	3	3	0	0	0	
6	5102016-A01	堵盖6	6# PLUGGING COVER	0	0	0	2	2	2	0	0	0	
7	5102015001-B11	天窗导水管堵盖	WATER PIPE COVER	0	0	0	4	4	4	0	0	0	
8	5102013-A01	堵盖3	3# PLUGGING COVER	0	0	0	6	6	6	0	0	0	
9	5102011001-B11	堵盖R10	PLUGGING COVER	0	0	0	34	34	34	0	0	0	
10	5102020-A01	堵盖10	10# PLUGGING COVER	0	0	0	8	8	8	0	0	0	
11	5102015-A01	堵盖5	5# PLUGGING COVER	0	0	0	10	10	10	0	0	0	
12	5102032001-B11	手刹安装孔堵盖	PLUGGING COVER	0	0	0	1	1	1	0	0	0	
13	Q32008	六角法兰面螺母	BOLT	0	0	0	2	2	2	0	0	0	

3903001002-B11

1

only use RON93 or higher unleaded gasoline
限用RON93#及以上无铅汽油

2


注入机油过多会损坏催化反应器
OVERFILLED ENGINE OIL CAN DAMAGE CATALYST


注意高压电
接触点火系统前应将发动机熄火
HIGH VOLTAGE,SWITCH OFF ENGINE BEFORE TOUCHING IGNITION SYSTEM


散热器风扇可能在任何时候起动
RADIATOR FAN MAY START AT ANY TIME

3

Child safety Locks
儿童安全锁
Release 释放


Lock 锁定

4

注意！ Caution!

制冷剂 REFRIGERANT R134a

充注量 CHARGE LEVEL 525 ±15 g

Compressor oil specifications.....PAG56
冷冻油规格

5

Tyre pressure
轮胎气压表

Tyer specitication 轮胎规格	Front 前	Rear 后
235/65 R17	Halfload: 空载:	230KPa
	Fullload: 满载:	250KPa

6

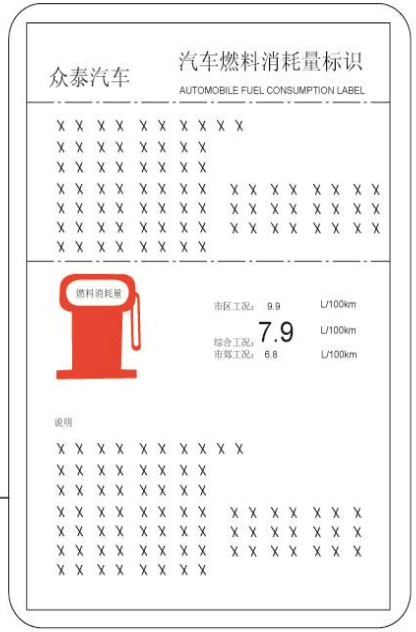

3903001002-B11 说明牌装置

3903001002-B11 LABEL ASSY

序号	备件编号	中文名称	英文名称	1.5T-MT两驱精英型	1.5T-MT两驱豪华型	1.5T-MT两驱尊贵型	1.5T-MT两驱旗舰型	2.0T-MT两驱尊贵型	2.0T-MT两驱旗舰型	2.0T-DCT两驱豪华型	2.0T-DCT两驱尊贵型	2.0T-DCT两驱旗舰型	备注
1	3903013-P01	加油口贴纸	NOTE 93#	1	1	1	1	0	0	0	0	0	
2	3903015-P01	发动机舱安全警告贴纸	NOTE	1	1	1	1	0	0	0	0	0	
3	3903016-02	儿童安全锁警告贴纸	NOTE LOOK CHI	2	2	2	2	0	0	0	0	0	
4	3903011001-B11	冷媒贴纸	REFRIGRANT-LABEL	1	1	1	1	0	0	0	0	0	
5	3903012002-B11	胎压贴纸	NOTE	1	1	1	1	0	0	0	0	0	
6	3903013001-B11	汽车燃油消耗标识	FUEL CONSUMPTION LABL	1	1	1	1	0	0	0	0	0	

3903001003-B11

1

only use RON93 or higher unleaded gasoline
限用RON93#及以上无铅汽油

2

注入机油过多会损坏催化反应器
OVERFILLED ENGINE OIL CAN DAMAGE CATALYST

注意高压电
接触点火系统前应将发动机熄火
HIGH VOLTAGE,SWITCH OFF ENGINE BEFORE TOUCHING IGNITION SYSTEM

散热器风扇可能在任何时候起动
RADIATOR FAN MAY START AT ANY TIME

4

注意！ Caution!	制冷剂 REFRIGERANT	R134a
	充注量 CHARGE LEVEL	525 ±15 g
Compressor oil specifications.....PAG56 冷冻油规格		

3

Child safety Locks
儿童安全锁
Release 释放

Lock 锁定

6



5

COLD TIRE INFLATIAN PRESSURE
冷态时轮胎充气压力

ZOTYE

Tyer specitication 轮胎规格	Front 前	Rear 后
235/60 R18	Halfload: 空载:	230KPa
	Fullload: 满载:	250KPa
235/70 R16	spare tire: 备胎:	250KPa

3903001003-B11 说明牌装置

3903001003-B11 LABEL ASSY

序号	备件编号	中文名称	英文名称	1.5T-MT两驱精英型	1.5T-MT两驱豪华型	1.5T-MT两驱尊贵型	1.5T-MT两驱旗舰型	2.0T-MT两驱尊贵型	2.0T-MT两驱旗舰型	2.0T-DCT两驱豪华型	2.0T-DCT两驱尊贵型	2.0T-DCT两驱旗舰型	备注
1	3903013-P01	加油口贴纸	NOTE 93#	0	0	0	0	1	1	0	0	0	
2	3903015-P01	发动机舱安全警告贴纸	NOTE	0	0	0	0	1	1	0	0	0	
3	3903016-02	儿童安全锁警告贴纸	NOTE LOOK CHI	0	0	0	0	2	2	0	0	0	
4	3903011001-B11	冷媒贴纸	REFRIGRANT-LABEL	0	0	0	0	1	1	0	0	0	
5	3903012002-B11	胎压贴纸	NOTE	0	0	0	0	1	1	0	0	0	
6	3903013002-B11	汽车燃油消耗标识	FUEL CONSUMPTION LABL	0	0	0	0	1	1	0	0	0	

3903001004-B11

1

only use RON93 or higher unleaded gasoline
限用RON93#及以上无铅汽油

2

注入机油过多会损坏催化反应器
OVERFILLED ENGINE OIL CAN DAMAGE CATALYST

注意高压电
接触点火系统前应将发动机熄火
HIGH VOLTAGE,SWITCH OFF ENGINE BEFORE TOUCHING IGNITION SYSTEM

散热器风扇可能在任何时候起动
RADIATOR FAN MAY START AT ANY TIME

4

注意！ Caution!	制冷剂 REFRIGERANT	R134a	
	充注量 CHARGE LEVEL	525	±15 g
Compressor oil specifications..... 冷冻油规格		PAG56	

3

Child safety Locks
儿童安全锁
Release 释放

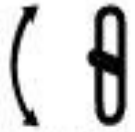

Lock 锁定

6

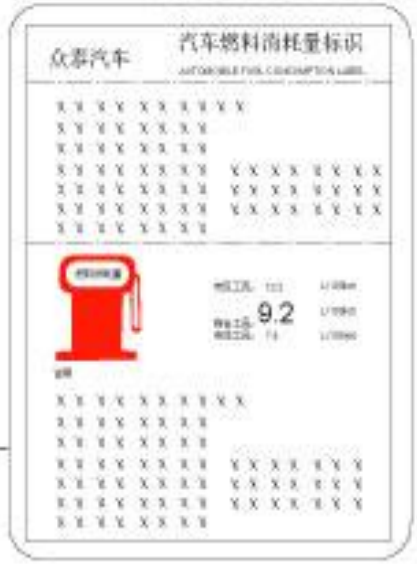

5

COLD TIRE INFLATIAN PRESSURE
冷态时轮胎充气压力

ZOTYE

Tyer specification 轮胎规格	Front 前	Rear 后
235/60 R18	Halfload: 空载:	230KPa
	Fullload: 满载:	250KPa
235/70 R16	spare tire: 备胎:	250KPa

3903001004-B11 说明牌装置

3903001004-B11 LABEL ASSY

序号	备件编号	中文名称	英文名称	1.5T-MT两驱精英型	1.5T-MT两驱豪华型	1.5T-MT两驱尊贵型	1.5T-MT两驱旗舰型	2.0T-MT两驱尊贵型	2.0T-MT两驱旗舰型	2.0T-DCT两驱豪华型	2.0T-DCT两驱尊贵型	2.0T-DCT两驱旗舰型	备注
1	3903013-P01	加油口贴纸	NOTE 93#	0	0	0	0	0	0	1	1	1	
2	3903015-P01	发动机舱安全警告贴纸	NOTE	0	0	0	0	0	0	1	1	1	
3	3903016-02	儿童安全锁警告贴纸	NOTE LOOK CHI	0	0	0	0	0	0	2	2	2	
4	3903011001-B11	冷媒贴纸	REFRIGRANT-LABEL	0	0	0	0	0	0	1	1	1	
5	3903012002-B11	胎压贴纸	NOTE	0	0	0	0	0	0	1	1	1	
6	3903013001-B11	汽车燃油消耗标识	FUEL CONSUMPTION LABL	0	0	0	0	0	0	1	1	1	

3904001001-B11

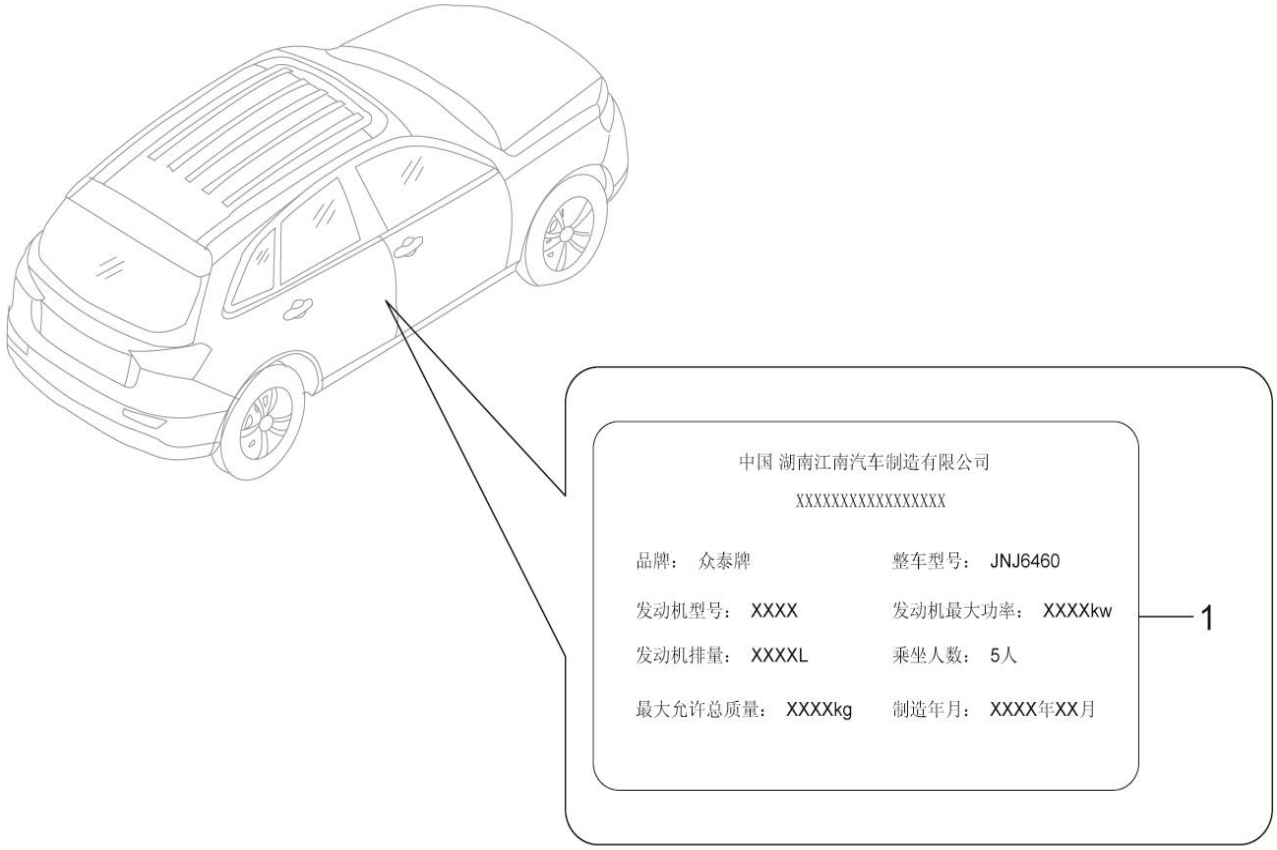

3904001001-B11 铭牌装置

3904001001-B11 NOTE ASSY

序号	备件编号	中文名称	英文名称	1.5T-MT两驱精英型	1.5T-MT两驱豪华型	1.5T-MT两驱尊贵型	1.5T-MT两驱旗舰型	2.0T-MT两驱尊贵型	2.0T-MT两驱旗舰型	2.0T-DCT两驱豪华型	2.0T-DCT两驱尊贵型	2.0T-DCT两驱旗舰型	备注
1	3904011001-B11	铭牌	NOTE	1	1	1	1	1	1	1	1	1	

3921001001-B11

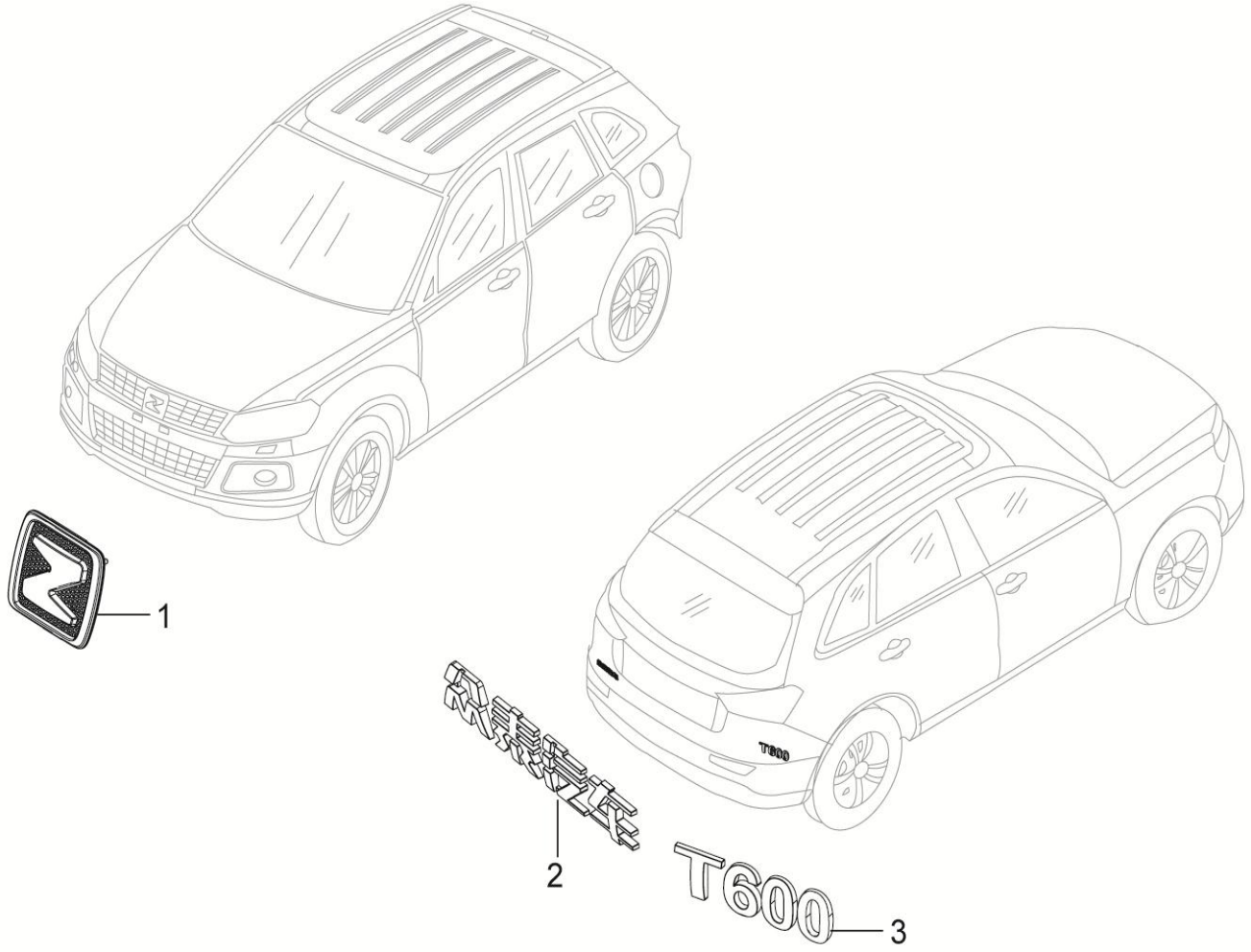

3921001001-B11 装饰标牌装置

3921001001-B11 LABEL ASSY

序号	备件编号	中文名称	英文名称	1.5T-MT两驱精英型	1.5T-MT两驱豪华型	1.5T-MT两驱尊贵型	1.5T-MT两驱旗舰型	2.0T-MT两驱尊贵型	2.0T-MT两驱旗舰型	2.0T-DCT两驱豪华型	2.0T-DCT两驱尊贵型	2.0T-DCT两驱旗舰型	备注
1	3921011001-B11	前车标	FR LOG	1	1	1	1	0	0	0	0	0	
2	3903012-A01	制造厂标牌（众泰）	LABEL-ZOTYE	1	1	1	1	0	0	0	0	0	
3	3921014001-B11	车名标牌	LABEL-T600	1	1	1	1	0	0	0	0	0	

3921001002-B11

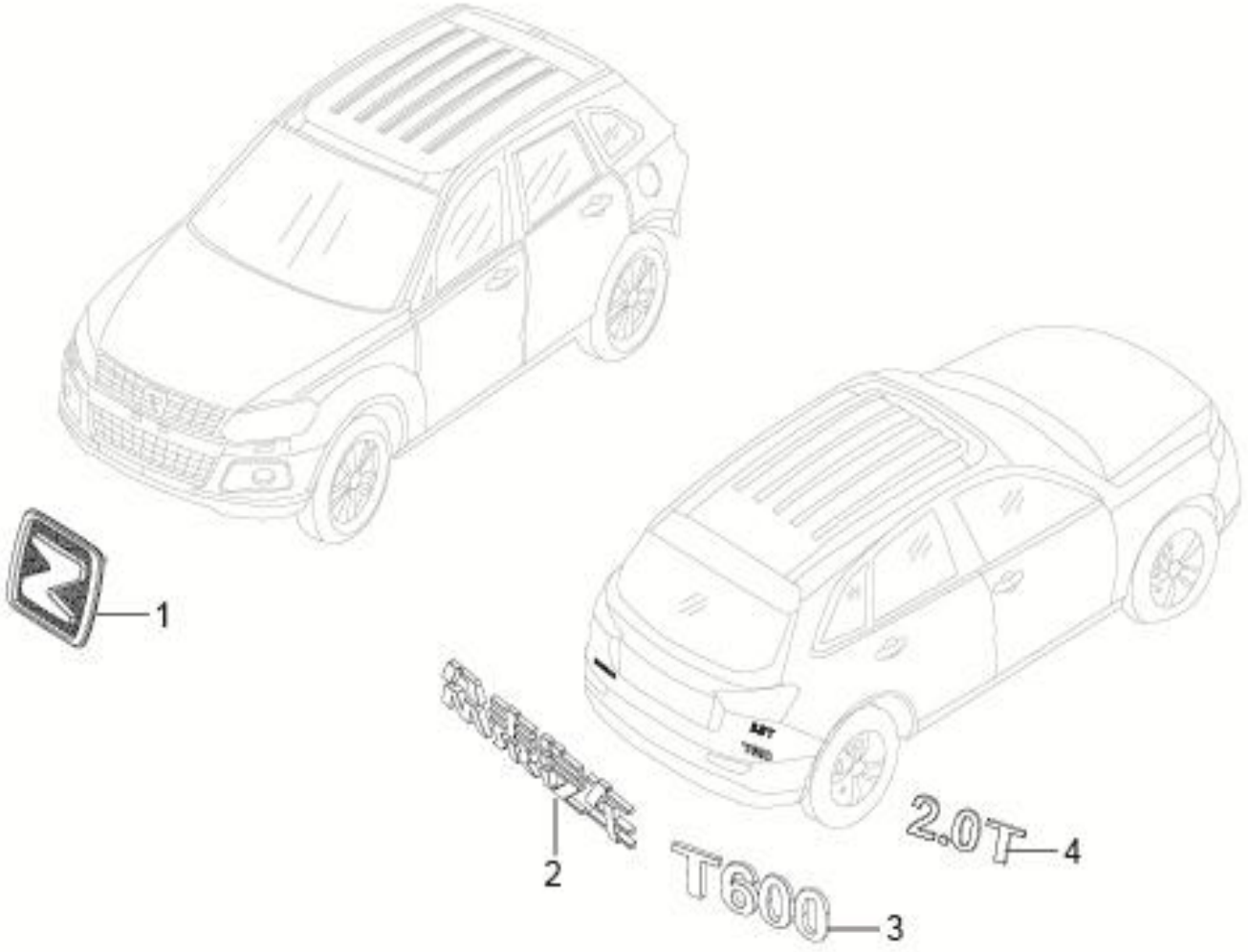

3921001002-B11 装饰标牌装置

3921001002-B11 LABEL ASSY

序号	备件编号	中文名称	英文名称	1.5T-MT两驱精英型	1.5T-MT两驱豪华型	1.5T-MT两驱尊贵型	1.5T-MT两驱旗舰型	2.0T-MT两驱尊贵型	2.0T-MT两驱旗舰型	2.0T-DCT两驱豪华型	2.0T-DCT两驱尊贵型	2.0T-DCT两驱旗舰型	备注
1	3921011001-B11	前车标	FR LOG	0	0	0	0	1	1	1	1	1	
1	3921011001-B11-K06	前车标(魔力棕)	FR LOG	0	0	0	0	1	1	1	1	1	
1	3921011001-B11-X06	前车标（太空灰）	FR LOG	0	0	0	0	1	1	1	1	1	
1	3921011001-B11-Y06	前车标（雅典金）	FR LOG	0	0	0	0	1	1	1	1	1	
1	3921011001-B11-W06	前车标（冰川白）	FR LOG	0	0	0	0	1	1	1	1	1	
1	3921011001-B11-H06	前车标（幻影黑）	FR LOG	0	0	0	0	1	1	1	1	1	
1	3921011001-B11-Y07	前车标（琥珀金）	FR LOG	0	0	0	0	1	1	1	1	1	
1	3921011001-B11-R06	前车标（醇玫红）	FR LOG	0	0	0	0	1	1	1	1	1	
2	3903012-A01	制造厂标牌（众泰）	LABEL-ZOTYE	0	0	0	0	1	1	1	1	1	
3	3921014001-B11	车名标牌	LABEL-T600	0	0	0	0	1	1	1	1	1	
4	3921015001-B11	2.0T排量标牌	THE DISPLACEMENT OF THE 2.0T LABEL	0	0	0	0	1	1	1	1	1	

5508001001-B11

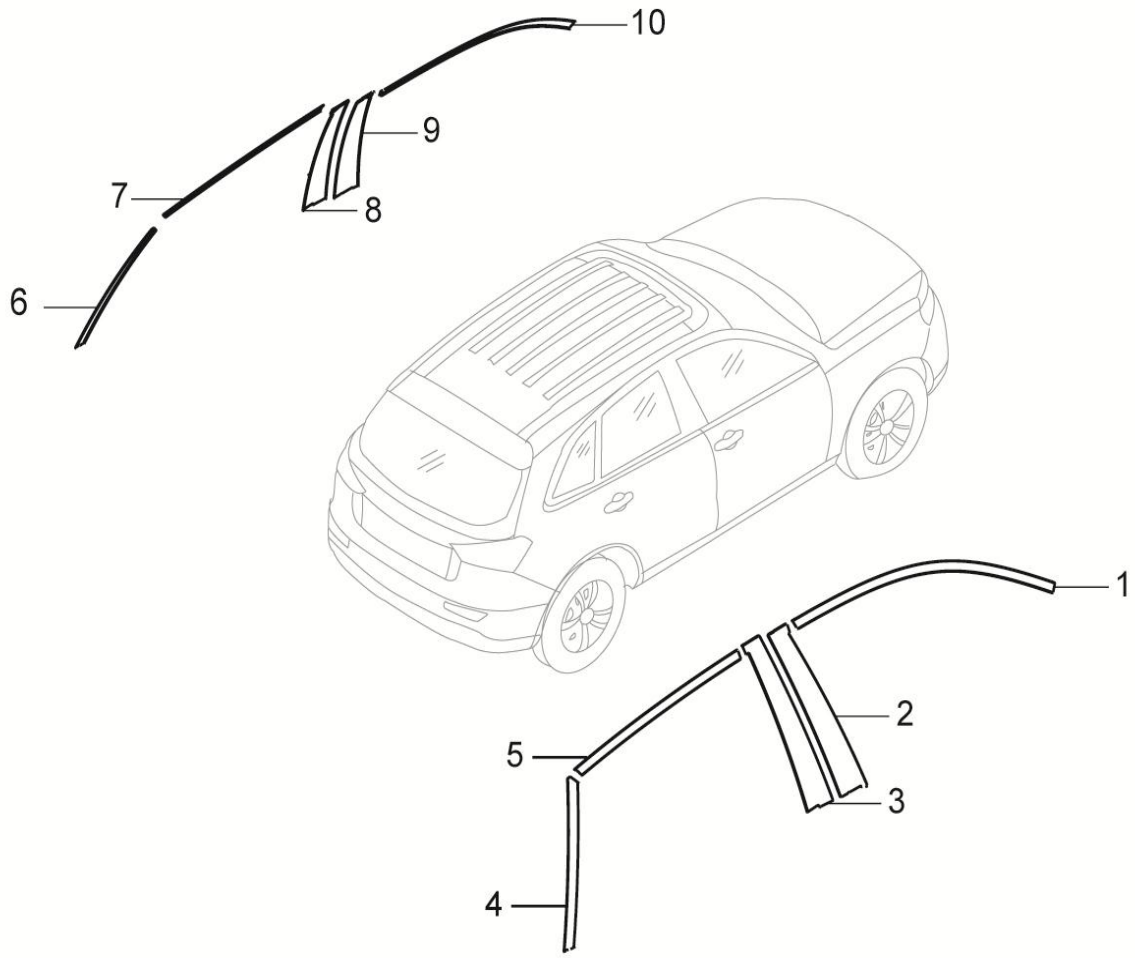

5508001001-B11 黑膜总成装置

5508001001-B11 BLACK MUCOUS MEMBRANE ASSY

序号	备件编号	中文名称	英文名称	1.5T-MT两驱精英型	1.5T-MT两驱豪华型	1.5T-MT两驱尊贵型	1.5T-MT两驱旗舰型	2.0T-MT两驱尊贵型	2.0T-MT两驱旗舰型	2.0T-DCT两驱豪华型	2.0T-DCT两驱尊贵型	2.0T-DCT两驱旗舰型	备注
1	5508016001-B11	右前门黑膜	BLACK MUCOUS MEMBRANE F-DR RH	1	1	1	1	1	1	1	1	1	
2	5508012001-B11	右中间支柱前门黑膜	BLACK MUCOUS MEMBRANE MID F-DR RH	1	1	1	1	1	1	1	1	1	
3	5508014001-B11	右中间支柱后门黑膜	BLACK MUCOUS MEMBRANE MID R-DR RH	1	1	1	1	1	1	1	1	1	
4	5508020001-B11	右后门黑膜后端	BLACK MUCOUS MEMBRANE B-PLR RH	1	1	1	1	1	1	1	1	1	
5	5508018001-B11	右后门黑膜上段	BLACK MUCOUS MEMBRANE R-DR RH	1	1	1	1	1	1	1	1	1	
6	5508019001-B11	左后门黑膜后端	BLACK MUCOUS MEMBRANE B-PLR LH	1	1	1	1	1	1	1	1	1	
7	5508017001-B11	左后门黑膜上段	BLACK MUCOUS MEMBRANE R-DR LH	1	1	1	1	1	1	1	1	1	
8	5508013001-B11	左中间支柱后门黑膜	BLACK MUCOUS MEMBRANE MID R-DR LH	1	1	1	1	1	1	1	1	1	
9	5508011001-B11	左中间支柱前门黑膜	BLACK MUCOUS MEMBRANE MID F-DR LH	1	1	1	1	1	1	1	1	1	
10	5508015001-B11	左前门黑膜	BLACK MUCOUS MEMBRANE F-DR LH	1	1	1	1	1	1	1	1	1	

5206001001-B11

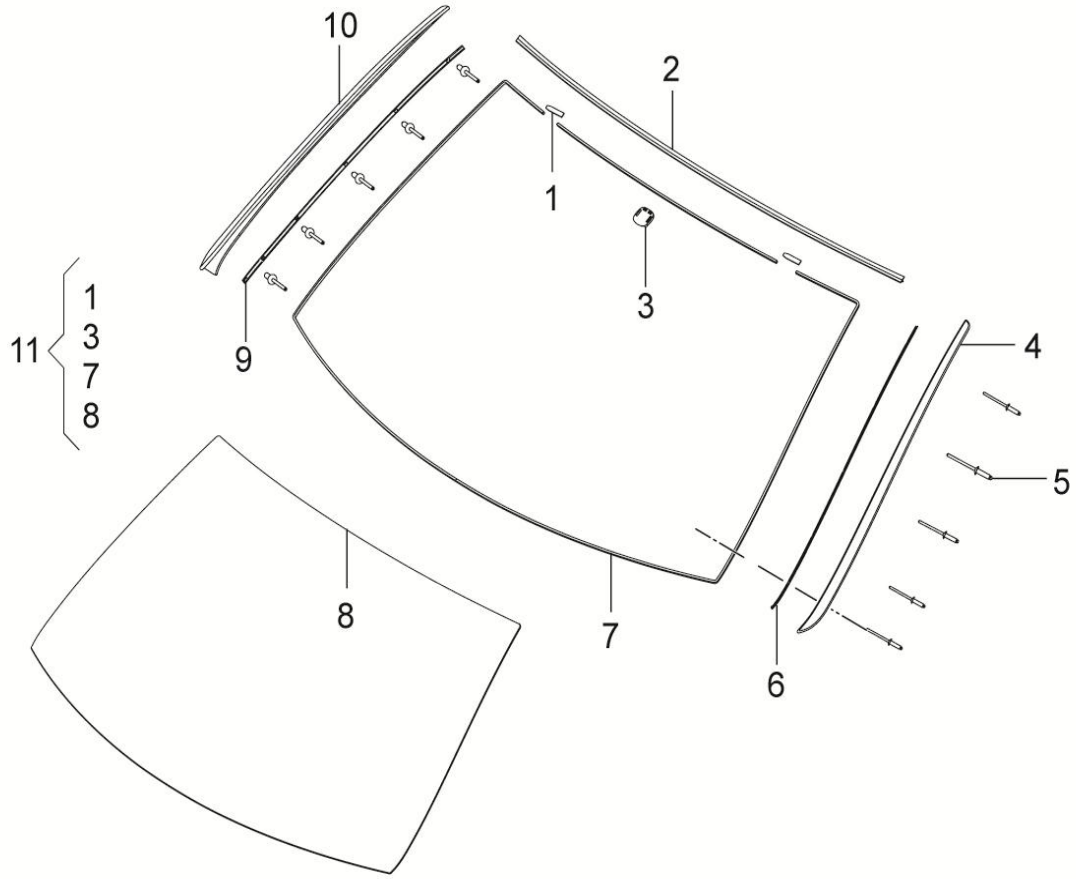

5206001001-B11 前风挡玻璃总成装置

5206001001-B11 WINDSHIELD GLASS ASSY

序号	备件编号	中文名称	英文名称	1.5T-MT两驱精英型	1.5T-MT两驱豪华型	1.5T-MT两驱尊贵型	1.5T-MT两驱旗舰型	2.0T-MT两驱尊贵型	2.0T-MT两驱旗舰型	2.0T-DCT两驱豪华型	2.0T-DCT两驱尊贵型	2.0T-DCT两驱旗舰型	备注
1	5206104001-B11	玻璃定位扣	PLASTIC POSITIONING	2	2	0	0	0	0	2	0	0	
2	5206015001-B11	前风挡上饰条	MOLDING W-SHIELD	1	1	0	0	0	0	1	0	0	
3	5206103001-B11	内后视镜安装座	INSIDE MIRROR BASE	1	1	0	0	0	0	1	0	0	
4	5206011001-B11	左前风挡饰条	MOLDING W-SHIELD LH	1	1	0	0	0	0	1	0	0	
5	Q4400310	开口型扁圆头抽芯铆钉	MOLDING W-SHIELD	12	12	0	0	0	0	12	0	0	
6	5206013001-B11	左前风挡饰条卡条	MOLDING W-SHIELD FIXING LH	1	1	0	0	0	0	1	0	0	
7	5206102001-B11	前风挡玻璃挡胶条	GLUE STOPPER BAR	1	1	0	0	0	0	1	0	0	
8	5206101001-B11	前风挡玻璃	WINDSHIELD GLASS FR	1	1	0	0	0	0	1	0	0	
9	5206014001-B11	右前风挡饰条卡条	MOLDING W-SHIELD FIXING RH	1	1	0	0	0	0	1	0	0	
10	5206012001-B11	右前风挡饰条	MOLDING W-SHIELD RH	1	1	0	0	0	0	1	0	0	
11	5206010001-B11	前风挡玻璃总成	WINDSHIELD GLASS FRT ASSY	1	1	0	0	0	0	1	0	0	

5206001003-B11

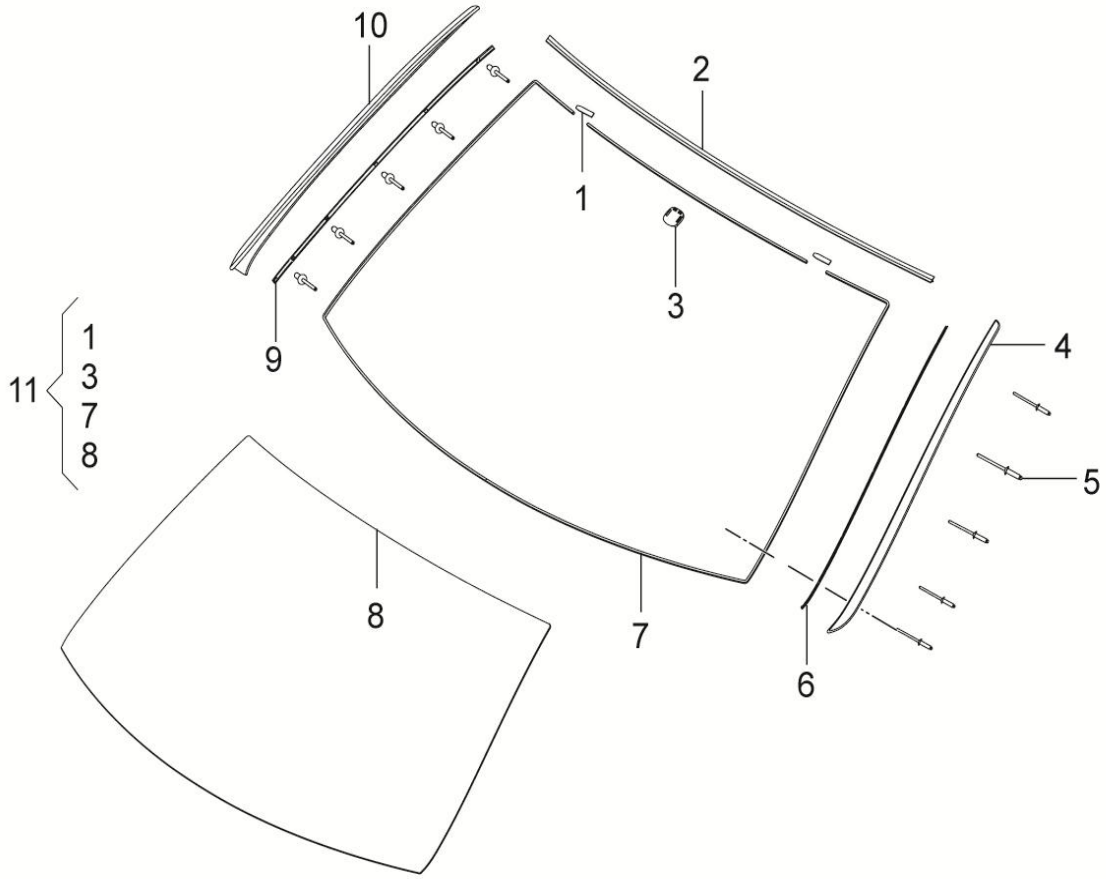

5206001003-B11 前风挡玻璃总成装置(高配)

5206001003-B11 WINDSHIELD GLASS ASSY

序号	备件编号	中文名称	英文名称	1.5T-MT两驱精英型	1.5T-MT两驱豪华型	1.5T-MT两驱尊贵型	1.5T-MT两驱旗舰型	2.0T-MT两驱尊贵型	2.0T-MT两驱旗舰型	2.0T-DCT两驱豪华型	2.0T-DCT两驱尊贵型	2.0T-DCT两驱旗舰型	备注
1	5206104001-B11	玻璃定位扣	PLASTIC POSITIONING	0	0	2	2	2	2	0	2	2	
2	5206015001-B11	前风挡上饰条	MOLDING W-SHIELD	0	0	1	1	1	1	0	1	1	
3	5206103003-B11	电子内后视镜安装座	INSIDE MIRROR BASE	0	0	1	1	1	1	0	1	1	
4	5206011001-B11	左前风挡饰条	MOLDING W-SHIELD LH	0	0	1	1	1	1	0	1	1	
5	Q4400310	开口型扁圆头抽芯铆钉	MOLDING W-SHIELD	0	0	12	12	12	12	0	12	12	
6	5206013001-B11	左前风挡饰条卡条	MOLDING W-SHIELD FIXING LH	0	0	1	1	1	1	0	1	1	
7	5206102001-B11	前风挡玻璃挡胶条	GLUE STOPPER BAR	0	0	1	1	1	1	0	1	1	
8	5206101003-B11	前风挡玻璃（黑边不同）	WINDSHIELD GLASS FR	0	0	1	1	1	1	0	1	1	
9	5206014001-B11	右前风挡饰条卡条	MOLDING W-SHIELD FIXING RH	0	0	1	1	1	1	0	1	1	
10	5206012001-B11	右前风挡饰条	MOLDING W-SHIELD RH	0	0	1	1	1	1	0	1	1	
11	5206010003-B11	前风挡玻璃总成（黑边不同、带雨量传感器底座）	WINDSHIELD GLASS FRT ASSY	0	0	1	1	1	1	0	1	1	

8201001001-B11

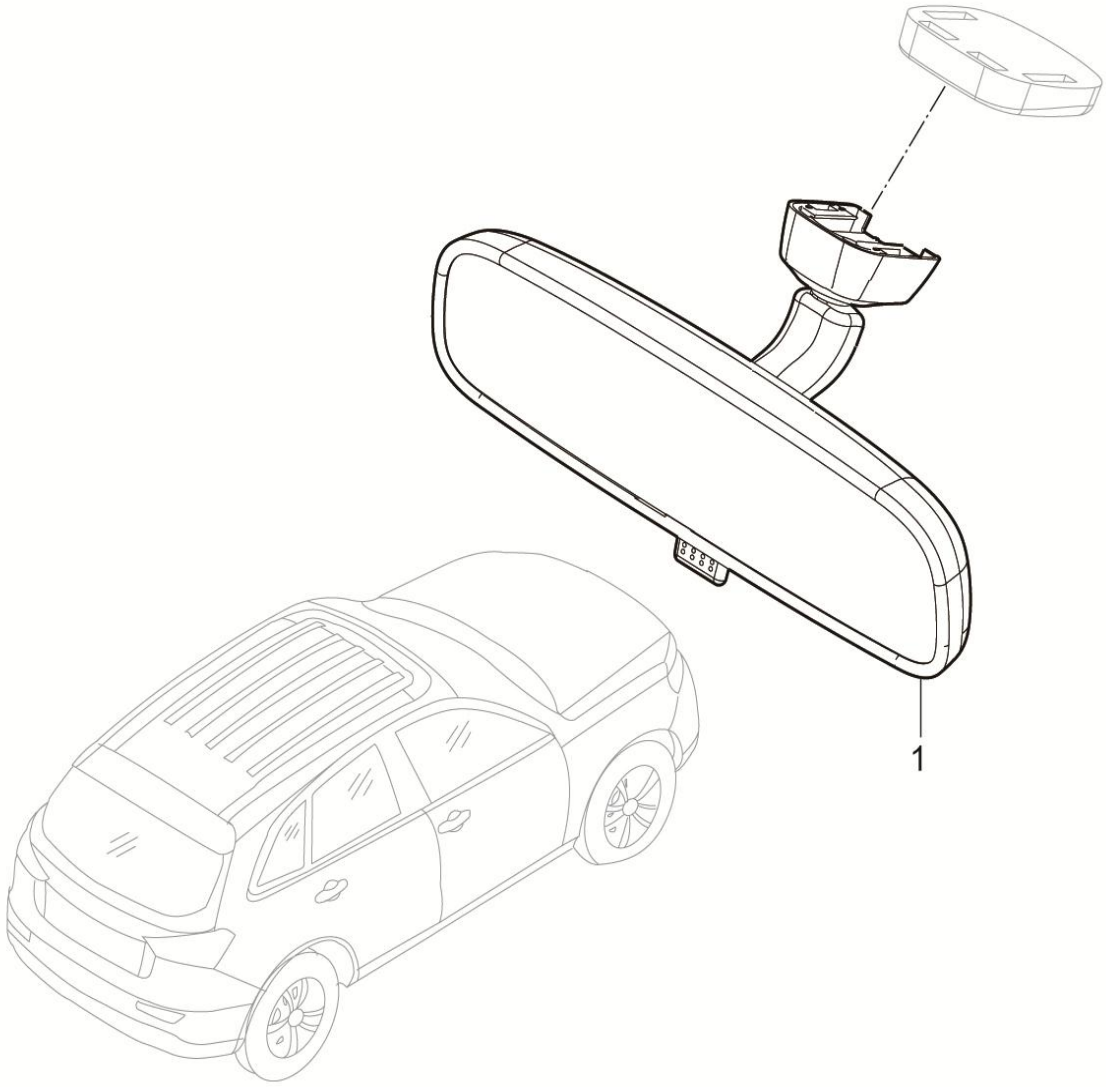

8201001001-B11 内后试镜总成装置

8201001001-B11 INSIDE REAR VIEW MIRROR ASSY

序号	备件编号	中文名称	英文名称	1.5T-MT两驱精英型	1.5T-MT两驱豪华型	1.5T-MT两驱尊贵型	1.5T-MT两驱旗舰型	2.0T-MT两驱尊贵型	2.0T-MT两驱旗舰型	2.0T-DCT两驱豪华型	2.0T-DCT两驱尊贵型	2.0T-DCT两驱旗舰型	备注
1	8201010001-B11	内后视镜总成	INSIDE REAR VIEW MIRROR ASSY	1	1	0	0	0	0	1	0	0	

8201001002-B11

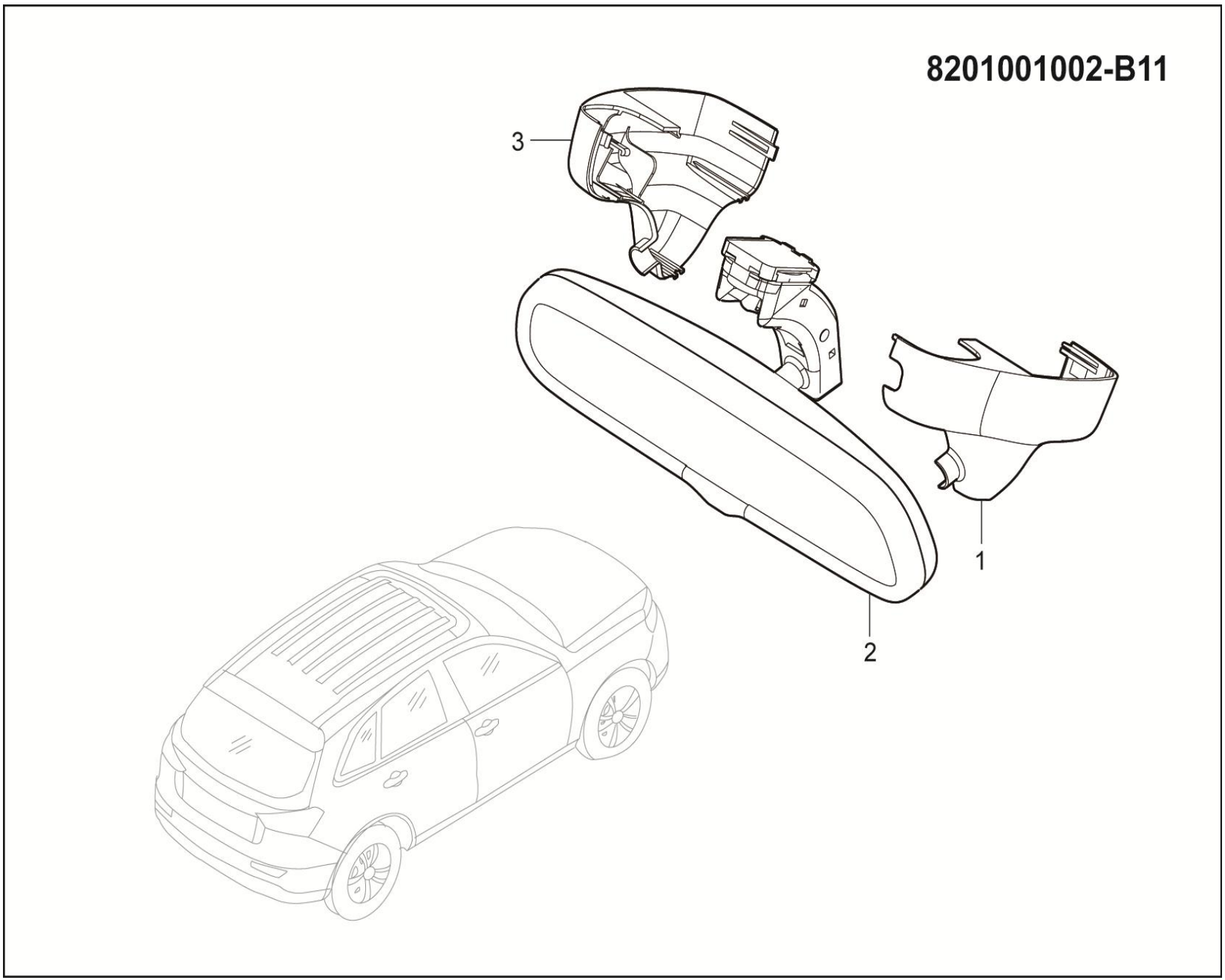

8201001002-B11 电子防炫目内后视镜总成装置

8201001002-B11 INSIDE REAR VIEW MIRROR ASSY

序号	备件编号	中文名称	英文名称	1.5T-MT两驱精英型	1.5T-MT两驱豪华型	1.5T-MT两驱尊贵型	1.5T-MT两驱旗舰型	2.0T-MT两驱尊贵型	2.0T-MT两驱旗舰型	2.0T-DCT两驱豪华型	2.0T-DCT两驱尊贵型	2.0T-DCT两驱旗舰型	备注
1	8201012001-B11	电子防炫目内后视镜右装饰盖	INSIDE REAR VIEW MIRROR COVER RH	0	0	1	1	1	1	0	1	1	
2	8201010002-B11	电子防炫目内后视镜总成（江苏飞拓，传感器在装饰	INSIDE REAR VIEW MIRROR ASSY	0	0	1	1	1	1	0	1	1	飞拓
3	8201011001-B11	电子防炫目内后视镜左装饰盖	INSIDE REAR VIEW MIRROR COVER LH	0	0	1	1	1	1	0	1	1	

8201001003-B11

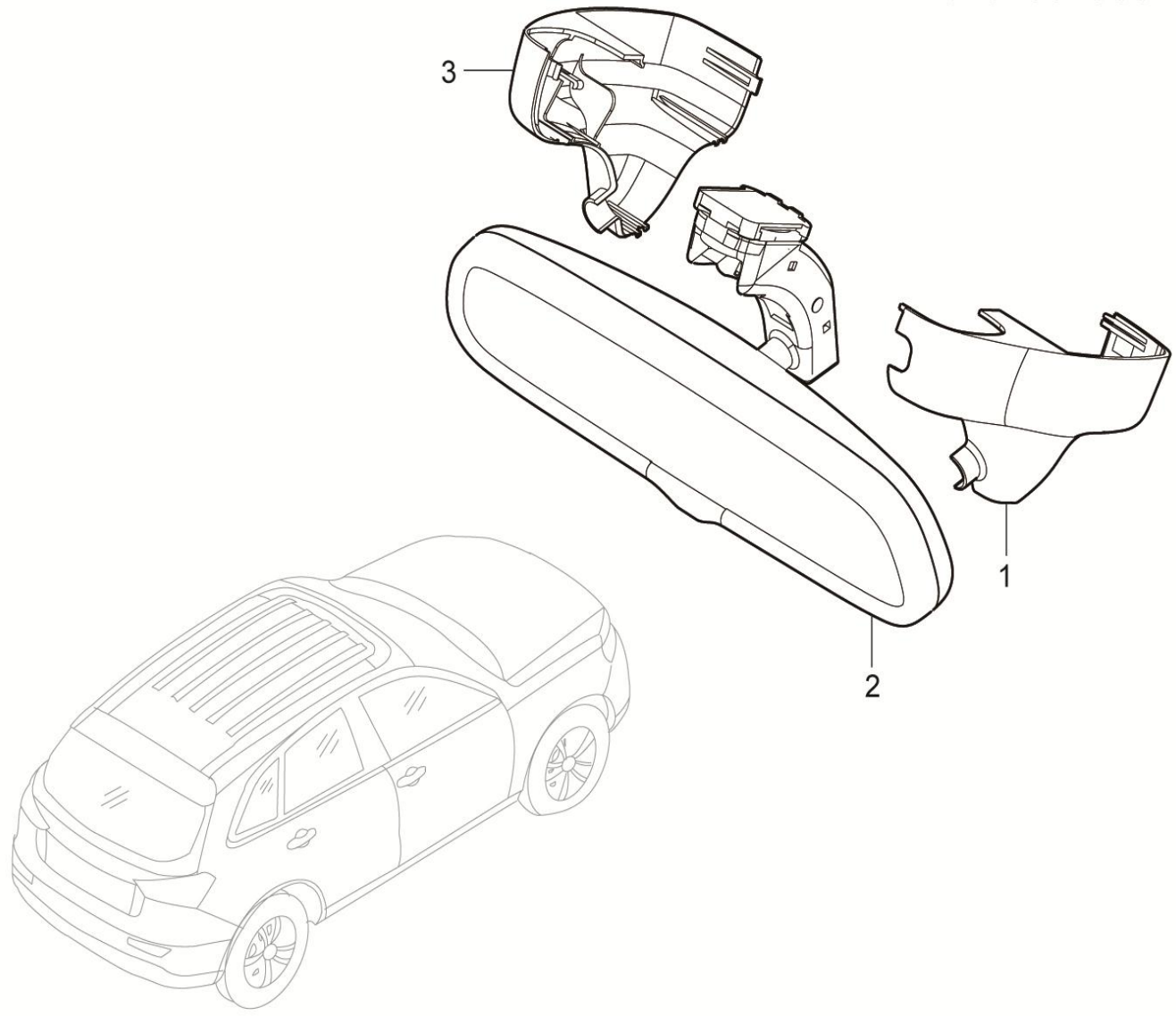

8201001003-B11 电子防炫目内后视镜总成装置

8201001003-B11 INSIDE REAR VIEW MIRROR ASSY

序号	备件编号	中文名称	英文名称	1.5T-MT两驱精英型	1.5T-MT两驱豪华型	1.5T-MT两驱尊贵型	1.5T-MT两驱旗舰型	2.0T-MT两驱尊贵型	2.0T-MT两驱旗舰型	2.0T-DCT两驱豪华型	2.0T-DCT两驱尊贵型	2.0T-DCT两驱旗舰型	备注
1	8201012001-B11	电子防炫目内后视镜右装饰盖	INSIDE REAR VIEW MIRROR COVER RH	0	0	1	1	1	1	0	1	1	
2	8201010003-B11	电子防炫目内后视镜总成（山东银座，传感器在镜片	INSIDE REAR VIEW MIRROR ASSY	0	0	1	1	1	1	0	1	1	银座
3	8201011001-B11	电子防炫目内后视镜左装饰盖	INSIDE REAR VIEW MIRROR COVER LH	0	0	1	1	1	1	0	1	1	

2803001001-B11

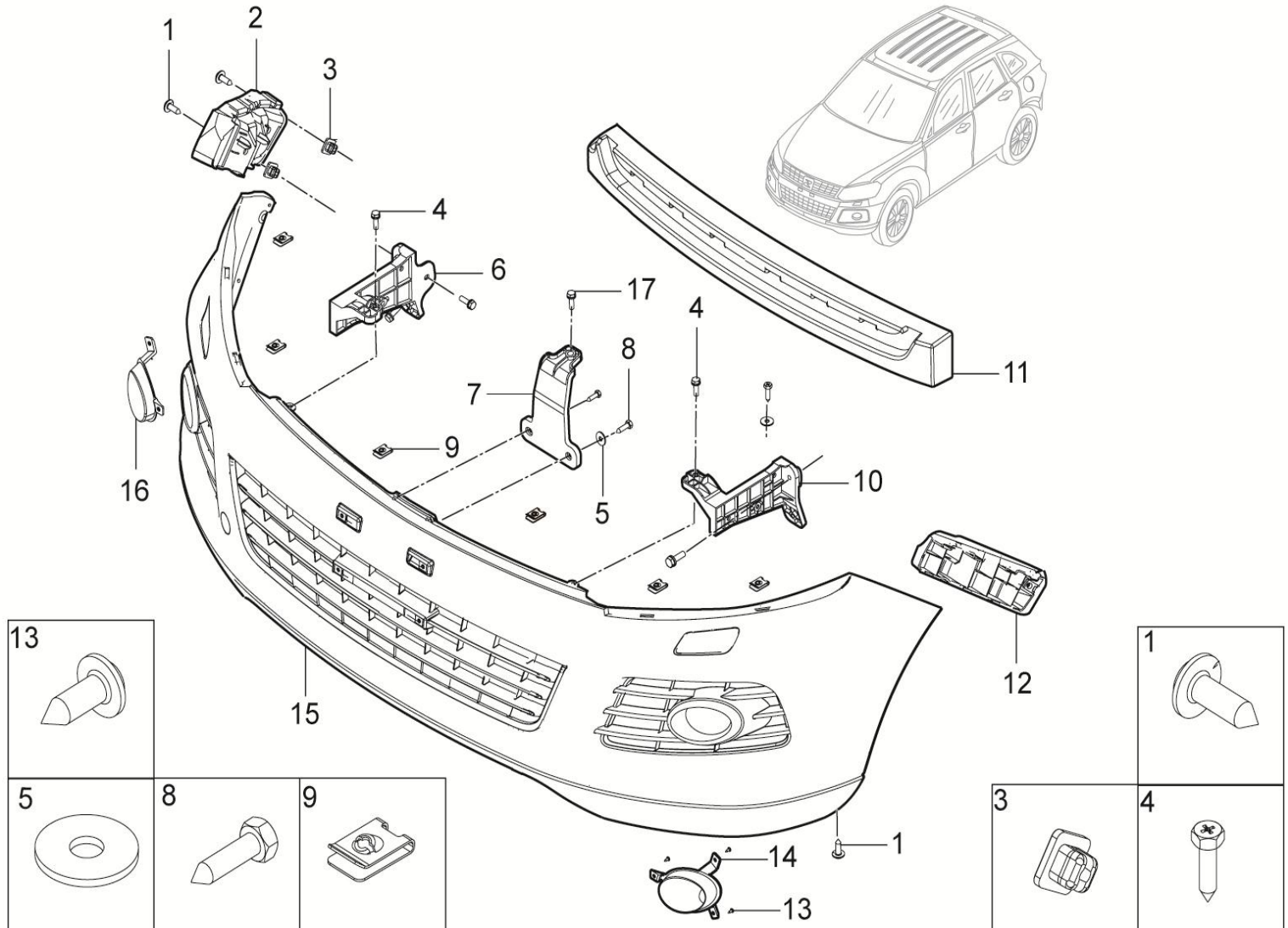

2803001001-B11 前保险杠总成装置

2803001001-B11 FRT BUMPER ASSY

序号	备件编号	中文名称	英文名称	1.5T-MT两驱精英型	1.5T-MT两驱豪华型	1.5T-MT两驱尊贵型	1.5T-MT两驱旗舰型	2.0T-MT两驱尊贵型	2.0T-MT两驱旗舰型	2.0T-DCT两驱豪华型	2.0T-DCT两驱尊贵型	2.0T-DCT两驱旗舰型	备注
1	Q2735519	十字盘头自攻螺钉	SCREW	6	0	0	0	0	0	0	0	0	
2	2803012001-B11	前保险杠翼子板右安装支架本体	THE WING RIGHT FRONT BNMPER MOUTING VRACKET	1	0	0	0	0	0	0	0	0	
3	6202011-02	塑料螺母座	SCREW BASE	4	0	0	0	0	0	0	0	0	
4	Q1400620F31	六角头螺栓和平垫圈组合件	BOLT	6	0	0	0	0	0	0	0	0	
5	Q40205F31	大垫圈	BIG WASHER	2	0	0	0	0	0	0	0	0	
6	2803014001-B11	前保险杠右侧安装支架	BUMPER SIDE SUPPORT RH	1	0	0	0	0	0	0	0	0	
7	2803015001-B11	前保险杠中部安装支架	BUMPER SIDE SUPPORT MIDDLE	1	0	0	0	0	0	0	0	0	
8	Q2754819	十字槽凹穴六角头自攻螺钉	SCREW	4	0	0	0	0	0	0	0	0	
9	Q39748202	A型簧片螺母	SPRING NUT	16	0	0	0	0	0	0	0	0	
10	2803013001-B11	前保险杠左侧安装支架	BUMPER SIDE SUPPORT LH	1	0	0	0	0	0	0	0	0	
11	2803016001-B11	前保吸能块	ENERGY BASORBER	1	0	0	0	0	0	0	0	0	
12	2803011001-B11	前保险杠翼子板左安装支架	THE WING LEFT FRONT BNMPER MOUTING VRACKET	1	0	0	0	0	0	0	0	0	
13	Q2204213	十字槽盘头螺钉和平垫圈组合件	SCREW	6	0	0	0	0	0	0	0	0	
14	2803021001-B11	前保左雾灯堵盖	FOGLIGHT COVER LH	1	0	0	0	0	0	0	0	0	

2803001001-B11

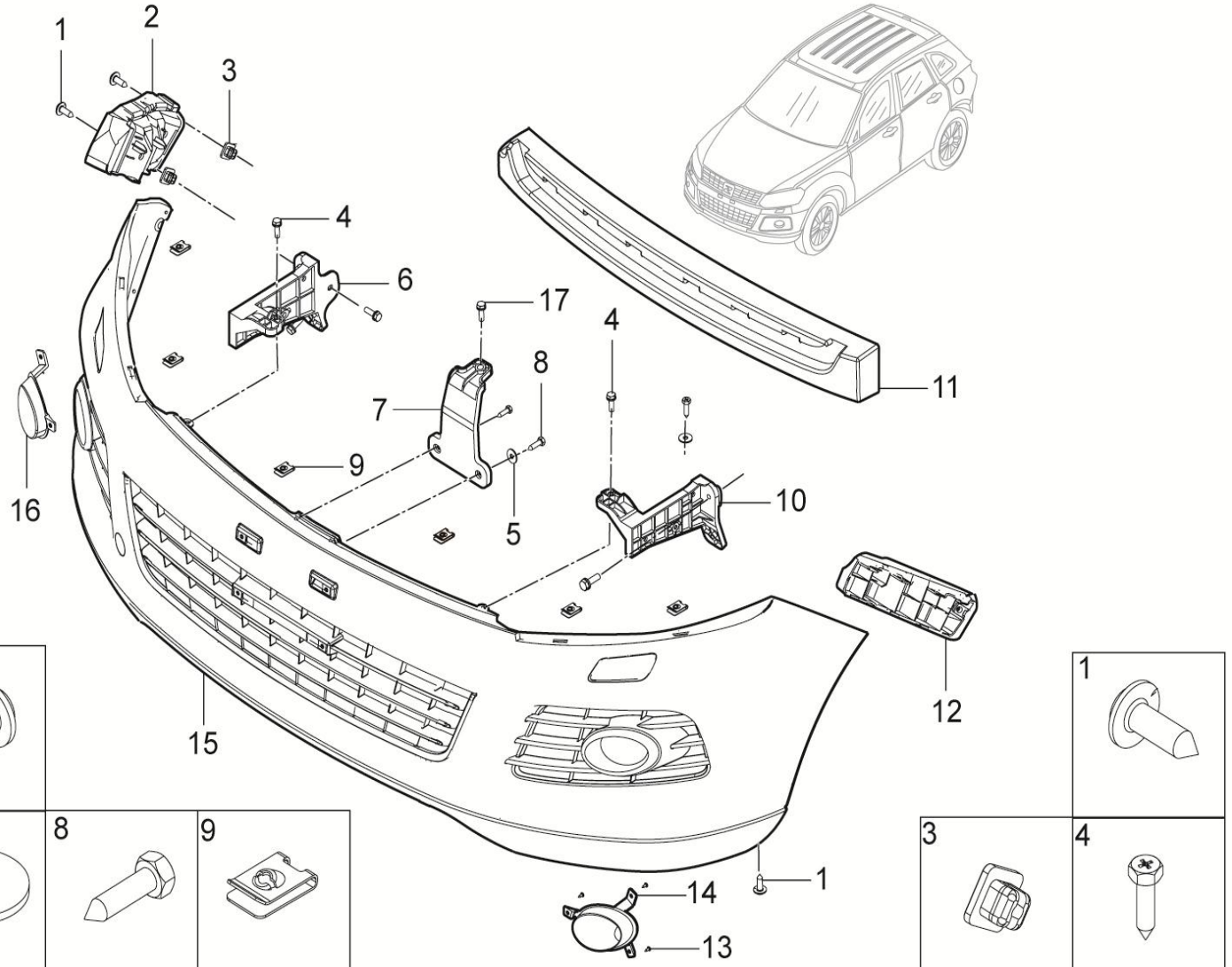

2803001001-B11 前保险杠总成装置

2803001001-B11 FRT BUMPER ASSY

序号	备件编号	中文名称	英文名称	1.5T-MT两驱精英型	1.5T-MT两驱豪华型	1.5T-MT两驱尊贵型	1.5T-MT两驱旗舰型	2.0T-MT两驱尊贵型	2.0T-MT两驱旗舰型	2.0T-DCT两驱豪华型	2.0T-DCT两驱尊贵型	2.0T-DCT两驱旗舰型	备注
15	2803010001-B11	前保险杠总成	FRT BUMPER ASSY	1	1	0	0	0	0	0	0	0	
16	2803022001-B11	前保右雾灯堵盖	FOGLIGHT COVER RH	1	0	0	0	0	0	0	0	0	
17	Q1840820	六角法兰面螺栓	BOLT	1	0	0	0	0	0	0	0	0	

2803010001-B11

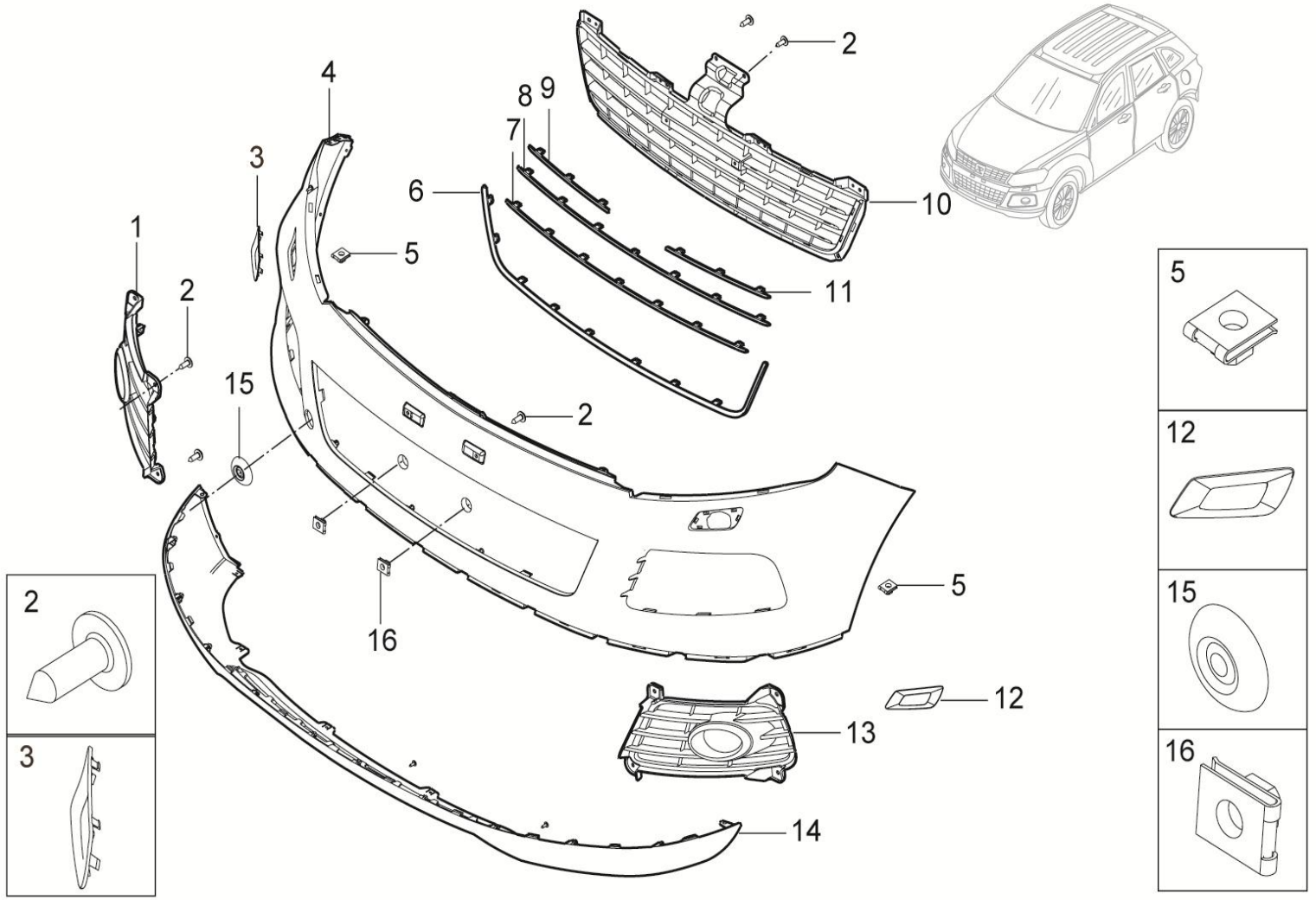

2803010001-B11 前保险杠总成

2803010001-B11 FRT BUMPER ASSY

序号	备件编号	中文名称	英文名称	1.5T-MT两驱精英型	1.5T-MT两驱豪华型	1.5T-MT两驱尊贵型	1.5T-MT两驱旗舰型	2.0T-MT两驱尊贵型	2.0T-MT两驱旗舰型	2.0T-DCT两驱豪华型	2.0T-DCT两驱尊贵型	2.0T-DCT两驱旗舰型	备注
1	2803104001-B11	前雾灯右护罩	FOGLIGHT COVER RH	1	1	0	0	0	0	0	0	0	
2	Q2204816	十字槽盘头螺钉和平垫圈组合件	SCREW	28	28	0	0	0	0	0	0	0	
3	2803106001-B11	前保险杠右大灯清洗堵盖	FRONT BUMPER RIGHT HEADLINGHT CLEANING COVER	1	1	0	0	0	0	0	0	0	
4	2803101001-B11	前保险杠上本体	FRT BUMPER SUPERIOR	1	1	0	0	0	0	0	0	0	
5	Q39748202	A型簧片螺母	CLIP	2	2	0	0	0	0	0	0	0	
6	2803109001-B11	前保险杠进气格栅装饰框亮条	FRONT BUMPER GRILLE BOX DECORATED WITH BRIGHT STRIP	1	1	0	0	0	0	0	0	0	
7	2803204001-B11	前保险杠进气格栅装下部亮条	FRONT BUMPER GRILLE MOUNTED LOWER BRIGHT STRIP	1	1	0	0	0	0	0	0	0	
8	2803203001-B11	前保险杠进气格栅装中部亮条	FRONT BUMPER GRILLE MOUNTED CENTRAL BRIGHT STRIP	1	1	0	0	0	0	0	0	0	
9	2803201001-B11	前保险杠进气格栅装左上亮条	FRONT BUMPER GRILLE ON THE LEFT WITH BRIGHT STRIP	1	1	0	0	0	0	0	0	0	
10	2803108001-B11	前保险杠进气格栅	FRONT BUMPER GRILLE	1	1	0	0	0	0	0	0	0	
11	2803202001-B11	前保险杠进气格栅装右上亮条	FRONT BUMPER GRILLE ON THE RIGHT WITH BRIGHT STRIP	1	1	0	0	0	0	0	0	0	
12	2803105001-B11	前保险杠左大灯清洗堵盖	FRONT BUMPER LEFT HEADLINGHT CLEANING COVER	1	1	0	0	0	0	0	0	0	

2803010001-B11

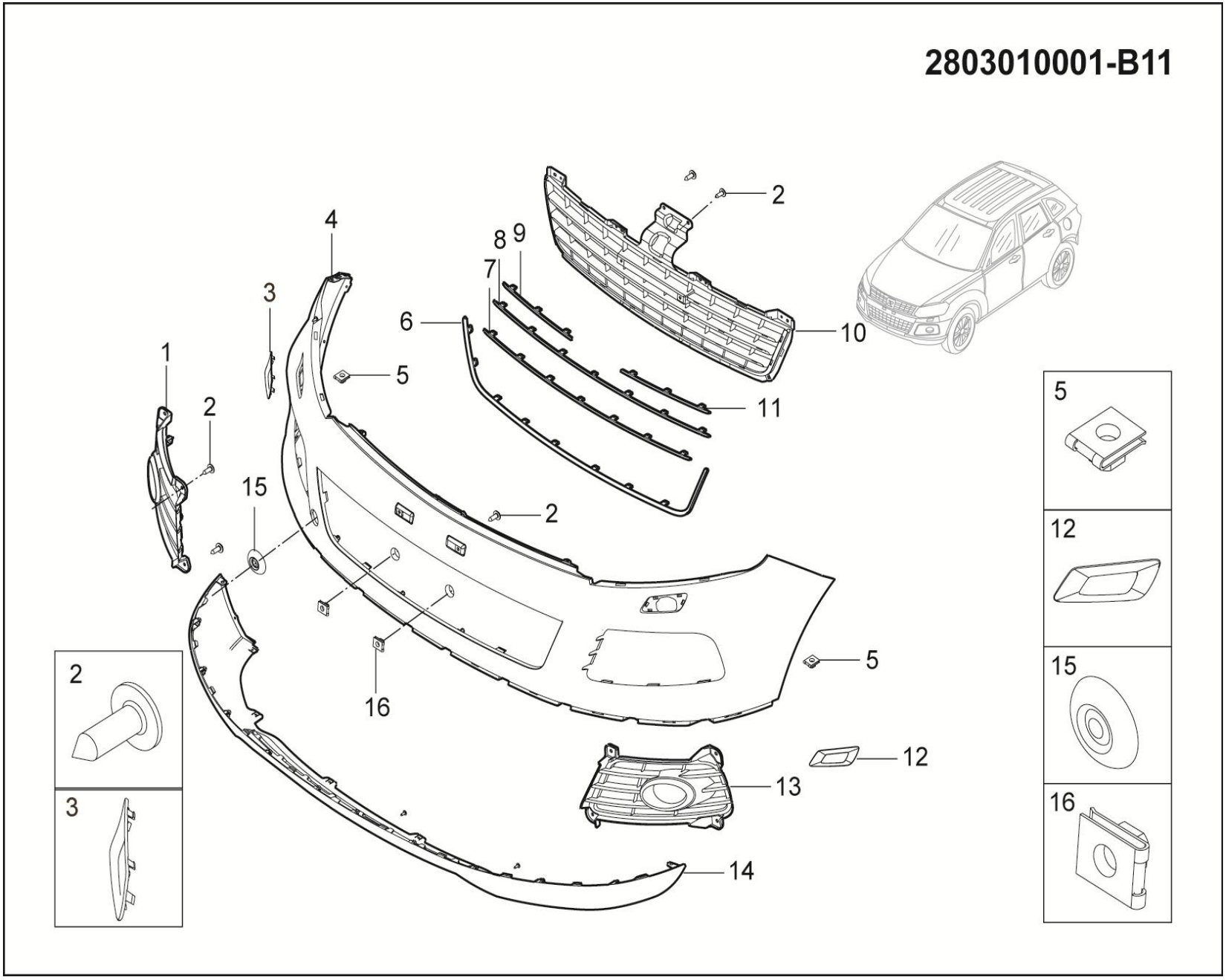

2803010001-B11 前保险杠总成

2803010001-B11 FRT BUMPER ASSY

序号	备件编号	中文名称	英文名称	1.5T-MT两驱精英型	1.5T-MT两驱豪华型	1.5T-MT两驱尊贵型	1.5T-MT两驱旗舰型	2.0T-MT两驱尊贵型	2.0T-MT两驱旗舰型	2.0T-DCT两驱豪华型	2.0T-DCT两驱尊贵型	2.0T-DCT两驱旗舰型	备注
13	2803103001-B11	前雾灯左护罩	FOGLIGHT COVER LH	1	1	0	0	0	0	0	0	0	
14	2803102001-B11	前保险杠下本体	FRT BUMPER LOWER	1	1	0	0	0	0	0	0	0	
15	2803107001-B11	前保拖钩堵盖	TOW HOOK COVER	1	1	0	0	0	0	0	0	0	
16	2803025-06	牌照板螺母组	LICENSE PLATE NUT	4	4	0	0	0	0	0	0	0	

2803001002-B11

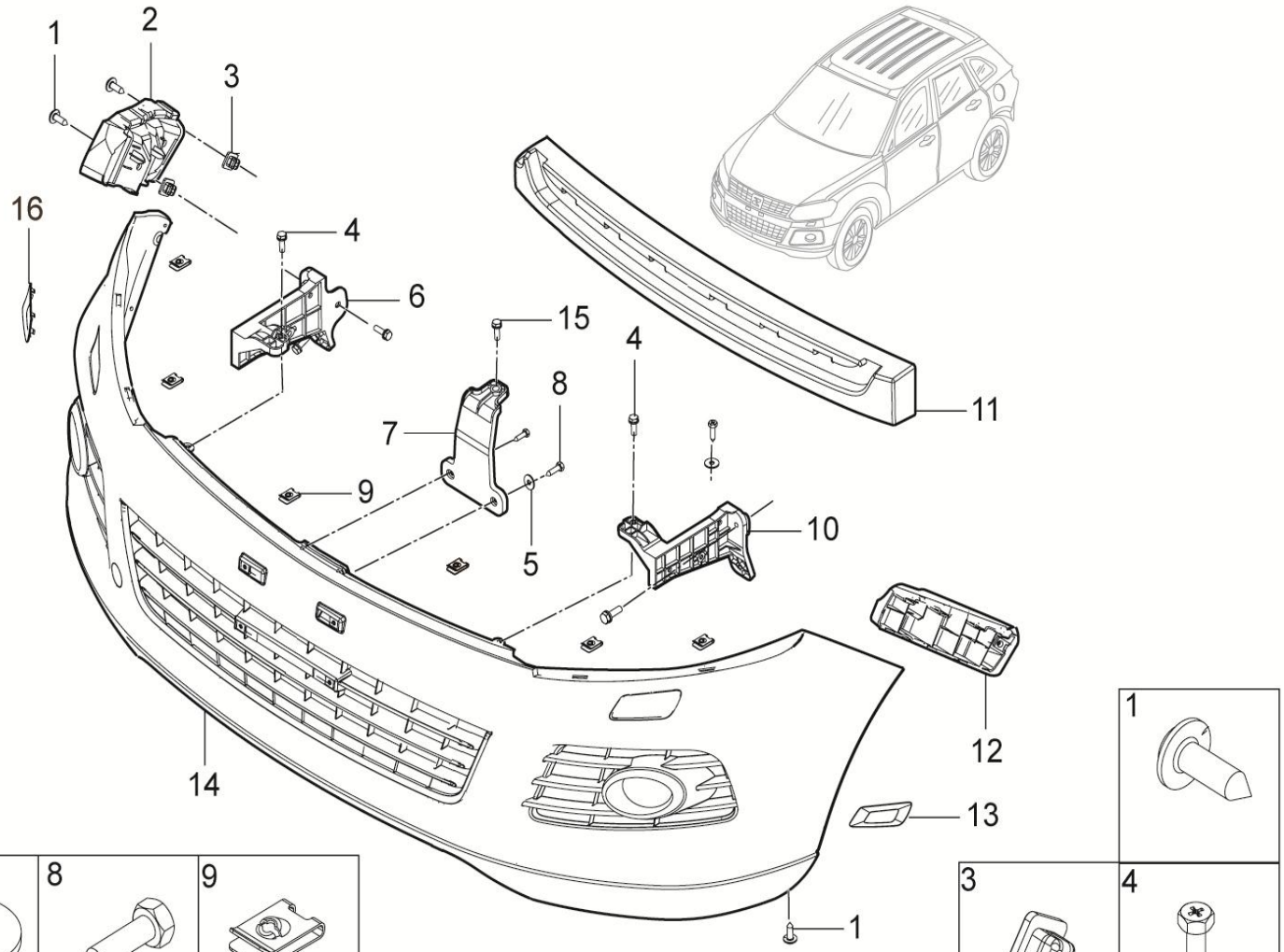

2803001002-B11 前保险杆总成装置（带雾灯、带大灯清洗）

2803001002-B11 FRT BUMPER ASSY

序号	备件编号	中文名称	英文名称	1.5T-MT两驱精英型	1.5T-MT两驱豪华型	1.5T-MT两驱尊贵型	1.5T-MT两驱旗舰型	2.0T-MT两驱尊贵型	2.0T-MT两驱旗舰型	2.0T-DCT两驱豪华型	2.0T-DCT两驱尊贵型	2.0T-DCT两驱旗舰型	备注
1	Q2735519	十字盘头自攻螺钉	SCREW	0	6	6	0	0	0	0	0	0	
2	2803012001-B11	前保险杠翼子板右安装支架本体	THE WING RIGHT FRONT BNMPER MOUTING VRACKET	0	1	1	0	0	0	0	0	0	
3	6202011-02	塑料螺母座	SCREW BASE	0	4	4	0	0	0	0	0	0	
4	Q1400620F31	六角头螺栓和平垫圈组合件	BOLT	0	6	6	0	0	0	0	0	0	
5	Q40205F31	大垫圈	BIG WASHER	0	2	2	0	0	0	0	0	0	
6	2803014001-B11	前保险杠右侧安装支架	BUMPER SIDE SUPPORT RH	0	1	1	0	0	0	0	0	0	
7	2803015001-B11	前保险杠中部安装支架	BUMPER SIDE SUPPORT MIDDLE	0	1	1	0	0	0	0	0	0	
8	Q2754819	十字槽凹穴六角头自攻螺钉	SCREW	0	4	4	0	0	0	0	0	0	
9	Q39748202	A型簧片螺母	SPRING NUT	0	16	16	0	0	0	0	0	0	
10	2803013001-B11	前保险杠左侧安装支架	BUMPER SIDE SUPPORT LH	0	1	1	0	0	0	0	0	0	
11	2803016001-B11	前保吸能块	ENERGY BASORBER	0	1	1	0	0	0	0	0	0	
12	2803011001-B11	前保险杠翼子板左安装支架	THE WING LEFT FRONT BNMPER MOUTING VRACKET	0	1	1	0	0	0	0	0	0	
13	2803018001-B11	前保险杠右大灯清洗堵盖	FRONT BUMPER RIGHT HEADLINGHT CLEANING COVER	0	1	1	0	0	0	0	0	0	

2803001002-B11

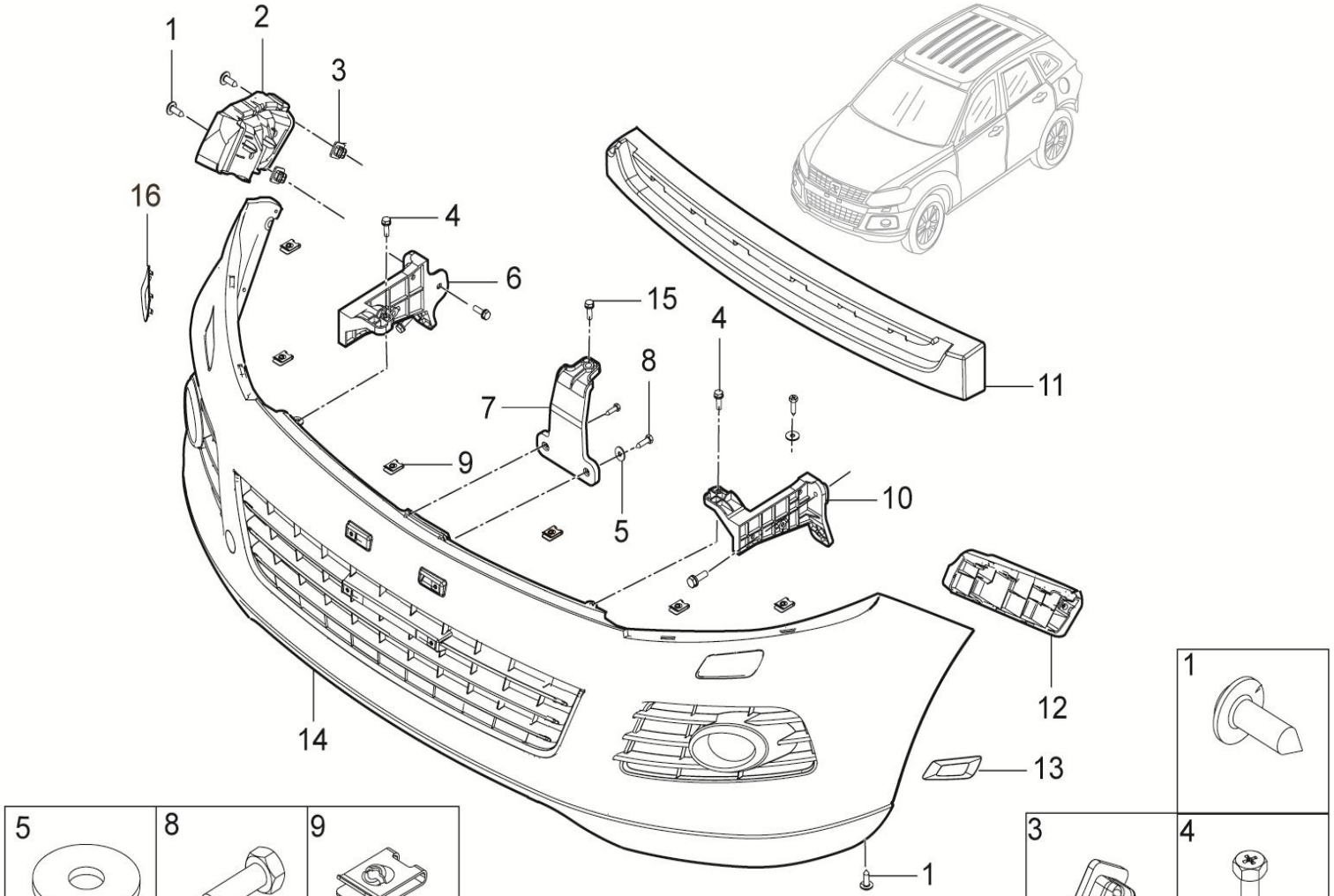

2803001002-B11 前保险杆总成装置（带雾灯、带大灯清洗）

2803001002-B11 FRT BUMPER ASSY

序号	备件编号	中文名称	英文名称	1.5T-MT两驱精英型	1.5T-MT两驱豪华型	1.5T-MT两驱尊贵型	1.5T-MT两驱旗舰型	2.0T-MT两驱尊贵型	2.0T-MT两驱旗舰型	2.0T-DCT两驱豪华型	2.0T-DCT两驱尊贵型	2.0T-DCT两驱旗舰型	备注
14	2803010002-B11	前保险杠总成（带雾灯、带大灯清洗）	FRT BUMPER ASSY	0	1	1	0	0	0	0	0	0	
15	Q1840820	六角法兰面螺栓	BOLT	0	1	1	0	0	0	0	0	0	
16	2803017001-B11	前保险杠左大灯清洗堵盖	FRONT BUMPER LEFT HEADLINGHT CLEANING COVER	0	1	1	0	0	0	0	0	0	

2803010002-B11

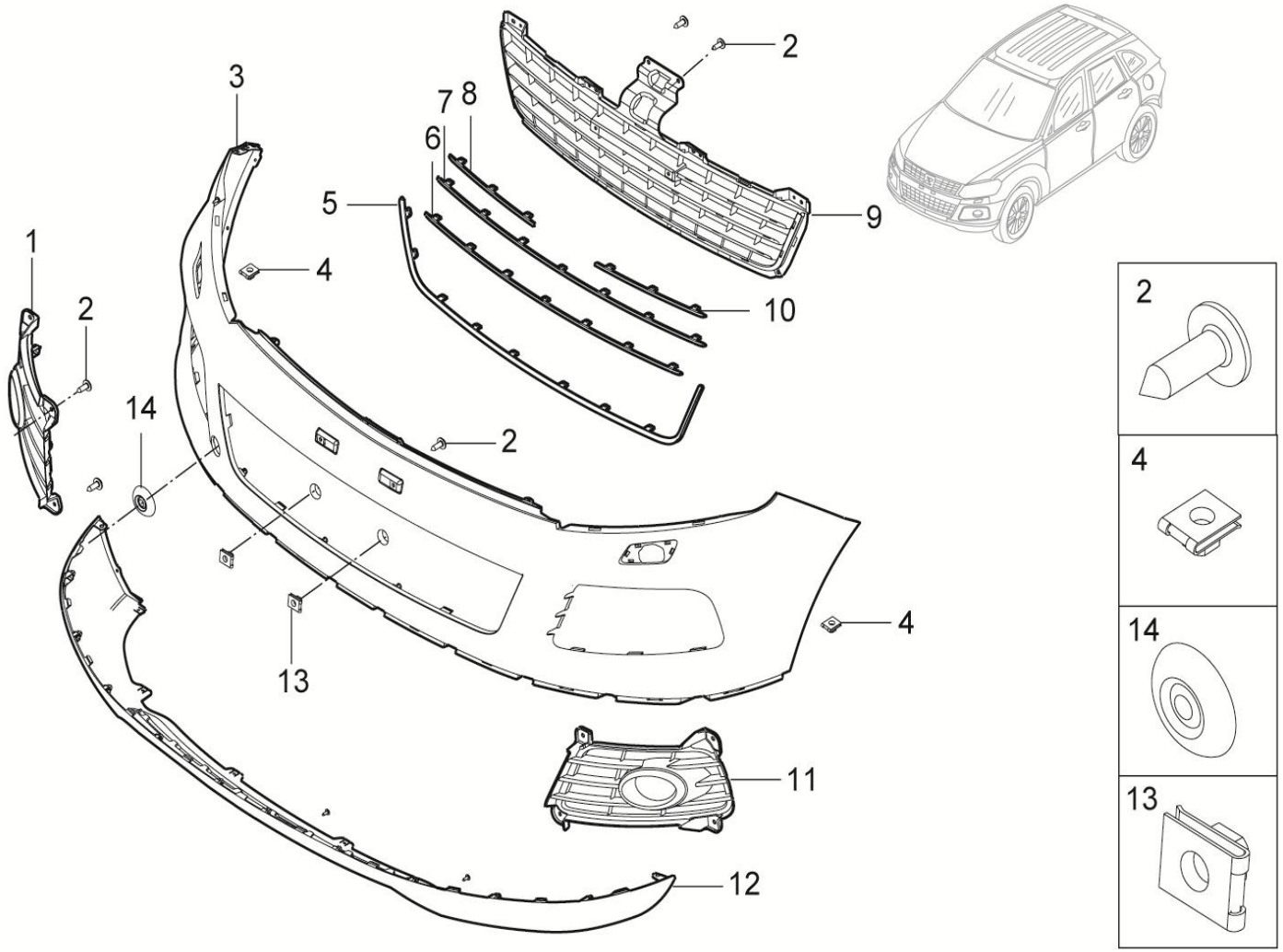

2803010002-B11 前保险杠总成

2803010002-B11 FRT BUMPER ASSY

序号	备件编号	中文名称	英文名称	1.5T-MT两驱精英型	1.5T-MT两驱豪华型	1.5T-MT两驱尊贵型	1.5T-MT两驱旗舰型	2.0T-MT两驱尊贵型	2.0T-MT两驱旗舰型	2.0T-DCT两驱豪华型	2.0T-DCT两驱尊贵型	2.0T-DCT两驱旗舰型	备注
1	2803104001-B11	前雾灯右护罩	FOGLIGHT COVER RH	0	1	1	0	0	0	0	0	0	
2	Q2204816	十字槽盘头螺钉和平垫圈组合件	SCREW	0	28	28	0	0	0	0	0	0	
3	2803101001-B11	前保险杠上本体	FRT BUMPER SUPERIOR	0	1	1	0	0	0	0	0	0	
4	Q39748202	A型簧片螺母	CLIP	0	2	2	0	0	0	0	0	0	
5	2803109001-B11	前保险杠进气格栅装饰框亮条	FRONT BUMPER GRILLE BOX DECORATED WITH BRIGHT STRIP	0	1	1	0	0	0	0	0	0	
6	2803204001-B11	前保险杠进气格栅装下部亮条	FRONT BUMPER GRILLE MOUNTED LOWER BRIGHT STRIP	0	1	1	0	0	0	0	0	0	
7	2803203001-B11	前保险杠进气格栅装中部亮条	FRONT BUMPER GRILLE MOUNTED CENTRAL BRIGHT STRIP	0	1	1	0	0	0	0	0	0	
8	2803201001-B11	前保险杠进气格栅装左上亮条	FRONT BUMPER GRILLE ON THE LEFT WITH BRIGHT STRIP	0	1	1	0	0	0	0	0	0	
9	2803108001-B11	前保险杠进气格栅	FRONT BUMPER GRILLE	0	1	1	0	0	0	0	0	0	
10	2803202001-B11	前保险杠进气格栅装右上亮条	FRONT BUMPER GRILLE ON THE RIGHT WITH BRIGHT STRIP	0	1	1	0	0	0	0	0	0	
11	2803103001-B11	前雾灯左护罩	FOGLIGHT COVER LH	0	1	1	0	0	0	0	0	0	
12	2803102001-B11	前保险杠下本体	FRT BUMPER LOWER	0	1	1	0	0	0	0	0	0	

2803010002-B11

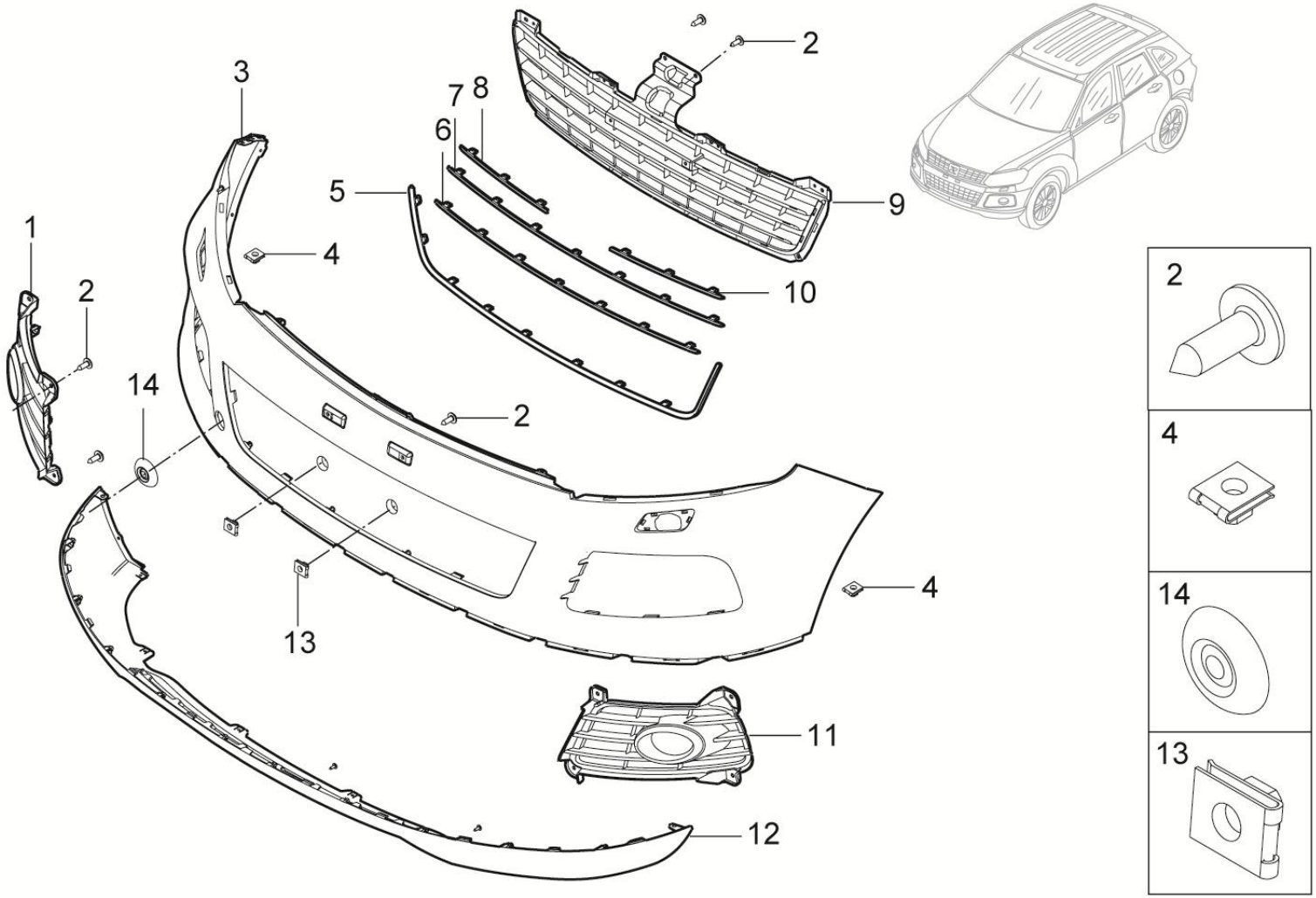

2803010002-B11 前保险杠总成

2803010002-B11 FRT BUMPER ASSY

序号	备件编号	中文名称	英文名称	1.5T-MT两驱精英型	1.5T-MT两驱豪华型	1.5T-MT两驱尊贵型	1.5T-MT两驱旗舰型	2.0T-MT两驱尊贵型	2.0T-MT两驱旗舰型	2.0T-DCT两驱豪华型	2.0T-DCT两驱尊贵型	2.0T-DCT两驱旗舰型	备注
13	2803025-06	牌照板螺母组	LICENSE PLATE NUT	0	4	4	0	0	0	0	0	0	
14	2803107001-B11	前保拖钩堵盖	TOW HOOK COVER	0	1	1	0	0	0	0	0	0	

2803001003-B11

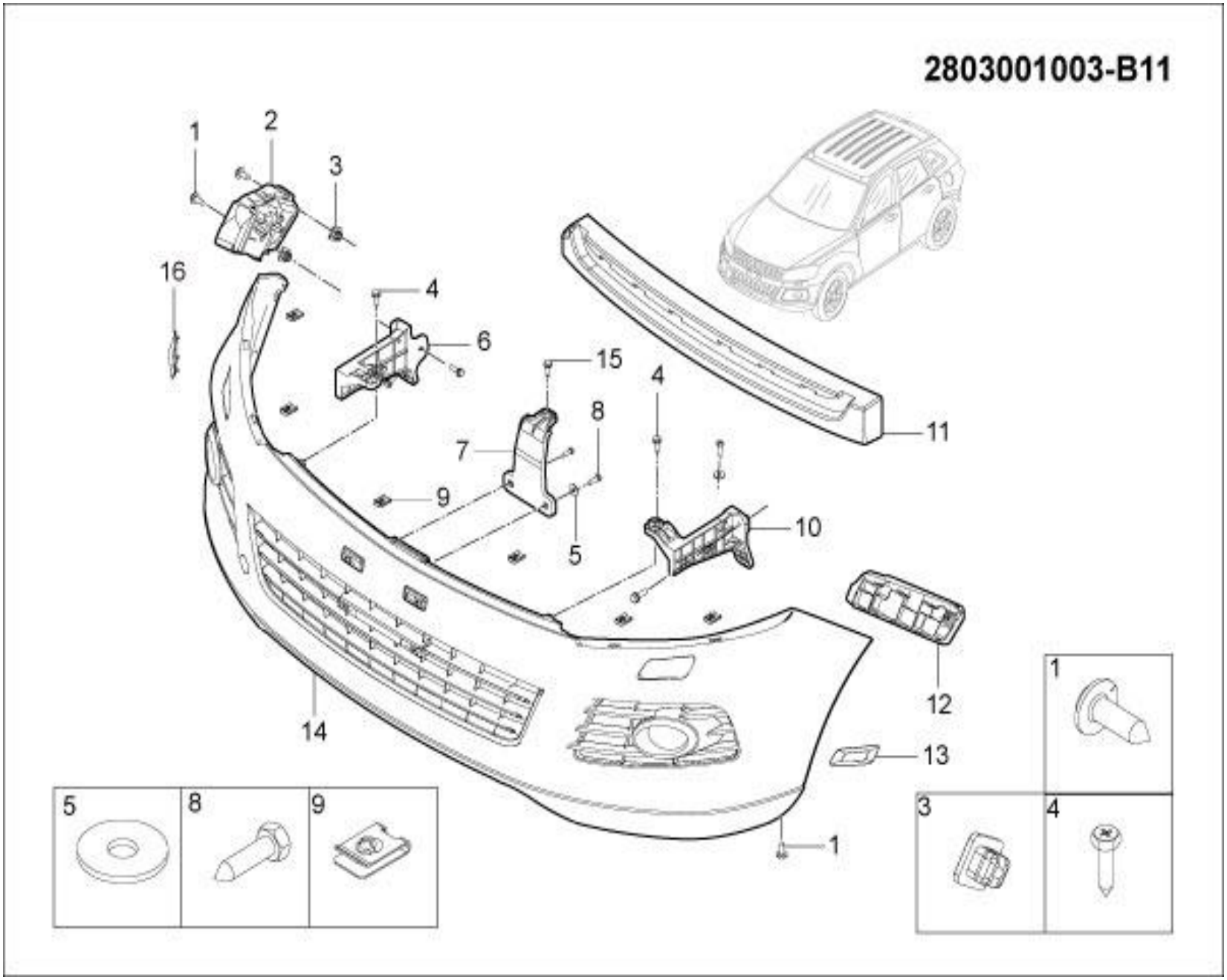

2803001003-B11 前保险杠总成装置（带雾灯、带大灯清洗）

2803001003-B11 FRT BUMPER ASSY

序号	备件编号	中文名称	英文名称	1.5T-MT两驱精英型	1.5T-MT两驱豪华型	1.5T-MT两驱尊贵型	1.5T-MT两驱旗舰型	2.0T-MT两驱尊贵型	2.0T-MT两驱旗舰型	2.0T-DCT两驱豪华型	2.0T-DCT两驱尊贵型	2.0T-DCT两驱旗舰型	备注
1	Q2735519	十字盘头自攻螺钉	SCREW	0	6	6	6	0	0	0	0	0	
2	2803012001-B11	前保险杠翼子板右安装支架本体	THE WING RIGHT FRONT BNMPER MOUTING VRACKET	0	1	1	1	0	0	0	0	0	
3	6202011-02	塑料螺母座	SCREW BASE	0	4	4	4	0	0	0	0	0	
4	Q1400620F31	六角头螺栓和平垫圈组合件	BOLT	0	6	6	6	0	0	0	0	0	
5	Q40205F31	大垫圈	BIG WASHER	0	2	2	2	0	0	0	0	0	
6	2803014001-B11	前保险杠右侧安装支架	BUMPER SIDE SUPPORT RH	0	1	1	1	0	0	0	0	0	
6	2803014002-B11	前保险杠右侧安装支架	BUMPER SIDE SUPPORT RH	0	0	1	1	0	0	0	0	0	
7	2803015001-B11	前保险杠中部安装支架	BUMPER SIDE SUPPORT MIDDLE	0	1	1	1	0	0	0	0	0	
8	Q2754819	十字槽凹穴六角头自攻螺钉	SCREW	0	4	4	4	0	0	0	0	0	
9	Q39748202	A型簧片螺母	SPRING NUT	0	16	16	16	0	0	0	0	0	
10	2803013001-B11	前保险杠左侧安装支架	BUMPER SIDE SUPPORT LH	0	1	1	1	0	0	0	0	0	
10	2803013002-B11	前保险杠左侧安装支架	BUMPER SIDE SUPPORT LH	0	0	1	1	0	0	0	0	0	
11	2803016001-B11	前保吸能块	ENERGY BASORBER	0	1	1	1	0	0	0	0	0	
12	2803011001-B11	前保险杠翼子板左安装支架	THE WING LEFT FRONT BNMPER MOUTING VRACKET	0	1	1	1	0	0	0	0	0	

2803001003-B11

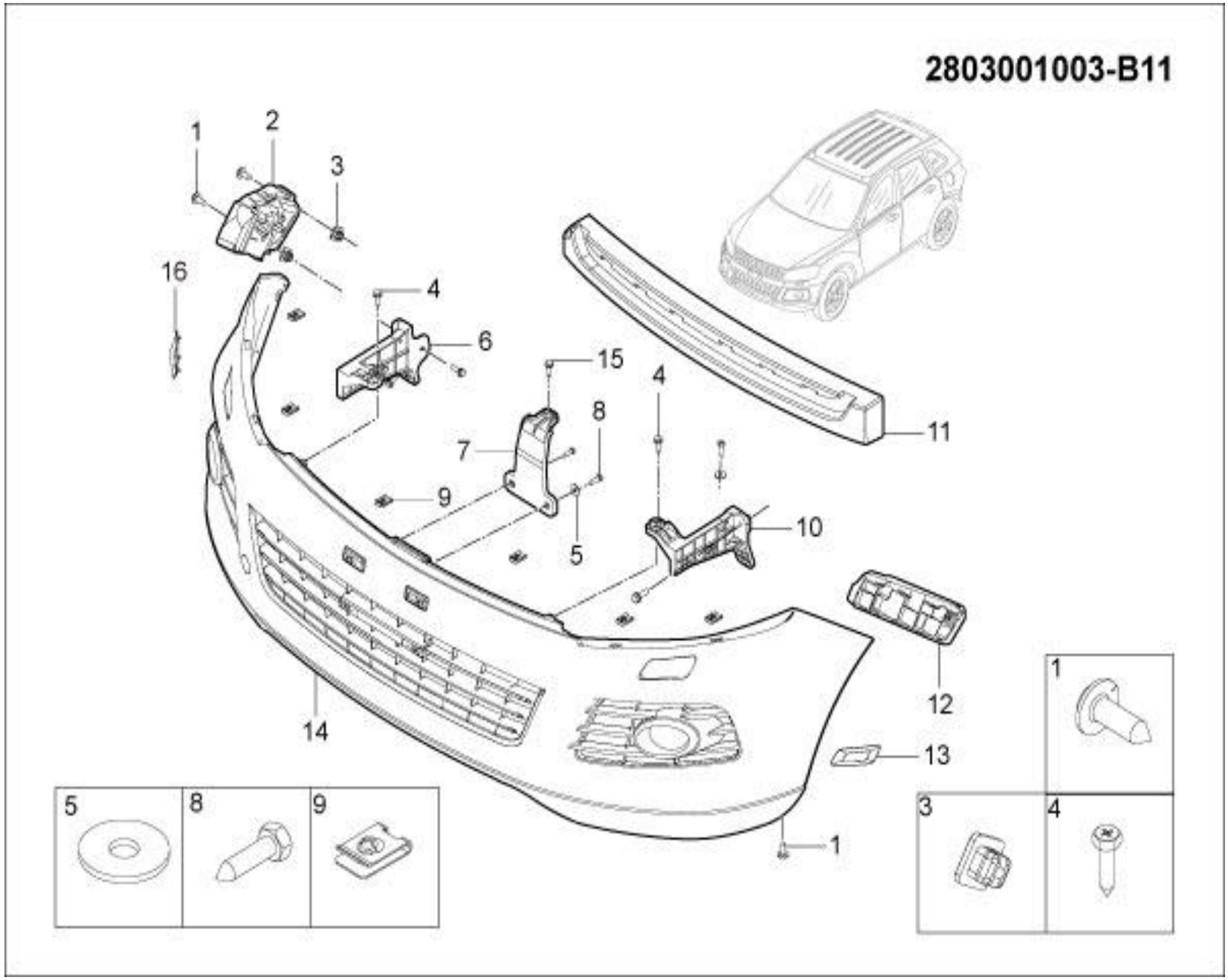

2803001003-B11 前保险杠总成装置（带雾灯、带大灯清洗）

2803001003-B11 FRT BUMPER ASSY

序号	备件编号	中文名称	英文名称	MT两驱精英型	MT两驱豪华型	MT两驱尊贵型	MT两驱旗舰型	MT两驱尊贵型	MT两驱旗舰型	DCT两驱豪华型	DCT两驱尊贵型	DCT两驱旗舰型	备注
13	2803018001-B11	前保险杠右大灯清洗堵盖	FRONT BUMPER RIGHT HEADLINGHT CLEANING COVER	0	0	1	1	0	0	0	0	0	
14	2803010001-B11	前保险杠总成	FRT BUMPER ASSY	0	1	1	1	0	0	0	0	0	
14	2803010003-B11	前保险杠总成（带雾灯、带大灯清洗）	FRT BUMPER ASSY	0	0	1	1	0	0	0	0	0	
15	Q1840820F31	六角法兰面螺栓	bolt	0	0	1	1	0	0	0	0	0	
16	2803017001-B11	前保险杠左大灯清洗堵盖	FRONT BUMPER LEFT HEADLINGHT CLEANING COVER	0	0	1	1	0	0	0	0	0	

2803010003-B11

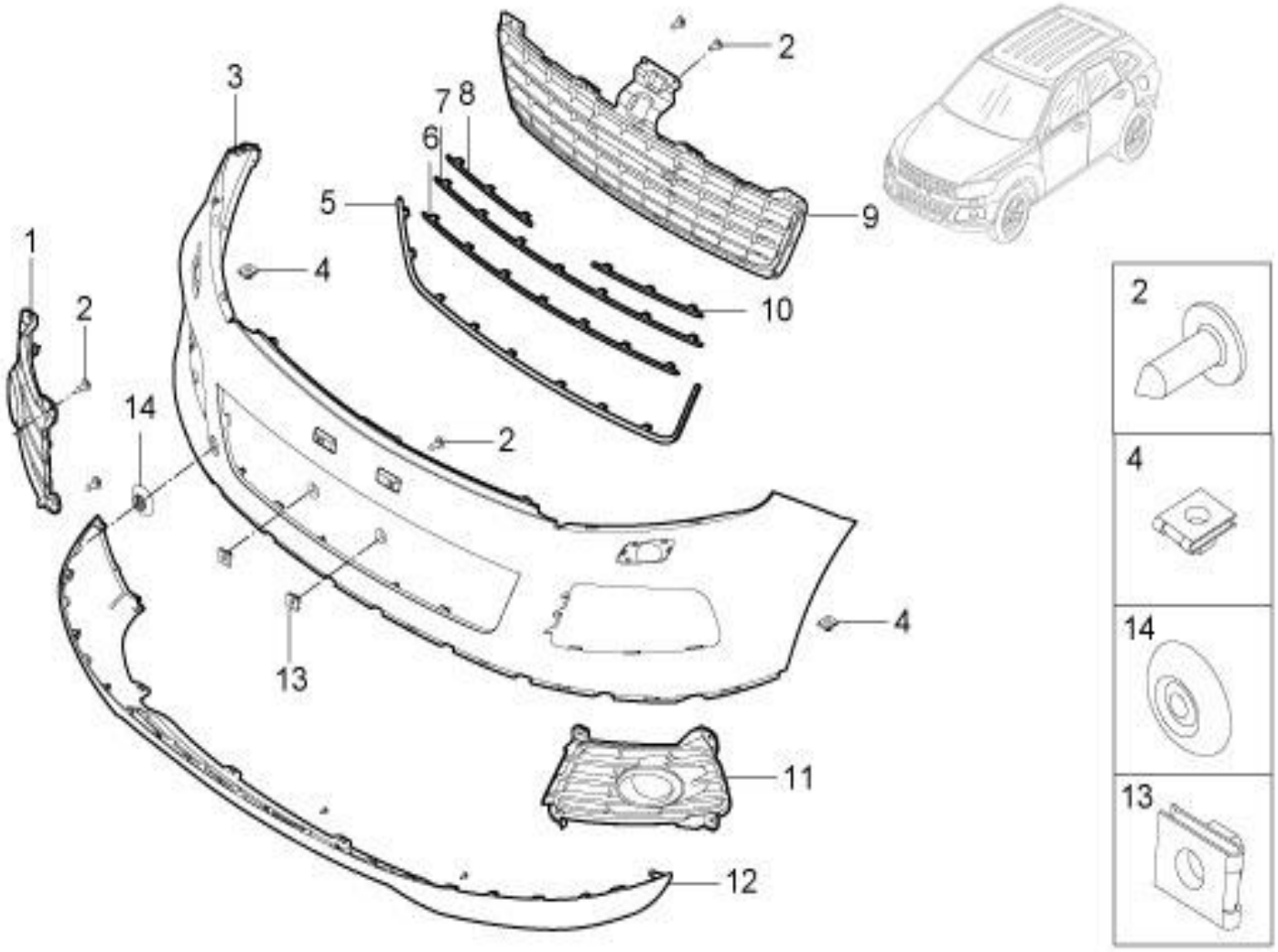

2803010003-B11 前保险杠总成

2803010003-B11 FRT BUMPER ASSY

序号	备件编号	中文名称	英文名称	1.5T-MT两驱精英型	1.5T-MT两驱豪华型	1.5T-MT两驱尊贵型	1.5T-MT两驱旗舰型	2.0T-MT两驱尊贵型	2.0T-MT两驱旗舰型	2.0T-DCT两驱豪华型	2.0T-DCT两驱尊贵型	2.0T-DCT两驱旗舰型	备注
1	2803104001-B11	前雾灯右护罩	FOGLIGHT COVER RH	0	0	1	1	0	0	0	0	0	
2	Q2204816	十字槽盘头螺钉和平垫圈组合件	SCREW	0	0	28	28	0	0	0	0	0	
3	2803101002-B11	前保险杠上本体	FRT BUMPER SUPERIOR	0	0	1	1	0	0	0	0	0	
4	Q39748202	A型簧片螺母	CLIP	0	0	2	2	0	0	0	0	0	
5	2803109001-B11	前保险杠进气格栅装饰框亮条	FRONT BUMPER GRILLE BOX DECORATED WITH BRIGHT STRIP	0	0	1	1	0	0	0	0	0	
6	2803204001-B11	前保险杠进气格栅装下部亮条	FRONT BUMPER GRILLE MOUNTED LOWER BRIGHT STRIP	0	0	1	1	0	0	0	0	0	
7	2803203001-B11	前保险杠进气格栅装中部亮条	FRONT BUMPER GRILLE MOUNTED CENTRAL BRIGHT STRIP	0	0	1	1	0	0	0	0	0	
8	2803201001-B11	前保险杠进气格栅装左上亮条	FRONT BUMPER GRILLE ON THE LEFT WITH BRIGHT STRIP	0	0	1	1	0	0	0	0	0	
9	2803108001-B11	前保险杠进气格栅	FRONT BUMPER GRILLE	0	0	1	1	0	0	0	0	0	
10	2803202001-B11	前保险杠进气格栅装右上亮条	FRONT BUMPER GRILLE ON THE RIGHT WITH BRIGHT STRIP	0	0	1	1	0	0	0	0	0	
11	2803103001-B11	前雾灯左护罩	FOGLIGHT COVER LH	0	0	1	1	0	0	0	0	0	
12	2803102001-B11	前保险杠下本体	FRT BUMPER LOWER	0	0	1	1	0	0	0	0	0	

2803010003-B11

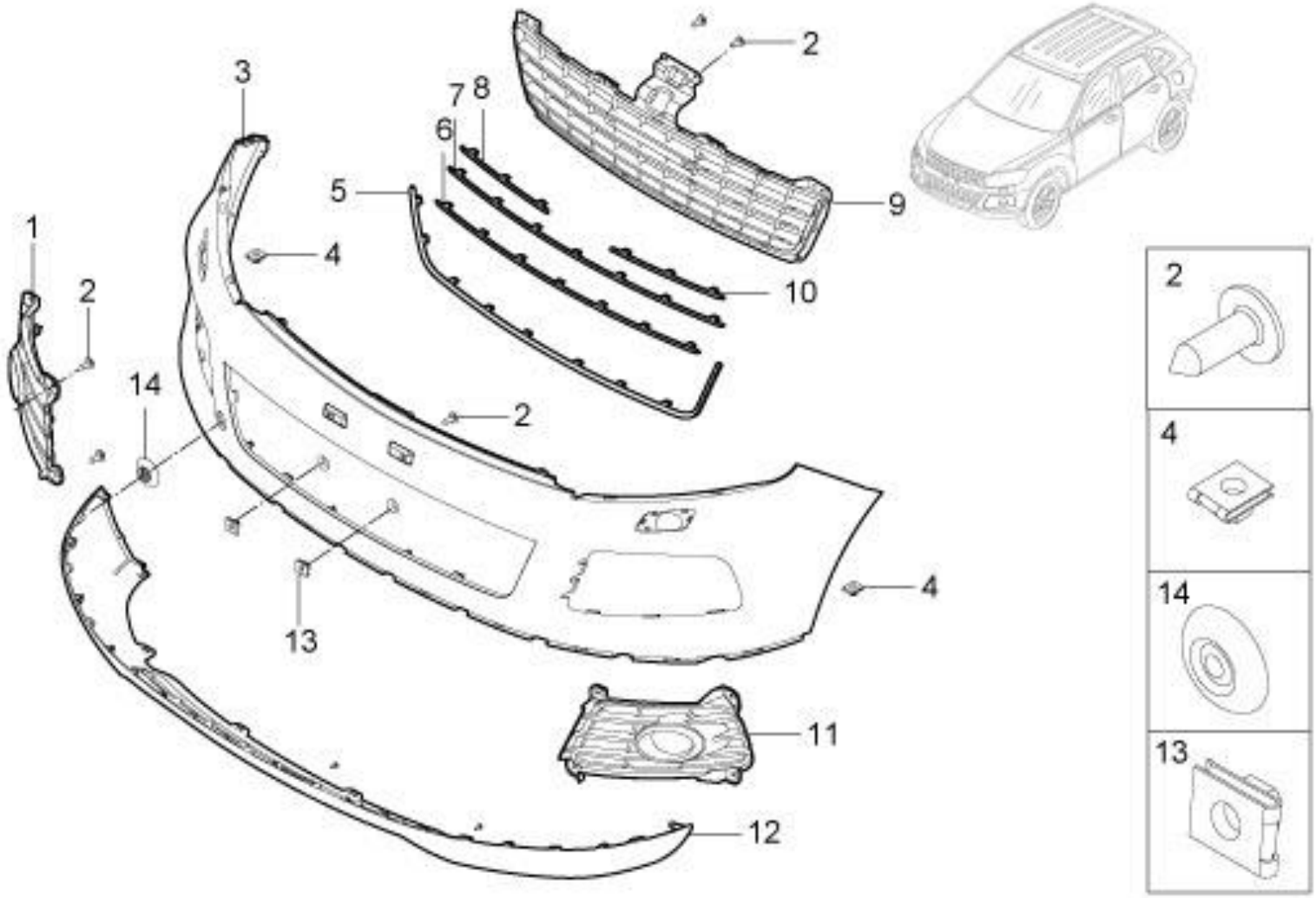

2803010003-B11 前保险杠总成

2803010003-B11 FRT BUMPER ASSY

序号	备件编号	中文名称	英文名称	1.5T-MT两驱精英型	1.5T-MT两驱豪华型	1.5T-MT两驱尊贵型	1.5T-MT两驱旗舰型	2.0T-MT两驱尊贵型	2.0T-MT两驱旗舰型	2.0T-DCT两驱豪华型	2.0T-DCT两驱尊贵型	2.0T-DCT两驱旗舰型	备注
13	2803025-06	牌照板螺母组	LICENSE PLATE NUT	0	0	4	4	0	0	0	0	0	
14	2803107001-B11	前保拖钩堵盖	TOW HOOK COVER	0	0	1	1	0	0	0	0	0	

2803001004-B11

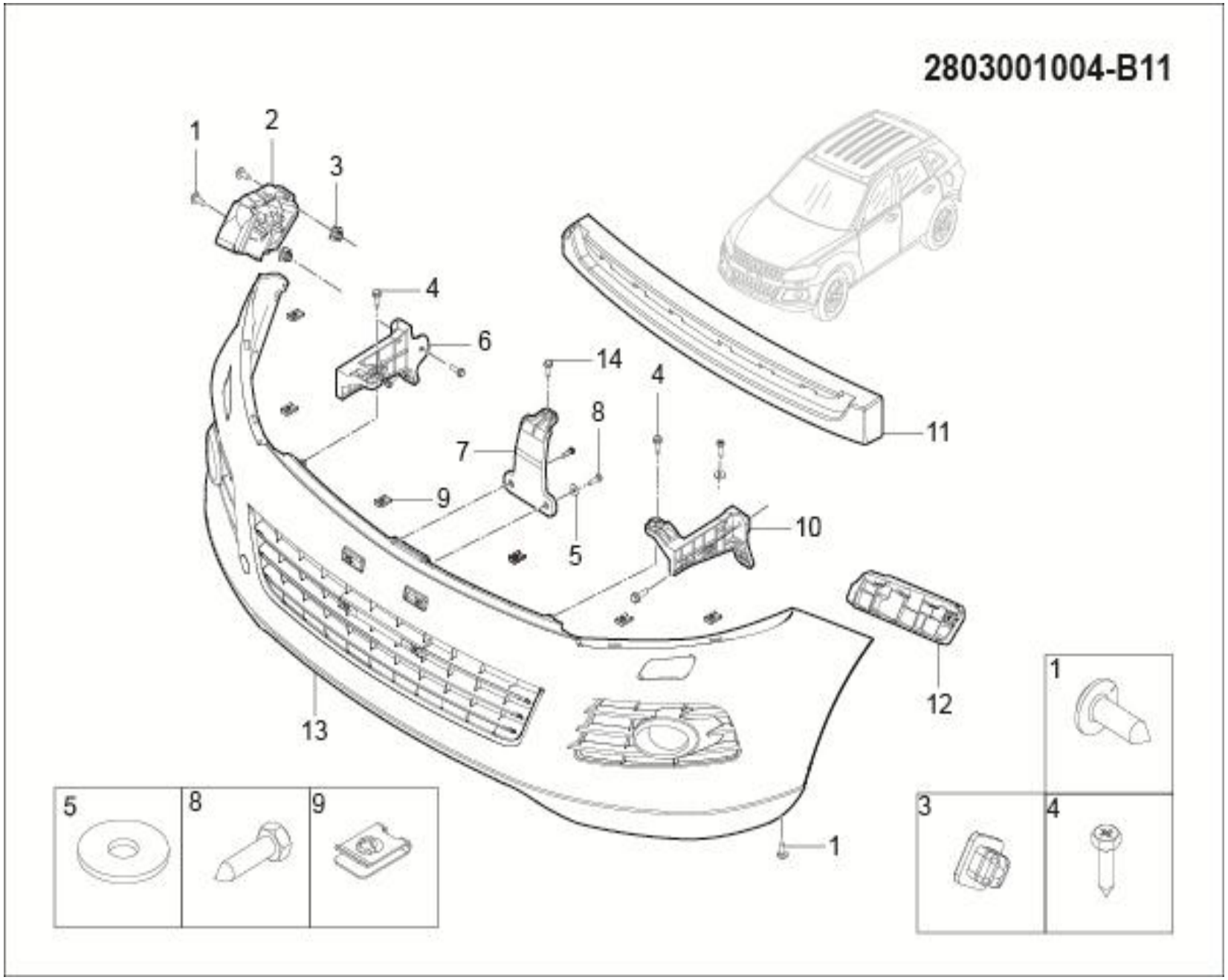

2803001004-B11 前保险杠总成装置(带雾灯)

2803001004-B11 FRT BUMPER ASSY

序号	备件编号	中文名称	英文名称	1.5T-MT两驱精英型	1.5T-MT两驱豪华型	1.5T-MT两驱尊贵型	1.5T-MT两驱旗舰型	2.0T-MT两驱尊贵型	2.0T-MT两驱旗舰型	2.0T-DCT两驱豪华型	2.0T-DCT两驱尊贵型	2.0T-DCT两驱旗舰型	备注
1	Q2735519	十字盘头自攻螺钉	SCREW	0	0	0	0	0	0	6	0	0	
2	2803012001-B11	前保险杠翼子板右安装支架本体	THE WING RIGHT FRONT BNMPER MOUTING VRACKET	0	0	0	0	0	0	1	0	0	
3	6202011-02	塑料螺母座	SCREW BASE	0	0	0	0	0	0	4	0	0	
4	Q1400620F31	六角头螺栓和平垫圈组合件	BOLT	0	0	0	0	0	0	6	0	0	
5	Q40205F31	大垫圈	BIG WASHER	0	0	0	0	0	0	2	0	0	
6	2803014001-B11	前保险杠右侧安装支架	BUMPER SIDE SUPPORT RH	0	0	0	0	0	0	1	0	0	
7	2803015001-B11	前保险杠中部安装支架	BUMPER SIDE SUPPORT MIDDLE	0	0	0	0	0	0	1	0	0	
8	Q2754819	十字槽凹穴六角头自攻螺钉	SCREW	0	0	0	0	0	0	4	0	0	
9	Q39748202	A型簧片螺母	SPRING NUT	0	0	0	0	0	0	16	0	0	
10	2803013001-B11	前保险杠左侧安装支架	BUMPER SIDE SUPPORT LH	0	0	0	0	0	0	1	0	0	
11	2803016001-B11	前保吸能块	ENERGY BASORBER	0	0	0	0	0	0	1	0	0	
12	2803011001-B11	前保险杠翼子板左安装支架	THE WING LEFT FRONT BNMPER MOUTING VRACKET	0	0	0	0	0	0	1	0	0	
13	2803010004-B11	前保险杠总成	FRT BUMPER ASSY	0	0	0	0	0	0	1	0	0	
14	Q1840820	六角法兰面螺栓	BOLT	0	0	0	0	0	0	1	0	0	

2803010004-B11

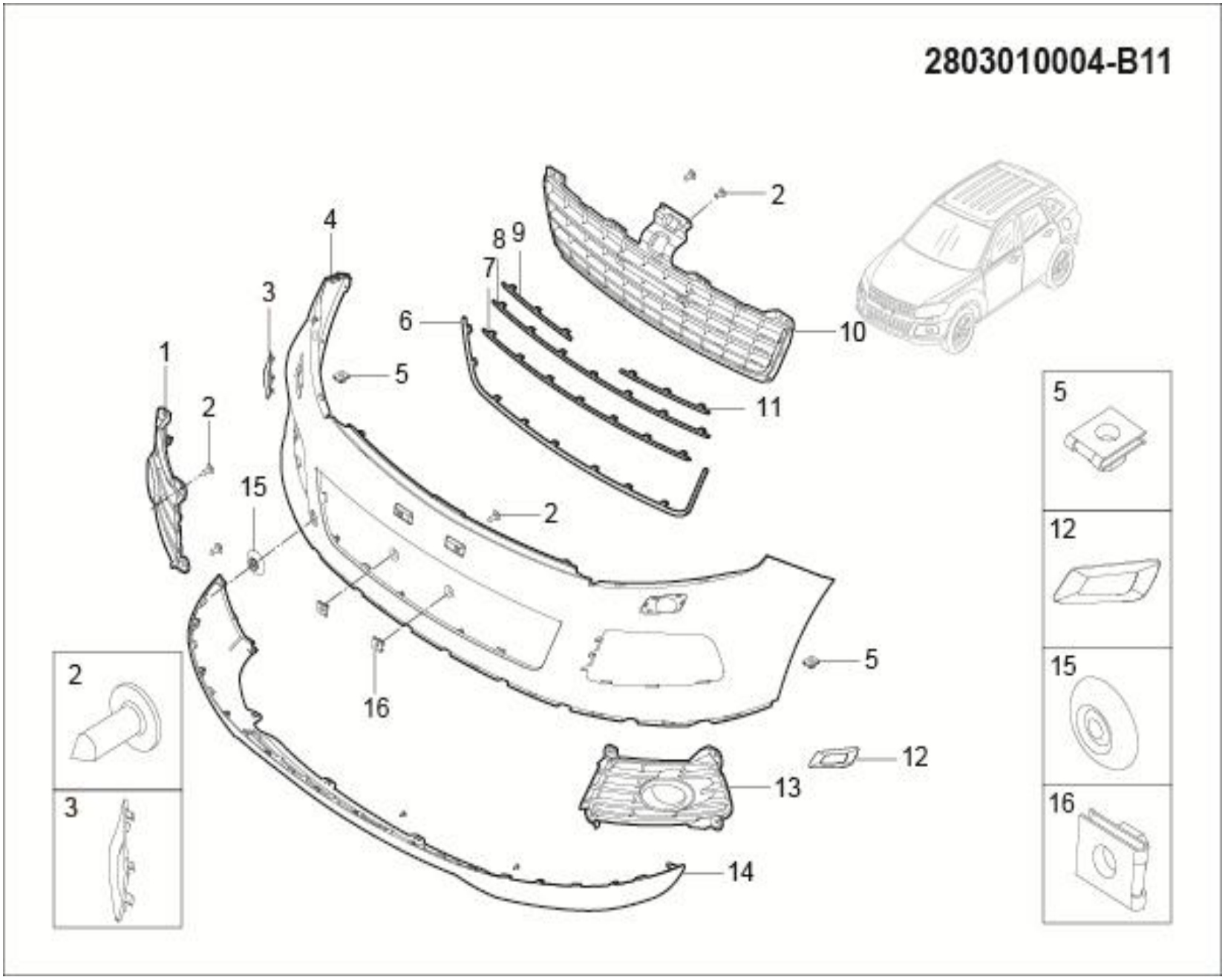

2803010004-B11 前保险杠总成

2803010004-B11 FRT BUMPER ASSY

序号	备件编号	中文名称	英文名称	1.5T-MT两驱精英型	1.5T-MT两驱豪华型	1.5T-MT两驱尊贵型	1.5T-MT两驱旗舰型	2.0T-MT两驱尊贵型	2.0T-MT两驱旗舰型	2.0T-DCT两驱豪华型	2.0T-DCT两驱尊贵型	2.0T-DCT两驱旗舰型	备注
1	2803104002-B11	前雾灯右护罩	FOGLIGHT COVER RH	0	0	0	0	0	0	1	0	0	
2	Q2204816	十字槽盘头螺钉和平垫圈组合件	SCREW	0	0	0	0	0	0	28	0	0	
3	2803018001-B11	前保险杠右大灯清洗堵盖	FRONT BUMPER RIGHT HEADLINGHT CLEANING COVER	0	0	0	0	0	0	1	0	0	
4	2803101002-B11	前保险杠上本体	FRT BUMPER SUPERIOR	0	0	0	0	0	0	1	0	0	
5	Q39748202	A型簧片螺母	CLIP	0	0	0	0	0	0	2	0	0	
6	2803109001-B11	前保险杠进气格栅装饰框亮条	FRONT BUMPER GRILLE BOX DECORATED WITH BRIGHT STRIP	0	0	0	0	0	0	1	0	0	
7	2803204001-B11	前保险杠进气格栅装下部亮条	FRONT BUMPER GRILLE MOUNTED LOWER BRIGHT STRIP	0	0	0	0	0	0	1	0	0	
8	2803203001-B11	前保险杠进气格栅装中部亮条	FRONT BUMPER GRILLE MOUNTED CENTRAL BRIGHT STRIP	0	0	0	0	0	0	1	0	0	
9	2803201001-B11	前保险杠进气格栅装左上亮条	FRONT BUMPER GRILLE ON THE LEFT WITH BRIGHT STRIP	0	0	0	0	0	0	1	0	0	
10	2803108001-B11	前保险杠进气格栅	FRONT BUMPER GRILLE	0	0	0	0	0	0	1	0	0	
11	2803202001-B11	前保险杠进气格栅装右上亮条	FRONT BUMPER GRILLE ON THE RIGHT WITH BRIGHT STRIP	0	0	0	0	0	0	1	0	0	
12	2803017001-B11	前保险杠左大灯清洗堵盖	FRONT BUMPER LEFT HEADLINGHT CLEANING COVER	0	0	0	0	0	0	1	0	0	

2803010004-B11

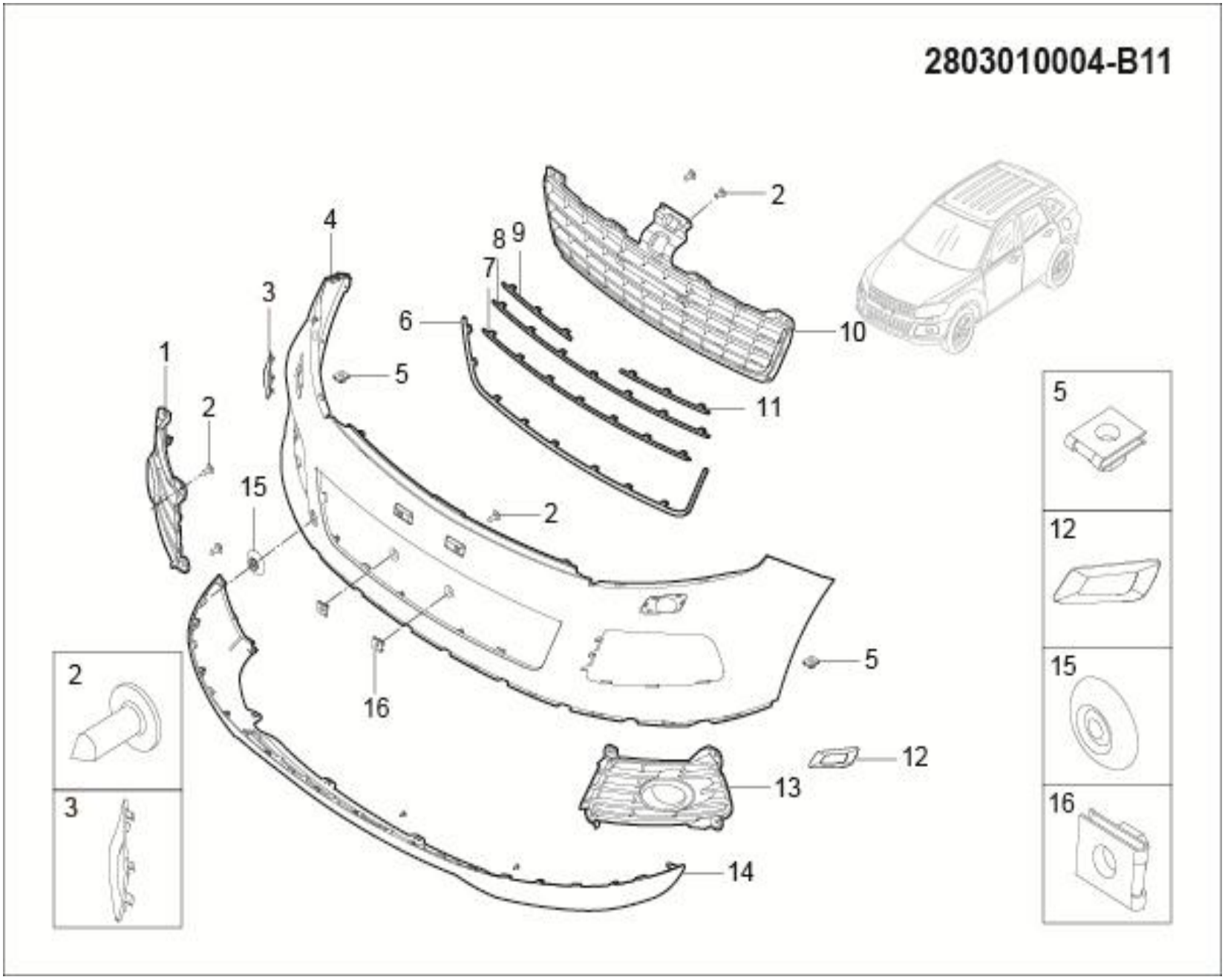

2803010004-B11 前保险杠总成

2803010004-B11 FRT BUMPER ASSY

序号	备件编号	中文名称	英文名称	1.5T-MT两驱精英型	1.5T-MT两驱豪华型	1.5T-MT两驱尊贵型	1.5T-MT两驱旗舰型	2.0T-MT两驱尊贵型	2.0T-MT两驱旗舰型	2.0T-DCT两驱豪华型	2.0T-DCT两驱尊贵型	2.0T-DCT两驱旗舰型	备注
13	2803103002-B11	前雾灯左护罩	FOGLIGHT COVER LH	0	0	0	0	0	0	1	0	0	
14	2803102001-B11	前保险杠下本体	FRT BUMPER LOWER	0	0	0	0	0	0	1	0	0	
15	2803107001-B11	前保拖钩堵盖	TOW HOOK COVER	0	0	0	0	0	0	1	0	0	
16	2803025-06	牌照板螺母组	LICENSE PLATE NUT	0	0	0	0	0	0	4	0	0	

2803001005-B11

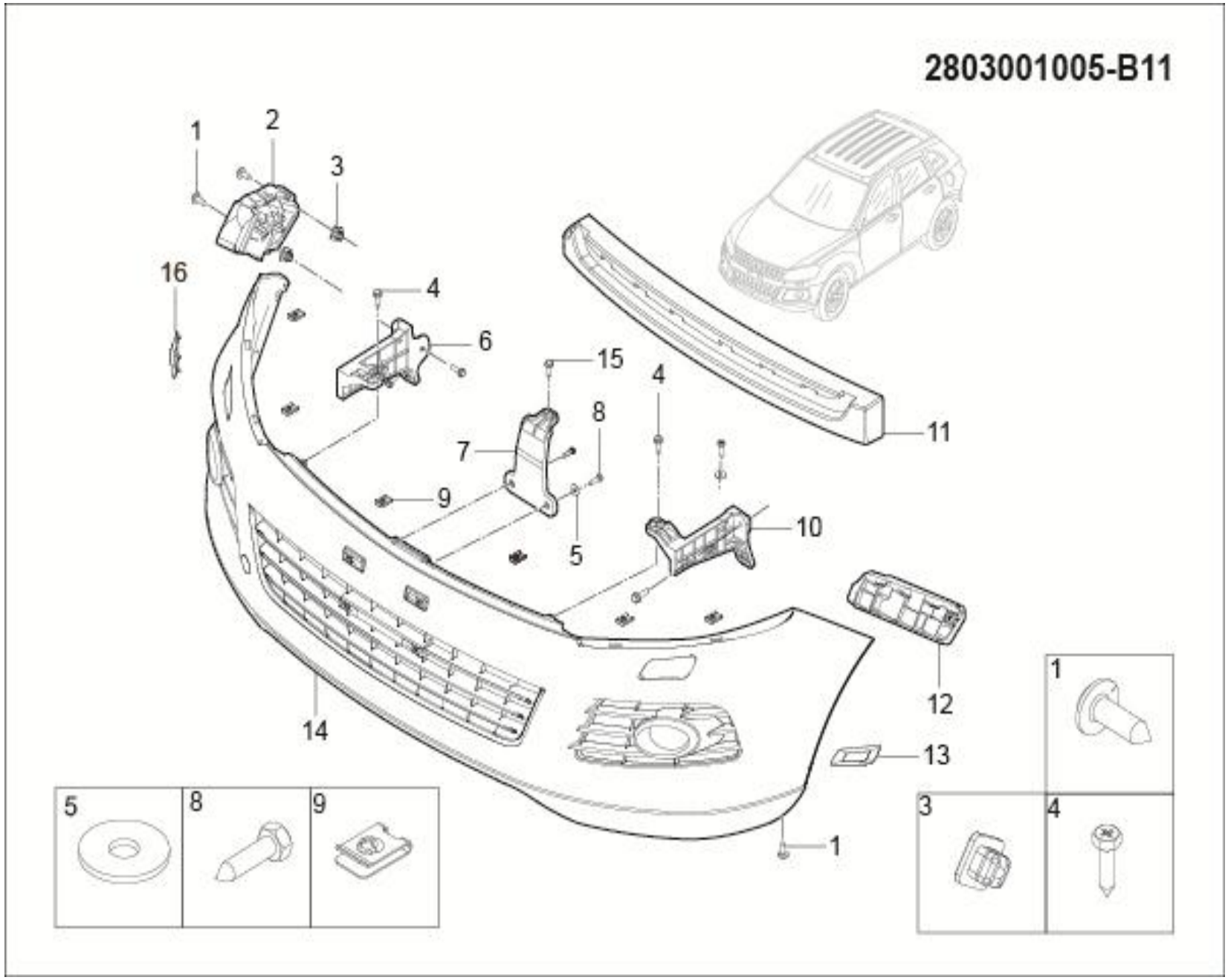

2803001005-B11 前保险杠总成装置（带雾灯、带大灯清洗）

2803001005-B11 FRT BUMPER ASSY

序号	备件编号	中文名称	英文名称	1.5T-MT两驱精英型	1.5T-MT两驱豪华型	1.5T-MT两驱尊贵型	1.5T-MT两驱旗舰型	2.0T-MT两驱尊贵型	2.0T-MT两驱旗舰型	2.0T-DCT两驱豪华型	2.0T-DCT两驱尊贵型	2.0T-DCT两驱旗舰型	备注
1	Q2735519	十字盘头自攻螺钉	SCREW	0	0	0	0	6	0	0	6	0	
2	2803012001-B11	前保险杠翼子板右安装支架本体	THE WING RIGHT FRONT BNMPER MOUTING VRACKET	0	0	0	0	1	0	0	1	0	
3	6202011-02	塑料螺母座	SCREW BASE	0	0	0	0	4	0	0	4	0	
4	Q1400620F31	六角头螺栓和平垫圈组合件	BOLT	0	0	0	0	6	0	0	6	0	
5	Q40205F31	大垫圈	BIG WASHER	0	0	0	0	2	0	0	2	0	
6	2803014001-B11	前保险杠右侧安装支架	BUMPER SIDE SUPPORT RH	0	0	0	0	1	0	0	1	0	
7	2803015001-B11	前保险杠中部安装支架	BUMPER SIDE SUPPORT MIDDLE	0	0	0	0	1	0	0	1	0	
8	Q2754819	十字槽凹穴六角头自攻螺钉	SCREW	0	0	0	0	4	0	0	4	0	
9	Q39748202	A型簧片螺母	SPRING NUT	0	0	0	0	16	0	0	16	0	
10	2803013001-B11	前保险杠左侧安装支架	BUMPER SIDE SUPPORT LH	0	0	0	0	1	0	0	1	0	
11	2803016001-B11	前保吸能块	ENERGY BASORBER	0	0	0	0	1	0	0	1	0	
12	2803011001-B11	前保险杠翼子板左安装支架	THE WING LEFT FRONT BNMPER MOUTING VRACKET	0	0	0	0	1	0	0	1	0	
13	2803018001-B11	前保险杠右大灯清洗堵盖	FRONT BUMPER RIGHT HEADLINGHT CLEANING COVER	0	0	0	0	1	0	0	1	0	

2803001005-B11

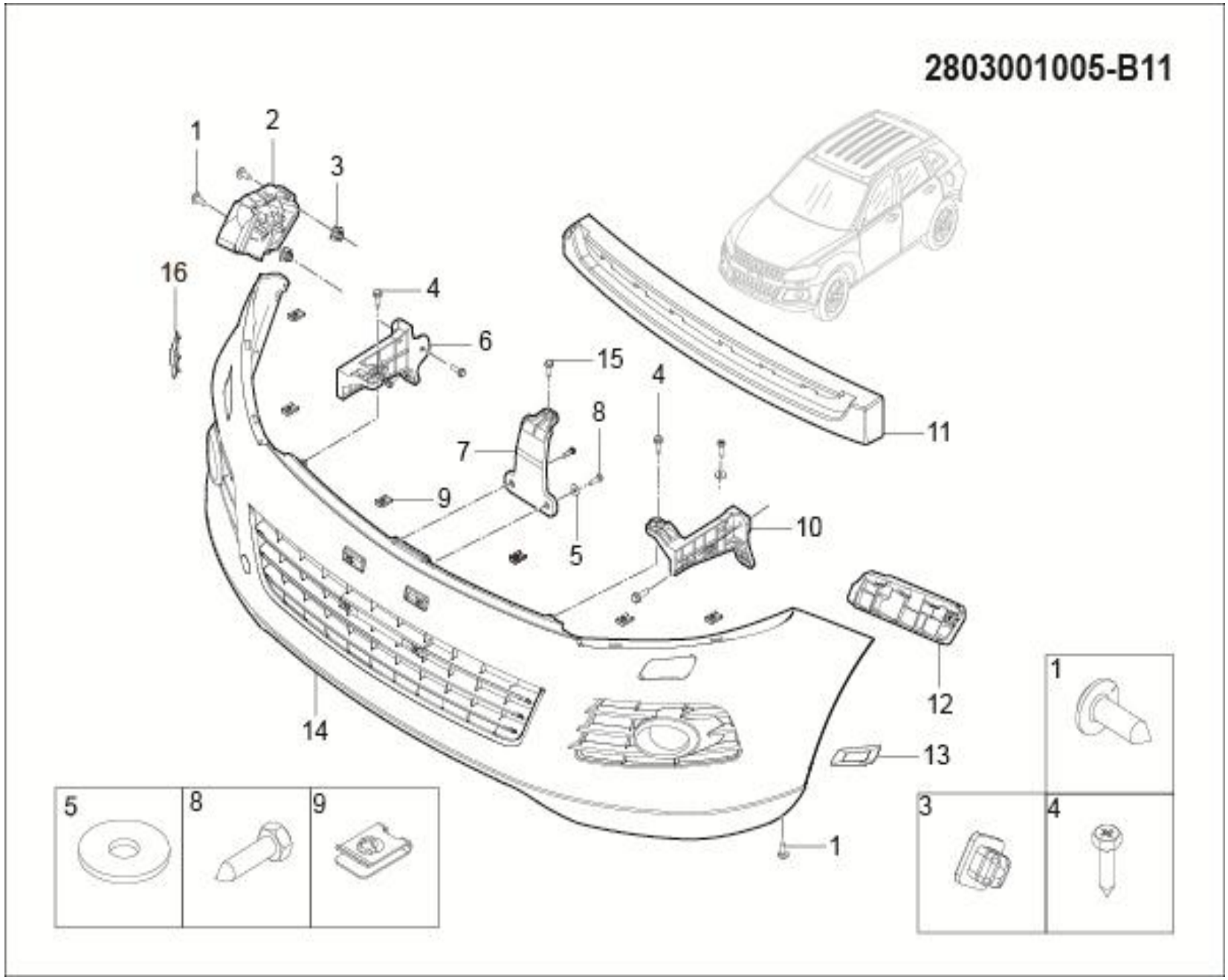

2803001005-B11 前保险杠总成装置（带雾灯、带大灯清洗）

2803001005-B11 FRT BUMPER ASSY

序号	备件编号	中文名称	英文名称	1.5T-MT两驱精英型	1.5T-MT两驱豪华型	1.5T-MT两驱尊贵型	1.5T-MT两驱旗舰型	2.0T-MT两驱尊贵型	2.0T-MT两驱旗舰型	2.0T-DCT两驱豪华型	2.0T-DCT两驱尊贵型	2.0T-DCT两驱旗舰型	备注
14	2803010005-B11	前保险杠总成（带雾灯、带大灯清洗）	FRT BUMPER ASSY	0	0	0	0	1	0	0	1	0	
15	Q1840820	六角法兰面螺栓	BOLT	0	0	0	0	1	0	0	1	0	
16	2803017001-B11	前保险杠左大灯清洗堵盖	FRONT BUMPER LEFT HEADLINGHT CLEANING COVER	0	0	0	0	1	0	0	1	0	

2803010005-B11

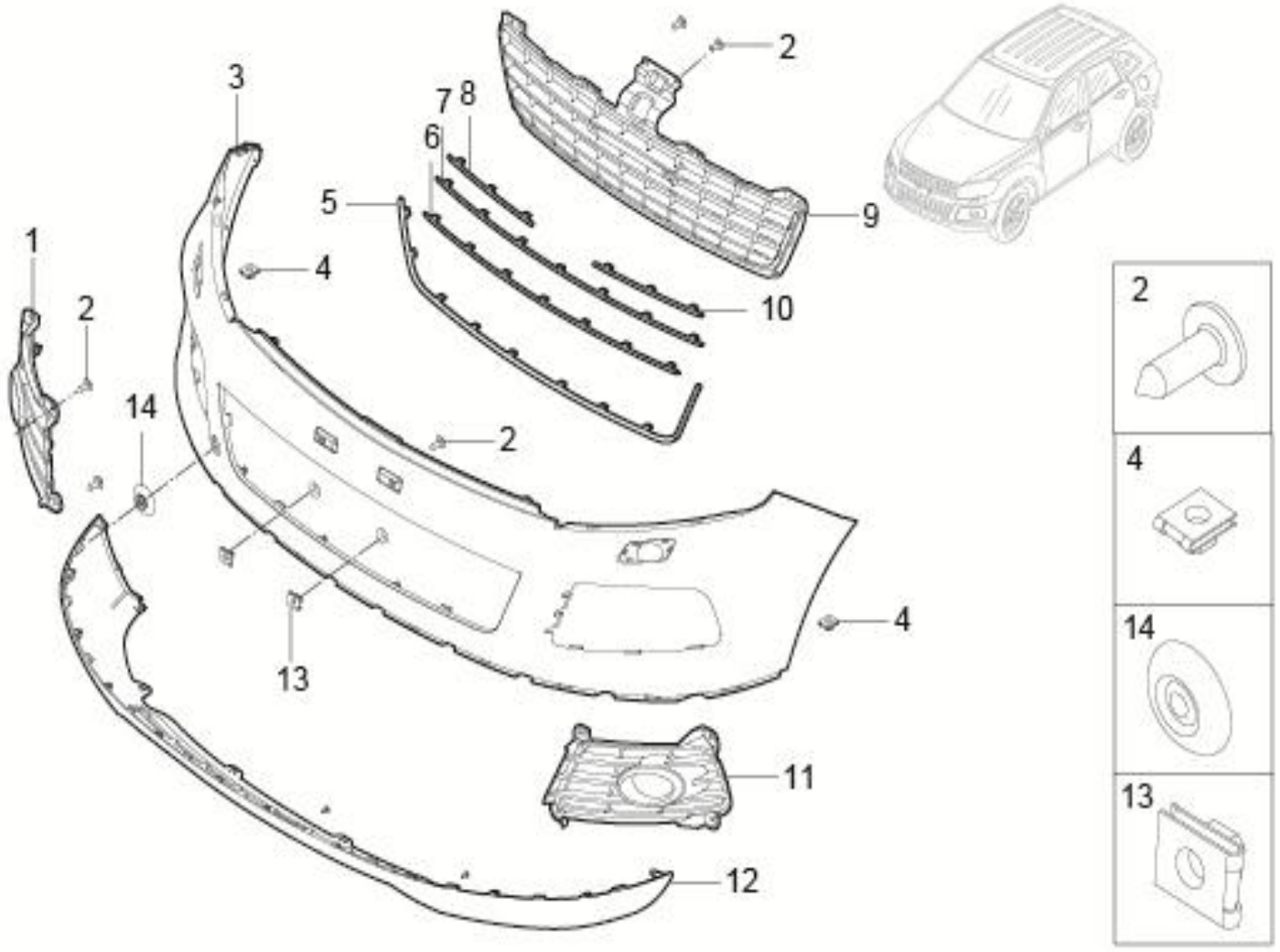

2803010005-B11 前保险杠总成

2803010005-B11 FRT BUMPER ASSY

序号	备件编号	中文名称	英文名称	1.5T-MT两驱精英型	1.5T-MT两驱豪华型	1.5T-MT两驱尊贵型	1.5T-MT两驱旗舰型	2.0T-MT两驱尊贵型	2.0T-MT两驱旗舰型	2.0T-DCT两驱豪华型	2.0T-DCT两驱尊贵型	2.0T-DCT两驱旗舰型	备注
1	2803104002-B11	前雾灯右护罩	FOGLIGHT COVER RH	0	0	0	0	1	0	0	1	0	
2	Q2204816	十字槽盘头螺钉和平垫圈组合件	SCREW	0	0	0	0	28	0	0	28	0	
3	2803101002-B11	前保险杠上本体	FRT BUMPER SUPERIOR	0	0	0	0	1	0	0	1	0	
4	Q39748202	A型簧片螺母	CLIP	0	0	0	0	2	0	0	2	0	
5	2803109001-B11	前保险杠进气格栅装饰框亮条	FRONT BUMPER GRILLE BOX DECORATED WITH BRIGHT STRIP	0	0	0	0	1	0	0	1	0	
6	2803204001-B11	前保险杠进气格栅装下部亮条	FRONT BUMPER GRILLE MOUNTED LOWER BRIGHT STRIP	0	0	0	0	1	0	0	1	0	
7	2803203001-B11	前保险杠进气格栅装中部亮条	FRONT BUMPER GRILLE MOUNTED CENTRAL BRIGHT STRIP	0	0	0	0	1	0	0	1	0	
8	2803201001-B11	前保险杠进气格栅装左上亮条	FRONT BUMPER GRILLE ON THE LEFT WITH BRIGHT STRIP	0	0	0	0	1	0	0	1	0	
9	2803108001-B11	前保险杠进气格栅	FRONT BUMPER GRILLE	0	0	0	0	1	0	0	1	0	
10	2803202001-B11	前保险杠进气格栅装右上亮条	FRONT BUMPER GRILLE ON THE RIGHT WITH BRIGHT STRIP	0	0	0	0	1	0	0	1	0	
11	2803103002-B11	前雾灯左护罩	FOGLIGHT COVER LH	0	0	0	0	1	0	0	1	0	
12	2803102001-B11	前保险杠下本体	FRT BUMPER LOWER	0	0	0	0	1	0	0	1	0	

2803010005-B11

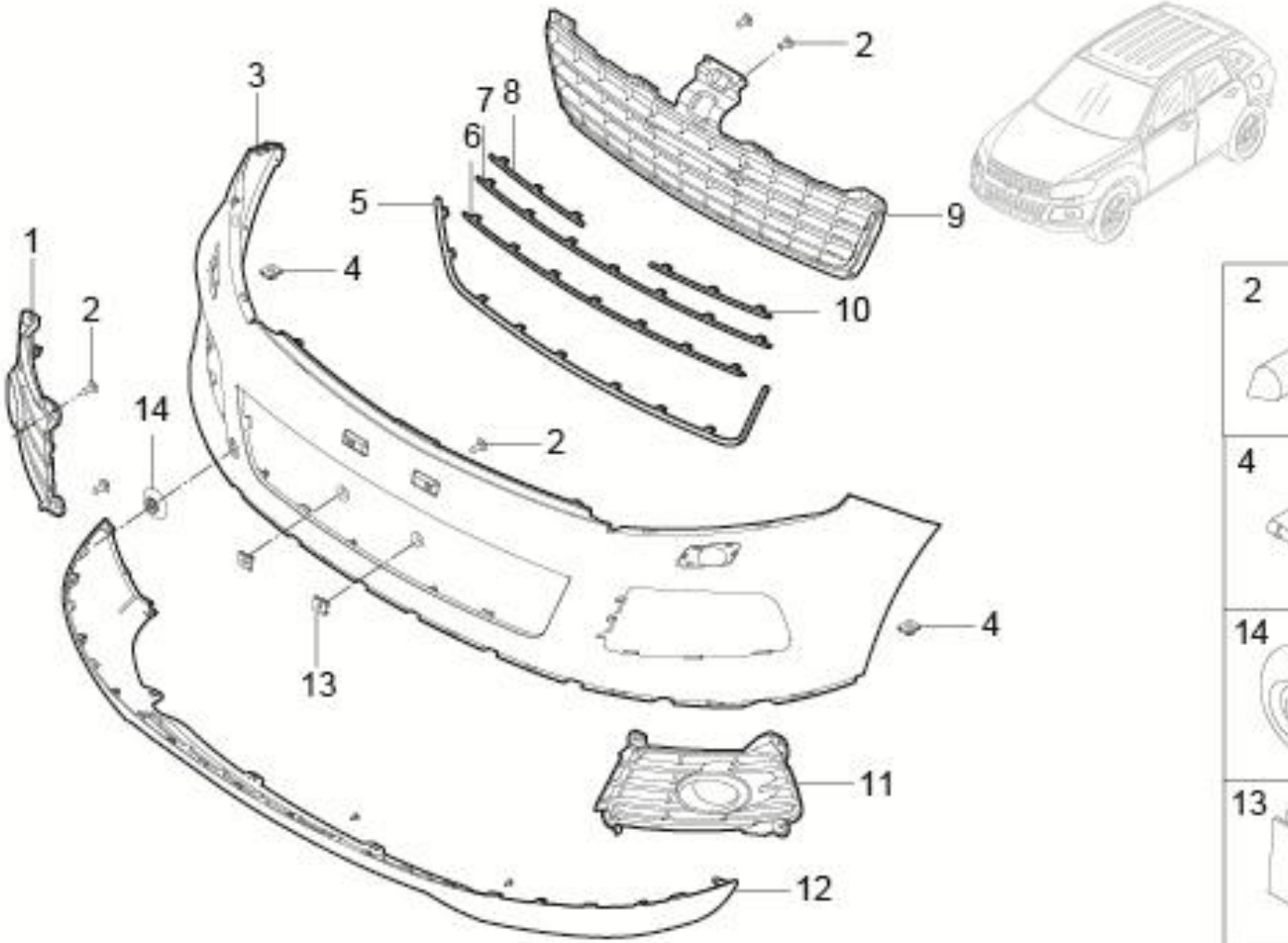



2803010005-B11 前保险杠总成

2803010005-B11 FRT BUMPER ASSY

序号	备件编号	中文名称	英文名称	1.5T-MT两驱精英型	1.5T-MT两驱豪华型	1.5T-MT两驱尊贵型	1.5T-MT两驱旗舰型	2.0T-MT两驱尊贵型	2.0T-MT两驱旗舰型	2.0T-DCT两驱豪华型	2.0T-DCT两驱尊贵型	2.0T-DCT两驱旗舰型	备注
13	2803025-06	牌照板螺母组	LICENSE PLATE NUT	0	0	0	0	4	0	0	4	0	
14	2803107001-B11	前保拖钩堵盖	TOW HOOK COVER	0	0	0	0	1	0	0	1	0	

2803001006-B11

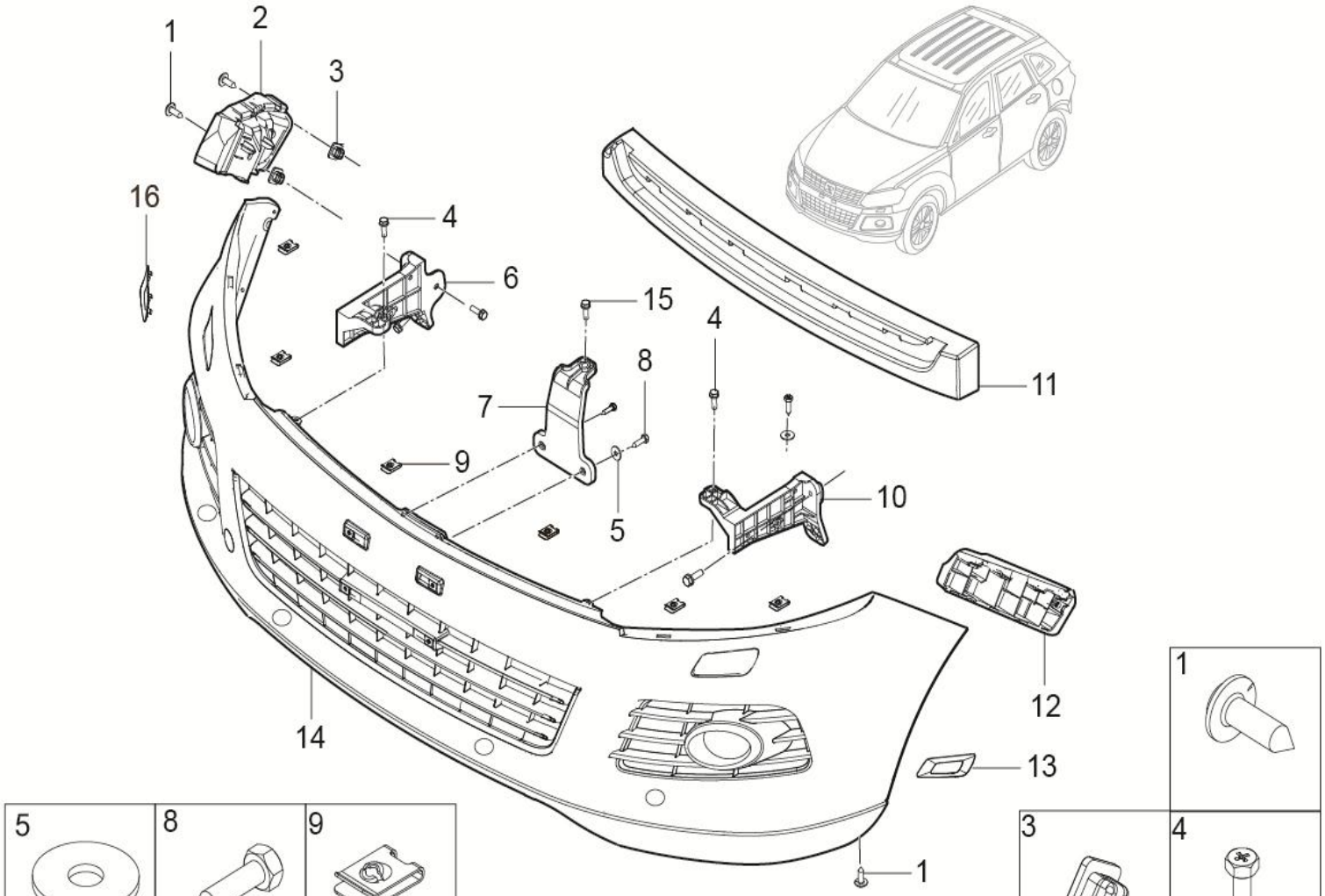

2803001006-B11 前保险杠总成装置（带雾灯、带大灯清洗）

2803001006-B11 FRT BUMPER ASSY

序号	备件编号	中文名称	英文名称	1.5T-MT两驱精英型	1.5T-MT两驱豪华型	1.5T-MT两驱尊贵型	1.5T-MT两驱旗舰型	2.0T-MT两驱尊贵型	2.0T-MT两驱旗舰型	2.0T-DCT两驱豪华型	2.0T-DCT两驱尊贵型	2.0T-DCT两驱旗舰型	备注
1	Q2735519	十字盘头自攻螺钉	SCREW	0	0	0	0	0	6	0	0	6	
2	2803012001-B11	前保险杠翼子板右安装支架本体	THE WING RIGHT FRONT BNMPER MOUTING VRACKET	0	0	0	0	0	1	0	0	1	
3	6202011-02	塑料螺母座	SCREW BASE	0	0	0	0	0	4	0	0	4	
4	Q1400620F31	六角头螺栓和平垫圈组合件	BOLT	0	0	0	0	0	6	0	0	6	
5	Q40205F31	大垫圈	BIG WASHER	0	0	0	0	0	2	0	0	2	
6	2803014002-B11	前保险杠右侧安装支架	BUMPER SIDE SUPPORT RH	0	0	0	0	0	1	0	0	1	
7	2803015001-B11	前保险杠中部安装支架	BUMPER SIDE SUPPORT MIDDLE	0	0	0	0	0	1	0	0	1	
8	Q2754819	十字槽凹穴六角头自攻螺钉	SCREW	0	0	0	0	0	4	0	0	4	
9	Q39748202	A型簧片螺母	SPRING NUT	0	0	0	0	0	16	0	0	16	
10	2803013002-B11	前保险杠左侧安装支架	BUMPER SIDE SUPPORT LH	0	0	0	0	0	1	0	0	1	
11	2803016001-B11	前保吸能块	ENERGY BASORBER	0	0	0	0	0	1	0	0	1	
12	2803011001-B11	前保险杠翼子板左安装支架	THE WING LEFT FRONT BNMPER MOUTING VRACKET	0	0	0	0	0	1	0	0	1	
13	2803018001-B11	前保险杠右大灯清洗堵盖	FRONT BUMPER RIGHT HEADLINGHT CLEANING COVER	0	0	0	0	0	1	0	0	1	

2803001006-B11

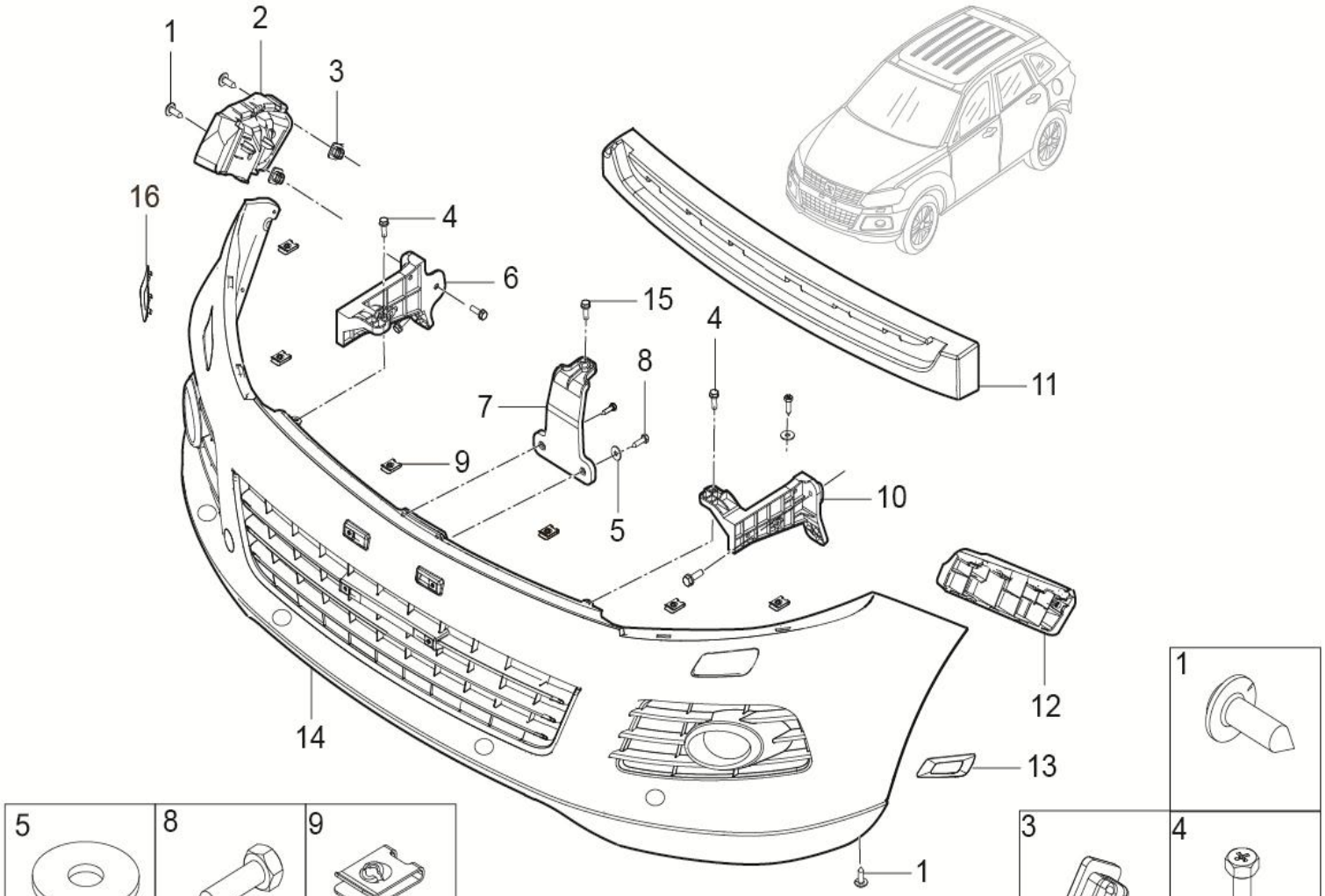

2803001006-B11 前保险杠总成装置（带雾灯、带大灯清洗）

2803001006-B11 FRT BUMPER ASSY

序号	备件编号	中文名称	英文名称	MT两驱精英型	MT两驱豪华型	MT两驱尊贵型	MT两驱旗舰型	MT两驱尊贵型	MT两驱旗舰型	DCT两驱豪华型	DCT两驱尊贵型	DCT两驱旗舰型	备注
14	2803010006-B11	前保险杠总成（带雾灯、带大灯清洗、带前雷达）	FRT BUMPER ASSY	0	0	0	0	0	1	0	0	1	
15	Q1840820	六角法兰面螺栓	BOLT	0	0	0	0	0	1	0	0	1	
16	2803017001-B11	前保险杠左大灯清洗堵盖	FRONT BUMPER LEFT HEADLINGHT CLEANING COVER	0	0	0	0	0	1	0	0	1	

2803010006-B11

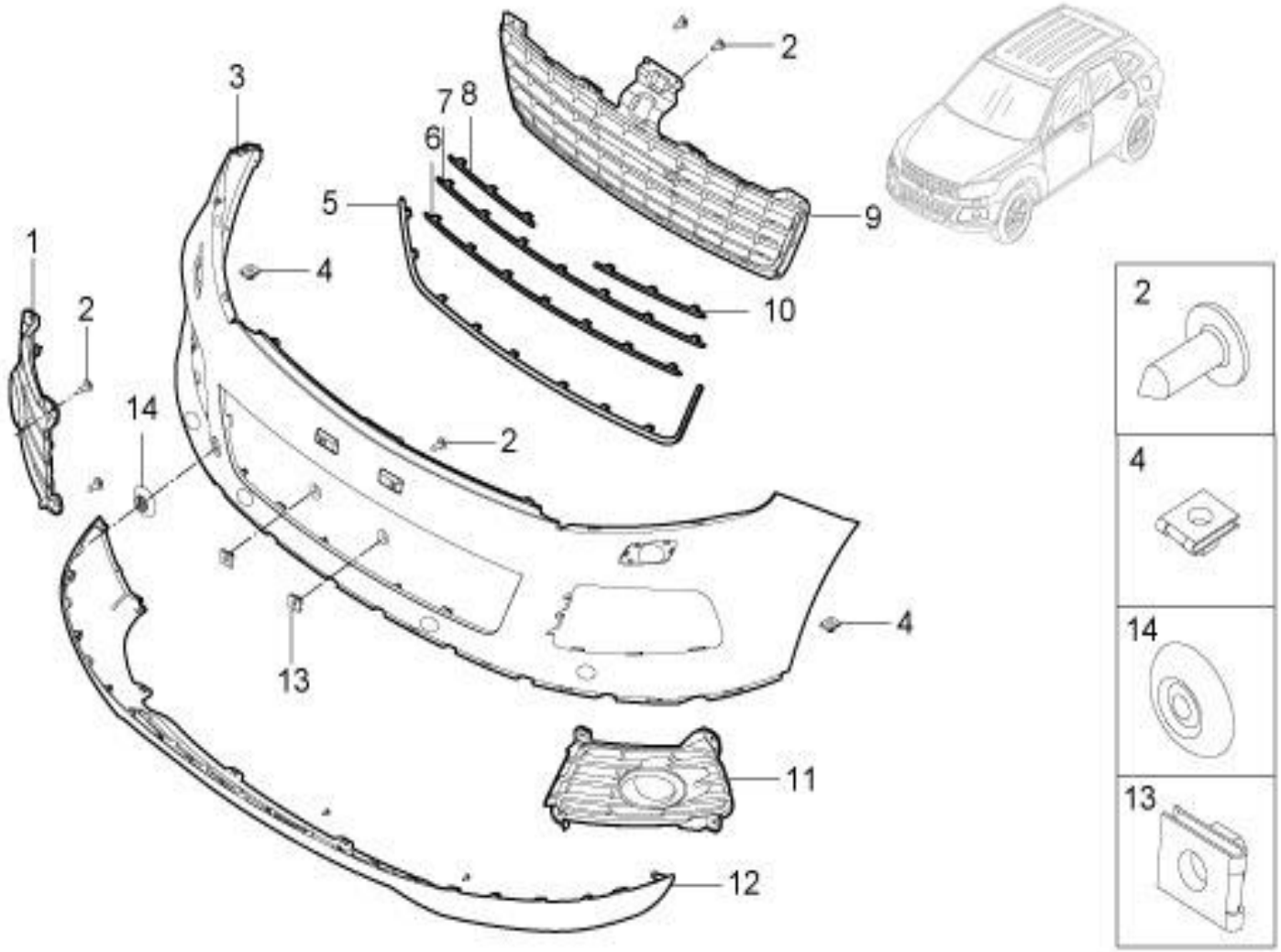

2803010006-B11 前保险杠总成

2803010006-B11 FRT BUMPER ASSY

序号	备件编号	中文名称	英文名称	1.5T-MT两驱精英型	1.5T-MT两驱豪华型	1.5T-MT两驱尊贵型	1.5T-MT两驱旗舰型	2.0T-MT两驱尊贵型	2.0T-MT两驱旗舰型	2.0T-DCT两驱豪华型	2.0T-DCT两驱尊贵型	2.0T-DCT两驱旗舰型	备注
1	2803104002-B11	前雾灯右护罩	FOGLIGHT COVER RH	0	0	0	0	0	1	0	0	1	
2	Q2204816	十字槽盘头螺钉和平垫圈组合件	SCREW	0	0	0	0	0	28	0	0	28	
3	2803101002-B11	前保险杠上本体	FRT BUMPER SUPERIOR	0	0	0	0	0	1	0	0	1	
4	Q39748202	A型簧片螺母	CLIP	0	0	0	0	0	2	0	0	2	
5	2803109001-B11	前保险杠进气格栅装饰框亮条	FRONT BUMPER GRILLE BOX DECORATED WITH BRIGHT STRIP	0	0	0	0	0	1	0	0	1	
6	2803204001-B11	前保险杠进气格栅装下部亮条	FRONT BUMPER GRILLE MOUNTED LOWER BRIGHT STRIP	0	0	0	0	0	1	0	0	1	
7	2803203001-B11	前保险杠进气格栅装中部亮条	FRONT BUMPER GRILLE MOUNTED CENTRAL BRIGHT STRIP	0	0	0	0	0	1	0	0	1	
8	2803201001-B11	前保险杠进气格栅装左上亮条	FRONT BUMPER GRILLE ON THE LEFT WITH BRIGHT STRIP	0	0	0	0	0	1	0	0	1	
9	2803108002-B11	前保险杠进气格栅	FRONT BUMPER GRILLE	0	0	0	0	0	1	0	0	1	
10	2803202001-B11	前保险杠进气格栅装右上亮条	FRONT BUMPER GRILLE ON THE RIGHT WITH BRIGHT STRIP	0	0	0	0	0	1	0	0	1	
11	2803103002-B11	前雾灯左护罩	FOGLIGHT COVER LH	0	0	0	0	0	1	0	0	1	
12	2803102001-B11	前保险杠下本体	FRT BUMPER LOWER	0	0	0	0	0	1	0	0	1	

2803010006-B11

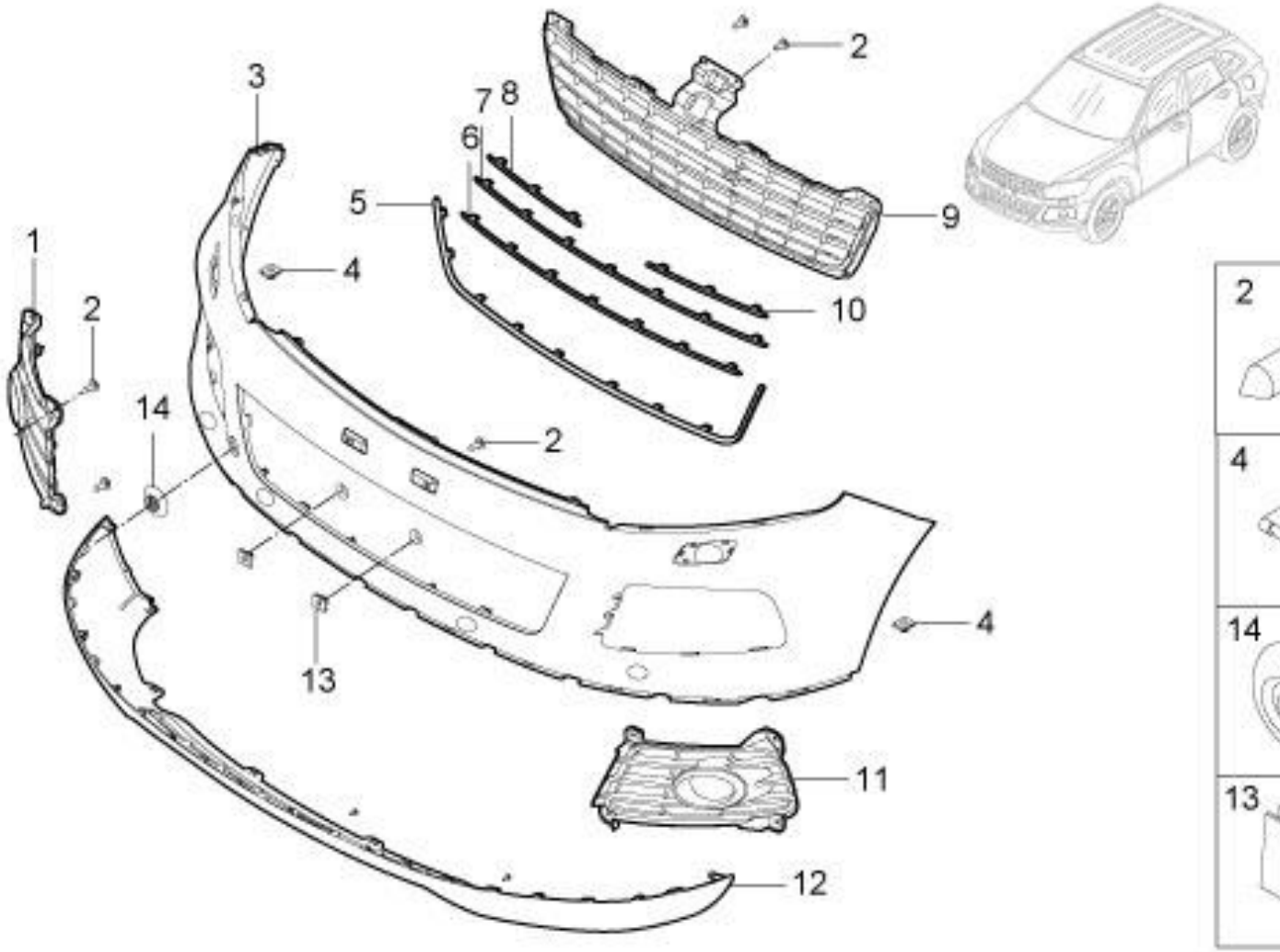

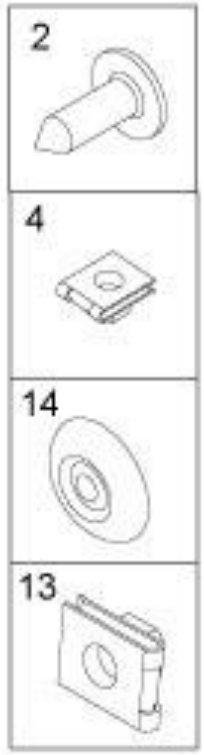

2803010006-B11 前保险杠总成

2803010006-B11 FRT BUMPER ASSY

序号	备件编号	中文名称	英文名称	1.5T-MT两驱精英型	1.5T-MT两驱豪华型	1.5T-MT两驱尊贵型	1.5T-MT两驱旗舰型	2.0T-MT两驱尊贵型	2.0T-MT两驱旗舰型	2.0T-DCT两驱豪华型	2.0T-DCT两驱尊贵型	2.0T-DCT两驱旗舰型	备注
13	2803025-06	牌照板螺母组	LICENSE PLATE NUT	0	0	0	0	0	4	0	0	4	
14	2803107001-B11	前保拖钩堵盖	TOW HOOK COVER	0	0	0	0	0	1	0	0	1	

2803001007-B11

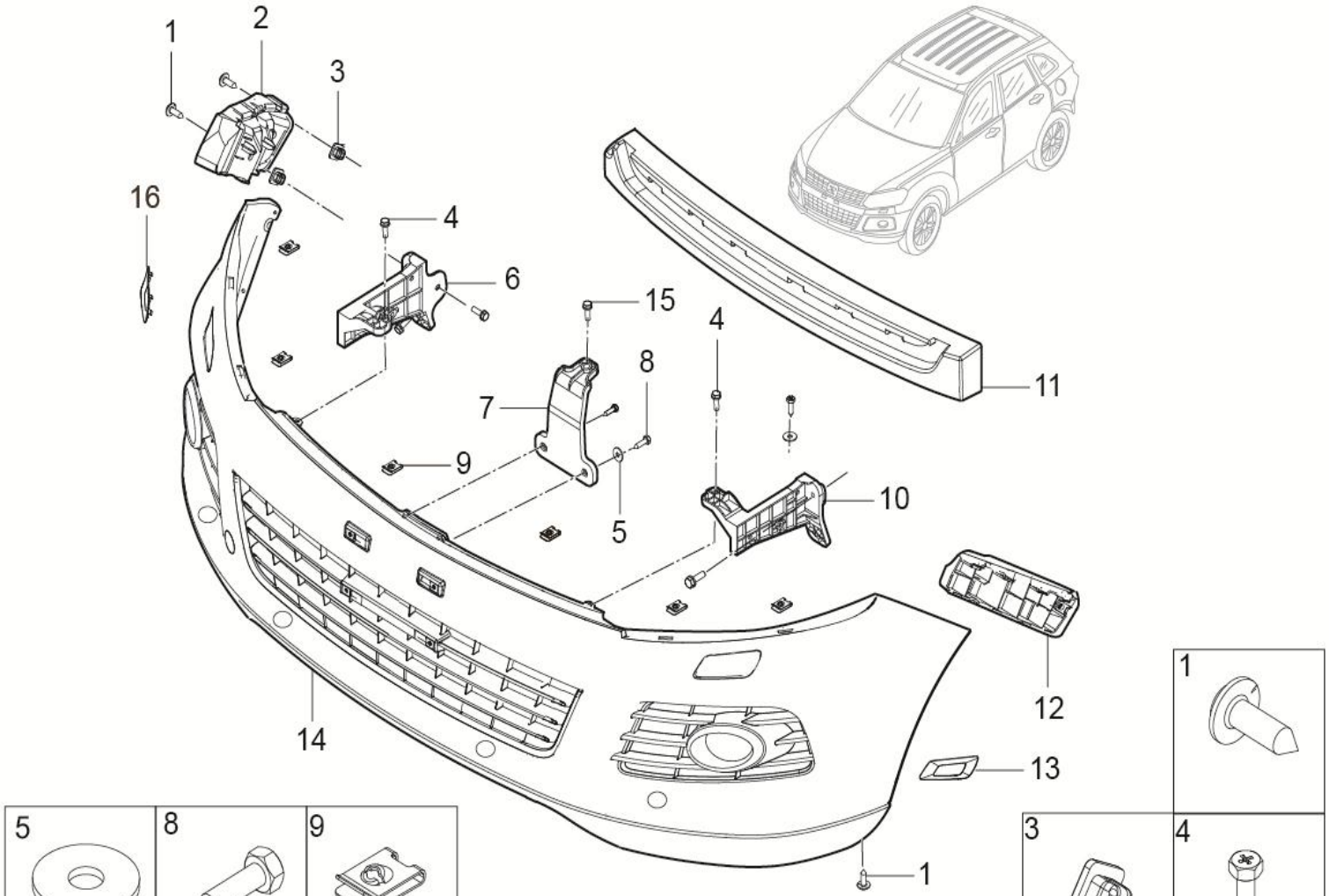

2803001007-B11 前保险杠总成装置（带雾灯、带大灯清洗）

2803001007-B11 FRT BUMPER ASSY

序号	备件编号	中文名称	英文名称	1.5T-MT两驱精英型	1.5T-MT两驱豪华型	1.5T-MT两驱尊贵型	1.5T-MT两驱旗舰型	2.0T-MT两驱尊贵型	2.0T-MT两驱旗舰型	2.0T-DCT两驱豪华型	2.0T-DCT两驱尊贵型	2.0T-DCT两驱旗舰型	备注
1	Q2735519	十字盘头自攻螺钉	SCREW	0	0	0	0	0	6	0	0	6	
2	2803012001-B11	前保险杠翼子板右安装支架本体	THE WING RIGHT FRONT BNMPER MOUTING VRACKET	0	0	0	0	0	1	0	0	1	
3	6202011-02	塑料螺母座	SCREW BASE	0	0	0	0	0	4	0	0	4	
4	Q1400620F31	六角头螺栓和平垫圈组合件	BOLT	0	0	0	0	0	6	0	0	6	
5	Q40205F31	大垫圈	BIG WASHER	0	0	0	0	0	2	0	0	2	
6	2803014002-B11	前保险杠右侧安装支架	BUMPER SIDE SUPPORT RH	0	0	0	0	0	1	0	0	1	
7	2803015001-B11	前保险杠中部安装支架	BUMPER SIDE SUPPORT MIDDLE	0	0	0	0	0	1	0	0	1	
8	Q2754819	十字槽凹穴六角头自攻螺钉	SCREW	0	0	0	0	0	4	0	0	4	
9	Q39748202	A型簧片螺母	SPRING NUT	0	0	0	0	0	16	0	0	16	
10	2803013002-B11	前保险杠左侧安装支架	BUMPER SIDE SUPPORT LH	0	0	0	0	0	1	0	0	1	
11	2803016001-B11	前保吸能块	ENERGY BASORBER	0	0	0	0	0	1	0	0	1	
12	2803011001-B11	前保险杠翼子板左安装支架	THE WING LEFT FRONT BNMPER MOUTING VRACKET	0	0	0	0	0	1	0	0	1	
13	2803018001-B11	前保险杠右大灯清洗堵盖	FRONT BUMPER RIGHT HEADLINGHT CLEANING COVER	0	0	0	0	0	1	0	0	1	

2803001007-B11

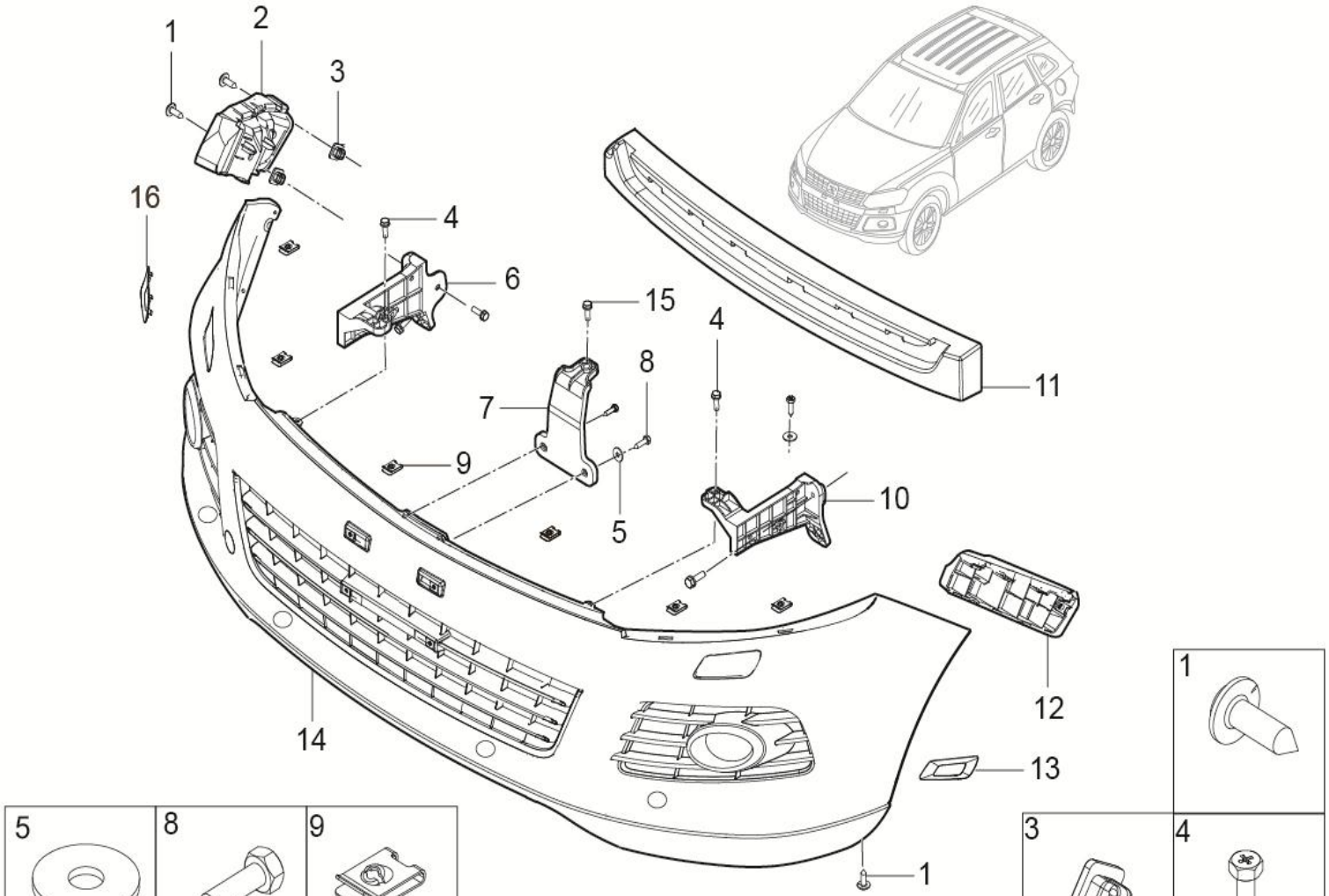

2803001007-B11 前保险杠总成装置（带雾灯、带大灯清洗）

2803001007-B11 FRT BUMPER ASSY

序号	备件编号	中文名称	英文名称	MT两驱精英型	MT两驱豪华型	MT两驱尊贵型	MT两驱旗舰型	MT两驱尊贵型	MT两驱旗舰型	DCT两驱豪华型	DCT两驱尊贵型	DCT两驱旗舰型	备注
14	2803010007-B11	前保险杠总成（带雾灯、带大灯清洗、带盲点探头）	FRT BUMPER ASSY	0	0	0	0	0	1	0	0	1	
15	Q1840820	六角法兰面螺栓	BOLT	0	0	0	0	0	1	0	0	1	
16	2803017001-B11	前保险杠左大灯清洗堵盖	FRONT BUMPER LEFT HEADLINGHT CLEANING COVER	0	0	0	0	0	1	0	0	1	

2803010007-B11

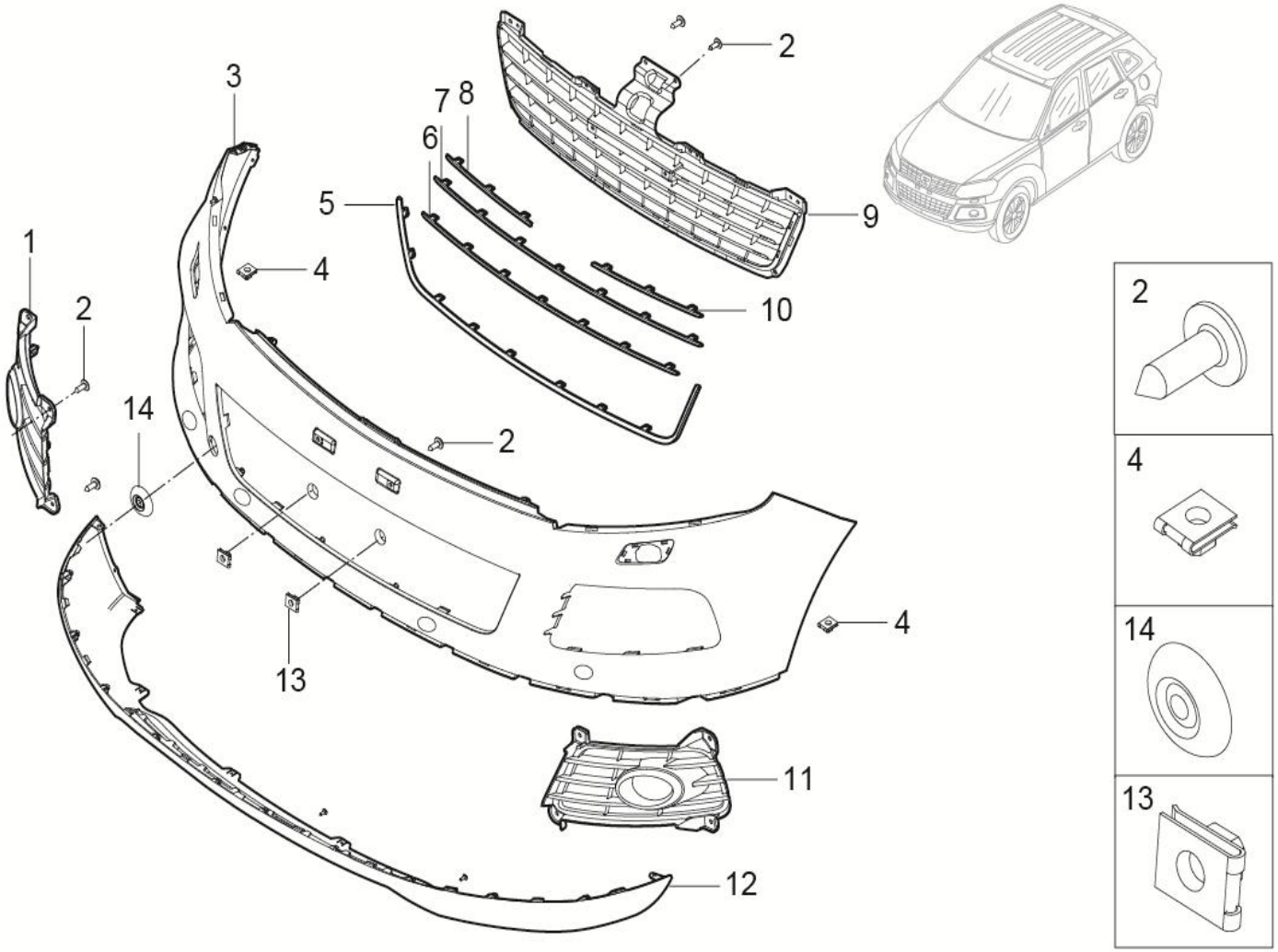

2803010007-B11 前保险杠总成

2803010007-B11 FRT BUMPER ASSY

序号	备件编号	中文名称	英文名称	1.5T-MT两驱精英型	1.5T-MT两驱豪华型	1.5T-MT两驱尊贵型	1.5T-MT两驱旗舰型	2.0T-MT两驱尊贵型	2.0T-MT两驱旗舰型	2.0T-DCT两驱豪华型	2.0T-DCT两驱尊贵型	2.0T-DCT两驱旗舰型	备注
1	2803104002-B11	前雾灯右护罩	FOGLIGHT COVER RH	0	0	0	0	0	1	0	0	1	
2	Q2204816	十字槽盘头螺钉和平垫圈组合件	SCREW	0	0	0	0	0	28	0	0	28	
3	2803101003-B11	前保险杠上本体	FRT BUMPER SUPERIOR	0	0	0	0	0	1	0	0	1	
4	Q39748202	A型簧片螺母	CLIP	0	0	0	0	0	2	0	0	2	
5	2803109001-B11	前保险杠进气格栅装饰框亮条	FRONT BUMPER GRILLE BOX DECORATED WITH BRIGHT STRIP	0	0	0	0	0	1	0	0	1	
6	2803204001-B11	前保险杠进气格栅装下部亮条	FRONT BUMPER GRILLE MOUNTED LOWER BRIGHT STRIP	0	0	0	0	0	1	0	0	1	
7	2803203001-B11	前保险杠进气格栅装中部亮条	FRONT BUMPER GRILLE MOUNTED CENTRAL BRIGHT STRIP	0	0	0	0	0	1	0	0	1	
8	2803201001-B11	前保险杠进气格栅装左上亮条	FRONT BUMPER GRILLE ON THE LEFT WITH BRIGHT STRIP	0	0	0	0	0	1	0	0	1	
9	2803108002-B11	前保险杠进气格栅	FRONT BUMPER GRILLE	0	0	0	0	0	1	0	0	1	
10	2803202001-B11	前保险杠进气格栅装右上亮条	FRONT BUMPER GRILLE ON THE RIGHT WITH BRIGHT STRIP	0	0	0	0	0	1	0	0	1	
11	2803103002-B11	前雾灯左护罩	FOGLIGHT COVER LH	0	0	0	0	0	1	0	0	1	
12	2803102001-B11	前保险杠下本体	FRT BUMPER LOWER	0	0	0	0	0	1	0	0	1	

2803010007-B11

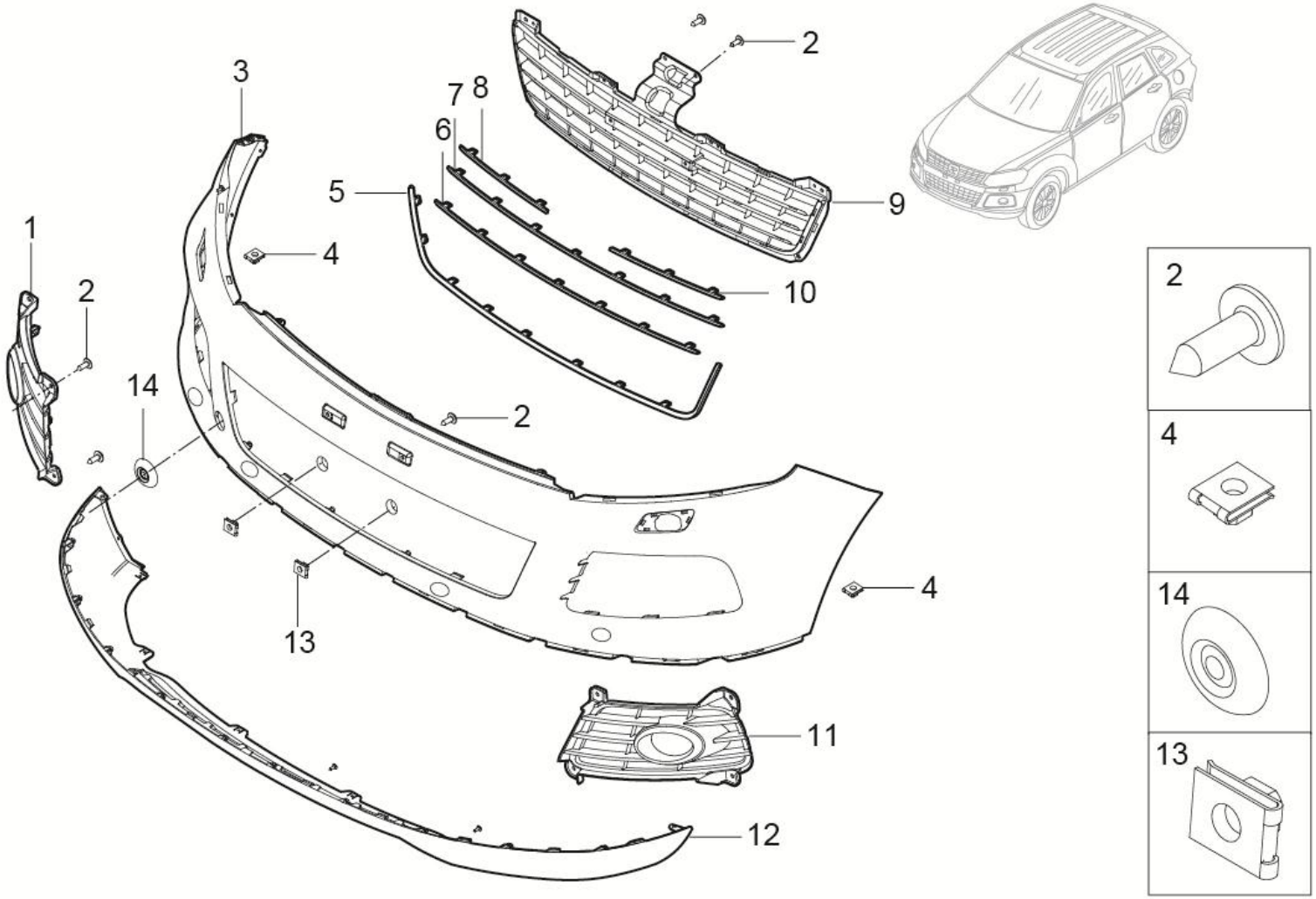

2803010007-B11 前保险杠总成

2803010007-B11 FRT BUMPER ASSY

序号	备件编号	中文名称	英文名称	1.5T-MT两驱精英型	1.5T-MT两驱豪华型	1.5T-MT两驱尊贵型	1.5T-MT两驱旗舰型	2.0T-MT两驱尊贵型	2.0T-MT两驱旗舰型	2.0T-DCT两驱豪华型	2.0T-DCT两驱尊贵型	2.0T-DCT两驱旗舰型	备注
13	2803025-06	牌照板螺母组	LICENSE PLATE NUT	0	0	0	0	0	4	0	0	4	
14	2803107001-B11	前保拖钩堵盖	TOW HOOK COVER	0	0	0	0	0	1	0	0	1	

8401010001-B11

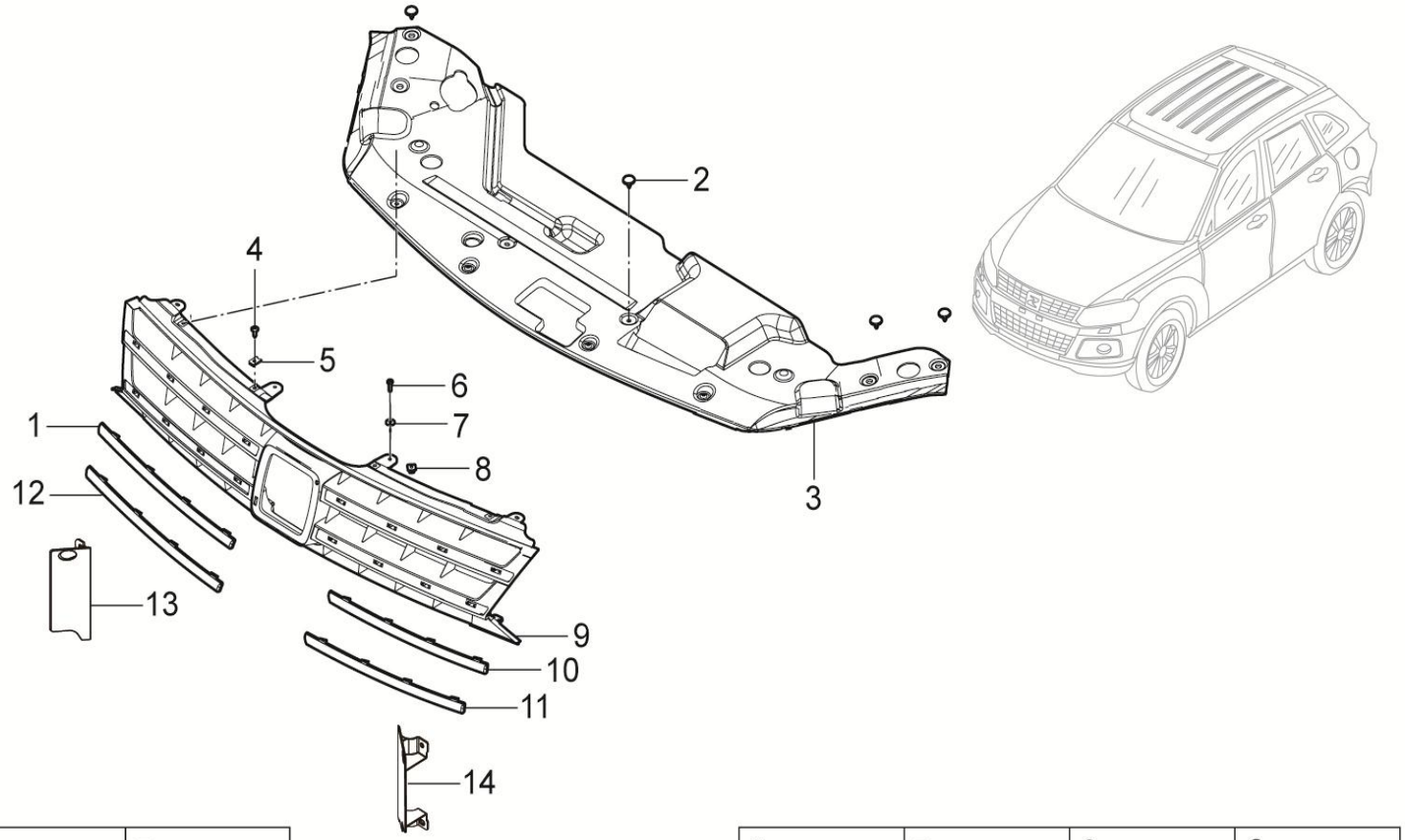

4	5
	

6	7	8	2
			

8401010001-B11 散热器格栅总成

8401010001-B11 RADIATOR GRILLE ASSY

序号	备件编号	中文名称	英文名称	1.5T-MT两驱精英型	1.5T-MT两驱豪华型	1.5T-MT两驱尊贵型	1.5T-MT两驱旗舰型	2.0T-MT两驱尊贵型	2.0T-MT两驱旗舰型	2.0T-DCT两驱豪华型	2.0T-DCT两驱尊贵型	2.0T-DCT两驱旗舰型	备注
1	8401104001-B11	散热器格栅右上亮条	GLISTENING-BAR-RH UPPER	1	1	1	1	1	1	1	1	1	
2	5512019-A01	子母扣	CLIP	6	6	6	6	6	6	6	6	6	
3	8401011001-B11	水箱盖板	WATER TANK COVER	1	1	1	1	1	1	1	1	1	
4	Q2204816F31	十字槽盘头螺钉和平垫圈组合件	SCREW	4	4	4	4	4	4	4	4	4	
5	Q39748202	A型簧片螺母	SPRING NUT	4	4	4	4	4	4	4	4	4	
6	Q2754819F31	十字槽凹穴六角头自攻螺钉	SCREW	4	4	4	4	4	4	4	4	4	
7	Q40205F31	大垫圈	BIG WASHER	4	4	4	4	4	4	4	4	4	
8	6202011-02	塑料螺母座	SCREW BASE	4	4	4	4	4	4	4	4	4	
9	8401101001-B11	散热器格栅本体	RADIATOR GRILLE	1	1	1	1	1	1	1	1	1	
10	8401103001-B11	散热器格栅左上亮条	GLISTENING-BAR-LH UPPER	1	1	1	1	1	1	1	1	1	
11	8401105001-B11	散热器格栅左下亮条	GLISTENING-BAR-LH LOWER	1	1	1	1	1	1	1	1	1	
12	8401106001-B11	散热器格栅右下亮条	GLISTENING-BAR-RH LOWER	1	1	1	1	1	1	1	1	1	
13	8401014001-B11	右前导风板	RIGHT LEADING WIND PLATE	1	1	1	1	1	1	1	1	1	
14	8401013001-B11	左前导风板	LEFT LEADING WIND PLATE	1	1	1	1	1	1	1	1	1	

2802001001-B11

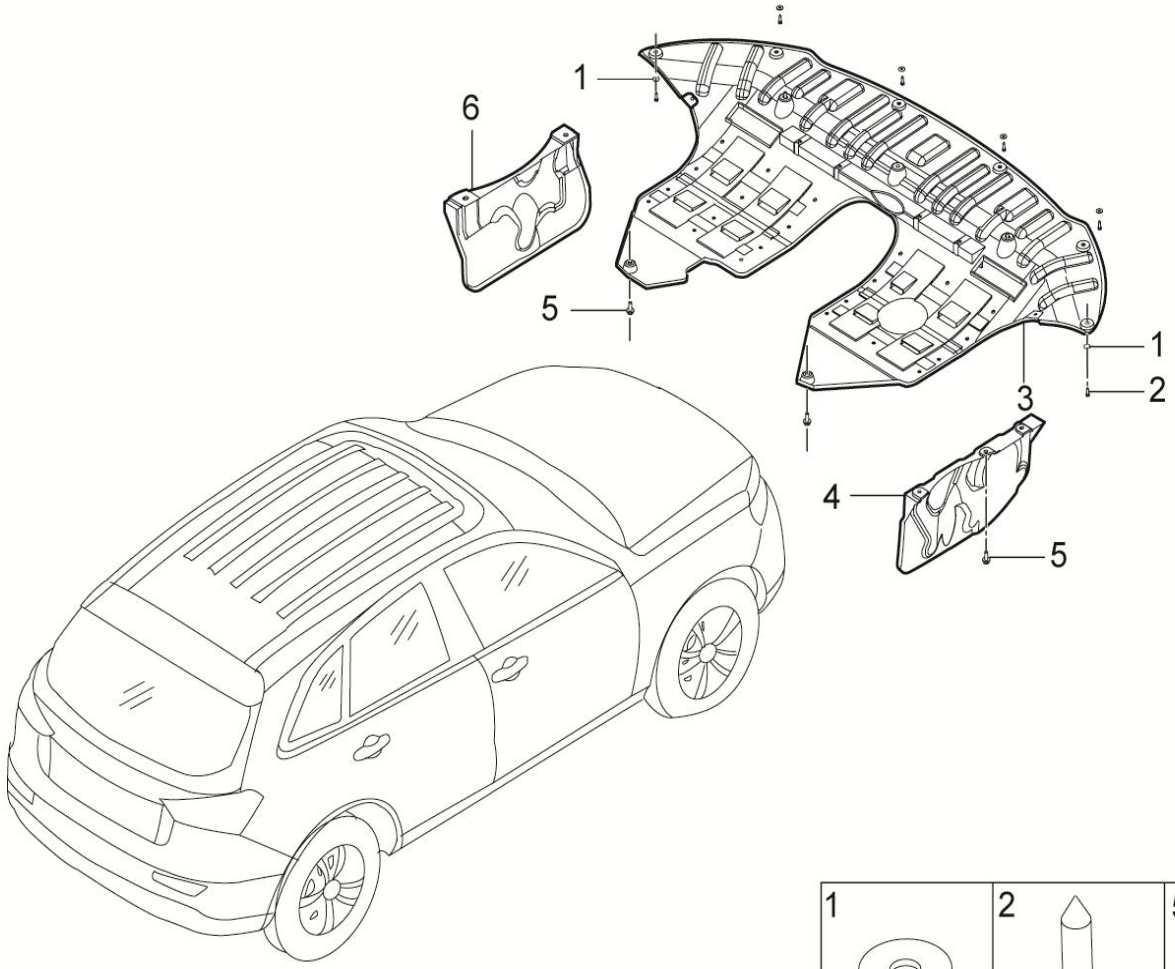

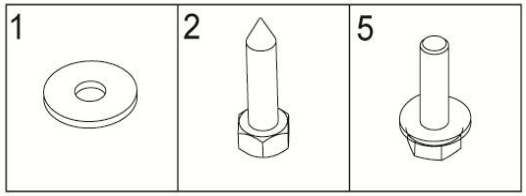

2802001001-B11 发动机下罩总成

2802001001-B11 RADIATOR BEAM LOWER PROTECT BOARD ASSY

序号	备件编号	中文名称	英文名称	1.5T-MT两驱精英型	1.5T-MT两驱豪华型	1.5T-MT两驱尊贵型	1.5T-MT两驱旗舰型	2.0T-MT两驱尊贵型	2.0T-MT两驱旗舰型	2.0T-DCT两驱豪华型	2.0T-DCT两驱尊贵型	2.0T-DCT两驱旗舰型	备注
1	Q40205	大垫圈	BIG WASHER	6	6	6	6	6	6	6	6	6	
2	Q2754819	十字槽凹穴六角头自攻螺钉	SCREW	6	6	6	6	6	6	6	6	6	
3	2802010001-B11	发动机下罩总成	RADIATOR BEAM LOW PROT BOARD ASSY	1	1	1	1	1	1	1	1	1	
4	2802012001-B11	发动机右护板	RH ENGINE PROTECT BOARD	1	1	1	1	1	1	1	1	1	
5	Q1400620F31	六角头螺栓和平垫圈组合件	BOLT	10	10	10	10	10	10	10	10	10	
6	2802011001-B11	发动机左护板	LH ENGINE PROTECT BOARD	1	1	1	1	1	1	1	1	1	

2804001001-B11

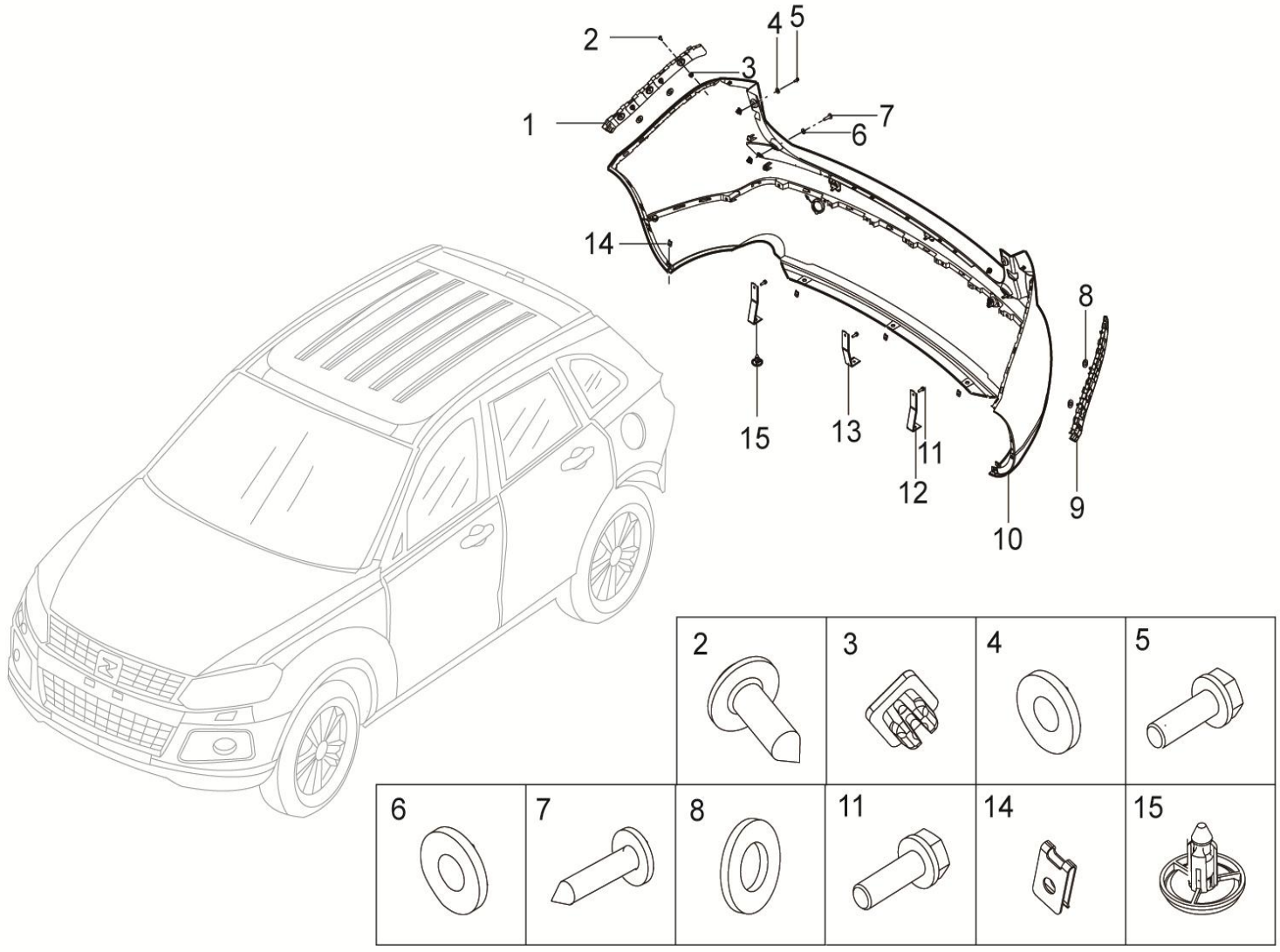

2804001001-B11 后保险杠总成装置（不带倒车雷达探头）

2804001001-B11 REAR BUMPER ASSY

序号	备件编号	中文名称	英文名称	1.5T-MT两驱精英型	1.5T-MT两驱豪华型	1.5T-MT两驱尊贵型	1.5T-MT两驱旗舰型	2.0T-MT两驱尊贵型	2.0T-MT两驱旗舰型	2.0T-DCT两驱豪华型	2.0T-DCT两驱尊贵型	2.0T-DCT两驱旗舰型	备注
1	2804401001-B11	后保险杠右侧围安装支架本体	REAR BUMPER RIGHT PERINGATAL MOUNTING BRACKET	1	0	0	0	0	0	0	0	0	
2	Q2735519	十字槽盘头螺钉和平垫圈组合件	SCREW	8	0	0	0	0	0	0	0	0	
3	2804018-A01	塑料螺母座	SCREW BASE	12	0	0	0	0	0	0	0	0	
4	Q40205F31	大垫圈	FLAT GASKET	2	0	0	0	0	0	0	0	0	
5	Q2754819F31	十字槽凹穴六角头自攻螺钉	SCREW	2	0	0	0	0	0	0	0	0	
6	2804017001-B11	盘头内六角螺钉平垫片	Plain washers	2	0	0	0	0	0	0	0	0	
7	2804016001-B11	盘头内六角螺钉	SCREW	2	0	0	0	0	0	0	0	0	
8	2804302001-B11	后保险杠侧围安装支架密封垫	REAR BUMPER LEFT PERINGATAL MOUNTING GASKET	4	0	0	0	0	0	0	0	0	
9	2804301001-B11	后保险杠左侧围安装支架本体	REAR BUMPER LEFT PERINGATAL MOUNTING BRACKET	1	0	0	0	0	0	0	0	0	
10	2804010001-B11	后保险杠总成（不带倒车雷达探头）	REAR BUMPER ASSY	1	0	0	0	0	0	0	0	0	
11	Q1400620F31	六角头螺栓和平垫圈组合件	SCREW	3	0	0	0	0	0	0	0	0	
12	2804014001-B11	后保险杠下部铁安装支架-1	REAR BUMPER LOWER BRACKET-1	2	0	0	0	0	0	0	0	0	
13	2804015001-B11	后保险杠下部铁安装支架-2	REAR BUMPER LOWER BRACKET-2	1	0	0	0	0	0	0	0	0	

2804001001-B11

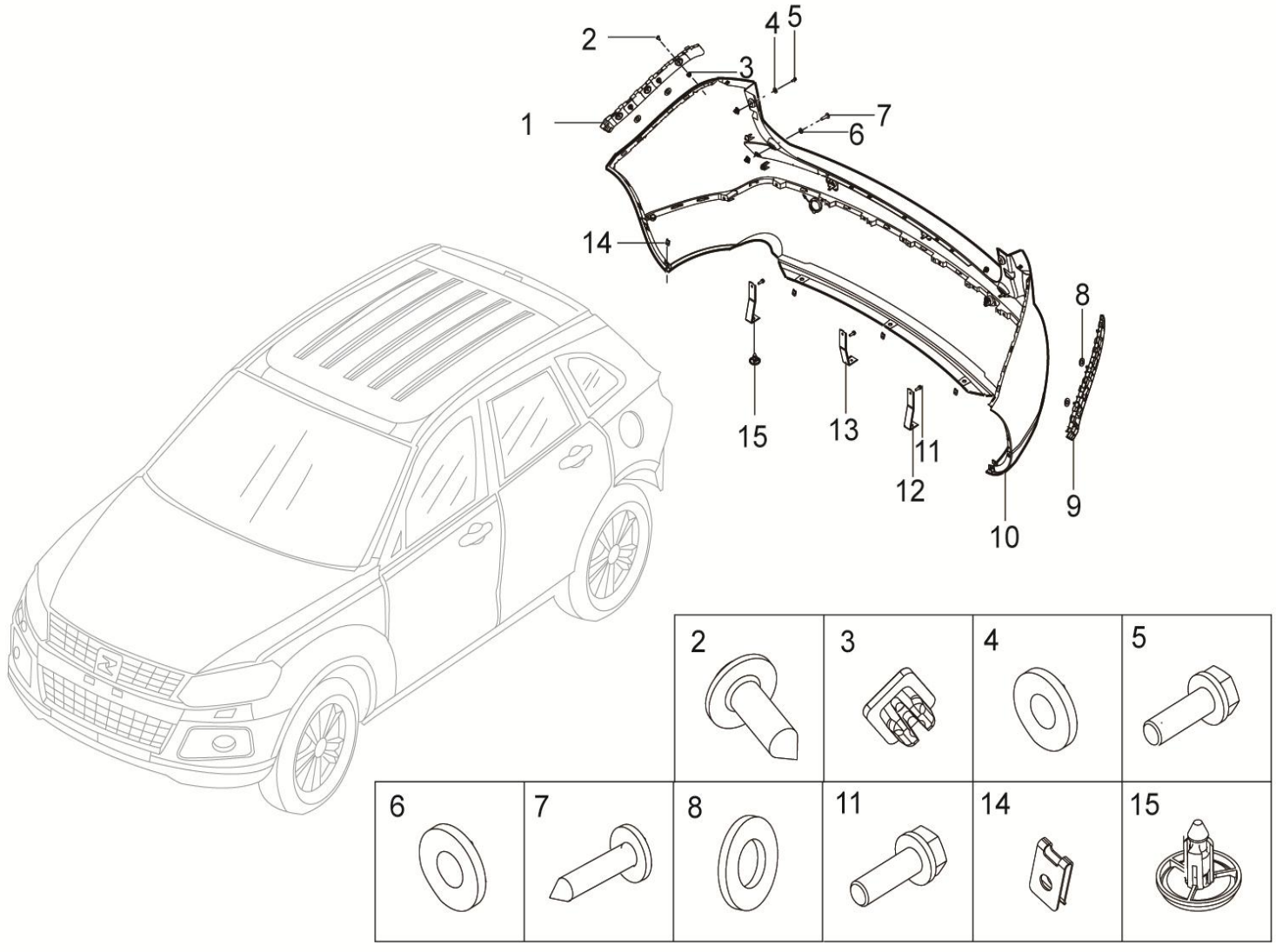

2804001001-B11 后保险杠总成装置（不带倒车雷达探头）

2804001001-B11 REAR BUMPER ASSY

序号	备件编号	中文名称	英文名称	1.5T-MT两驱精英型	1.5T-MT两驱豪华型	1.5T-MT两驱尊贵型	1.5T-MT两驱旗舰型	2.0T-MT两驱尊贵型	2.0T-MT两驱旗舰型	2.0T-DCT两驱豪华型	2.0T-DCT两驱尊贵型	2.0T-DCT两驱旗舰型	备注
14	Q39748202	A型簧片螺母	BOLT	8	0	0	0	0	0	0	0	0	
15	5512019-A01	子母扣	CLIP	3	0	0	0	0	0	0	0	0	

2804010001-B11

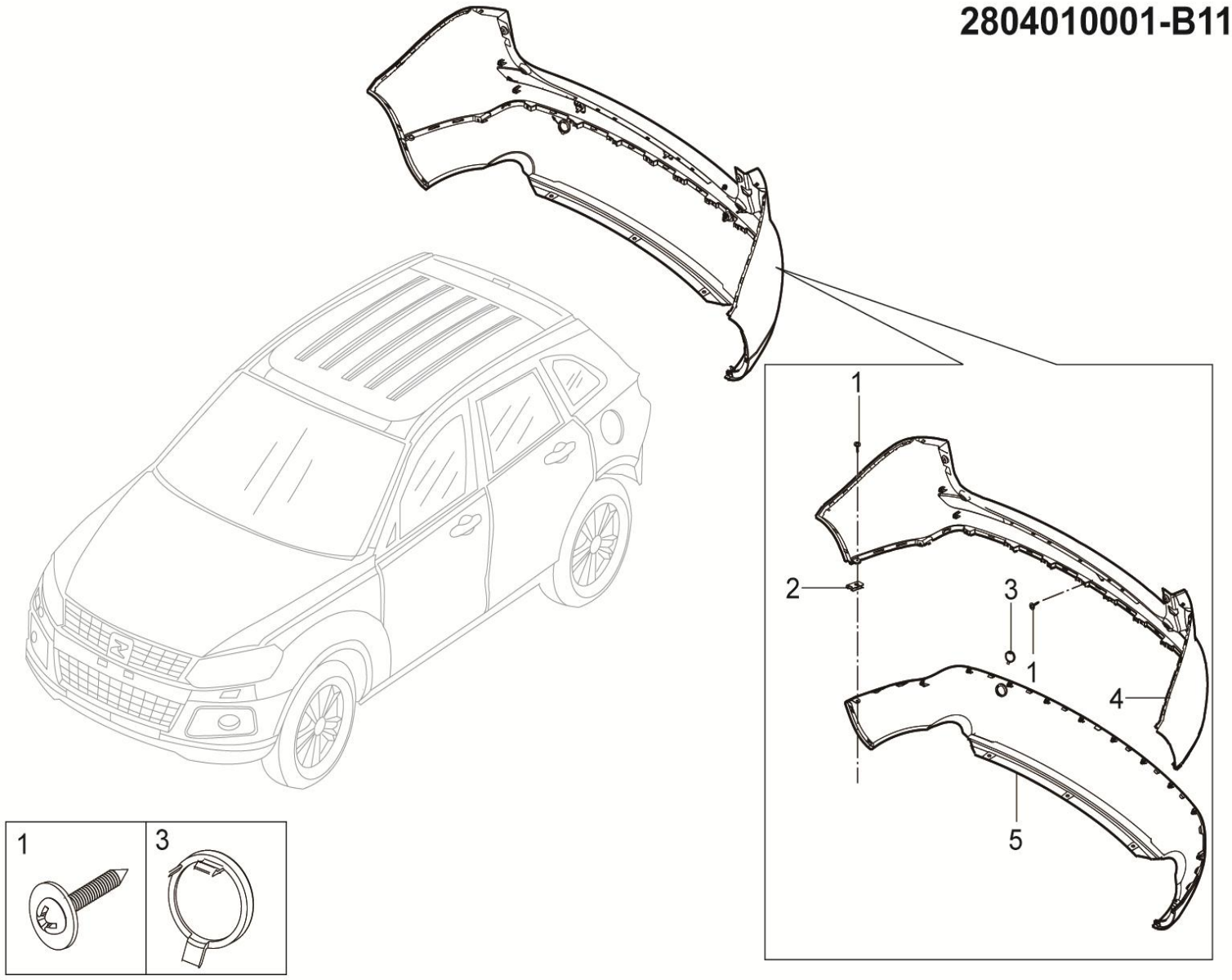

2804010001-B11 后保险杠总成

2804010001-B11 REAR BUMPER ASSY

序号	备件编号	中文名称	英文名称	1.5T-MT两驱精英型	1.5T-MT两驱豪华型	1.5T-MT两驱尊贵型	1.5T-MT两驱旗舰型	2.0T-MT两驱尊贵型	2.0T-MT两驱旗舰型	2.0T-DCT两驱豪华型	2.0T-DCT两驱尊贵型	2.0T-DCT两驱旗舰型	备注
1	Q2204816	十字槽盘头螺钉和平垫圈组合件	SCREW	12	0	0	0	0	0	0	0	0	
2	Q39748202	A型簧片螺母	CLIP	2	0	0	0	0	0	0	0	0	
3	2804103001-B11	后保拖钩堵盖	TOW HOOK COVER	1	0	0	0	0	0	0	0	0	
4	2804101001-B11	后保险杠上本体（不带倒车雷达探头）	REAR BUMPER SUPERIOR	1	0	0	0	0	0	0	0	0	
5	2804102001-B11	后保险杠下本体	REAR BUMPER LOWER	1	0	0	0	0	0	0	0	0	

2804001002-B11

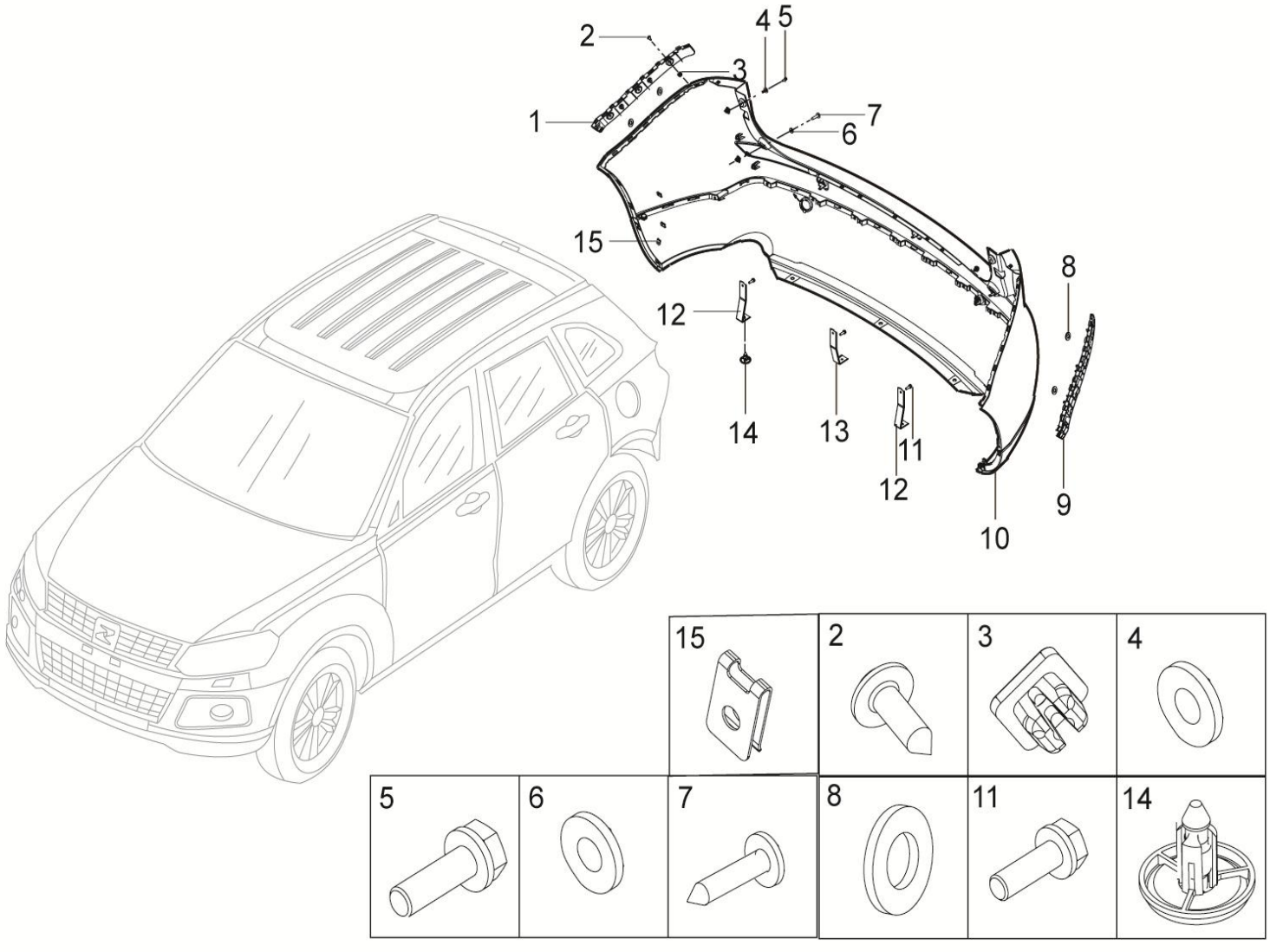

2804001002-B11 后保险杠总成装置（带倒车雷达探头）

2804001002-B11 REAR BUMPER ASSY

序号	备件编号	中文名称	英文名称	1.5T-MT两驱精英型	1.5T-MT两驱豪华型	1.5T-MT两驱尊贵型	1.5T-MT两驱旗舰型	2.0T-MT两驱尊贵型	2.0T-MT两驱旗舰型	2.0T-DCT两驱豪华型	2.0T-DCT两驱尊贵型	2.0T-DCT两驱旗舰型	备注
1	2804401001-B11	后保险杠右侧围安装支架本体	REAR BUMPER RIGHT PERINGATAL MOUNTING BRACKET	0	1	1	1	0	0	0	0	0	
2	Q2735519	十字槽盘头螺钉和平垫圈组合件	SCREW	0	8	8	8	0	0	0	0	0	
3	6202011-02	塑料螺母座	SCREW BASE	0	12	12	12	0	0	0	0	0	
4	Q40205F31	大垫圈	FLAT GASKET	0	2	2	2	0	0	0	0	0	
5	Q2754819F31	十字槽凹穴六角头自攻螺钉	SCREW	0	2	2	2	0	0	0	0	0	
6	2804017001-B11	盘头内六角螺钉平垫片	PLAIN WASHERS	0	2	2	2	0	0	0	0	0	
7	2804016001-B11	盘头内六角螺钉	SCREW	0	2	2	2	0	0	0	0	0	
8	2804302001-B11	后保险杠侧围安装支架密封垫	REAR BUMPER LEFT PERINGATAL MOUNTING GASKET	0	4	4	4	0	0	0	0	0	
9	2804301001-B11	后保险杠左侧围安装支架本体	REAR BUMPER LEFT PERINGATAL MOUNTING BRACKET	0	1	1	1	0	0	0	0	0	
10	2804010002-B11	后保险杠总成（带倒车雷达探头）	REAR BUMPER ASSY	0	1	1	1	0	0	0	0	0	
11	Q1400620F31	六角头螺栓和平垫圈组合件	SCREW	0	3	3	3	0	0	0	0	0	
12	2804014001-B11	后保险杠下部铁安装支架-1	REAR BUMPER LOWER BRACKET-1	0	2	2	2	0	0	0	0	0	
13	2804015001-B11	后保险杠下部铁安装支架-2	REAR BUMPER LOWER BRACKET-2	0	1	1	1	0	0	0	0	0	

2804001002-B11

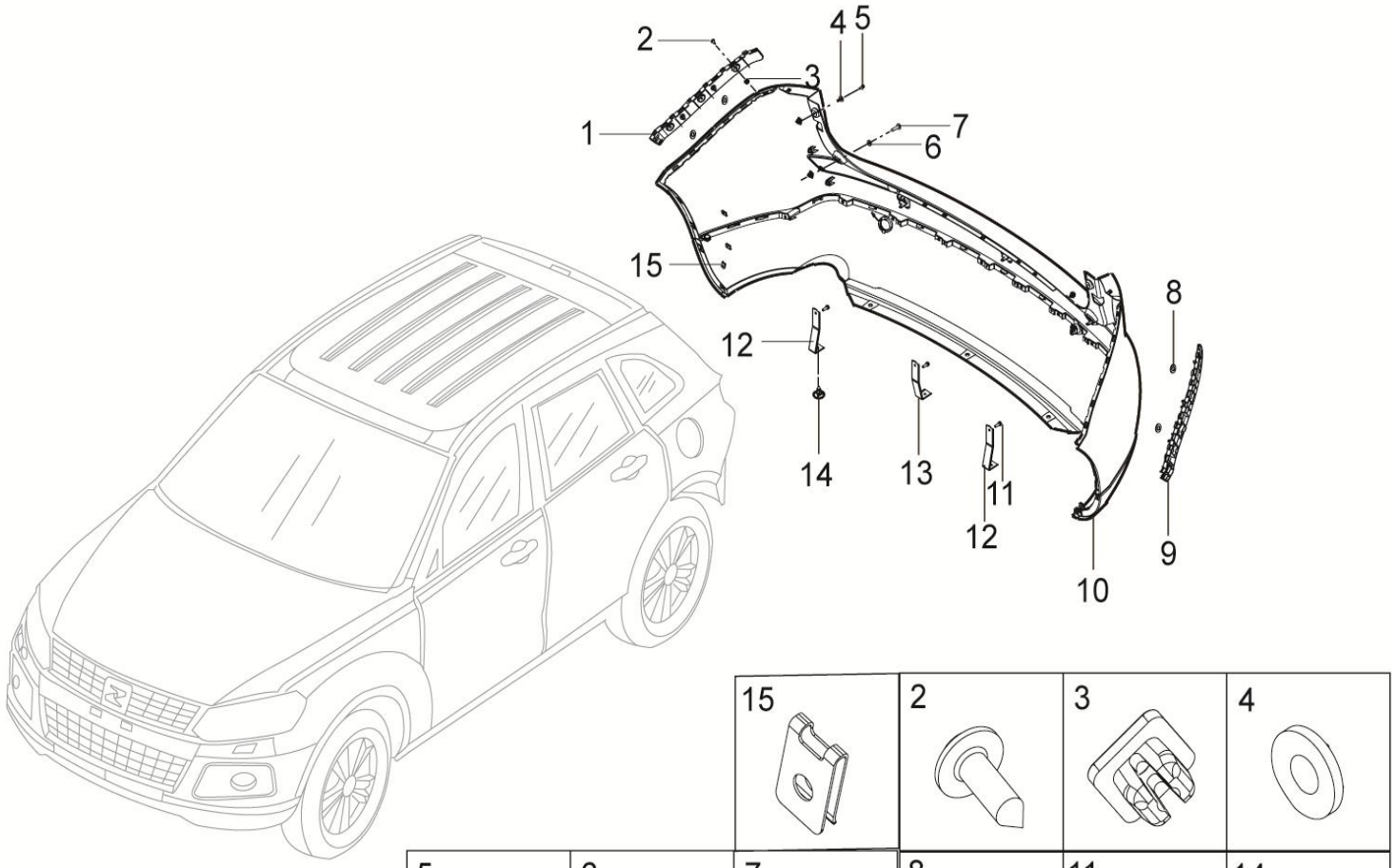

2804001002-B11 后保险杠总成装置（带倒车雷达探头）

2804001002-B11 REAR BUMPER ASSY

序号	备件编号	中文名称	英文名称	MT两驱精英型	MT两驱豪华型	MT两驱尊贵型	MT两驱旗舰型	MT两驱尊贵型	MT两驱旗舰型	DCT两驱豪华型	DCT两驱尊贵型	DCT两驱旗舰型	备注
14	5512019-A01	子母扣	CLIP	0	3	3	3	0	0	0	0	0	
15	Q39748202	A型簧片螺母	BOLT	0	8	8	8	0	0	0	0	0	

2804010002-B11

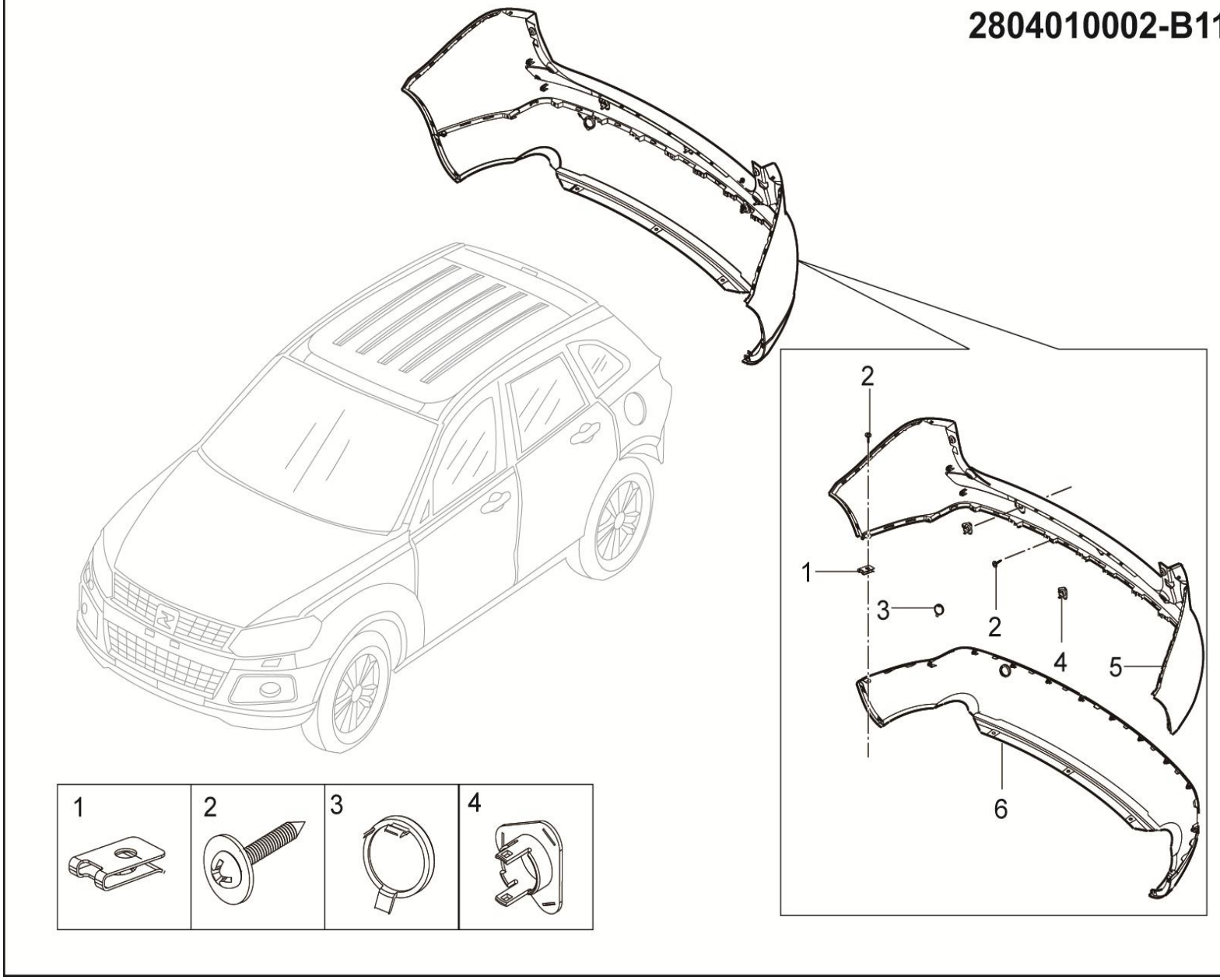

2804010002-B11 后保险杠总成

2804010002-B11 REAR BUMPER ASSY

序号	备件编号	中文名称	英文名称	1.5T-MT两驱精英型	1.5T-MT两驱豪华型	1.5T-MT两驱尊贵型	1.5T-MT两驱旗舰型	2.0T-MT两驱尊贵型	2.0T-MT两驱旗舰型	2.0T-DCT两驱豪华型	2.0T-DCT两驱尊贵型	2.0T-DCT两驱旗舰型	备注
1	Q39748202	A型簧片螺母	BOLT	0	2	2	2	0	0	0	0	0	
2	Q2204816	十字槽盘头螺钉和平垫圈组合件	SCREW	0	12	12	12	0	0	0	0	0	
3	2804103001-B11	后保拖钩堵盖	TOW HOOK COVER	0	1	1	1	0	0	0	0	0	
5	2804104001-B11	后保险杠倒车雷达安装支架	REAR BUMPER REVERSE RADER MOUNTING BRACKET	0	3	3	3	0	0	0	0	0	
6	2804101002-B11	后保险杠上本体（带倒车雷达探头）	REAR BUMPER SUPERIOR	0	1	1	1	0	0	0	0	0	
7	2804102001-B11	后保险杠下本体	REAR BUMPER LOWER	0	1	1	1	0	0	0	0	0	

2804001003-B11

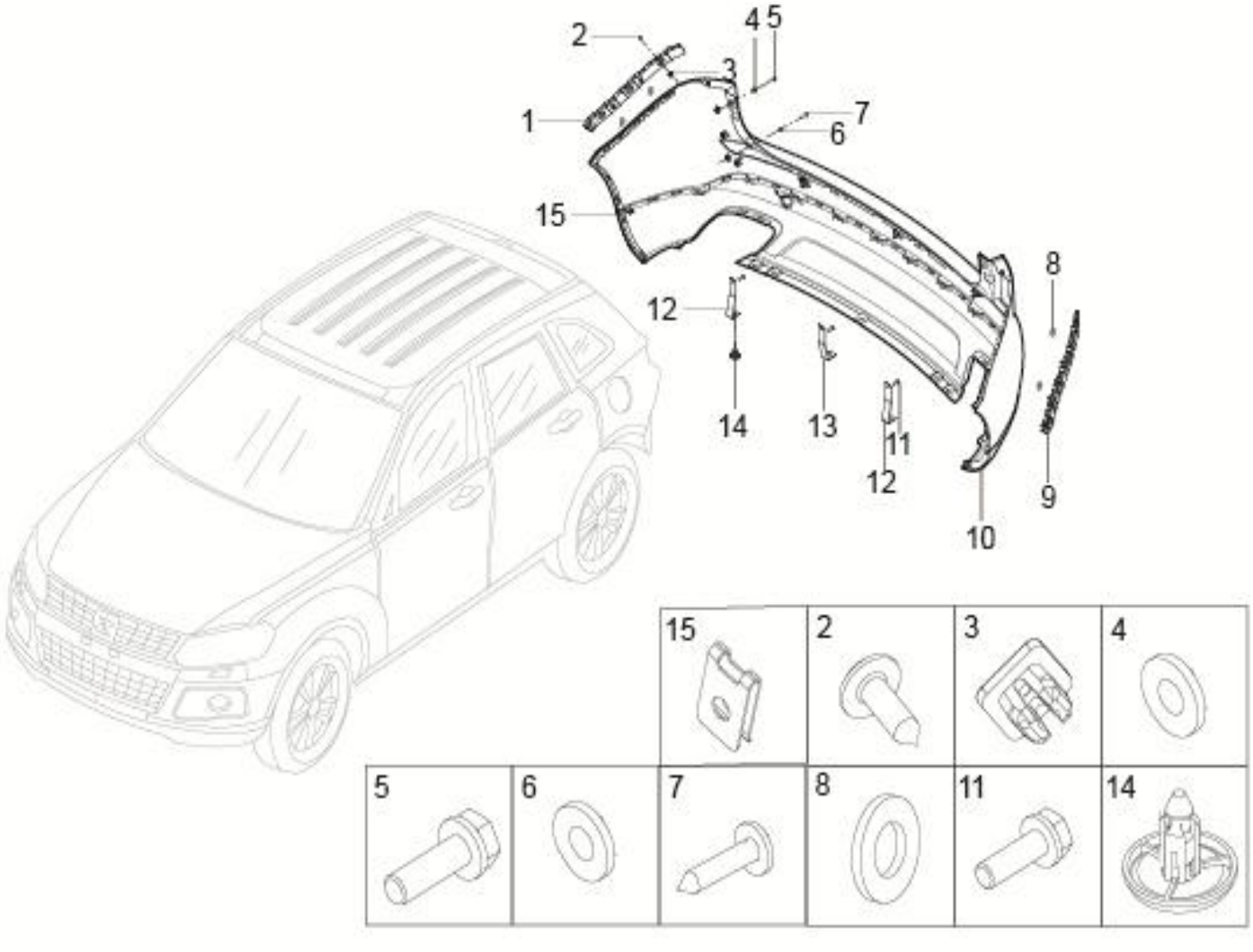

2804001003-B11 后保险杠总成装置（带倒车雷达探头）

2804001003-B11 REAR BUMPER ASSY

序号	备件编号	中文名称	英文名称	1.5T-MT两驱精英型	1.5T-MT两驱豪华型	1.5T-MT两驱尊贵型	1.5T-MT两驱旗舰型	2.0T-MT两驱尊贵型	2.0T-MT两驱旗舰型	2.0T-DCT两驱豪华型	2.0T-DCT两驱尊贵型	2.0T-DCT两驱旗舰型	备注
1	2804401001-B11	后保险杠右侧围安装支架本体	SCREW	0	0	0	0	1	1	1	1	1	
2	Q2735519	十字槽盘头螺钉和平垫圈组合件	SCREW BASE	0	0	0	0	8	8	8	8	8	
3	6202011-02	塑料螺母座	FLAT GASKET	0	0	0	0	12	12	12	12	12	
4	Q40205F31	大垫圈	SCREW	0	0	0	0	2	2	2	2	2	
5	Q2754819F31	十字槽凹穴六角头自攻螺钉	PLAIN WASHERS	0	0	0	0	2	2	2	2	2	
6	2804017001-B11	盘头内六角螺钉平垫片	SCREW	0	0	0	0	2	2	2	2	2	
7	2804016001-B11	盘头内六角螺钉	REAR BUMPER LEFT PERINGATAL MOUNTING GASKET	0	0	0	0	2	2	2	2	2	
8	2804302001-B11	后保险杠侧围安装支架密封垫	REAR BUMPER LEFT PERINGATAL MOUNTING BRACKET	0	0	0	0	4	4	4	4	4	
9	2804301001-B11	后保险杠左侧围安装支架本体	REAR BUMPER ASSY	0	0	0	0	1	1	1	1	1	
10	2804010003-B11	后保险杠总成（带倒车雷达探头）	SCREW	0	0	0	0	1	1	1	1	1	
11	Q1400620F31	六角头螺栓和平垫圈组合件	REAR BUMPER LOWER BRACKET-1	0	0	0	0	3	3	3	3	3	
12	2804014001-B11	后保险杠下部铁安装支架-1	REAR BUMPER LOWER BRACKET-2	0	0	0	0	2	2	2	2	2	
13	2804015001-B11	后保险杠下部铁安装支架-2	CLIP	0	0	0	0	1	1	1	1	1	

2804001003-B11

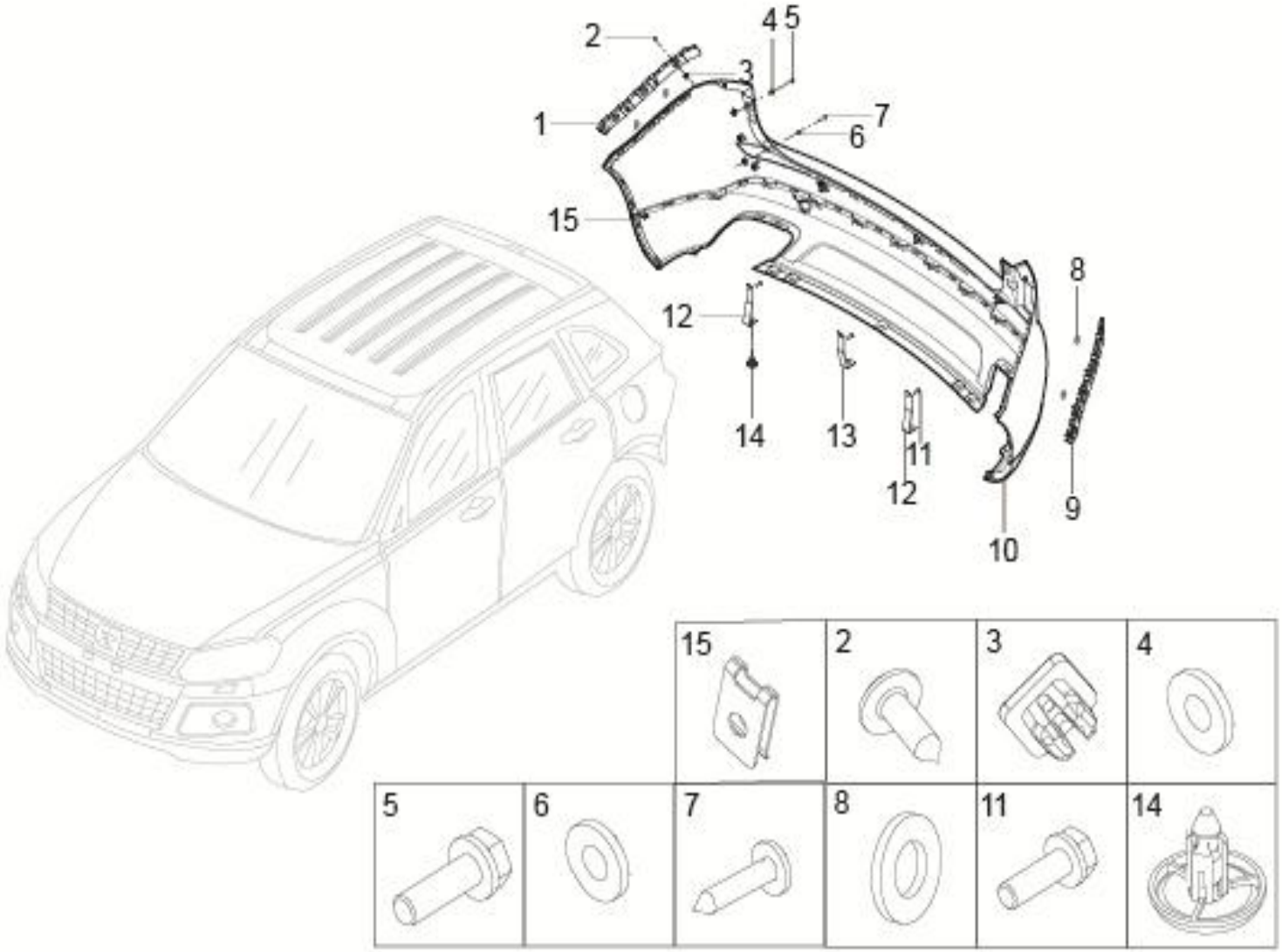

2804001003-B11 后保险杠总成装置（带倒车雷达探头）

2804001003-B11 REAR BUMPER ASSY

序号	备件编号	中文名称	英文名称	MT两驱精英型	MT两驱豪华型	MT两驱尊贵型	MT两驱旗舰型	MT两驱尊贵型	MT两驱旗舰型	DCT两驱豪华型	DCT两驱尊贵型	DCT两驱旗舰型	备注
14	5512019-A01	子母扣	BOLT	0	0	0	0	3	3	3	3	3	
15	Q39748202	A型簧片螺母	A TYPE SPRING NUT	0	0	0	0	8	8	8	8	8	

2804001004-B11

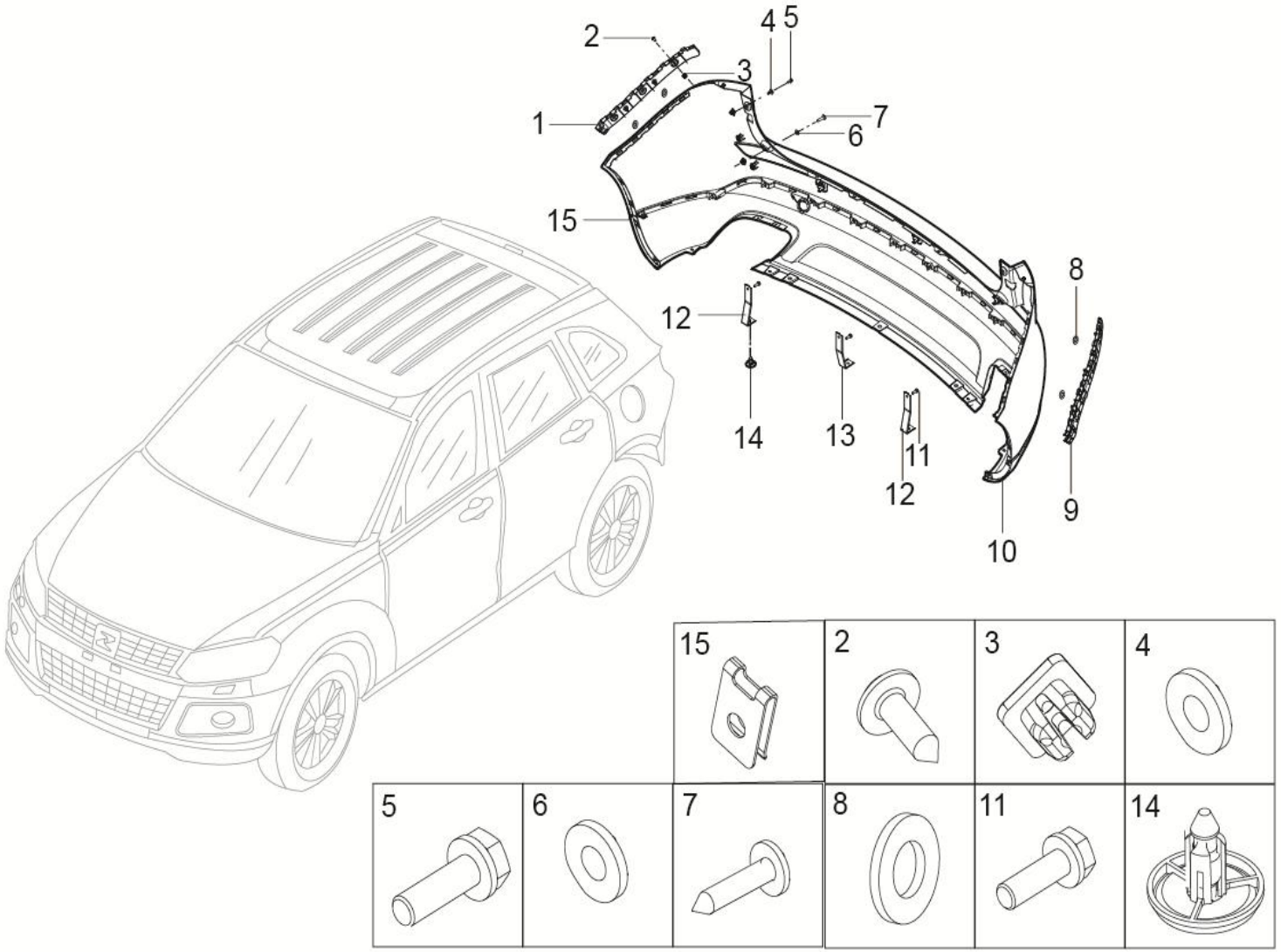

2804001004-B11 后保险杠总成装置（带盲点探头）

2804001004-B11 REAR BUMPER ASSY

序号	备件编号	中文名称	英文名称	1.5T-MT两驱精英型	1.5T-MT两驱豪华型	1.5T-MT两驱尊贵型	1.5T-MT两驱旗舰型	2.0T-MT两驱尊贵型	2.0T-MT两驱旗舰型	2.0T-DCT两驱豪华型	2.0T-DCT两驱尊贵型	2.0T-DCT两驱旗舰型	备注
1	2804401001-B11	后保险杠右侧围安装支架本体	SCREW	0	0	0	0	0	1	0	0	1	
2	Q2735519	十字槽盘头螺钉和平垫圈组合件	SCREW BASE	0	0	0	0	0	8	0	0	8	
3	6202011-02	塑料螺母座	FLAT GASKET	0	0	0	0	0	12	0	0	12	
4	Q40205F31	大垫圈	SCREW	0	0	0	0	0	2	0	0	2	
5	Q2754819F31	十字槽凹穴六角头自攻螺钉	PLAIN WASHERS	0	0	0	0	0	2	0	0	2	
6	2804017001-B11	盘头内六角螺钉平垫片	SCREW	0	0	0	0	0	2	0	0	2	
7	2804016001-B11	盘头内六角螺钉	REAR BUMPER LEFT PERINGATAL MOUNTING GASKET	0	0	0	0	0	2	0	0	2	
8	2804302001-B11	后保险杠侧围安装支架密封垫	REAR BUMPER LEFT PERINGATAL MOUNTING BRACKET	0	0	0	0	0	4	0	0	4	
9	2804301001-B11	后保险杠左侧围安装支架本体	REAR BUMPER ASSY	0	0	0	0	0	1	0	0	1	
10	2804010003-B11	后保险杠总成（带盲点探头）	SCREW	0	0	0	0	0	1	0	0	1	
11	Q1400620F31	六角头螺栓和平垫圈组合件	REAR BUMPER LOWER BRACKET-1	0	0	0	0	0	3	0	0	3	
12	2804014001-B11	后保险杠下部铁安装支架-1	REAR BUMPER LOWER BRACKET-2	0	0	0	0	0	2	0	0	2	
13	2804015001-B11	后保险杠下部铁安装支架-2	CLIP	0	0	0	0	0	1	0	0	1	

2804001004-B11

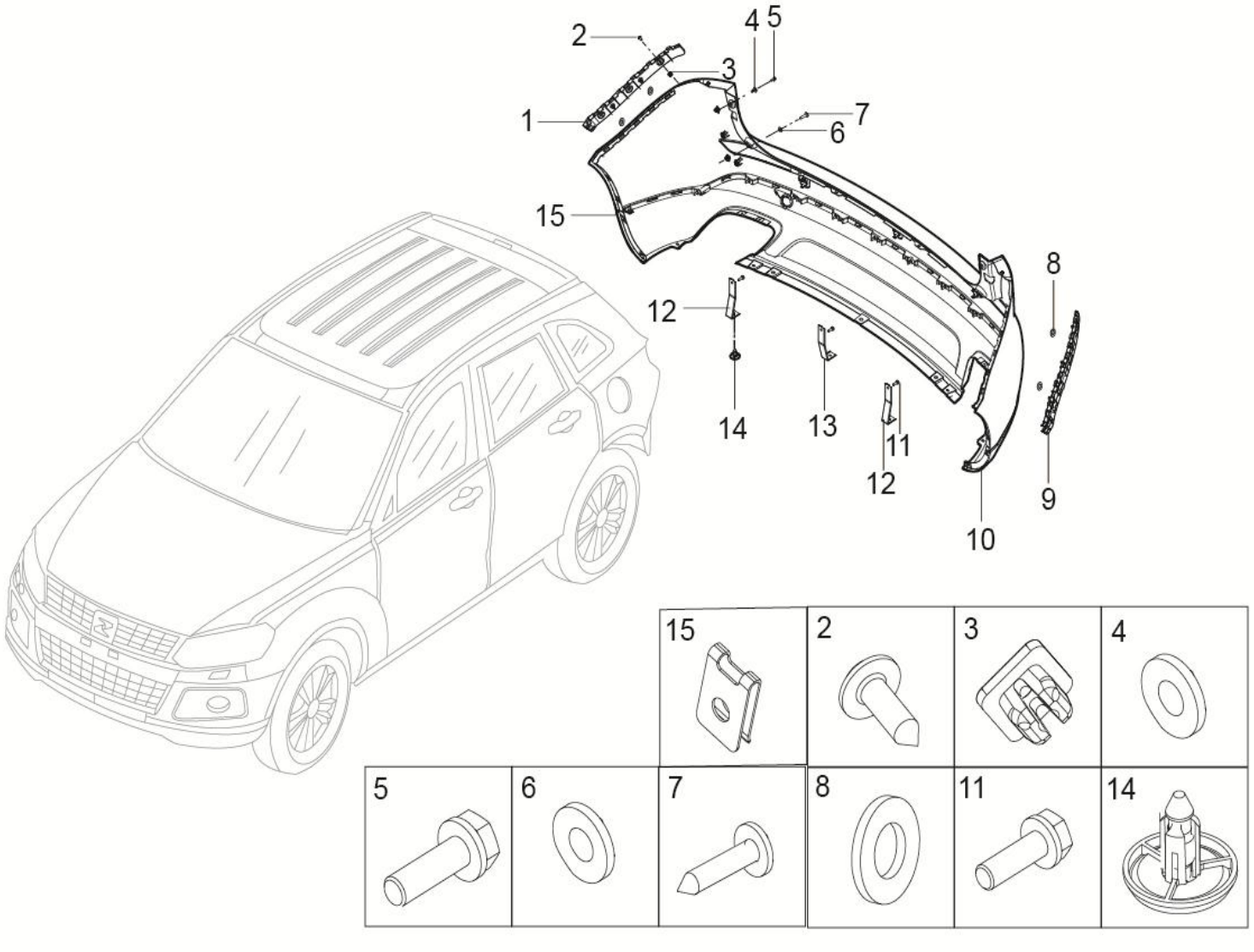

2804001004-B11 后保险杠总成装置（带盲点探头）

2804001004-B11 REAR BUMPER ASSY

序号	备件编号	中文名称	英文名称	MT两驱精英型	MT两驱豪华型	MT两驱尊贵型	MT两驱旗舰型	MT两驱尊贵型	MT两驱旗舰型	DCT两驱豪华型	DCT两驱尊贵型	DCT两驱旗舰型	备注
14	5512019-A01	子母扣	BOLT	0	0	0	0	0	3	0	0	3	
15	Q39748202	A型簧片螺母	A TYPE SPRING NUT	0	0	0	0	0	8	0	0	8	

2804010003-B11

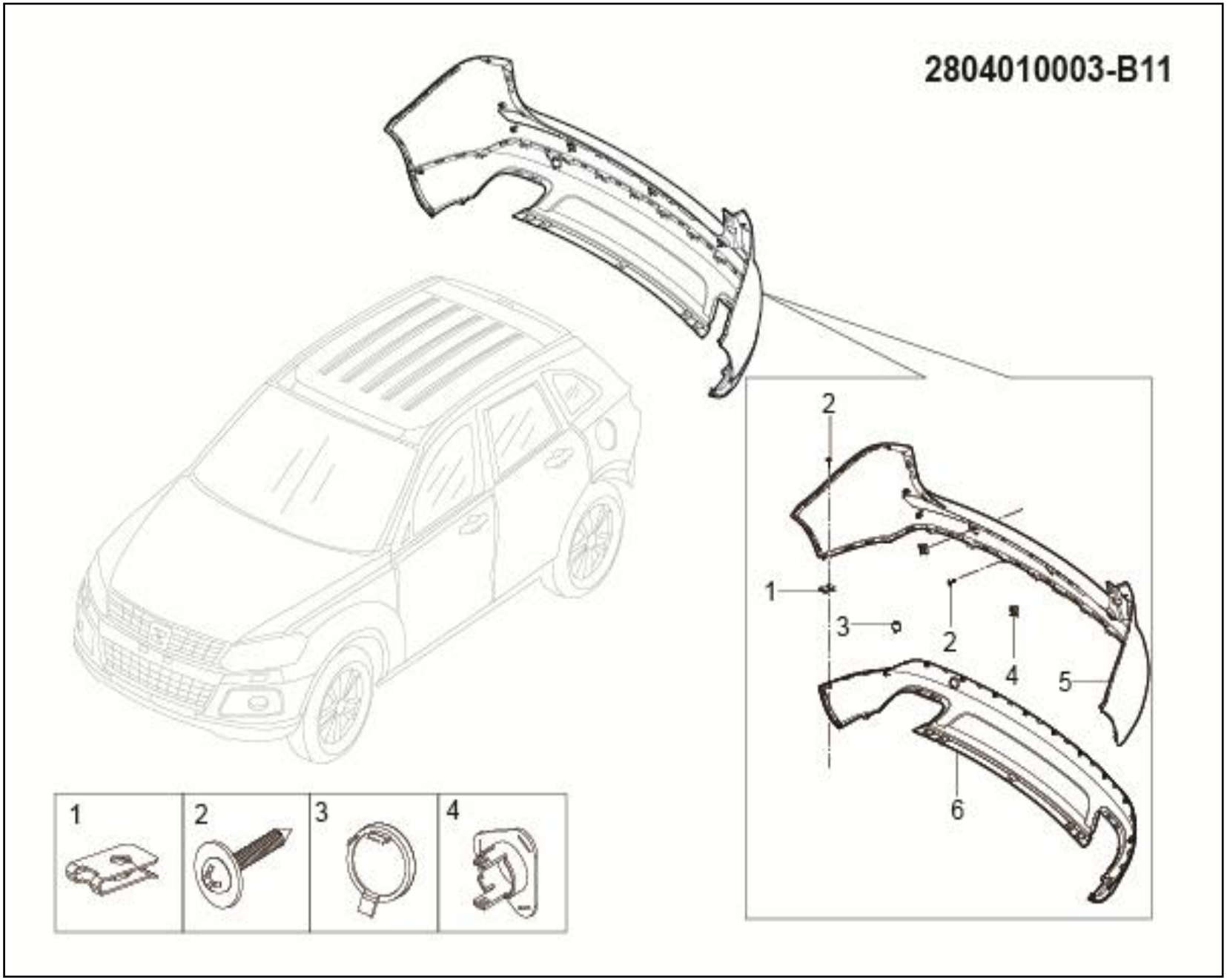

2804010003-B11 后保险杠总成

2804010003-B11 REAR BUMPER ASSY

序号	备件编号	中文名称	英文名称	1.5T-MT两驱精英型	1.5T-MT两驱豪华型	1.5T-MT两驱尊贵型	1.5T-MT两驱旗舰型	2.0T-MT两驱尊贵型	2.0T-MT两驱旗舰型	2.0T-DCT两驱豪华型	2.0T-DCT两驱尊贵型	2.0T-DCT两驱旗舰型	备注
1	Q39748202	A型簧片螺母	BOLT	0	0	0	0	2	2	2	2	2	
2	Q2204816	十字槽盘头螺钉和平垫圈组合件	SCREW	0	0	0	0	12	12	12	12	12	
3	2804103001-B11	后保拖钩堵盖	TOW HOOK COVER	0	0	0	0	1	1	1	1	1	
4	2804104001-B11	后保险杠倒车雷达安装支架	REAR BUMPER REVERSE RADER MOUNTING BRACKET	0	0	0	0	3	3	3	3	3	
5	2804101002-B11	后保险杠上本体（带倒车雷达探头）	REAR BUMPER SUPERIOR	0	0	0	0	1	1	1	1	1	
6	2804102002-B11	后保险杠下本体	REAR BUMPER LOWER	0	0	0	0	1	1	1	1	1	

2804010004-B11

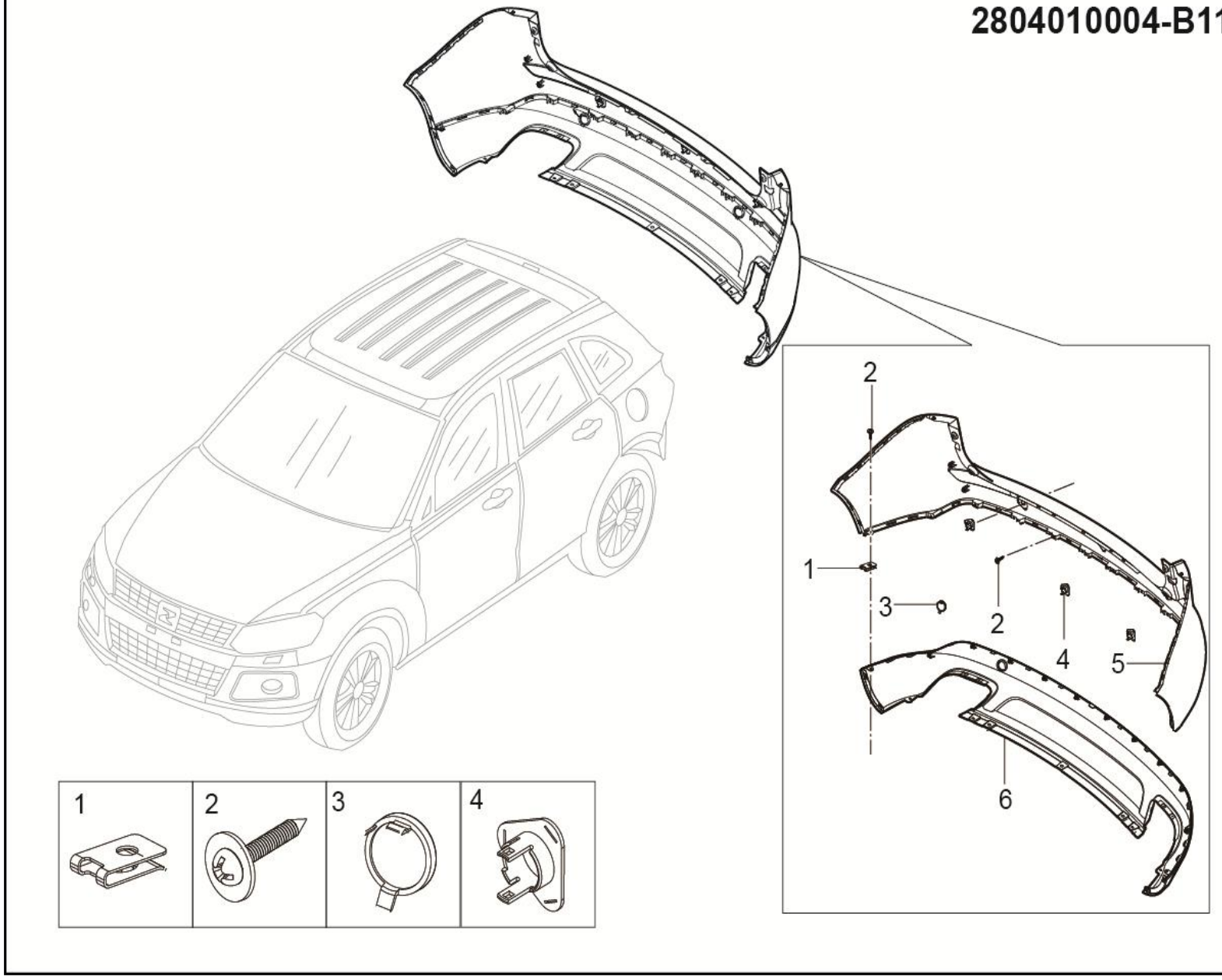

2804010004-B11 后保险杠总成

2804010004-B11 REAR BUMPER ASSY

序号	备件编号	中文名称	英文名称	1.5T-MT两驱精英型	1.5T-MT两驱豪华型	1.5T-MT两驱尊贵型	1.5T-MT两驱旗舰型	2.0T-MT两驱尊贵型	2.0T-MT两驱旗舰型	2.0T-DCT两驱豪华型	2.0T-DCT两驱尊贵型	2.0T-DCT两驱旗舰型	备注
1	Q39748202	A型簧片螺母	BOLT	0	0	0	0	0	2	0	0	2	
2	Q2204816	十字槽盘头螺钉和平垫圈组合件	SCREW	0	0	0	0	0	12	0	0	12	
3	2804103001-B11	后保拖钩堵盖	TOW HOOK COVER	0	0	0	0	0	1	0	0	1	
4	2804104001-B11	后保险杠倒车雷达安装支架	REAR BUMPER REVERSE RADER MOUNTING BRACKET	0	0	0	0	0	3	0	0	3	
5	2804101003-B11	后保险杠上本体（带盲点探头）	REAR BUMPER SUPERIOR	0	0	0	0	0	1	0	0	1	
6	2804102002-B11	后保险杠下本体	REAR BUMPER LOWER	0	0	0	0	0	1	0	0	1	

5304001001-B11

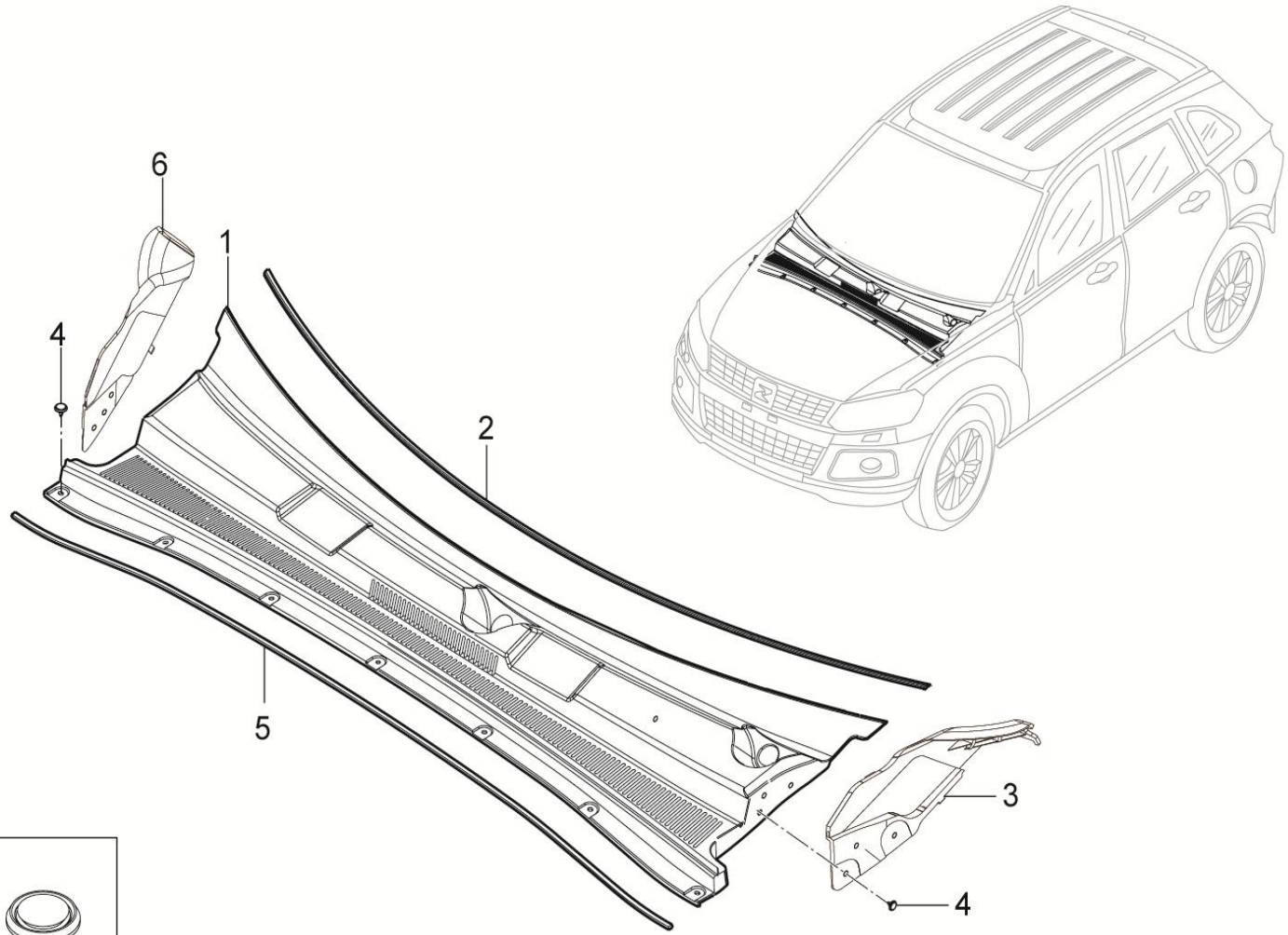

5304001001-B11 前围上部通风盖板总成

5304001001-B11 FRT DECK GARNISHA ASSY

序号	备件编号	中文名称	英文名称	1.5T-MT两驱精英型	1.5T-MT两驱豪华型	1.5T-MT两驱尊贵型	1.5T-MT两驱旗舰型	2.0T-MT两驱尊贵型	2.0T-MT两驱旗舰型	2.0T-DCT两驱豪华型	2.0T-DCT两驱尊贵型	2.0T-DCT两驱旗舰型	备注
1	5304101001-B11	前围上部通风盖板本体	FRT DECK GARNISHA-FRONT	1	1	1	1	1	1	1	1	1	
2	5304105001-B11	密封条	SEAL	1	1	1	1	1	1	1	1	1	
3	5304011001-B11	左前铰链挡板	THE LEFT FRONT HINGE DAMPER	1	1	1	1	1	1	1	1	1	
4	5512019-A01	子母扣	CLIP	13	13	13	13	13	13	13	13	13	
5	5304106001-B11	防水胶条	WATER PREVENTED TAPE	1	1	1	1	1	1	1	1	1	
6	5304012001-B11	右前铰链挡板	THE RIGHT FRONT HINGE DAMPER	1	1	1	1	1	1	1	1	1	

5614001001-B11

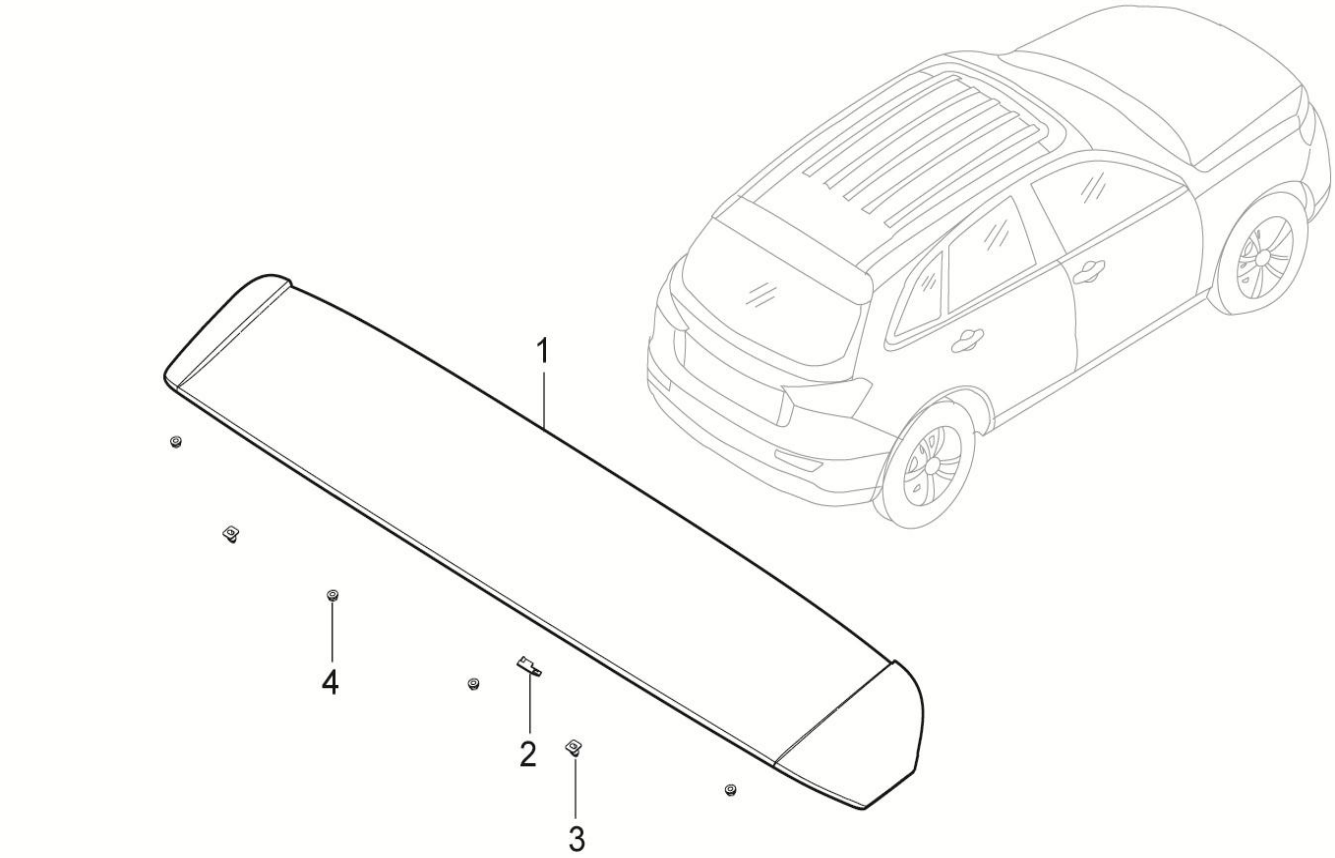

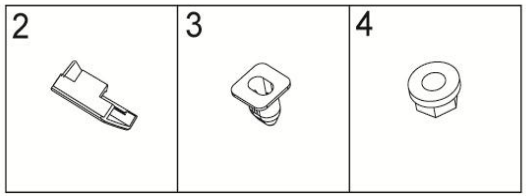

83 5614001001-B11 扰流板总成装置

83 5614001001-B11 SPOILER TAILGATE ASSY

序号	备件编号	中文名称	英文名称	1.5T-MT两驱精英型	1.5T-MT两驱豪华型	1.5T-MT两驱尊贵型	1.5T-MT两驱旗舰型	2.0T-MT两驱尊贵型	2.0T-MT两驱旗舰型	2.0T-DCT两驱豪华型	2.0T-DCT两驱尊贵型	2.0T-DCT两驱旗舰型	备注
1	5614010001-B11	扰流板总成	SPOILER TAILGATE ASSY	1	1	1	0	0	0	0	0	0	
2	5614011001-B11	洗涤喷嘴端盖	WASHING COVER	1	1	1	0	0	0	0	0	0	
3	5614012001-B11	导向柱卡扣座	SEAT	2	2	2	0	0	0	0	0	0	
4	Q32006	六角法兰面螺母	NUT	4	4	4	0	0	0	0	0	0	

5614001002-B11

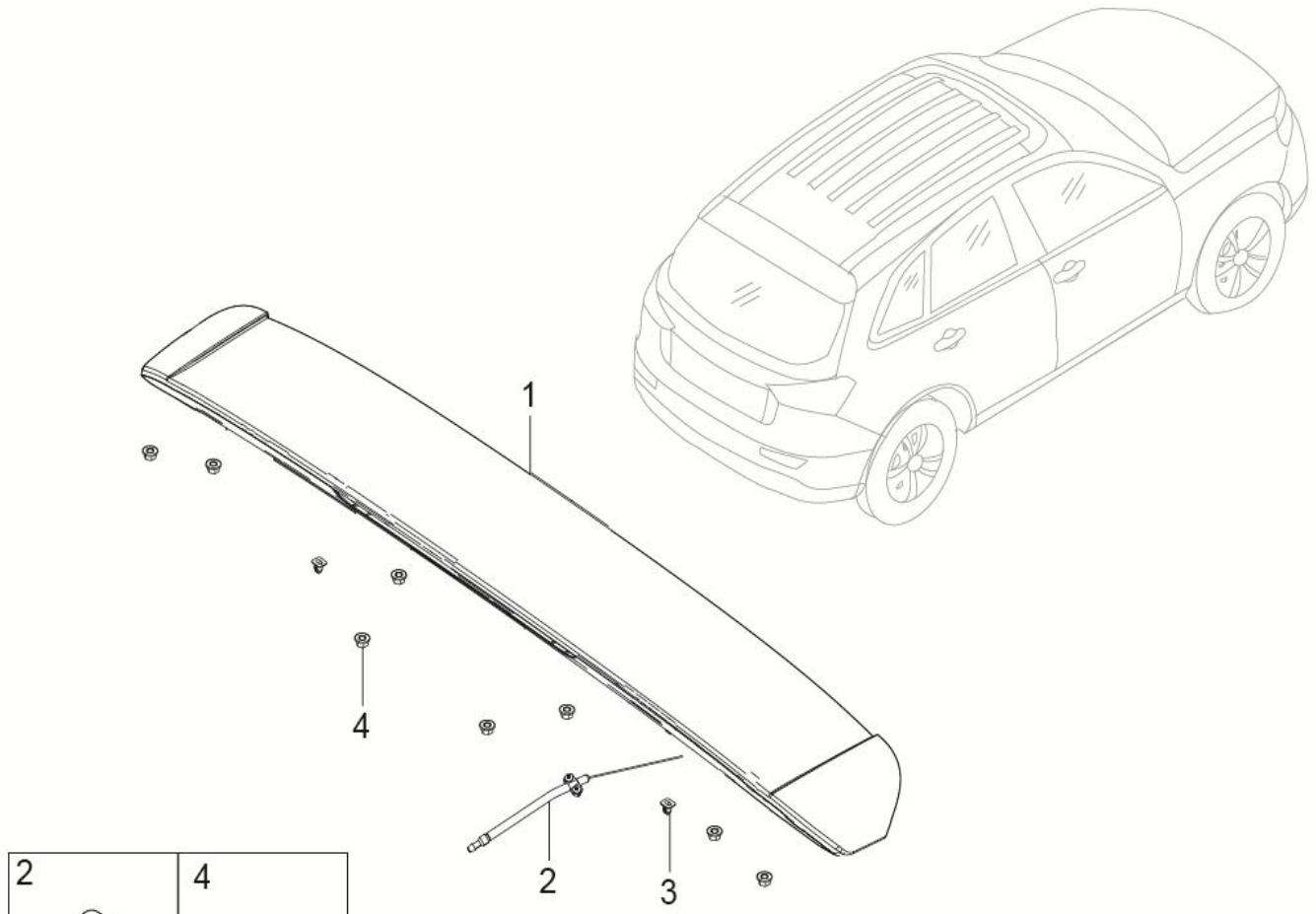

5614001002-B11 注塑扰流板总成装置

5614001002-B11 SPOILER TAILGATE ASSY

序号	备件编号	中文名称	英文名称	1.5T-MT两驱精英型	1.5T-MT两驱豪华型	1.5T-MT两驱尊贵型	1.5T-MT两驱旗舰型	2.0T-MT两驱尊贵型	2.0T-MT两驱旗舰型	2.0T-DCT两驱豪华型	2.0T-DCT两驱尊贵型	2.0T-DCT两驱旗舰型	备注
1	5614010002-B11	注塑扰流板总成	SPOILER TAILGATE ASSY	0	0	1	1	1	1	1	1	1	
2	5614104001-B11	后喷嘴总成	WASHING COVER	0	0	1	1	1	1	1	1	1	
3	5614012001-B11	导向柱卡扣座	SEAT	0	0	2	2	2	2	2	2	2	
4	Q32006	六角法兰面螺母	NUT	0	0	8	8	8	8	8	8	8	